RUA GRAVIOLA

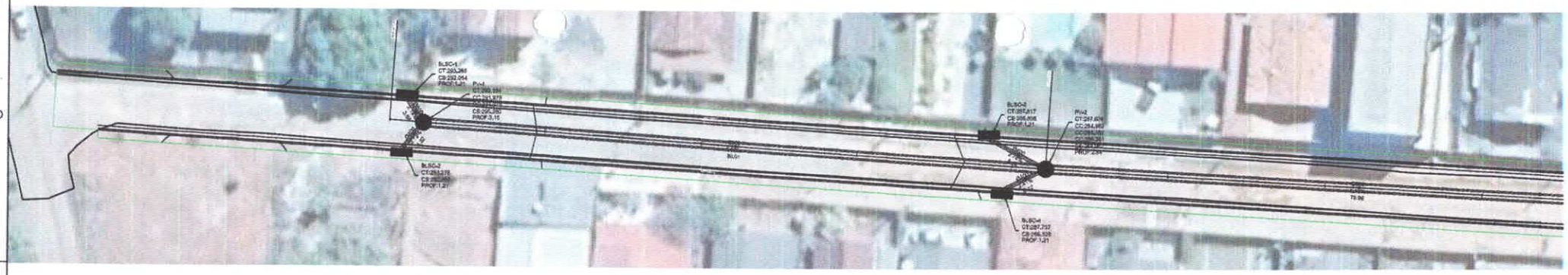

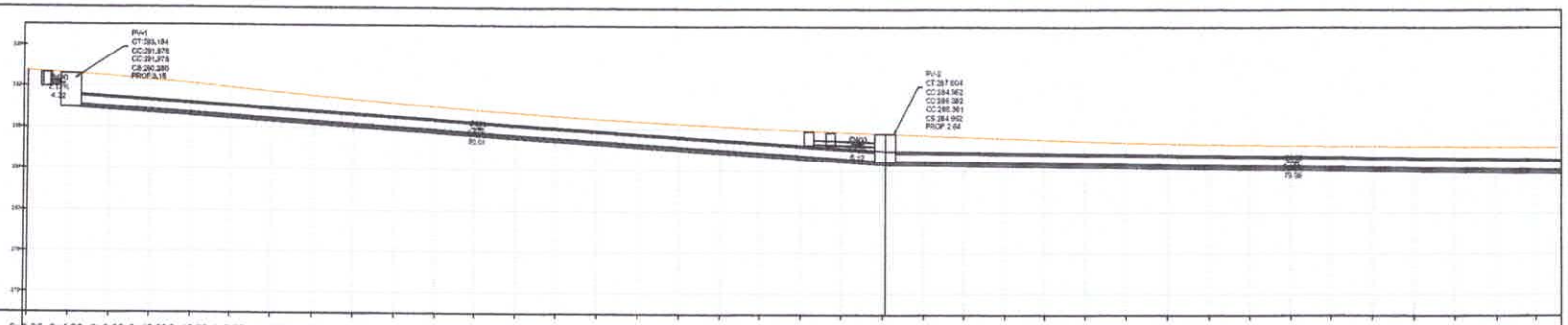

ESTACAS	0+0,00	0+4,00	0+8,00	0+12,00	0+16,00	1+0,00	1+4,00	1+8,00	1+12,00	1+16,00	2+0,00	2+4,00	2+8,00	2+12,00	2+16,00	3+0,00	3+4,00	3+8,00	3+12,00	3+16,00	4+0,00	4+4,00	4+8,00	4+12,00	4+16,00	5+0,00	5+4,00	5+8,00	5+12,00	5+16,00	6+0,00	6+4,00	6+8,00	6+12,00	6+16,00	7+0,00	7+4,00	7+8,00
COTAS DE TERRENO (m)	293,43	293,32	293,20	293,07	292,93	292,78	292,62	292,45	292,27	292,08	291,89	291,68	291,49	291,29	291,11	290,92	290,74	290,57	290,40	290,23	290,07	289,91	289,76	289,61	289,47	289,33	289,19	289,06	288,93	288,81	288,69	288,56	288,47	288,37	288,27	288,17	288,08	287,99	287,91	287,83	287,76	287,69	287,61	287,54	287,47	287,40	287,32	287,25	287,18	287,10
COTAS DE PROJETO TERRAPLENAGEM (m)	293,43	293,32	293,20	293,07	292,93	292,78	292,62	292,45	292,27	292,08	291,89	291,68	291,49	291,29	291,11	290,92	290,74	290,57	290,40	290,23	290,07	289,91	289,76	289,61	289,47	289,33	289,19	289,06	288,93	288,81	288,69	288,56	288,47	288,37	288,27	288,17	288,08	287,99	287,91	287,83	287,76	287,69	287,61	287,54	287,47	287,40	287,32	287,25	287,18	287,10
RECOBRIMENTO(m)				1,93	1,92	1,81	1,88	1,85	1,80	1,74	1,68	1,61	1,55	1,49	1,43	1,38	1,33	1,29	1,26	1,22	1,19	1,17	1,15	1,14	1,12	1,12	1,12	1,12	1,13	1,14	1,15	1,17	1,20	1,22	1,26	1,30	1,34	1,38	1,44	1,49	1,55	1,61	1,67	1,63	1,58	1,53	1,48	1,44	1,39	1,34	1,29
PROFUNDIDADE VALA(m)				3,25	3,24	3,23	3,20	3,17	3,12	3,06	3,00	2,93	2,87	2,81	2,76	2,71	2,66	2,62	2,58	2,55	2,52	2,50	2,48	2,46	2,45	2,45	2,45	2,45	2,46	2,47	2,48	2,50	2,53	2,56	2,59	2,63	2,67	2,72	2,77	2,83	2,89	2,95	3,01	2,97	2,92	2,87	2,83	2,78	2,73	2,68	2,63
GEOMETRIA HORIZONTAL	L = 94,28 m																																																	

ESTACAS	7+8,00	7+12,00	7+16,00	8+0,00	8+4,00	8+8,00	8+12,00	8+16,00	9+0,00	9+4,00	9+8,00	9+12,00	9+16,00	10+0,00	10+4,00	10+8,00	10+12,00	10+16,00	11+0,00	11+4,00	11+8,00	11+12,00	11+16,00	12+0,00	12+4,00	12+8,00	12+12,00	12+16,00	13+0,00	13+4,00	13+8,00	13+12,00	13+16,00	14+0,00	14+4,00	14+8,00	14+12,00	14+16,00	15+0,00	15+4,00	15+8,00	15+12,00	15+16,00	16+0,00	16+4,00	16+8,00	16+12,00	16+16,00	17+0,00	17+4,00	17+8,00
COTAS DE TERRENO (m)	287,03	286,96	286,90	286,84	286,78	286,73	286,68	286,64	286,60	286,57	286,54	286,52	286,50	286,48	286,46	286,45	286,43	286,42	286,40	286,39	286,37	286,36	286,34	286,33	286,31	286,30	286,28	286,27	286,25	286,24	286,22	286,21	286,19	286,18	286,16	286,15	286,13	286,12	286,10	286,09	286,07	286,06	286,04	286,03	286,01	286,00	285,98	285,97	285,95	285,94	285,92	285,91
COTAS DE PROJETO TERRAPLENAGEM (m)	287,03	286,96	286,90	286,84	286,78	286,73	286,68	286,64	286,60	286,57	286,54	286,52	286,50	286,48	286,46	286,45	286,43	286,42	286,40	286,39	286,37	286,36	286,34	286,33	286,31	286,30	286,28	286,27	286,25	286,24	286,22	286,21	286,19	286,18	286,16	286,15	286,13	286,12	286,10	286,09	286,07	286,06	286,04	286,03	286,01	286,00	285,98	285,97	285,95	285,94	285,92	285,91
RECOBRIMENTO(m)	1,29	1,24	1,20	1,16	1,13	1,10	1,08	1,06	1,04	1,03	1,02	1,02	1,03	1,03	1,04	1,05	1,05	1,06	1,07	1,08	1,08	1,09	1,10	1,11	1,12	1,13	1,14	1,15	1,16	1,17	1,18	1,19	1,20	1,21	1,22	1,23	1,24	1,25	1,26	1,27	1,28	1,29	1,30	1,31	1,32	1,33	1,34	1,35	1,36	1,37	1,38	1,39
PROFUNDIDADE VALA(m)	2,58	2,54	2,50	2,47	2,44	2,42	2,40	2,38	2,37	2,37	2,37	2,37	2,36	2,38	2,39	2,40	2,41	2,42	2,42	2,43	2,44	2,45	2,46	2,46	2,48	2,49	2,51	2,52	2,54	2,55	2,57	2,58	2,60	2,61	2,63	2,64	2,66	2,67	2,69	2,70	2,72	2,73	2,75	2,76	2,78	2,79	2,81	2,82	2,84	2,85	2,87	2,88
GEOMETRIA HORIZONTAL	L = 60,05 m																																																			

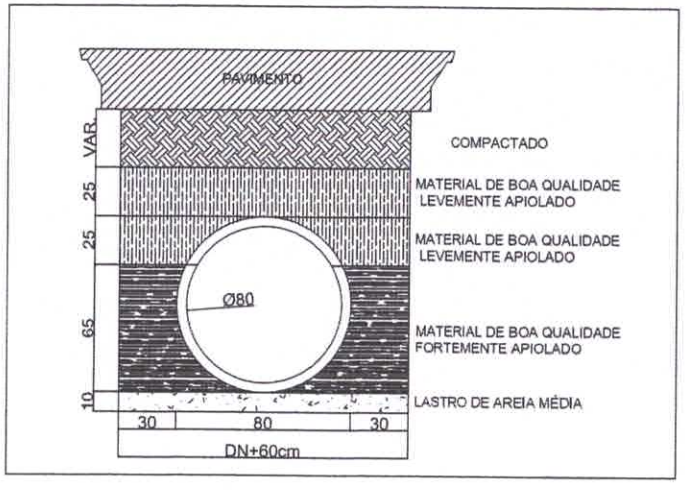

PREFEITURA DE TUCUMÃ	AUTOR DO PROJETO: CLAUDIO RORIZ DE PAULA CREA 25412/D-DF
	RUA / AVENIDA: RUA GRAVIOLA
PLANO: PROJETO EXECUTIVO	
DESENHO: PROJETO DE DRENAGEM PLANTA / PERFIL LONGITUDINAL	
ESCALA: 1:250 / DATA: MAR/2.020 / SISTEMA DE COORDENADAS: SIRGAS 2000/UTM	PRANCHA: 01/04 / REVISÃO: 00

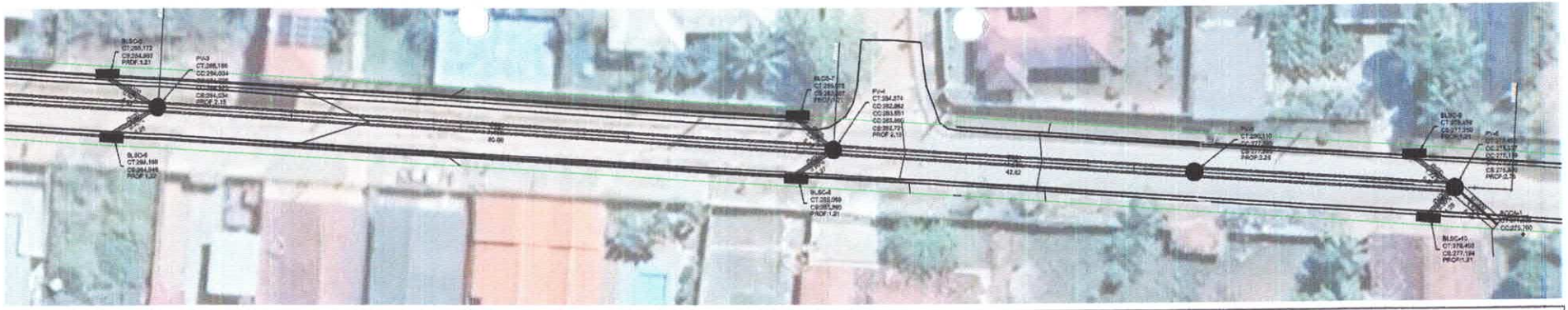

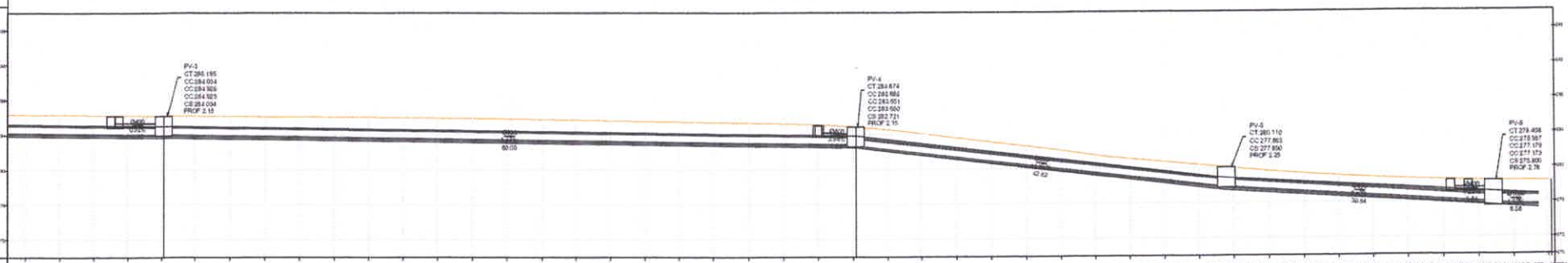

ESTACAS	COTAS DE TERRENO (m)	COTAS DE PROJETO TERRAPLENAGEM (m)	RECOBRIMENTO(m)	PROFUNDIDADE VALA(m)
0+	286,33	286,33	1,11	2,46
7+8,00	286,31	286,31	1,12	2,46
7+12,00	286,30	286,30	1,12	2,47
7+16,00	286,28	286,28	1,13	2,48
8+0,00	286,26	286,26	1,14	2,49
8+4,00	286,25	286,25	1,15	2,49
8+6,00	286,23	286,23	1,15	2,50
8+12,00	286,22	286,22	1,16	2,51
8+16,00	286,20	286,20	1,17	2,52
9+0,00	286,19	286,19	1,18	2,53
9+4,00	286,17	286,17	1,19	2,54
9+8,00	286,16	286,16	1,20	2,55
9+12,00	286,14	286,14	1,22	2,57
9+16,00	286,13	286,13	1,23	2,58
10+0,00	286,11	286,11	1,24	2,59
10+4,00	286,10	286,10	1,26	2,61
10+8,00	286,08	286,08	1,27	2,62
10+12,00	286,07	286,07	1,29	2,63
10+16,00	286,05	286,05	1,30	2,65
11+0,00	286,04	286,04	1,31	2,66
11+4,00	286,02	286,02	1,33	2,67
11+8,00	285,99	285,99	1,34	2,69
11+12,00	285,98	285,98	1,35	2,70
11+16,00	285,96	285,96	1,37	2,71
12+0,00	285,95	285,95	1,38	2,73
12+4,00	285,93	285,93	1,39	2,74
12+8,00	285,90	285,90	1,40	2,75
12+12,00	285,87	285,87	1,41	2,75
12+16,00	285,84	285,84	1,41	2,75
13+0,00	285,80	285,80	1,40	2,74
13+4,00	285,77	285,77	1,39	2,73
13+8,00	285,73	285,73	1,38	2,72
13+12,00	285,70	285,70	1,38	2,72
13+16,00	285,66	285,66	1,37	2,71
14+0,00	285,63	285,63	1,36	2,70
14+4,00	285,59	285,59	1,36	2,70
14+8,00	285,56	285,56	1,35	2,69
14+12,00	285,52	285,52	1,34	2,68
14+16,00	285,48	285,48	1,34	2,68
15+0,00	285,45	285,45	1,33	2,67
15+4,00	285,41	285,41	1,32	2,66
15+8,00	285,38	285,38	1,32	2,65
15+12,00	285,34	285,34	1,31	2,65
15+16,00	285,31	285,31	1,30	2,64
16+0,00	285,27	285,27	1,30	2,63
16+4,00	285,21	285,21	1,27	2,60
16+8,00	285,14	285,14	1,22	2,55
16+12,00	285,03	285,03	1,14	2,48
16+16,00	284,90	284,90	1,04	2,37
17+0,00	284,74	284,74	1,08	2,42
17+4,00	284,55	284,55	1,12	2,46
17+8,00	284,34	284,34	1,14	2,49
17+12,00	284,10	284,10	1,14	2,49
17+16,00	283,86	283,86	1,13	2,48
18+0,00	283,61	283,61	1,12	2,47
18+4,00	283,37	283,37	1,10	2,46
18+8,00	283,13	283,13	1,09	2,45
18+12,00	282,88	282,88	1,08	2,45
18+16,00	282,64	282,64	1,07	2,44
19+0,00	282,40	282,40	1,06	2,43
19+4,00	282,14	282,14	1,03	2,41
19+8,00	281,87	281,87	0,99	2,37
19+12,00	281,59	281,59	0,95	2,33
19+16,00	281,33	281,33	0,92	2,30
20+0,00	281,14	281,14	0,96	2,35
20+4,00	280,96	280,96	1,01	2,40
20+8,00	280,77	280,77	1,06	2,46
20+12,00	280,59	280,59	1,10	2,51
20+16,00	280,40	280,40	1,15	2,56
21+0,00	280,22	280,22	1,20	2,61
21+4,00	280,03	280,03	1,19	2,60
21+8,00	279,85	279,85	1,12	2,54
21+12,00	279,68	279,68	1,07	2,50
21+16,00	279,53	279,53	1,02	2,46
22+0,00	279,38	279,38	0,99	2,44
22+4,00	279,24	279,24	0,96	2,42
22+8,00	279,11	279,11	0,94	2,42
22+12,00	278,99	278,99	0,94	2,42
22+16,00	278,88	278,88	0,94	2,44
23+0,00	278,78	278,78	0,96	2,46
23+4,00	278,70	278,70	0,98	2,49
23+8,00	278,62	278,62	1,02	2,54
23+12,00	278,55	278,55	1,06	2,59
23+16,00	278,49	278,49	1,11	2,66
24+0,00	278,44	278,44	1,18	2,73
24+4,00	278,40	278,40	1,25	2,82
24+8,00	278,37	278,37	1,34	2,91
24+12,00	278,35	278,35	1,43	3,01
24+16,00	278,34	278,34		

GEOMETRIA HORIZONTAL: L = 80,00 m; L = 80,00 m

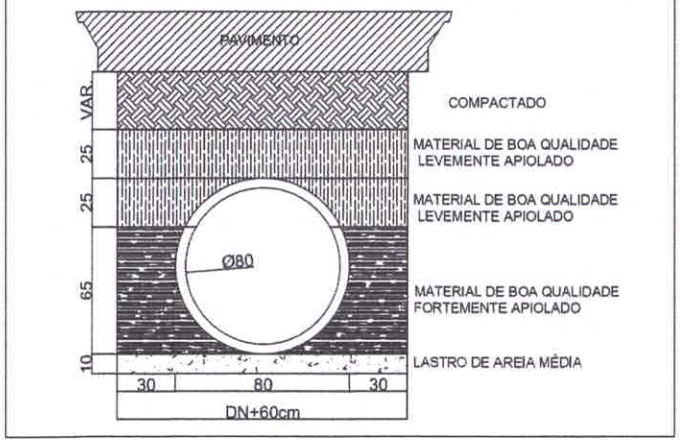

PREFEITURA DE TUCUMÃ	AUTOR DO PROJETO: CLAUDIO RONIZ DE PAULA CREA 25412/D-GF
	RUA / AVENIDA: RUA GRAVIOLA
FASE:	PROJETO EXECUTIVO
ESTUDO:	PROJETO DE DRENAGEM PLANTA / PERFIL LONGITUDINAL
ESCALA: 1:250	DATA: MAR/2024 · SISTEMA DE COORDENADAS: SIRGAS 2000 PCS · PRANCHA: 02/04 · REVISÃO: 00

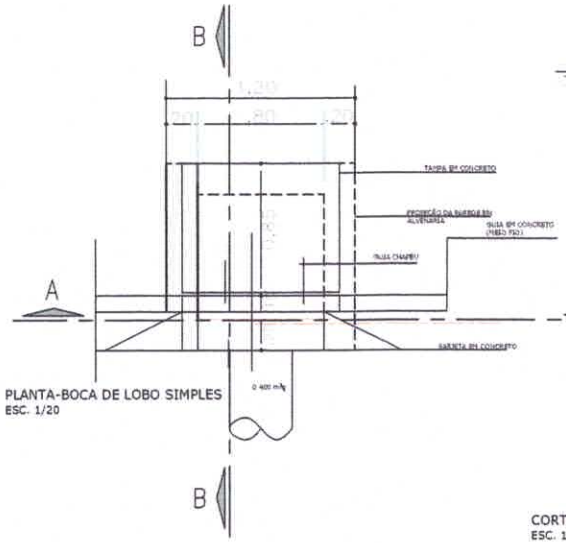

PLANTA-BOCA DE LOBO SIMPLES
ESC. 1/20

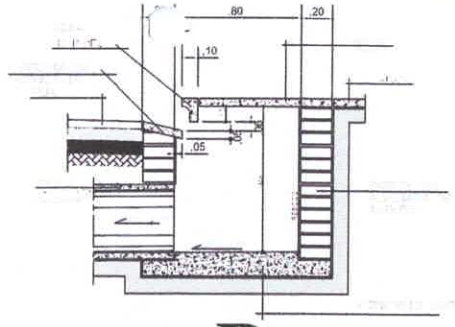

CORTE **B**
ESC. 1/20

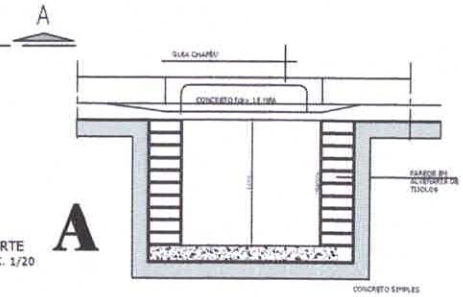

CORTE **A**
ESC. 1/20

ALA BSTC ø 1,00m
Escala 1/20

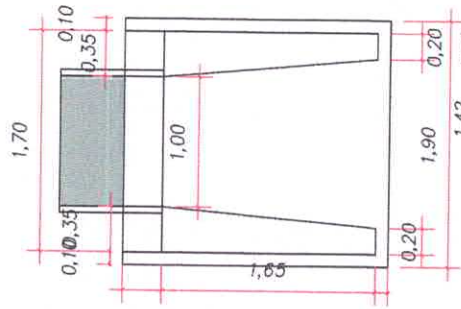

VISTA FRONTAL
Escala 1/20

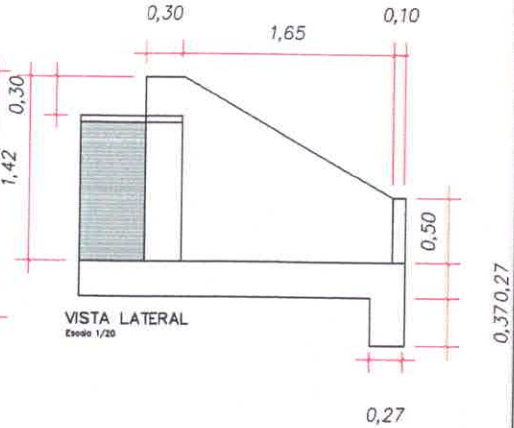

VISTA LATERAL
Escala 1/20

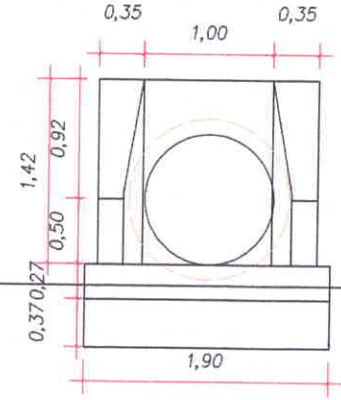

DISSIPADOR DE ENERGIA – PLANTA
Escala 1/20

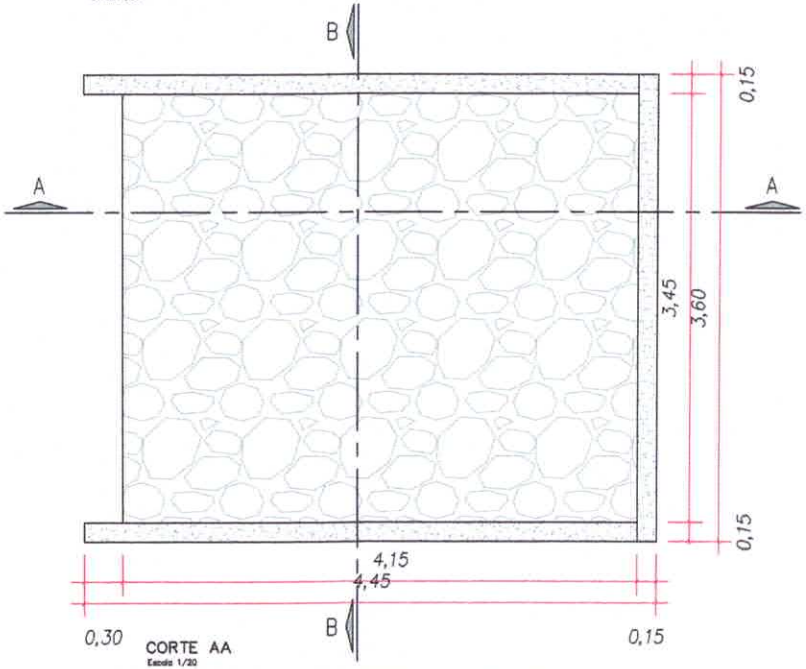

CORTE AA
Escala 1/20

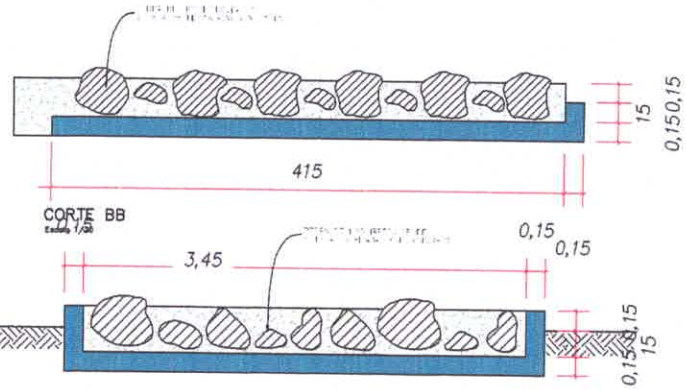

CORTE BB
Escala 1/20

PREFEITURA DE TUCUMÃ	AUTOR DO PROJETO: CLAUDIO RONIZ DE PAULA CREA 25412/D-DF
	RUA / AVENIDA: RUA GRAVIOLA
PROJETO EXECUTIVO	
PROJETO DE DRENAGEM SEÇÕES/ TABELA	
ESCALA 1:20 · DATA MAR/2020 · SISTEMA DE COORDENADAS SIRGAS 2000 IEZ0 · PRANCHA 03/04 · REVISÃO 00	

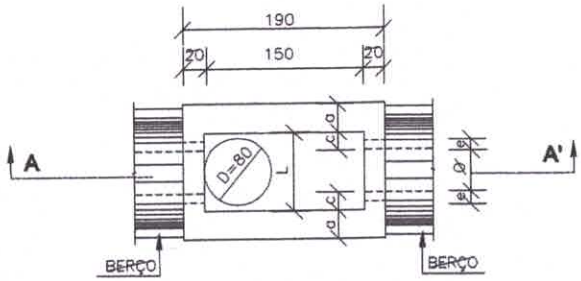

CORTE AA'

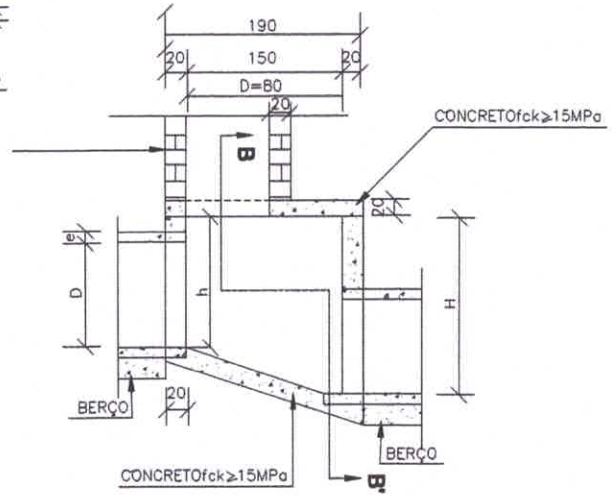

CORTE BB'

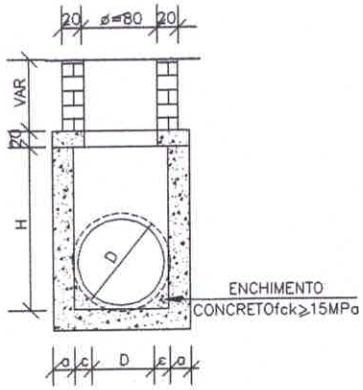

TAMPA DOS POÇOS DE VISITA

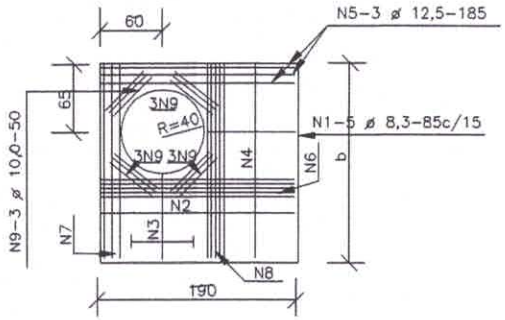

TABELA DE ARMADURAS DA TAMPA

D	POSIÇÃO								
	N1	N2	N3	N4	N5	N6	N7	N8	N9
40	6,3c/15	–	–	6,3c/15	3 ø 12,5	–	3 ø 12,5	4 ø 6,3	12 ø 10
60	6,3c/15	–	–	6,3c/15	3 ø 12,5	–	3 ø 12,5	4 ø 6,3	12 ø 10
80	6,3c/15	–	–	6,3c/15	3 ø 12,5	–	3 ø 12,5	4 ø 6,3	12 ø 10
100	6,3c/15	–	–	6,3c/15	3 ø 12,5	–	3 ø 12,5	4 ø 6,3	12 ø 10
120	6,3c/15	4,0c/12,5	6,3c/20	6,3c/15	3 ø 12,5	4 ø 10	3 ø 12,5	5 ø 6,3	12 ø 10
150	6,3c/15	6,3c/15	6,3c/15	4,0c/15	3 ø 12,5	5 ø 10	3 ø 12,5	6 ø 8,0	12 ø 10

DIMENSÕES E QUANTIDADES APROXIMADAS PARA UMA UNIDADE

CÓDIGO	DIMENSÕES							QUANTIDADES		
	D	a	b	c	h	H	L	FORMAS (m^2)	AÇO (kg)	CONCRETO (m^3)
POÇOS DE VISITA SEM DISPOSITIVO INTERNO DE QUEDA										
PVI01	40	20	130	25	80	80	90	15,05	17,0	1,740
PVI02	60	20	130	15	80	80	90	15,05	17,0	1,670
PVI03	80	25	140	5	100	100	90	16,63	17,5	2,080
PVI04	100	25	150	–	130	130	100	19,64	22,9	2.480
PVI05	120	25	170	–	150	150	120	23,62	25,7	2,890
PVI06	150	25	200	–	180	180	150	30,19	31,6	3,500
POÇOS DE VISITA COM DISPOSITIVO INTERNO DE QUEDA DE 50cm										
PVI07	40	20	130	25	80	130	90	17,85	17,0	2,030
PVI08	60	20	130	15	80	130	90	17,85	17,0	1,970
PVI09	80	25	140	5	100	150	90	19,48	17,5	2,420
PVI10	100	25	150	–	130	180	100	20,57	22,9	2,840
PVI11	120	25	170	–	150	200	120	26,77	25,7	3,270
PVI12	150	25	200	–	180	230	150	33,64	31,6	3,920
POÇOS DE VISITA COM DISPOSITIVO INTERNO DE QUEDA DE 100cm										
PVI13	40	20	130	25	80	180	90	20,65	17,0	2,360
PVI14	60	20	130	15	80	180	90	20,65	17,0	2,300
PVI15	80	25	140	5	100	200	90	22,33	17,5	2,800
PVI16	100	25	150	–	130	230	100	25,54	22,9	3,240
PVI17	120	25	170	–	150	250	120	29,92	25,7	3,690
PVI18	150	25	200	–	180	280	150	37,09	31,6	4,380

NOTAS:

1 – Dimensões em cm;
2 – Bitolas em aço CA-60;
3 – Recobrimento das armaduras 2,5cm;
3 – As quantidades apresentadas não incluem a chaminé.

POÇOS DE VISITA – PV

PREFEITURA DE TUCUMÃ	AUTOR DO PROJETO: CLAUDIO RORIZ DE PAULA CREA 23412/D-DF
	RUA / AVENIDA: RUA GRAVIOLA
PLANO: PROJETO EXECUTIVO	
ENVOLVENTE: PROJETO DE DRENAGEM DETALHE PVs	
ESCALA: 1:25	DATA: MAR/2006
SISTEMA DE COORDENADAS: DATUM: SIRGAS 2000	PRANCHA: 04/04
REVISÃO: 00	

201

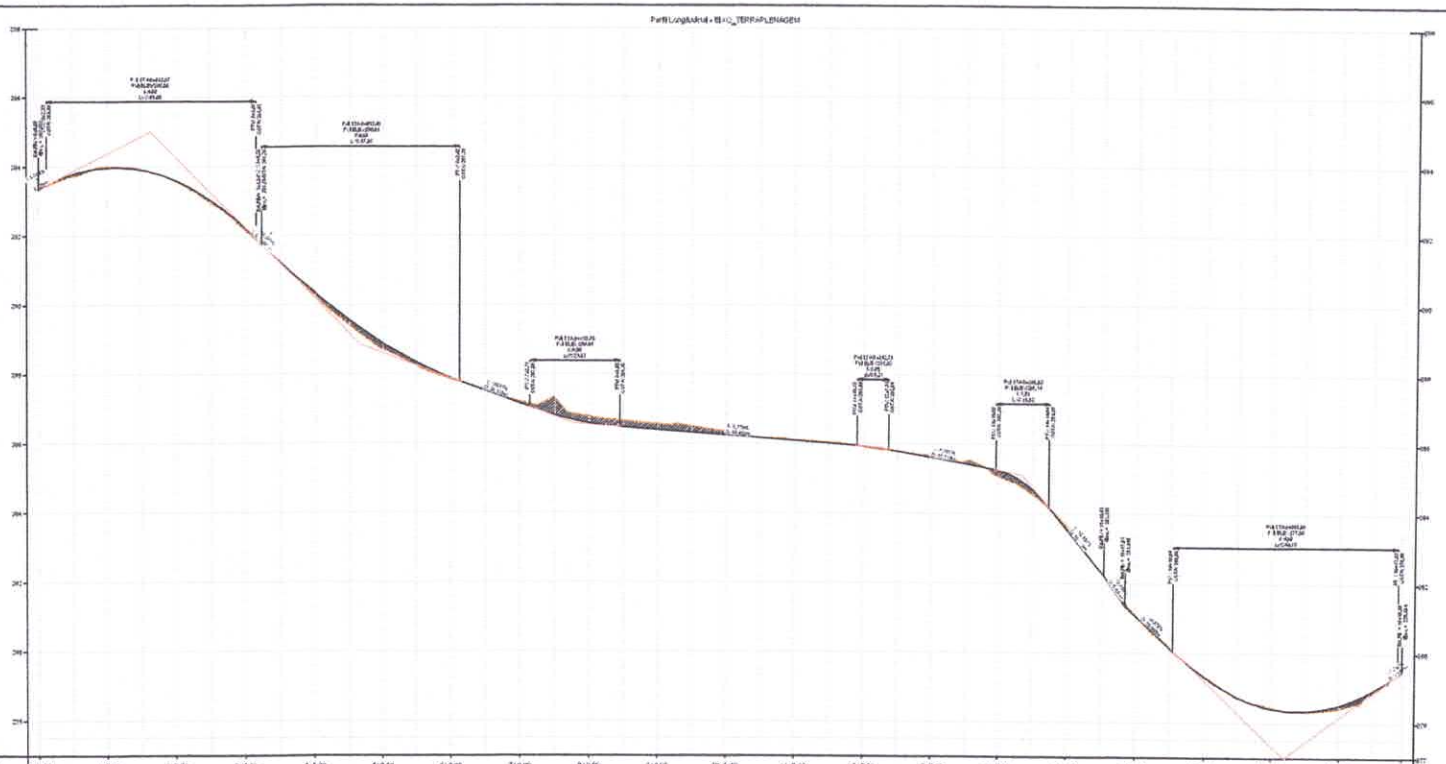

ESTACAS	0+0,00	1+0,00	2+0,00	3+0,00	4+0,00	5+0,00	6+0,00	7+0,00	8+0,00	9+0,00	10+0,00	11+0,00	12+0,00	13+0,00	14+0,00	15+0,00	16+0,00	17+0,00	18+0,00	19+18,33
COTAS DE TERRENO (m)	291,96	292,72	294,69	292,32	291,59	292,96	292,45	291,77	291,22	290,25	289,47	288,71	288,34	287,94	287,53	287,22	286,91	286,78	286,58	286,11
COTAS DE PROJETO TERRAPLENAGEM (m)	291,96	292,78	294,68	292,91	291,59	292,83	292,33	291,28	290,34	289,37	288,49	287,80	287,32	286,85	286,42	286,15	285,88	285,69	285,44	285,03
DIFERENÇA DE COTAS (m)	0,000	0,064	-0,010	-0,411	0,000	0,867	0,882	0,508	0,088	0,125	0,172	0,088	0,024	-0,054	-0,091	-0,107	-0,032	-0,091	-0,140	-0,083
GEOMETRIA HORIZONTAL	RETA																			

291,96	292,75	294,69	292,32	291,59	292,96	292,45	291,77	291,22	290,25	289,47	288,71	288,34	287,94	287,53	287,22	286,91	286,78	286,58	286,11	285,53
291,96	292,78	294,68	292,91	291,59	292,83	292,33	291,28	290,34	289,37	288,49	287,80	287,32	286,85	286,42	286,15	285,88	285,69	285,44	285,03	284,62
0,000	0,064	-0,010	-0,411	0,000	0,867	0,882	0,508	0,088	0,125	0,172	0,088	0,024	-0,054	-0,091	-0,107	-0,032	-0,091	-0,140	-0,083	0,123
RETA																				

285,53	285,71	286,34	286,79	286,54	286,53	286,44	286,12	285,84	285,55	285,99	284,92	285,54	286,79	286,54	286,53	286,44	286,12	285,84	285,55	285,71
284,62	284,81	285,44	286,79	286,44	286,43	286,34	286,02	285,74	285,45	284,99	284,02	285,44	286,79	286,44	286,43	286,34	286,02	285,74	285,45	285,71
0,123	0,138	0,138	-0,000	-0,010	-0,010	-0,000	-0,000	-0,010	-0,010	0,000	0,000	0,000	0,000	0,000	0,000	0,000	0,000	0,000	0,000	0,000
RETA																				

285,71	285,71	285,71	285,71	285,71	285,71	285,71	285,71	285,71	285,71	285,71	285,71	285,71	285,71	285,71	285,71	285,71	285,71	285,71	285,71	285,71
285,71	285,71	285,71	285,71	285,71	285,71	285,71	285,71	285,71	285,71	285,71	285,71	285,71	285,71	285,71	285,71	285,71	285,71	285,71	285,71	285,71
0,000	0,000	0,000	0,000	0,000	0,000	0,000	0,000	0,000	0,000	0,000	0,000	0,000	0,000	0,000	0,000	0,000	0,000	0,000	0,000	0,000
RETA																				

PREFEITURA DE TUCUMÃ	AUTOR DO PROJETO: CLAUDIO RONIZ DE PAULA CREA 2541JDDF
	RUA / AVENIDA: RUA GRAVIOLA
PROJETO EXECUTIVO	
PROJETO DE TERRAPLENAGEM PLANTA / PERFIL LONGITUDINAL	
ESCALA 1:750	DATA MAIO/2022 · REVISÃO DO CORREGADO UPDATE 2020 PDS · PRANCHA 01/04 · REVISÃO 00

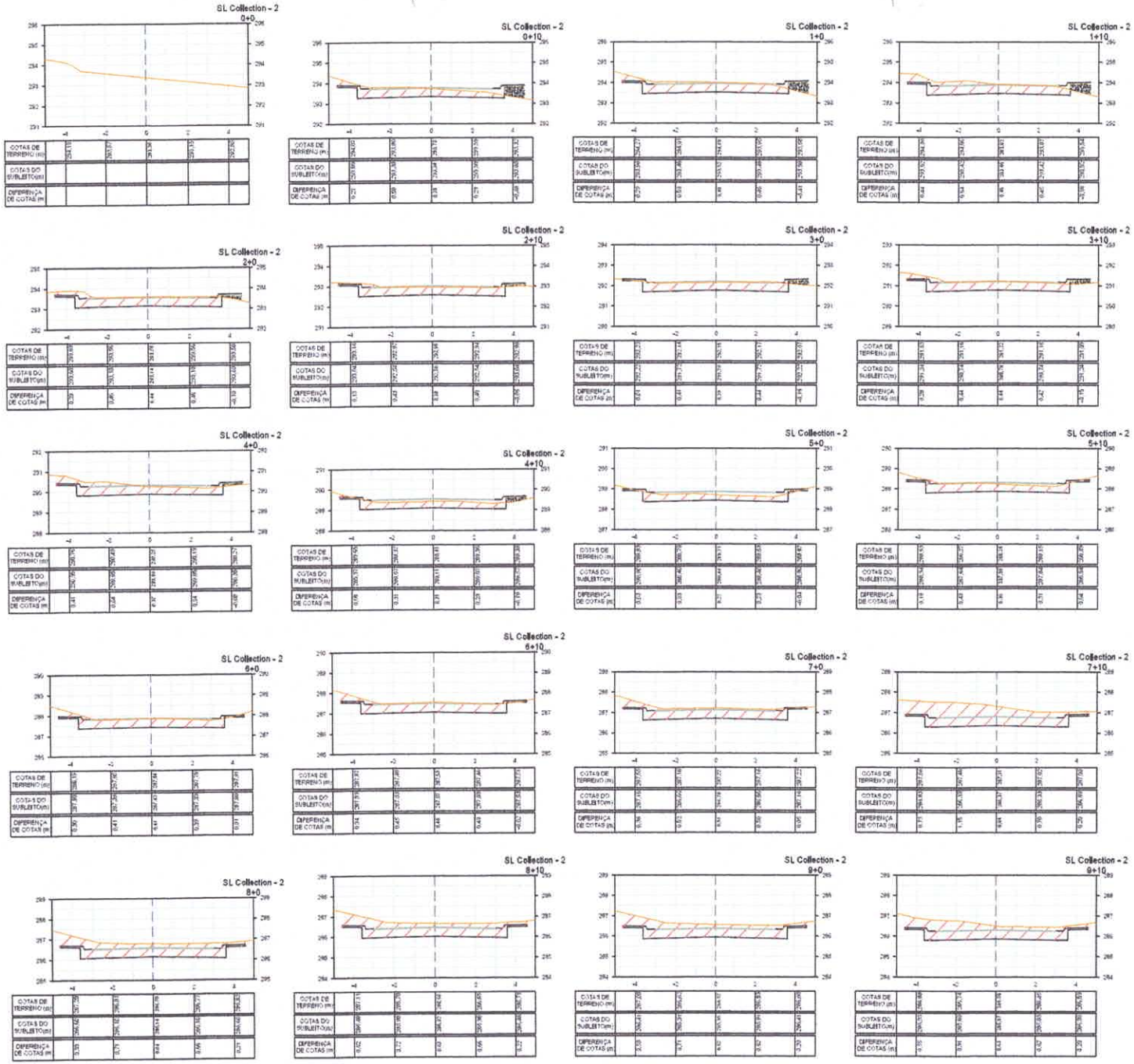

PREFEITURA DE TUCUNÉ	AUTOR DO PROJETO: CLÁUDIO PORTZ DE PAULA CREA 254120ADF
	RUA / AVENIDA: RUA GRAVIOLA
FASE: PROJETO EXECUTIVO	
ESCALA: PROJETO DE TERRAPLENAGEM SEÇÕES/ TABELA	
ESCALA: 1:100	DATA: MAIO/2024 · RESPONSÁVEL TÉCNICO: CREA-RS 220.723 · PRANCHA: 02/04 · REVISÃO: 00

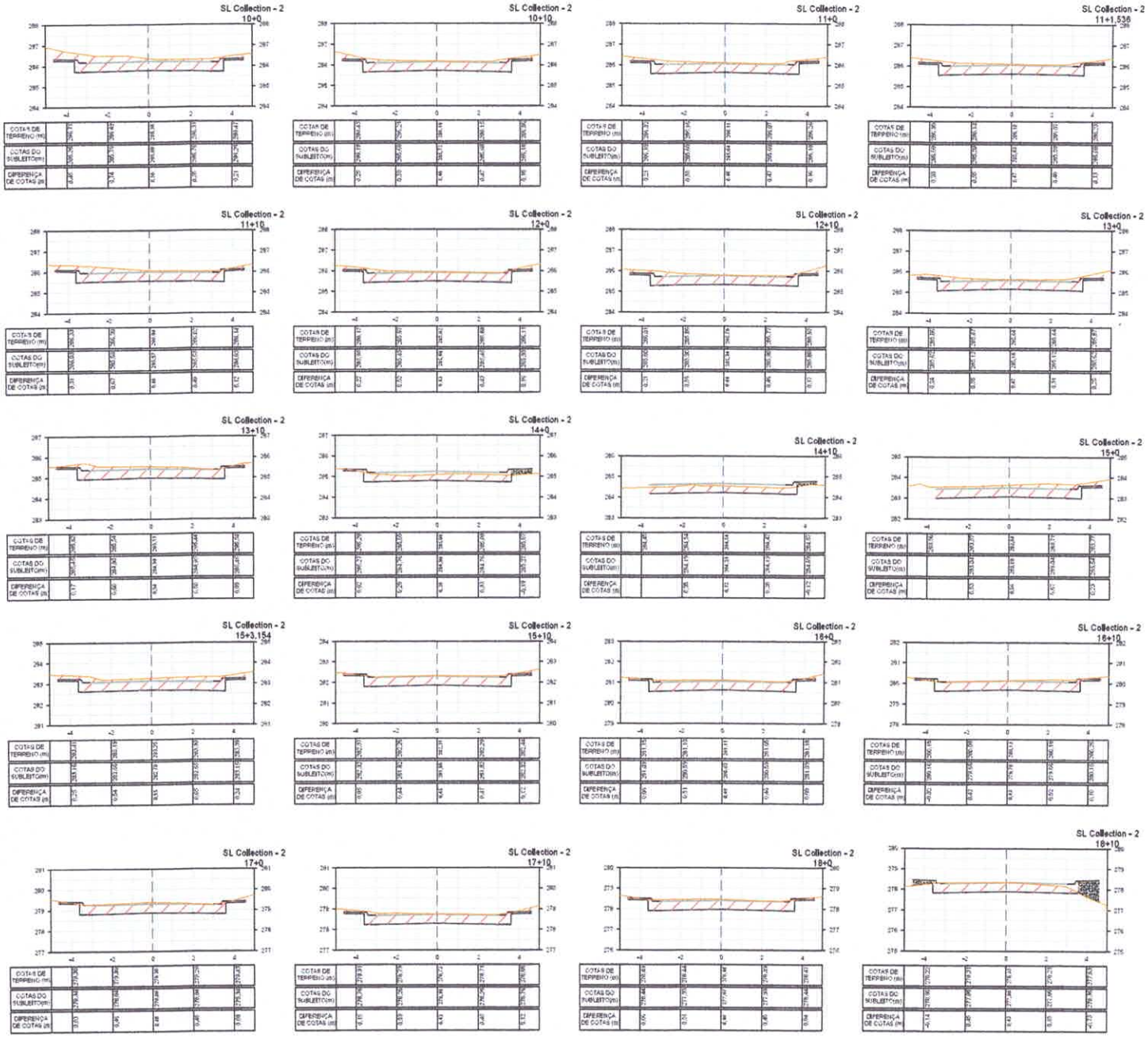

PREFEITURA DE TUCURUÍ	AUTOR DO PROJETO: CLAUDIO RONIZ DE PAULA CREA: 2541-D-DF
	RUA / AVENIDA: RUA GRAVIOLA
FASE: PROJETO EXECUTIVO	
ESPECIFICAÇÃO: PROJETO DE TERRAPLENAGEM SEÇÕES/ TABELA	
ESCALA: 1:100	DATA: MAR/2009
SISTEMA DE COORDENADAS: SIRGAS 2000 FUSO	PRANCHA: 03/04
REVISÃO: 00	

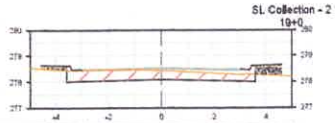

COTAS DE TERRENO (m)	279.40	279.40	279.42	279.42	279.35
COTAS DO SUBLEITO (m)	279.53	279.53	279.57	279.55	279.53
DIFERENÇA DE COTAS (m)	-0.13	-0.12	-0.15	-0.13	-0.18

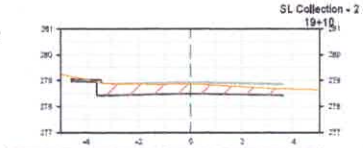

COTAS DE TERRENO (m)	279.34	279.30	279.37	279.34	279.34
COTAS DO SUBLEITO (m)	279.34	279.40	279.38	279.40	
DIFERENÇA DE COTAS (m)	0.00	-0.10	-0.01	-0.06	

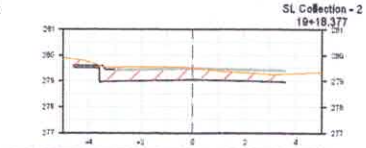

COTAS DE TERRENO (m)	279.73	279.53	279.49	279.51	279.38
COTAS DO SUBLEITO (m)	279.60	279.60	279.64	279.60	
DIFERENÇA DE COTAS (m)	0.13	-0.07	-0.15	-0.09	

VOLUME DE ATERRO DO EIXO EIXO_TERRAPLENAGEM

ESTACA	ÁREA (m²)	VOLUME (m³)	VOLUME ACUMULADO (m³)
0+0,00	0,00	0,00	0,00
0+5,00	0,00	0,00	0,00
0+10,00	0,00	0,00	0,00
0+15,00	0,00	0,00	0,00
0+20,00	0,00	0,00	0,00
0+25,00	0,00	0,00	0,00
0+30,00	0,00	0,00	0,00
0+35,00	0,00	0,00	0,00
0+40,00	0,00	0,00	0,00
0+45,00	0,00	0,00	0,00
0+50,00	0,00	0,00	0,00
0+55,00	0,00	0,00	0,00
0+60,00	0,00	0,00	0,00
0+65,00	0,00	0,00	0,00
0+70,00	0,00	0,00	0,00
0+75,00	0,00	0,00	0,00
0+80,00	0,00	0,00	0,00
0+85,00	0,00	0,00	0,00
0+90,00	0,00	0,00	0,00
0+95,00	0,00	0,00	0,00
0+100,00	0,00	0,00	0,00
0+105,00	0,00	0,00	0,00
0+110,00	0,00	0,00	0,00
0+115,00	0,00	0,00	0,00
0+120,00	0,00	0,00	0,00
0+125,00	0,00	0,00	0,00
0+130,00	0,00	0,00	0,00
0+135,00	0,00	0,00	0,00
0+140,00	0,00	0,00	0,00
0+145,00	0,00	0,00	0,00
0+150,00	0,00	0,00	0,00
0+155,00	0,00	0,00	0,00
0+160,00	0,00	0,00	0,00
0+165,00	0,00	0,00	0,00
0+170,00	0,00	0,00	0,00
0+175,00	0,00	0,00	0,00
0+180,00	0,00	0,00	0,00
0+185,00	0,00	0,00	0,00
0+190,00	0,00	0,00	0,00
0+195,00	0,00	0,00	0,00
0+200,00	0,00	0,00	0,00
0+205,00	0,00	0,00	0,00
0+210,00	0,00	0,00	0,00
0+215,00	0,00	0,00	0,00
0+220,00	0,00	0,00	0,00
0+225,00	0,00	0,00	0,00
0+230,00	0,00	0,00	0,00
0+235,00	0,00	0,00	0,00
0+240,00	0,00	0,00	0,00
0+245,00	0,00	0,00	0,00
0+250,00	0,00	0,00	0,00
0+255,00	0,00	0,00	0,00
0+260,00	0,00	0,00	0,00
0+265,00	0,00	0,00	0,00
0+270,00	0,00	0,00	0,00
0+275,00	0,00	0,00	0,00
0+280,00	0,00	0,00	0,00
0+285,00	0,00	0,00	0,00
0+290,00	0,00	0,00	0,00
0+295,00	0,00	0,00	0,00
0+300,00	0,00	0,00	0,00
0+305,00	0,00	0,00	0,00
0+310,00	0,00	0,00	0,00
0+315,00	0,00	0,00	0,00
0+320,00	0,00	0,00	0,00
0+325,00	0,00	0,00	0,00
0+330,00	0,00	0,00	0,00
0+335,00	0,00	0,00	0,00
0+340,00	0,00	0,00	0,00
0+345,00	0,00	0,00	0,00
0+350,00	0,00	0,00	0,00
0+355,00	0,00	0,00	0,00
0+360,00	0,00	0,00	0,00
0+365,00	0,00	0,00	0,00
0+370,00	0,00	0,00	0,00
0+375,00	0,00	0,00	0,00
0+380,00	0,00	0,00	0,00
0+385,00	0,00	0,00	0,00
0+390,00	0,00	0,00	0,00
0+395,00	0,00	0,00	0,00
0+400,00	0,00	0,00	0,00
0+405,00	0,00	0,00	0,00
0+410,00	0,00	0,00	0,00
0+415,00	0,00	0,00	0,00
0+420,00	0,00	0,00	0,00
0+425,00	0,00	0,00	0,00
0+430,00	0,00	0,00	0,00
0+435,00	0,00	0,00	0,00
0+440,00	0,00	0,00	0,00
0+445,00	0,00	0,00	0,00
0+450,00	0,00	0,00	0,00
0+455,00	0,00	0,00	0,00
0+460,00	0,00	0,00	0,00
0+465,00	0,00	0,00	0,00
0+470,00	0,00	0,00	0,00
0+475,00	0,00	0,00	0,00
0+480,00	0,00	0,00	0,00
0+485,00	0,00	0,00	0,00
0+490,00	0,00	0,00	0,00
0+495,00	0,00	0,00	0,00
0+500,00	0,00	0,00	0,00

VOLUME DE CORTE DO EIXO EIXO_TERRAPLENAGEM

ESTACA	ÁREA (m²)	VOLUME (m³)	VOLUME ACUMULADO (m³)
0+0,00	0,00	0,00	0,00
0+5,00	0,00	0,00	0,00
0+10,00	0,00	0,00	0,00
0+15,00	0,00	0,00	0,00
0+20,00	0,00	0,00	0,00
0+25,00	0,00	0,00	0,00
0+30,00	0,00	0,00	0,00
0+35,00	0,00	0,00	0,00
0+40,00	0,00	0,00	0,00
0+45,00	0,00	0,00	0,00
0+50,00	0,00	0,00	0,00
0+55,00	0,00	0,00	0,00
0+60,00	0,00	0,00	0,00
0+65,00	0,00	0,00	0,00
0+70,00	0,00	0,00	0,00
0+75,00	0,00	0,00	0,00
0+80,00	0,00	0,00	0,00
0+85,00	0,00	0,00	0,00
0+90,00	0,00	0,00	0,00
0+95,00	0,00	0,00	0,00
0+100,00	0,00	0,00	0,00
0+105,00	0,00	0,00	0,00
0+110,00	0,00	0,00	0,00
0+115,00	0,00	0,00	0,00
0+120,00	0,00	0,00	0,00
0+125,00	0,00	0,00	0,00
0+130,00	0,00	0,00	0,00
0+135,00	0,00	0,00	0,00
0+140,00	0,00	0,00	0,00
0+145,00	0,00	0,00	0,00
0+150,00	0,00	0,00	0,00
0+155,00	0,00	0,00	0,00
0+160,00	0,00	0,00	0,00
0+165,00	0,00	0,00	0,00
0+170,00	0,00	0,00	0,00
0+175,00	0,00	0,00	0,00
0+180,00	0,00	0,00	0,00
0+185,00	0,00	0,00	0,00
0+190,00	0,00	0,00	0,00
0+195,00	0,00	0,00	0,00
0+200,00	0,00	0,00	0,00
0+205,00	0,00	0,00	0,00
0+210,00	0,00	0,00	0,00
0+215,00	0,00	0,00	0,00
0+220,00	0,00	0,00	0,00
0+225,00	0,00	0,00	0,00
0+230,00	0,00	0,00	0,00
0+235,00	0,00	0,00	0,00
0+240,00	0,00	0,00	0,00
0+245,00	0,00	0,00	0,00
0+250,00	0,00	0,00	0,00
0+255,00	0,00	0,00	0,00
0+260,00	0,00	0,00	0,00
0+265,00	0,00	0,00	0,00
0+270,00	0,00	0,00	0,00
0+275,00	0,00	0,00	0,00
0+280,00	0,00	0,00	0,00
0+285,00	0,00	0,00	0,00
0+290,00	0,00	0,00	0,00
0+295,00	0,00	0,00	0,00
0+300,00	0,00	0,00	0,00
0+305,00	0,00	0,00	0,00
0+310,00	0,00	0,00	0,00
0+315,00	0,00	0,00	0,00
0+320,00	0,00	0,00	0,00
0+325,00	0,00	0,00	0,00
0+330,00	0,00	0,00	0,00
0+335,00	0,00	0,00	0,00
0+340,00	0,00	0,00	0,00
0+345,00	0,00	0,00	0,00
0+350,00	0,00	0,00	0,00
0+355,00	0,00	0,00	0,00
0+360,00	0,00	0,00	0,00
0+365,00	0,00	0,00	0,00
0+370,00	0,00	0,00	0,00
0+375,00	0,00	0,00	0,00
0+380,00	0,00	0,00	0,00
0+385,00	0,00	0,00	0,00
0+390,00	0,00	0,00	0,00
0+395,00	0,00	0,00	0,00
0+400,00	0,00	0,00	0,00
0+405,00	0,00	0,00	0,00
0+410,00	0,00	0,00	0,00
0+415,00	0,00	0,00	0,00
0+420,00	0,00	0,00	0,00
0+425,00	0,00	0,00	0,00
0+430,00	0,00	0,00	0,00
0+435,00	0,00	0,00	0,00
0+440,00	0,00	0,00	0,00
0+445,00	0,00	0,00	0,00
0+450,00	0,00	0,00	0,00
0+455,00	0,00	0,00	0,00
0+460,00	0,00	0,00	0,00
0+465,00	0,00	0,00	0,00
0+470,00	0,00	0,00	0,00
0+475,00	0,00	0,00	0,00
0+480,00	0,00	0,00	0,00
0+485,00	0,00	0,00	0,00
0+490,00	0,00	0,00	0,00
0+495,00	0,00	0,00	0,00
0+500,00	0,00	0,00	0,00

VOLUME DE BASE DO EIXO EIXO_TERRAPLENAGEM

ESTACA	ÁREA (m²)	VOLUME (m³)	VOLUME ACUMULADO (m³)
0+0,00	0,00	0,00	0,00
0+5,00	0,00	0,00	0,00
0+10,00	0,00	0,00	0,00
0+15,00	0,00	0,00	0,00
0+20,00	0,00	0,00	0,00
0+25,00	0,00	0,00	0,00
0+30,00	0,00	0,00	0,00
0+35,00	0,00	0,00	0,00
0+40,00	0,00	0,00	0,00
0+45,00	0,00	0,00	0,00
0+50,00	0,00	0,00	0,00
0+55,00	0,00	0,00	0,00
0+60,00	0,00	0,00	0,00
0+65,00	0,00	0,00	0,00
0+70,00	0,00	0,00	0,00
0+75,00	0,00	0,00	0,00
0+80,00	0,00	0,00	0,00
0+85,00	0,00	0,00	0,00
0+90,00	0,00	0,00	0,00
0+95,00	0,00	0,00	0,00
0+100,00	0,00	0,00	0,00
0+105,00	0,00	0,00	0,00
0+110,00	0,00	0,00	0,00
0+115,00	0,00	0,00	0,00
0+120,00	0,00	0,00	0,00
0+125,00	0,00	0,00	0,00
0+130,00	0,00	0,00	0,00
0+135,00	0,00	0,00	0,00
0+140,00	0,00	0,00	0,00
0+145,00	0,00	0,00	0,00
0+150,00	0,00	0,00	0,00
0+155,00	0,00	0,00	0,00
0+160,00	0,00	0,00	0,00
0+165,00	0,00	0,00	0,00
0+170,00	0,00	0,00	0,00
0+175,00	0,00	0,00	0,00
0+180,00	0,00	0,00	0,00
0+185,00	0,00	0,00	0,00
0+190,00	0,00	0,00	0,00
0+195,00	0,00	0,00	0,00
0+200,00	0,00	0,00	0,00
0+205,00	0,00	0,00	0,00
0+210,00	0,00	0,00	0,00
0+215,00	0,00	0,00	0,00
0+220,00	0,00	0,00	0,00
0+225,00	0,00	0,00	0,00
0+230,00	0,00	0,00	0,00
0+235,00	0,00	0,00	0,00
0+240,00	0,00	0,00	0,00
0+245,00	0,00	0,00	0,00
0+250,00	0,00	0,00	0,00
0+255,00	0,00	0,00	0,00
0+260,00	0,00	0,00	0,00
0+265,00	0,00	0,00	0,00
0+270,00	0,00	0,00	0,00
0+275,00	0,00	0,00	0,00
0+280,00	0,00	0,00	0,00
0+285,00	0,00	0,00	0,00
0+290,00	0,00	0,00	0,00
0+295,00	0,00	0,00	0,00
0+300,00	0,00	0,00	0,00
0+305,00	0,00	0,00	0,00
0+310,00	0,00	0,00	0,00
0+315,00	0,00	0,00	0,00
0+320,00	0,00	0,00	0,00
0+325,00	0,00	0,00	0,00
0+330,00	0,00	0,00	0,00
0+335,00	0,00	0,00	0,00
0+340,00	0,00	0,00	0,00
0+345,00	0,00	0,00	0,00
0+350,00	0,00	0,00	0,00
0+355,00	0,00	0,00	0,00
0+360,00	0,00	0,00	0,00
0+365,00	0,00	0,00	0,00
0+370,00	0,00	0,00	0,00
0+375,00	0,00	0,00	0,00
0+380,00	0,00	0,00	0,00
0+385,00	0,00	0,00	0,00
0+390,00	0,00	0,00	0,00
0+395,00	0,00	0,00	0,00
0+400,00	0,00	0,00	0,00
0+405,00	0,00	0,00	0,00
0+410,00	0,00	0,00	0,00
0+415,00	0,00	0,00	0,00
0+420,00	0,00	0,00	0,00
0+425,00	0,00	0,00	0,00
0+430,00	0,00	0,00	0,00
0+435,00	0,00	0,00	0,00
0+440,00	0,00	0,00	0,00
0+445,00	0,00	0,00	0,00
0+450,00	0,00	0,00	0,00
0+455,00	0,00	0,00	0,00
0+460,00	0,00	0,00	0,00
0+465,00	0,00	0,00	0,00
0+470,00	0,00	0,00	0,00
0+475,00	0,00	0,00	0,00
0+480,00	0,00	0,00	0,00
0+485,00	0,00	0,00	0,00
0+490,00	0,00	0,00	0,00
0+495,00	0,00	0,00	0,00
0+500,00	0,00	0,00	0,00

VOLUME DE SUBBASE DO EIXO EIXO_TERRAPLENAGEM

ESTACA	ÁREA (m²)	VOLUME (m³)	VOLUME ACUMULADO (m³)
0+0,00	0,00	0,00	0,00
0+5,00	0,00	0,00	0,00
0+10,00	0,00	0,00	0,00
0+15,00	0,00	0,00	0,00
0+20,00	0,00	0,00	0,00
0+25,00	0,00	0,00	0,00
0+30,00	0,00	0,00	0,00
0+35,00	0,00	0,00	0,00
0+40,00	0,00	0,00	0,00
0+45,00	0,00	0,00	0,00
0+50,00	0,00	0,00	0,00
0+55,00	0,00	0,00	0,00
0+60,00	0,00	0,00	0,00
0+65,00	0,00	0,00	0,00
0+70,00	0,00	0,00	0,00
0+75,00	0,00	0,00	0,00
0+80,00	0,00	0,00	0,00
0+85,00	0,00	0,00	0,00
0+90,00	0,00	0,00	0,00
0+95,00	0,00	0,00	0,00
0+100,00	0,00	0,00	0,00
0+105,00	0,00	0,00	0,00
0+110,00	0,00	0,00	0,00
0+115,00	0,00	0,00	0,00
0+120,00	0,00	0,00	0,00
0+125,00	0,00	0,00	0,00
0+130,00	0,00	0,00	0,00
0+135,00	0,00	0,00	0,00
0+140,00	0,00	0,00	0,00
0+145,00	0,00	0,00	0,00
0+150,00	0,00	0,00	0,00
0+155,00	0,00	0,00	0,00
0+160,00	0,00	0,00	0,00
0+165,00	0,00	0,00	0,00
0+170,00	0,00	0,00	0,00
0+175,00	0,00	0,00	0,00
0+180,00	0,00	0,00	0,00
0+185,00	0,00	0,00	0,00
0+190,00	0,00	0,00	0,00
0+195,00	0,00	0,00	0,00
0+200,00	0,00	0,00	0,00
0+205,00	0,00	0,00	0,00
0+210,00	0,00	0,00	0,00
0+215,00	0,00	0,00	0,00
0+220,00	0,00	0,00	0,00
0+225,00	0,00	0,00	0,00
0+230,00	0,00	0,00	0,00
0+235,00	0,00	0,00	0,00
0+240,00	0,00	0,00	0,00
0+245,00	0,00	0,00	0,00
0+250,00	0,00	0,00	0,00
0+255,00	0,00	0,00	0,00
0+260,00	0,00	0,00	0,00
0+265,00	0,00	0,00	0,00
0+270,00	0,00	0,00	0,00
0+275,00	0,00	0,00	0,00
0+280,00	0,00	0,00	0,00
0+285,00	0,00	0,00	0,00
0+290,00	0,00	0,00	0,00
0+295,00	0,00	0,00	0,00
0+300,00	0,00	0,00	0,00
0+305,00	0,00	0,00	0,00
0+310,00	0,00	0,00	0,00
0+315,00	0,00	0,00	0,00
0+320,00	0,00	0,00	0,00
0+325,00	0,00	0,00	0,00
0+330,00	0,00	0,00	0,00
0+335,00	0,00	0,00	0,00
0+340,00	0,00	0,00	0,00
0+345,00	0,00	0,00	0,00
0+350,00	0,00	0,00	0,00
0+355,00	0,00	0,00	0,00
0+360,00	0,00	0,00	0,00
0+365,00	0,00	0,00	0,00
0+370,00	0,00	0,00	0,00
0+375,00	0,00	0,00	0,00
0+380,00	0,00	0,00	0,00
0+385,00	0,00	0,00	0,00
0+390,00	0,00	0,00	0,00
0+395,00	0,00	0,00	0,00
0+400,00	0,00	0,00	0,00
0+405,00	0,00	0,00	0,00
0+410,00	0,00	0,00	0,00
0+415,00	0,00	0,00	0,00
0+420,00	0,00	0,00	0,00
0+425,00	0,00	0,00	0,00
0+430,00	0,00	0,00	0,00
0+435,00	0,00	0,00	0,00
0+440,00	0,00	0,00	0,00
0+445,00	0,00	0,00	0,00
0+450,00	0,00	0,00	0,00
0+455,00	0,00	0,00	0,00
0+460,00	0,00	0,00	0,00
0+465,00	0,00	0,00	0,00
0+470,00	0,00	0,00	0,00
0+475,00	0,00	0,00	0,00
0+480,00	0,00	0,00	0,00
0+485,00	0,00	0,00	0,00
0+490,00	0,00	0,00	0,00
0+495,00	0,00	0,00	0,00
0+500,00	0,00	0,00	0,00

VOLUME DE MEIO FIO SARJETA DO EIXO EIXO_TERRAPLENAGEM

ESTACA	ÁREA (m²)	VOLUME (m³)	VOLUME ACUMULADO (m³)
0+0,00	0,00	0,00	0,00
0+5,00	0,00	0,00	0,00
0+10,00	0,00	0,00	0,00
0+15,00	0,00	0,00	0,00
0+20,00	0,00	0,00	0,00
0+25,00	0,00	0,00	0,00
0+30,00	0,00	0,00	0,00
0+35,00	0,00	0,00	0,00
0+40,00	0,00	0,00	0,00
0+45,00	0,00	0,00	0,00
0+50,00	0,00	0,00	0,00
0+55,00	0,00	0,00	0,00
0+60,00	0,00	0,00	0,00
0+65,00	0,00	0,00	0,00
0+70,00	0,00	0,00	0,00
0+75,00	0,00	0,00	0,00
0+80,00	0,00	0,00	0,00
0+85,00	0,00	0,00	0,00
0+90,00	0,00	0,00	0,00
0+95,00	0,00	0,00	0,00
0+100,00	0,00	0,00	0,00
0+105,00	0,00	0,00	0,00
0+110,00	0,00	0,00	0,00
0+115,00	0,00	0,00	0,00
0+120,00	0,00	0,00	0,00
0+125,00	0,00	0,00	0,00
0+130,00	0,00	0,00	0,00
0+135,00	0,00	0,00	0,00
0+140,00	0,00	0,00	0,00
0+145,00	0,00	0,00	0,00
0+150,00	0,00	0,00	0,00
0+155,00	0,00	0,00	0,00
0+160,00	0,00	0,00	0,00
0+165,00	0,00	0,00	0,00
0+170,00	0,00	0,00	0,00
0+175,00	0,00	0,00	0,00
0+180,00	0,00	0,00	0,00
0+185,00	0,00	0,00	0,00
0+190,00	0,00	0,00	0,00
0+195,00	0,00	0,00	0,00
0+200,00	0,00	0,00	0,00
0+205,00	0,00	0,00	0,00
0+210,00	0,00	0,00	0,00
0+215,00	0,00	0,00	0,00
0+220,00	0,00	0,00	0,00
0+225,00	0,00	0,00	0,00
0+230,00	0,00	0,00	0,00
0+235,00	0,00	0,00	0,00
0+240,00	0,00	0,00	0,00
0+245,00	0,00	0,00	0,00
0+250,00	0,00	0,00	0,00
0+255,00	0,00	0,00	0,00
0+260,00	0,00	0,00	0,00
0+265,00	0,00	0,00	0,00
0+270,00	0,00	0,00	0,00
0+275,00	0,00	0,00	0,00
0+280,00	0,00	0,00	0,00
0+285,00	0,00	0,00	0,00
0+290,00	0,00	0,00	0,00
0+295,00	0,00	0,00	0,00
0+300,00	0,00	0,00	0,00
0+305,00	0,00	0,00	0,00
0+310,00	0,00	0,00	0,00
0+315,00	0,00	0,00	0,00
0+320,00	0,00	0,00	0,00
0+325,00	0,00	0,00	0,00
0+330,00	0,00	0,00	0,00
0+335,00	0,00	0,00	0,00
0+340,00	0,00	0,00	0,00
0+345,00	0,00	0,00	0,00
0+350,00	0,00	0,00	0,00
0+355,00	0,00	0,00	0,00
0+360,00	0,00	0,00	0,00
0+365,00	0,00	0,00	0,00
0+370,00	0,00	0,00	0,00
0+375,00	0,00	0,00	0,00
0+380,00	0,00	0,00	0,00
0+385,00	0,00	0,00	0,00
0+390,00	0,00	0,00	0,00
0+395,00	0,00	0,00	0,00
0+400,00	0,00	0,00	0,00
0+405,00	0,00	0,00	0,00
0+410,00	0,00	0,00	0,00
0+415,00	0,00	0,00	0,00
0+420,00	0,00	0,00	0,00
0+425,00	0,00	0,00	0,00
0+430,00	0,00	0,00	0,00
0+435,00	0,00	0,00	0,00
0+440,00	0,00	0,00	0,00
0+445,00	0,00	0,00	0,00
0+450,00	0,00	0,00	0,00
0+455,00	0,00	0,00	0,00
0+460,00	0,00	0,00	0,00
0+465,00	0,00	0,00	0,00
0+470,00	0,00	0,00	0,00
0+475,00	0,00	0,00	0,00
0+480,00	0,00	0,00	0,00
0+485,00	0,00	0,00	0,00
0+490,00	0,00	0,00	0,00
0+495,00	0,00	0,00	0,00
0+500,00	0,00	0,00	0,00

VOLUME DE CALÇADA DO EIXO EIXO_TERRAPLENAGEM

ESTACA	ÁREA (m²)	VOLUME (m³)	VOLUME ACUMULADO (m³)
0+0,00	0,00	0,00	0,00
0+5,00	0,00	0,00	0,00
0+10,00	0,00	0,00	0,00
0+15,00	0,00	0,00	0,00
0+20,00	0,00	0,00	0,00
0+25,00	0,00	0,00	0,00
0+30,00	0,00	0,00	0,00
0+35,00	0,00	0,00	0,00
0+40,00	0,00	0,00	0,00
0+45,00	0,00	0,00	0,00
0+50,00	0,00	0,00	0,00
0+55,00	0,00	0,00	0,00
0+60,00	0,00	0,00	0,00
0+65,00	0,00	0,00	0,00
0+70,00	0,00	0,00	0,00
0+75,00	0,00	0,00	0,00
0+80,00	0,00	0,00	0,00
0+85,00	0,00	0,00	0,00
0+90,00	0,00

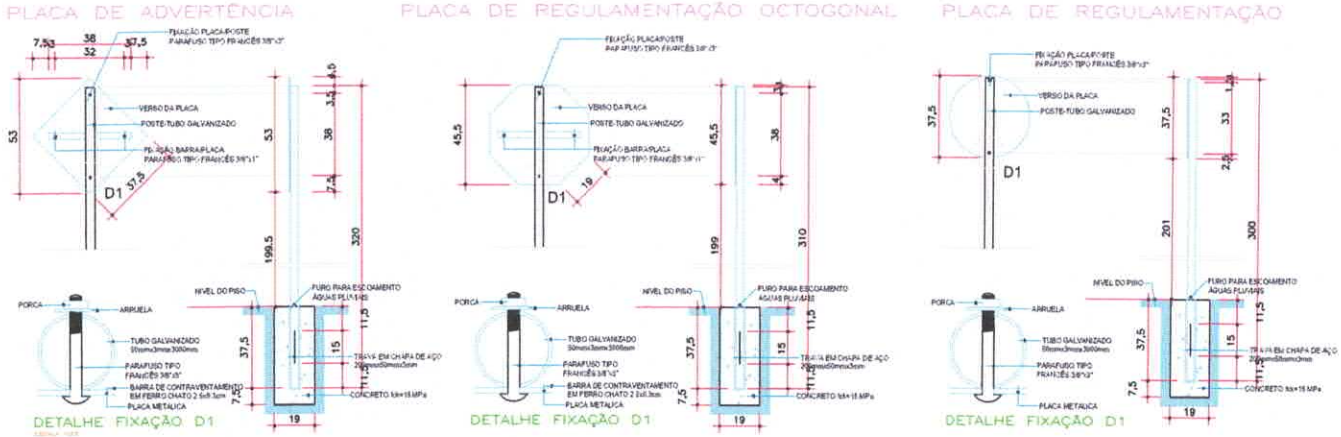

DETALHES – PLACAS
ESCALA 1:20

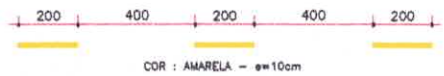

COR : AMARELA – e=10cm

FAIXA TRACEJADA AMARELA
ESCALA 1:100

PREFEITURA DE TUCUMÃ	AUTOR DO PROJETO: CLÁUDIO BORGES DE PAULA CREA 254120-DF
	RUA / AVENIDA: RUA GRAVIOLA
PROJETO EXECUTIVO	
PROJETO DE SINALIZAÇÃO PLANTA / DETALHES	
ESCALA 1:750 / DATA MAIO/2023 / SISTEMA DE COORDENADAS SIRGAS 2000 RGB	PRANCHA 01/01 / REVISÃO 00