NUP: 00000.9.219106/2026

BOCA DE LOBO TRIPLA

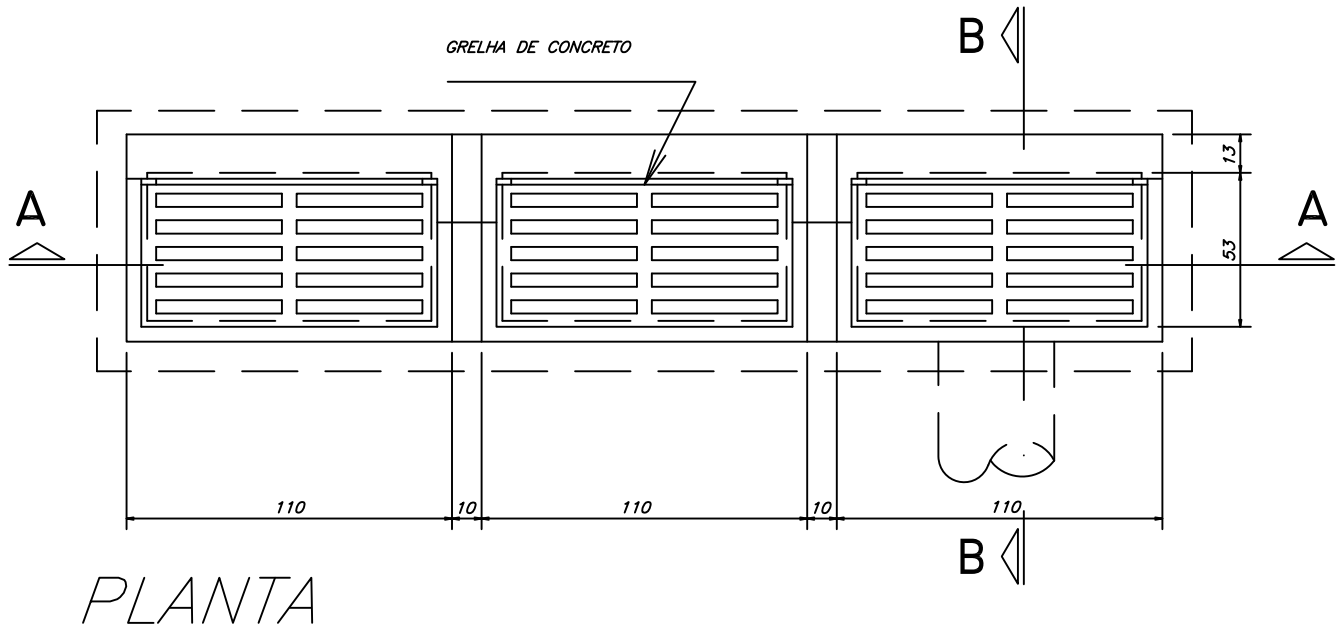

PLANTA

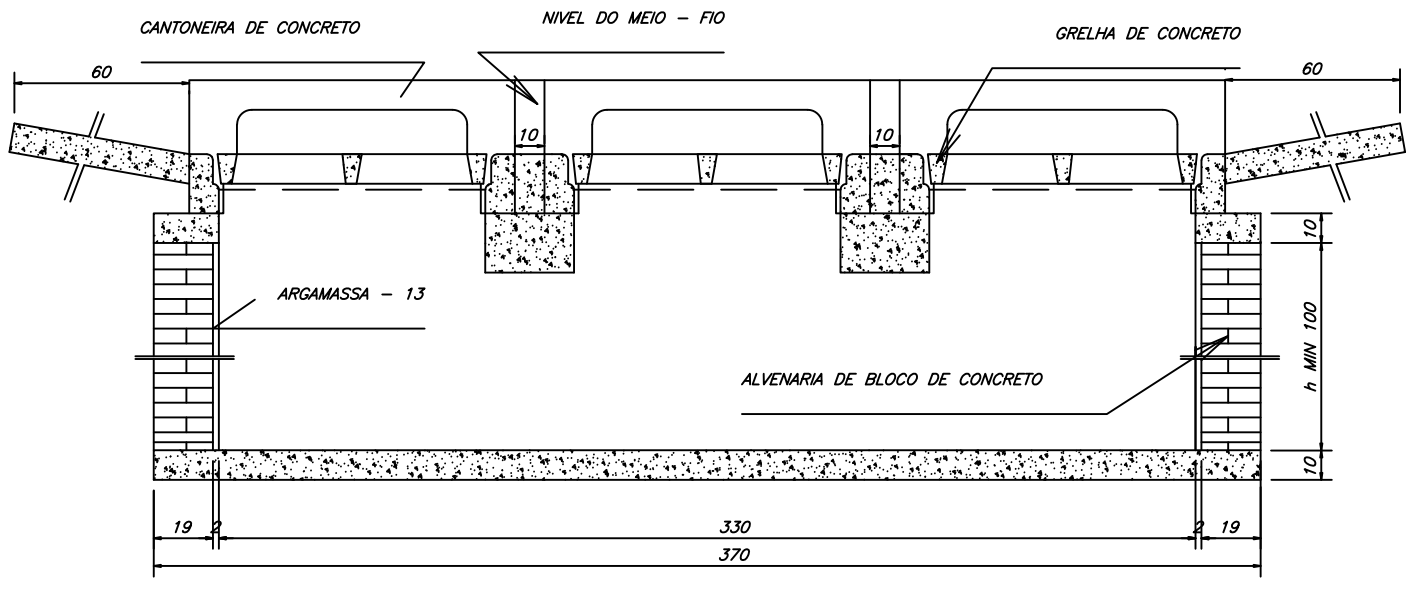

CORTE – AA

PROPRIETÁRIO:

PROJETO:

PREFEITURA MUNICIPAL DE PALMAS-TO
SECRETARIA DE INFRAESTRUTURA E HABITAÇÃO

PROJETO DETALHES DE BOCAS DE LOBO TRIPLA - TIPO		
SITUAÇÃO CORREDOR DE TRANSPORTE – PALMAS/TO	ESCALA 1/25	DATA 2025

Documento assinado eletronicamente por ROSANA RAMOS RABELLO em 15/05/2026 ás 17:11
Conforme Lei Nº 14.063, de 23 de Setembro de 2020.
- Verifique a autenticidade deste documento em https://epalmas.palmas.to.gov.br/cadastroUsuarioExterno/verificacao.aspx informando o código: 85299705

NUP: 00000.9.219106/2026

BOCA DE LOBO TRIPLA

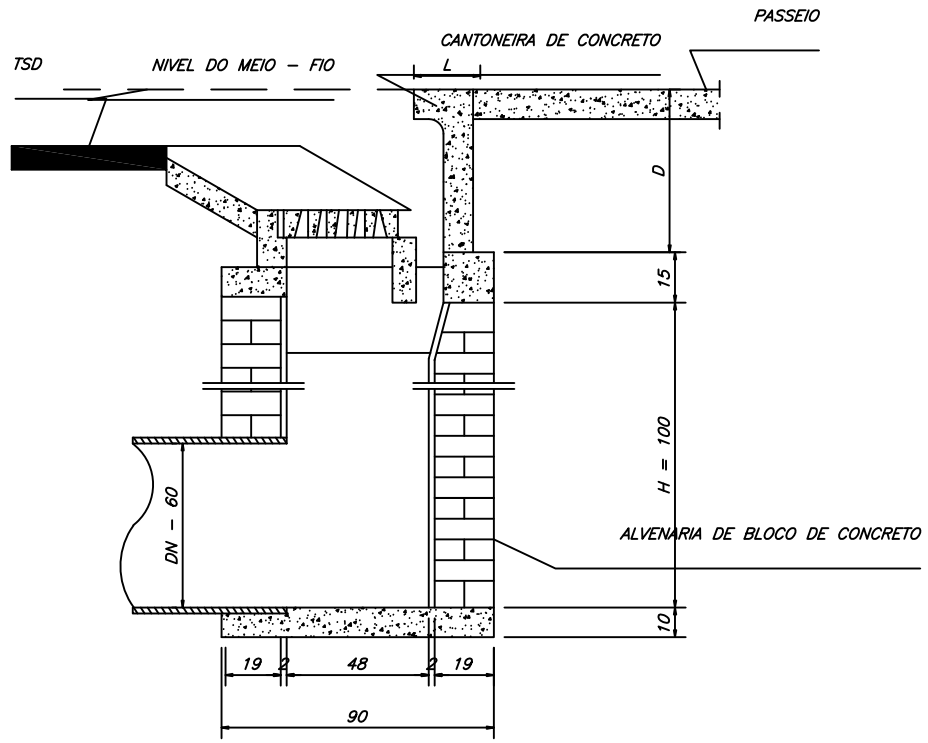

CORTE – BB

QUADRO I CANTONEIRA					
DISCRIMINAÇÃO		DIMENÇÕES (cm)		TOLERÂNCIAS (m)	
		LETRA	VALOR		
ALTURA		A	35	+0,5	–0
LARGURA		L	15	+0,5	–0
ABERTURA		M	9	+0	–0
ESPESSURA	SUPORTER	N	9	+0	–0,5
	LATERAL	P	6	+0	–0

QUADRO II QUADRO OU CAIXILIO				
DISCRIMINAÇÃO	DIMENÇÕES (cm)		TOLERÂNCIAS (m)	
	LETRA	VALOR		
LARGURA INTERNA	I	42,5	+0,5	–0
COMPRIMENTO INTERNO	I/2	100,0	+0,5	–0
ALTURA TOTAL	H	15,0	+0	–0
LARGURA DO APOIO	G	2,5	+0,5	–0
ALTURA DO APOIO	H/I	5,0	+0	–0

PROPRIETÁRIO:

PROJETO:

PREFEITURA MUNICIPAL DE PALMAS-TO
SECRETARIA DE INFRAESTRUTURA E HABITAÇÃO

PROJETO
DETALHES DE BOCAS DE LOBO TRIPLA - TIPO

SITUAÇÃO	ESCALA	DATA
CORREDOR DE TRANSPORTE – PALMAS/TO	1/25	2025

Documento assinado eletronicamente por ROSANA RAMOS RABELLO em 15/05/2026 ás 17:11
Conforme Lei Nº 14.063, de 23 de Setembro de 2020.
- Verifique a autenticidade deste documento em https://epalmas.palmas.to.gov.br/cadastroUsuarioExterno/verificacao.aspx informando o código: 85299705