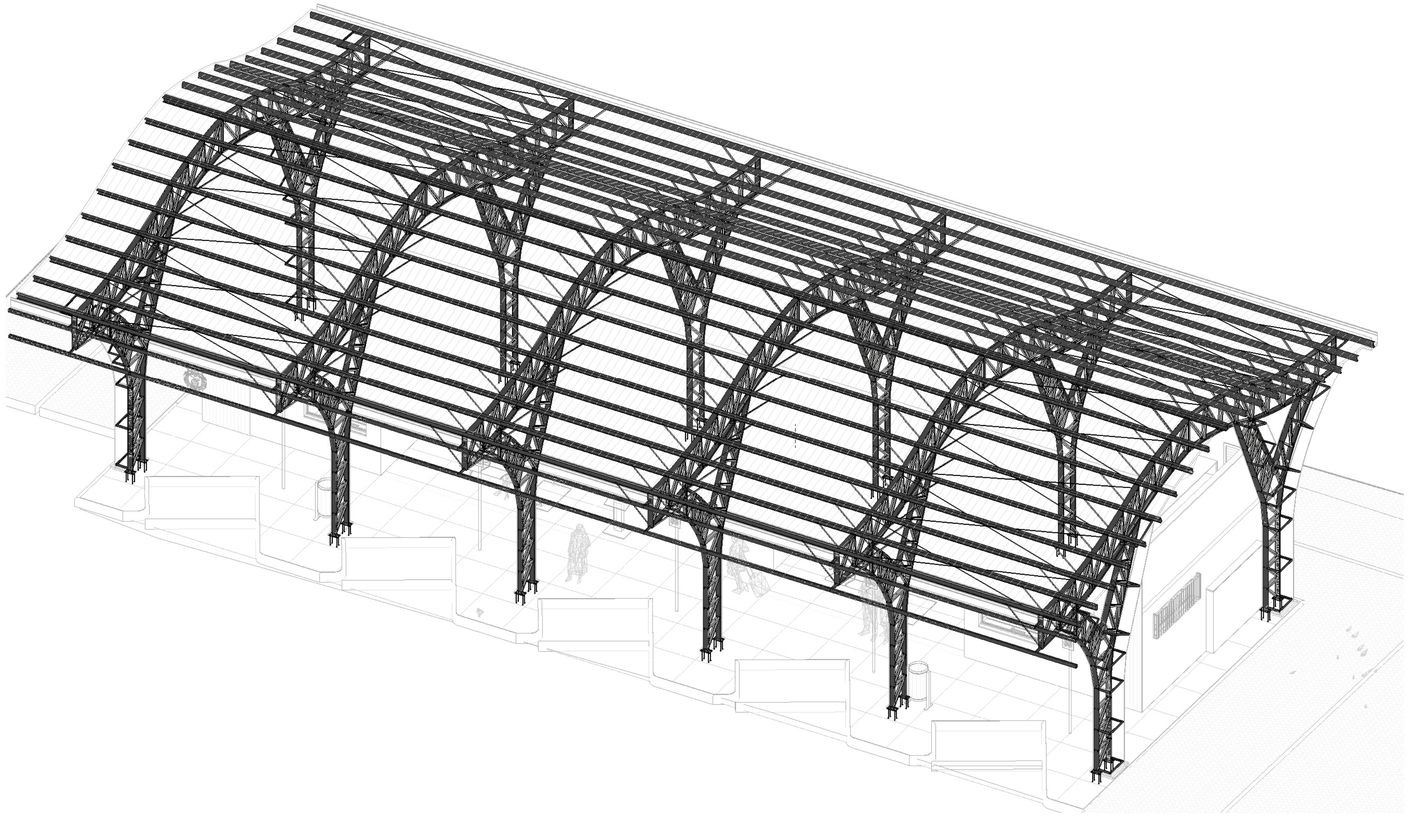

1 PERSPECTIVA 3D - COBERTURA METÁLICA

TABELA RESUMO QUADRO ESTRUTURAL					
TIPO DO PERFIL	MASSA LINEAR (Kg/m)	QUANTIDADE	COMPRIMENTO TOTAL (m)	MATERIA ESTRUTURAL	PESO TOTAL (Kg)
BARRA DE AÇO Ø12,7 mm	0,99	36	210,377	Aço ASTM A36	208,274
L 31,75x31,75x3,18	1,5	200	279,904	Aço ASTM A36	419,856
L 38,1x38,1x4,76 - DIAGONAIS	5,36	251	278,655	Aço ASTM A36	1493,590
L 38,1x38,1x4,76 - DIAGONAIS CENTRO	5,36	24	21,399	Aço ASTM A36	114,697
L 38,1x38,1x4,76 - MONTANTE	5,36	276	223,157	Aço ASTM A36	1196,122
U 127 x 50 x 3.35	5,63	156	393,059	Aço ASTM A36	2212,924
Ue 50 x 25 x 10 x 2	1,63	156	66,323	Aço ASTM A36	108,107
Ue 75 x 40 x 15 x 2	2,65	110	232,066	Aço ASTM A36	614,976
Ue 150 x 60 x 20 x 2.65	6,02	20	599,2	Aço ASTM A36	3607,184
Total geral: 1229			2.304,14		9975,728

TABELA RESUMO PLACA DE BASE								
TIPO	CONTAGEM	COMPRIMENTO DA PLACA DE BASE (mm)	LARGURA DA PLACA DE BASE (mm)	ESPESSURA DA PLACA DE BASE (mm)	COMPRIMENTO DO CHUMBADOR (mm)	DIÂMETRO DO CHUMBADOR (mm)	PESO TOTAL UNITÁRIO(kg)	PESO TOTAL (kg)
PLACA DE BASE 200X200X7mm - 4 CHUMBADORES CB Ø10 X63mm	27	200	200	7	63	10	2,82 kg	76,14
PLACA DE BASE 250X150X10 - 4 BARRAS ROSQUEADA DE Ø13X300mm	24	250	150	10	300	13	7,95 kg	190,8
Total geral: 51								266,94

TABELA RESUMO - CHAPAS				
TIPO	Área	QUANTIDADE	PESO (Kg)	PESO TOTAL (Kg)
CHAPA CF-24 Ø40x0,335cm	0,12 m²	24	3,28 kg	78,80 kg
CHAPA CF-24 100x85x0,63cm	0,85 m²	4	42,04 kg	168,14 kg
CHAPA CF-24 175x100x0,63cm	1,75 m²	8	86,55 kg	692,37 kg
Total : 36				939,32 kg

2 ENGRADAMENTOS PARA CAIXA DE ÁGUA

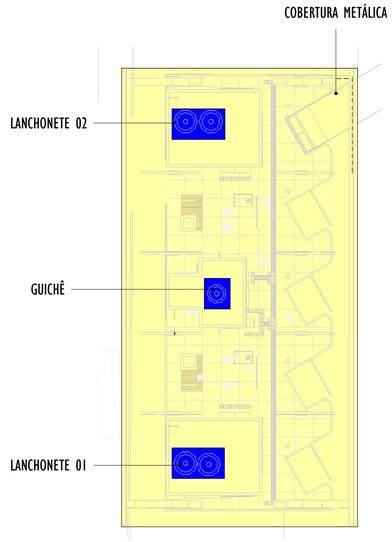

3 MAPA CHAVE

ESCALA: 1 : 200

NOTAS GERAIS:

1 - A OBRA DEVE SER ACOMPANHADA POR PROFISSIONAIS DEVIDAMENTE REGISTRADOS E HABILITADOS NO CREA.
2 - AÇOS ESTRUTURAIS:
2.1 - LAMINADOS ASTM A572 GR50 - 345MPa
2.2 - PERFIS DOBRADOS A FRIO ASTM A36 - 250MPa
2.3 - CHAPAS - A36 - 250 MPa
3 - TRATAMENTO ANTICORROSIVO DAS PEÇAS DE AÇO CONTRA INTEMPÉRIES: PINTURA EM ZARCÃO OU FUNDO SIMILAR EM DUAS DEMÃOS.
4 - MEDIDAS DA ESTRUTURA DE AÇO ESTÃO EM MILÍMETROS CONFORME NBR 8800.
5 - NÃO É PERMITIDA QUALQUER ALTERAÇÃO NOS ELEMENTOS ESTRUTURAIS SEM PRÉVIA CONSULTA E APROVAÇÃO DESTE CALCULISTA.
6 - QUALQUER ALTERAÇÃO ESTRUTURAL DEVE SER OBJETO DE ESTUDO, REGISTRO EM CADERNO DE OBRAS E ANOTAÇÃO DE RESPONSABILIDADE TÉCNICA.
7 - LIGAÇÃO ENTRE PERFIS DOS METÁLICOS EM SOLDA INDICADA EM PROJETO, (QUANDO NÃO INFORMADO UTILIZAR CORDÃO DE SOLDA IGUAL A MENOR ESPESSURA DAS CHAPAS UNIDAS).
8 - ELETRODOS UTILIZADOS:
PERFIL DOBRADO ASTM A36 - E60XX
PERFIL LAMINADO ASTM A572 - E70XX
9 - PREVÊ UMA ÁREA DE SUPERFICE PARA SER PINTADA APENAS EM TRELIÇA DE 571,332m²

REV.	DESCRIÇÃO	DATA	EXEC.	VERIF.	APROV.
00	EMISSÃO INICIAL	07/2024	IF	LS	SL

CONTRATADA: viavoz

RT: Sinval Ladeira
REG. CREA: 28.498/D
ASS: SINVAL LADEIRA:13797247672 — Assinado de forma digital por SINVAL LADEIRA:13797247672 Dados: 2024.07.26 19:19:07 -03'00'

CONTRATANTE: PREFEITURA MUNICIPAL MIMOSO DO SUL - SECRETARIA DE OBRAS E SERVIÇOS URBANOS

ENDEREÇO: MIMOSO DO SUL/ES

PROGRAMA: TERMINAL RODOVIÁRIO ANTÔNIO NASSUR

TÍTULO E CONTEÚDO: PROJETO EXECUTIVO DE ESTRUTURAS METÁLICAS

PERSPECTIVA 3D, MAPA CHAVE GERAL E RESUMO DE QUANTITATIVO

DATA: JULHO/2024
ESCALA: INDICADA
FOLHA: 01/10
ARQUIVO: ESTM-PE-MDS654-TRAN-062024-R00

Autenticar documento em https://mimosodosul.prefeiturasempapel.com.br/autenticidade
com o identificador 3100320031003500330033005000520041 00. Documento assinado digitalmente conforme art. 4º, II da Lei 14.063/2020.

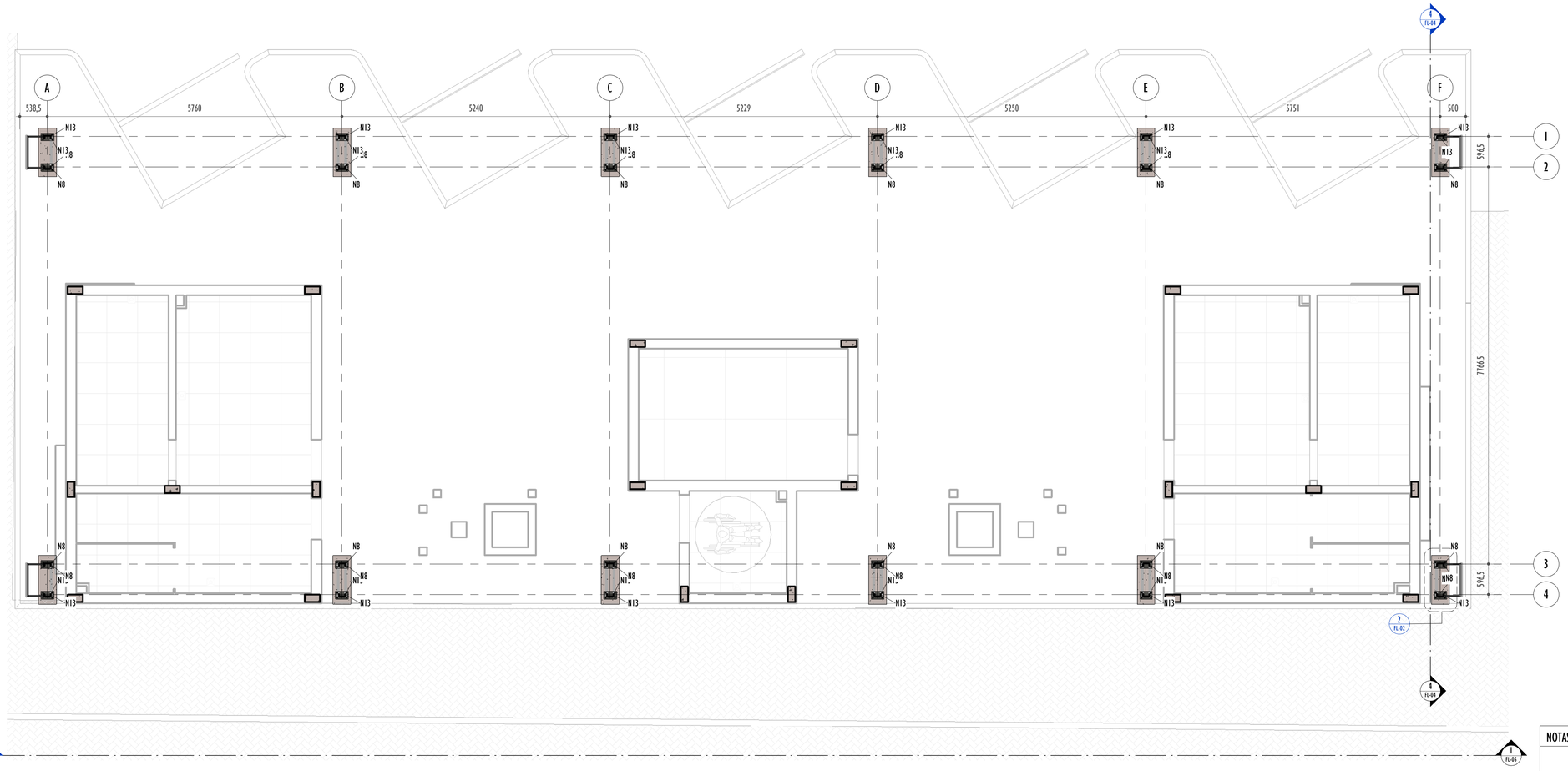

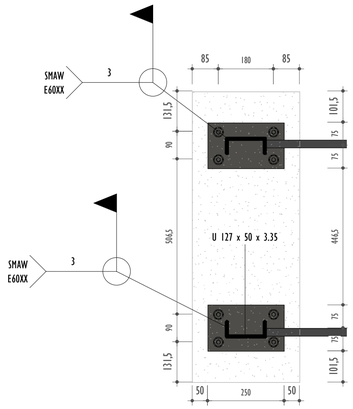

2 DETALHE ANCORAGEM - COBERTURA METÁLICA

ESCALA: 1 : 10

1 FORMA - LOCAÇÃO ANCORAGEM

ESCALA: 1 : 50

TABELA QUANTITATIVO COBERTURA METÁLICA

TIPO DO PERFIL	TIPO	CONTAGEM	MASSA LINEAR (kg/m)	COMPRIMENTO UNITÁRIO (mm)	COMPRIMENTO TOTAL (mm)	PESO TOTAL (Kg)
BARRA DE AÇO Ø12,7 mm	R1	8	0,99	5.840	46.719	46,25
BARRA DE AÇO Ø12,7 mm	R2	16	0,99	5.830	93.279	92,35
BARRA DE AÇO Ø12,7 mm	R3	8	0,99	5.845	46.759	46,29
BARRA DE AÇO Ø12,7 mm	R4	4	0,99	5.905	23.620	23,38
L 31,75x31,75x3,18	L1	20	1,50	1.363	27.268	40,90
L 31,75x31,75x3,18	L2	20	1,50	1.370	27.394	41,09
L 31,75x31,75x3,18	L3	20	1,50	1.372	27.448	41,17
L 31,75x31,75x3,18	L4	20	1,50	1.400	28.005	42,01
L 31,75x31,75x3,18	L5	20	1,50	1.423	28.460	42,69
L 31,75x31,75x3,18	L6	20	1,50	1.409	28.183	42,27
L 31,75x31,75x3,18	L7	20	1,50	1.389	27.781	41,67
L 31,75x31,75x3,18	L8	20	1,50	1.381	27.613	41,42
L 31,75x31,75x3,18	L9	20	1,50	1.448	28.957	43,43
L 31,75x31,75x3,18	L10	20	1,50	1.440	28.795	43,19
L 38,1x38,1x4,76 - DIAGONAIS	2XL1	12	5,36	1.294	15.529	83,23
L 38,1x38,1x4,76 - DIAGONAIS	2XL3	12	5,36	1.300	15.598	83,61
L 38,1x38,1x4,76 - DIAGONAIS	2XL4	24	5,36	1.336	32.068	171,89
L 38,1x38,1x4,76 - DIAGONAIS	2XL5	12	5,36	1.382	16.582	88,88
L 38,1x38,1x4,76 - DIAGONAIS	2XL6	12	5,36	1.418	17.015	91,20
L 38,1x38,1x4,76 - DIAGONAIS	2XL7	12	5,36	1.399	16.792	90,00
L 38,1x38,1x4,76 - DIAGONAIS	2XL8	12	5,36	1.341	16.086	86,22
L 38,1x38,1x4,76 - DIAGONAIS	2XL14	12	5,36	997	11.964	64,13
L 38,1x38,1x4,76 - DIAGONAIS	2XL16	12	5,36	1.498	17.970	96,32
L 38,1x38,1x4,76 - DIAGONAIS	2XL17	12	5,36	751	9.011	48,30
L 38,1x38,1x4,76 - DIAGONAIS	2XL18	12	5,36	842	10.106	54,17
L 38,1x38,1x4,76 - DIAGONAIS	2XL19	12	5,36	950	11.401	61,11
L 38,1x38,1x4,76 - DIAGONAIS	2XL20	12	5,36	897	10.767	57,71
L 38,1x38,1x4,76 - DIAGONAIS	2XL21	12	5,36	926	11.117	59,59
L 38,1x38,1x4,76 - DIAGONAIS	2XL22	12	5,36	863	10.360	55,53
L 38,1x38,1x4,76 - DIAGONAIS	2XL23	12	5,36	1.096	13.157	70,52
L 38,1x38,1x4,76 - DIAGONAIS	2XL24	11	5,36	917	10.091	54,09
L 38,1x38,1x4,76 - DIAGONAIS	2XL25	36	5,36	918	33.040	177,09
L 38,1x38,1x4,76 - DIAGONAIS CENTRO	2XL22	12	5,36	863	10.360	55,53
L 38,1x38,1x4,76 - DIAGONAIS CENTRO	2XL36	12	5,36	920	11.038	59,17

TABELA QUANTITATIVO COBERTURA METÁLICA

TIPO DO PERFIL	TIPO	CONTAGEM	MASSA LINEAR (kg/m)	COMPRIMENTO UNITÁRIO (mm)	COMPRIMENTO TOTAL (mm)	PESO TOTAL (Kg)
L 38,1x38,1x4,76 - MONTANTE	2XL2	12	5,36	991	11.892	63,74
L 38,1x38,1x4,76 - MONTANTE	2XL9	12	5,36	994	11.933	63,96
L 38,1x38,1x4,76 - MONTANTE	2XL10	12	5,36	999	11.988	64,26
L 38,1x38,1x4,76 - MONTANTE	2XL11	12	5,36	1.009	12.104	64,88
L 38,1x38,1x4,76 - MONTANTE	2XL12	12	5,36	1.018	12.212	65,46
L 38,1x38,1x4,76 - MONTANTE	2XL13	12	5,36	1.019	12.231	65,56
L 38,1x38,1x4,76 - MONTANTE	2XL14	12	5,36	997	11.961	64,11
L 38,1x38,1x4,76 - MONTANTE	2XL15	24	5,36	981	23.547	126,21
L 38,1x38,1x4,76 - MONTANTE	2XL26	12	5,36	672	8.063	43,22
L 38,1x38,1x4,76 - MONTANTE	2XL27	12	5,36	646	7.747	41,53
L 38,1x38,1x4,76 - MONTANTE	2XL28	12	5,36	603	7.240	38,81
L 38,1x38,1x4,76 - MONTANTE	2XL29	12	5,36	713	8.560	45,88
L 38,1x38,1x4,76 - MONTANTE	2XL30	12	5,36	786	9.431	50,55
L 38,1x38,1x4,76 - MONTANTE	2XL31	12	5,36	738	8.857	47,47
L 38,1x38,1x4,76 - MONTANTE	2XL32	12	5,36	693	8.322	44,61
L 38,1x38,1x4,76 - MONTANTE	2XL33	12	5,36	658	7.893	42,30
L 38,1x38,1x4,76 - MONTANTE	2XL34	12	5,36	594	7.124	38,18
L 38,1x38,1x4,76 - MONTANTE	2XL35	12	5,36	931	11.175	59,90
L 38,1x38,1x4,76 - MONTANTE	2XL37	48	5,36	643	30.878	165,51
U 127 x 50 x 3.35	N1	12	5,63	4.956	59.476	334,85
U 127 x 50 x 3.35	N2	12	5,63	2.558	30.694	172,81
U 127 x 50 x 3.35	N3	12	5,63	2.471	29.657	166,97
U 127 x 50 x 3.35	N4	12	5,63	5.024	60.289	339,43
U 127 x 50 x 3.35	N5	12	5,63	989	11.871	66,83
U 127 x 50 x 3.35	N6	12	5,63	769	9.227	51,95
U 127 x 50 x 3.35	N7	12	5,63	3.373	40.474	227,87
U 127 x 50 x 3.35	N8	12	5,63	<varia>	29.410	165,58
U 127 x 50 x 3.35	N9	12	5,63	1.922	23.060	129,83
U 127 x 50 x 3.35	N10	12	5,63	2.334	28.011	157,70
U 127 x 50 x 3.35	N11	12	5,63	2.676	32.108	180,77
U 127 x 50 x 3.35	N12	12	5,63	780	9.361	52,70
U 127 x 50 x 3.35	N13	12	5,63	<varia>	29.422	165,65
Ue 150 x 60 x 20 x 2.65	N14	20	6,02	29.960	599.200	3607,18
963					2.005.751	9252,65

NOTAS GERAIS:

1 - A OBRA DEVE SER ACOMPANHADA POR PROFISSIONAIS DEVIDAMENTE REGISTRADOS E HABILITADOS NO CREA.
2 - AÇOS ESTRUTURAIS:
  2.1 - LAMINADOS ASTM A572 GR50 - 345MPa
  2.2 - PERFIS DOBRADOS A FRIO ASTM A36 - 250MPa
  2.3 - CHAPAS - A36 - 250 MPa
3 - TRATAMENTO ANTICORROSIVO DAS PEÇAS DE AÇO CONTRA INTEMPÉRIES: PINTURA EM ZARCÃO OU FUNDO SIMILAR EM DUAS DEMÃOS.
4 - MEDIDAS DA ESTRUTURA DE AÇO ESTÃO EM MILÍMETROS CONFORME NBR 8800.
5 - NÃO É PERMITIDA QUALQUER ALTERAÇÃO NOS ELEMENTOS ESTRUTURAIS SEM PRÉVIA CONSULTA E APROVAÇÃO DESTE CALCULISTA.
6 - QUALQUER ALTERAÇÃO ESTRUTURAL DEVE SER OBJETO DE ESTUDO, REGISTRO EM CADERNO DE OBRAS E ANOTAÇÃO DE RESPONSABILIDADE TÉCNICA.
7 - LIGAÇÃO ENTRE PERFIS DOS METÁLICOS EM SOLDA INDICADA EM PROJETO, (QUANDO NÃO INFORMADO UTILIZAR CORDÃO DE SOLDA IGUAL A MENOR ESPESSURA DAS CHAPAS UNIDAS).
8 - ELETRODOS UTILIZADOS:
  PERFIL DOBRADO ASTM A36 - E60XX
  PERFIL LAMINADO ASTM A572 - E70XX
9 - PREVÊ UMA ÁREA DE SUPERFICE PARA SER PINTADA APENAS EM TRELIÇA DE 571,332m²

REV.	DESCRIÇÃO	DATA	EXEC.	VERIF.	APROV.
00	EMISSÃO INICIAL	07/2024	IF	LS	SL

CONTRATADA: viavoz

RT: Sinval Ladeira
REG. CREA: 28.498/D
ASS: SINVAL LADEIRA:13797247672 — Assinado de forma digital por SINVAL LADEIRA:13797247672 Dados: 2024.07.26 19:19:06 -03'00'

CONTRATANTE: PREFEITURA MUNICIPAL MIMOSO DO SUL - SECRETARIA DE OBRAS E SERVIÇOS URBANOS

ENDEREÇO: MIMOSO DO SUL/ES

PROGRAMA: TERMINAL RODOVIÁRIO ANTÔNIO NASSUR

TÍTULO E CONTEÚDO: PROJETO EXECUTIVO DE ESTRUTURAS METÁLICAS

COBERTURA METÁLICA - FORMA ANCORAGEM, QUANTITATIVOS E DETALHES

DATA:	JULHO/2024	ESCALA:	INDICADA	FOLHA:
ARQUIVO:	ESTM-PE-MD5654-TRAN-062024-R00			02/10

Autenticar documento em https://mimosodosul.prefeiturasempapel.com.br/autenticidade
com o identificador 3100320031003500300034005000520041 00, Documento assinado digitalmente conforme art. 4º, II da Lei 14.063/2020.

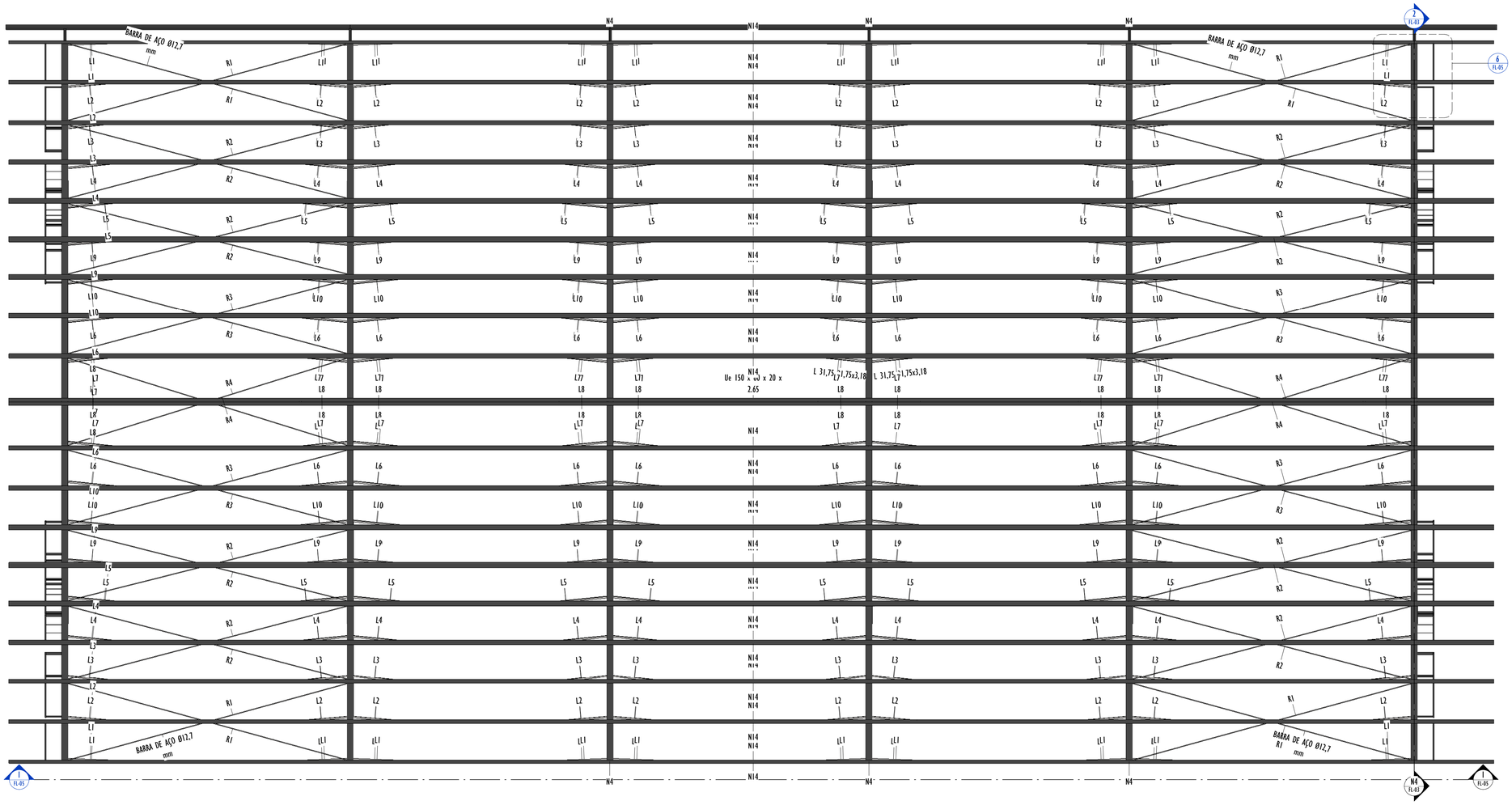

1 COBERTURA METÁLICA - FORMA QUADRO ESTRUTURAL

ESCALA: 1 : 50

TABELA RESUMO PLACA DE BASE - COBERTURA METÁLICA								
TIPO	CONTAGEM	COMPRIMENTO DA PLACA DE BASE (mm)	LARGURA DA PLACA DE BASE (mm)	ESPESSURA DA PLACA DE BASE (mm)	COMPRIMENTO DO CHUMBADOR (mm)	DIÂMETRO DO CHUMBADOR (mm)	PESO UNITÁRIO (kg)	PESO TOTAL PLACA DE BASE (kg)
PLACA DE BASE 250X150X10 - 4 BARRAS ROSQUEADA DE Ø13X300mm	24	250	150	10	300	13	7,95 kg	190,8
Total : 24								190,8

TABELA RESUMO - PLACAS - COBERTURA METÁLICA				
TIPO	Área	QUANTIDADE	PESO (Kg)	PESO TOTAL (Kg)
CHAPA CF-24 Ø40x0,335cm	0,12 m²	24	3,28 kg	78,80 kg
Total : 24				78,80 kg

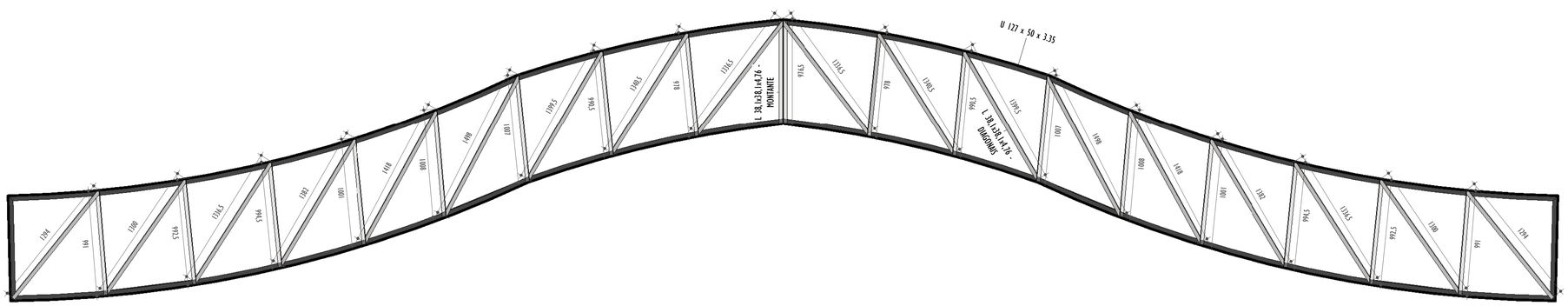

2 CORTE A-A TRELIÇA

ESCALA: 1 : 25

NOTAS GERAIS:

1 - A OBRA DEVE SER ACOMPANHADA POR PROFISSIONAIS DEVIDAMENTE REGISTRADOS E HABILITADOS NO CREA.
2 - AÇOS ESTRUTURAIS:
2.1 - LAMINADOS ASTM A572 GR50 - 345MPa
2.2 - PERFIS DOBRADOS A FRIO ASTM A36 - 250MPa
2.3 - CHAPAS - A36 - 250 MPa
3 - TRATAMENTO ANTICORROSIVO DAS PEÇAS DE AÇO CONTRA INTEMPÉRIES: PINTURA EM ZARCÃO OU FUNDO SIMILAR EM DUAS DEMÃOS.
4 - MEDIDAS DA ESTRUTURA DE AÇO ESTÃO EM MILÍMETROS CONFORME NBR 8800.
5 - NÃO É PERMITIDA QUALQUER ALTERAÇÃO NOS ELEMENTOS ESTRUTURAIS SEM PRÉVIA CONSULTA E APROVAÇÃO DESTE CALCULISTA.
6 - QUALQUER ALTERAÇÃO ESTRUTURAL DEVE SER OBJETO DE ESTUDO, REGISTRO EM CADERNO DE OBRAS E ANOTAÇÃO DE RESPONSABILIDADE TÉCNICA.
7 - LIGAÇÃO ENTRE PERFIS DOS METÁLICOS EM SOLDA INDICADA EM PROJETO, (QUANDO NÃO INFORMADO UTILIZAR CORDÃO DE SOLDA IGUAL A MENOR ESPESSURA DAS CHAPAS UNIDAS).
8 - ELETRODOS UTILIZADOS:
PERFIL DOBRADO ASTM A36 - E60XX
PERFIL LAMINADO ASTM A572 - E70XX
9 - PREVÊ UMA ÁREA DE SUPERFICE PARA SER PINTADA APENAS EM TRELIÇA DE 571,332m²

REV.	DESCRIÇÃO	DATA	EXEC.	VERIF.	APROV.
00	EMISSÃO INICIAL	07/2024	IF	LS	SL

CONTRATADA: viavoz

RT: Sinval Ladeira
REG. CREA: 28.498/D
ASS: SINVAL LADEIRA:13797247672 — Assinado de forma digital por SINVAL LADEIRA:13797247672 Dados: 2024.07.26 19:21:01 -03'00'

CONTRATANTE: PREFEITURA MUNICIPAL MIMOSO DO SUL - SECRETARIA DE OBRAS E SERVIÇOS URBANOS

ENDEREÇO: MIMOSO DO SUL/ES

PROGRAMA: TERMINAL RODOVIÁRIO ANTÔNIO NASSUR

TÍTULO E CONTEÚDO: PROJETO EXECUTIVO DE ESTRUTURAS METÁLICAS

COBERTURA METÁLICA - FORMA, CORTES E DETALHES TIPICOS

DATA: JULHO/2024
ESCALA: INDICADA
FOLHA: 03/10
ARQUIVO: ESTM-PE-MDS654-TRAN-062024-R00

Autenticar documento em https://mimosodosul.prefeiturasempapel.com.br/autenticidade
com o identificador 3100320031003500300003A00500052004100. Documento assinado digitalmente conforme art. 4º, II da Lei 14.063/2020.

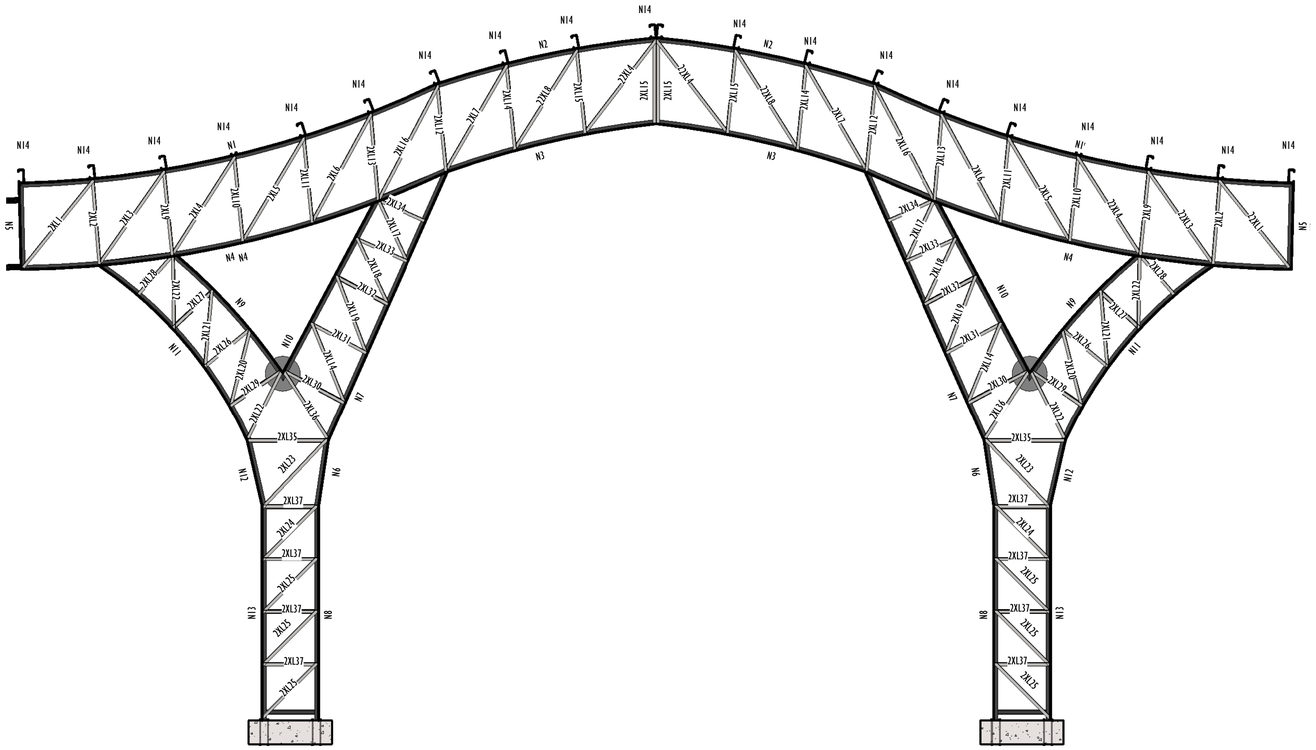

1 CORTE A-A - IDENTIFICADORES COBERTURA METÁLICA

ESCALA: 1 : 35

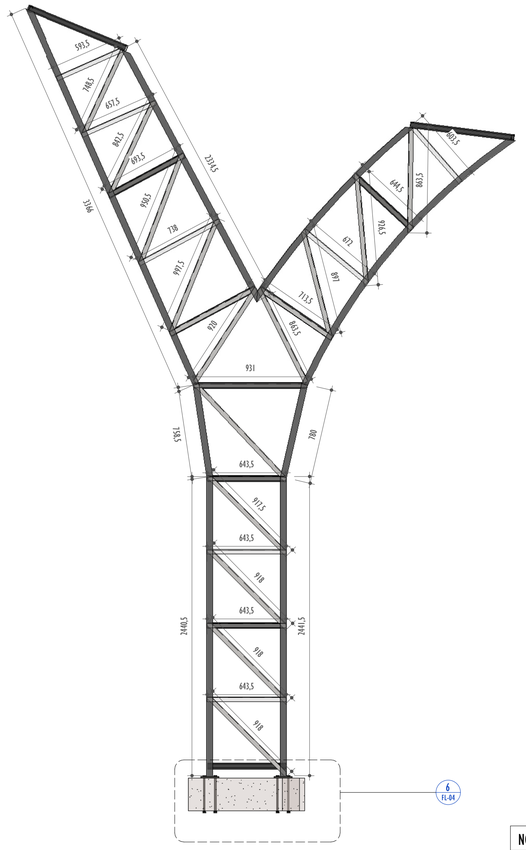

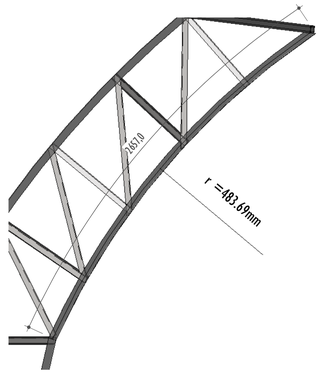

2 CORTE A-A CALANDRAGEM PERFIL U N11

ESCALA: 1 : 20

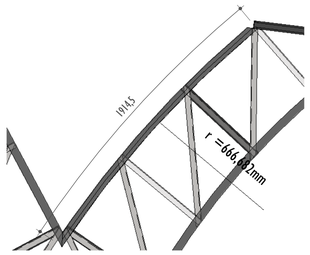

3 CORTE A-A CALANDRAGEM PERFIL U N9

ESCALA: 1 : 20

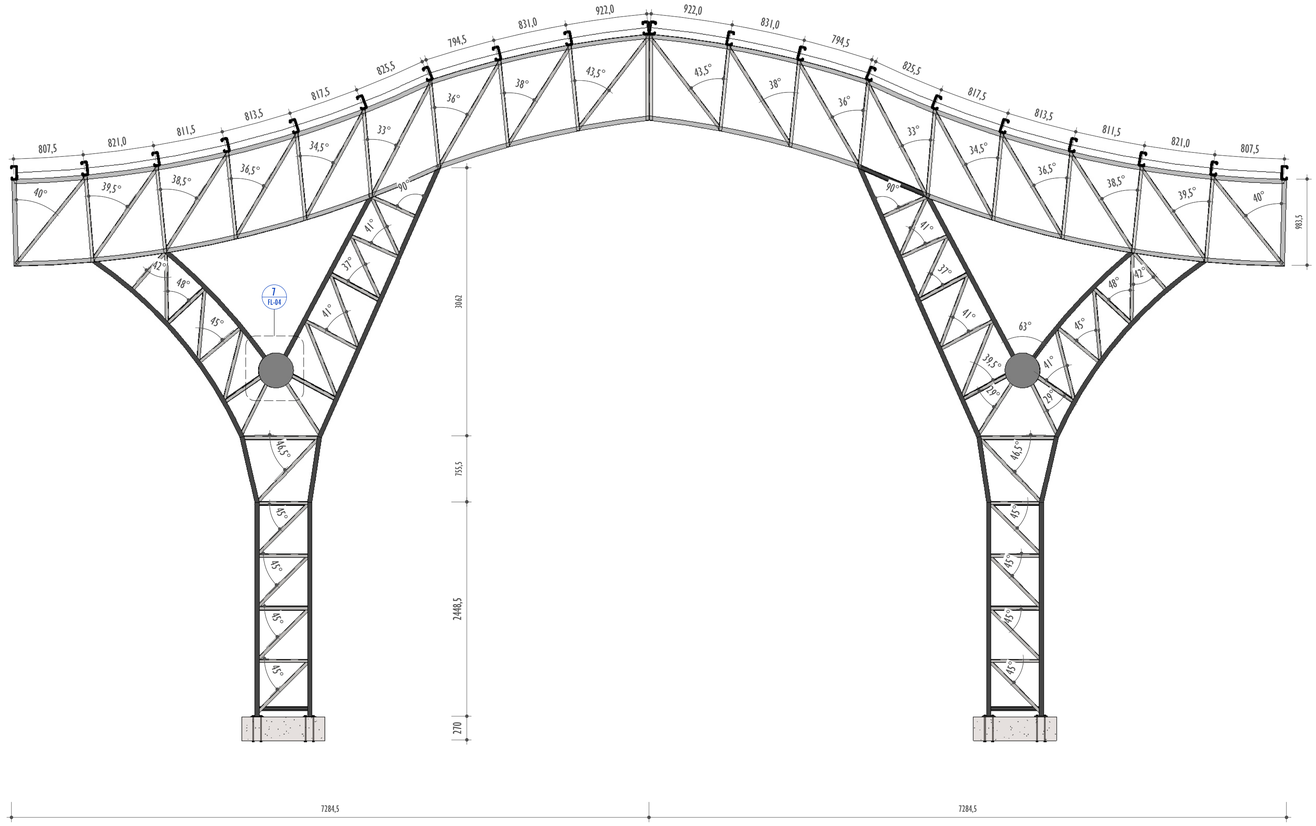

4 CORTE A-A COBERTURA METALICA

ESCALA: 1 : 35

5 CORTE A-A PILAR TRELIÇADO

ESCALA: 1 : 25

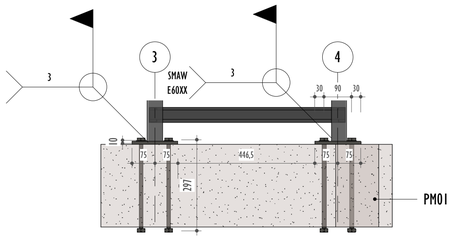

6 CORTE A-A DETALHE ANCORAGEM

ESCALA: 1 : 10

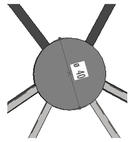

7 CORTE A-A DETALHE CHAPA LISA Ø40CM ESPESSURA 3,35mm

ESCALA: 1 : 17

NOTAS GERAIS:

1 - A OBRA DEVE SER ACOMPANHADA POR PROFISSIONAIS DEVIDAMENTE REGISTRADOS E HABILITADOS NO CREA.
2 - AÇOS ESTRUTURAIS:
  2.1 - LAMINADOS ASTM A572 GR50 - 345MPa
  2.2 - PERFIS DOBRADOS A FRIO ASTM A36 - 250MPa
  2.3 - CHAPAS - A36 - 250 MPa
3 - TRATAMENTO ANTICOROSIVO DAS PEÇAS DE AÇO CONTRA INTEMPÉRIES: PINTURA EM ZARCÃO OU FUNDO SIMILAR EM DUAS DEMÃOS.
4 - MEDIDAS DA ESTRUTURA DE AÇO ESTÃO EM MILÍMETROS CONFORME NBR 8800.
5 - NÃO É PERMITIDA QUALQUER ALTERAÇÃO NOS ELEMENTOS ESTRUTURAIS SEM PRÉVIA CONSULTA E APROVAÇÃO DESTE CALCULISTA.
6 - QUALQUER ALTERAÇÃO ESTRUTURAL DEVE SER OBJETO DE ESTUDO, REGISTRO EM CADERNO DE OBRAS E ANOTAÇÃO DE RESPONSABILIDADE TÉCNICA.
7 - LIGAÇÃO ENTRE PERFIS DOS METÁLICOS EM SOLDA INDICADA EM PROJETO, (QUANDO NÃO INFORMADO UTILIZAR CORDÃO DE SOLDA IGUAL A MENOR ESPESSURA DAS CHAPAS UNIDAS).
8 - ELETRODOS UTILIZADOS:
  PERFIL DOBRADO ASTM A36 - E60XX
  PERFIL LAMINADO ASTM A572 - E70XX
9 - PREVÊ UMA ÁREA DE SUPERFICE PARA SER PINTADA APENAS EM TRELIÇA DE 571,332m²

REV.	DESCRIÇÃO	DATA	EXEC.	VERIF.	APROV.
00	EMISSÃO INICIAL	07/2024	IF	LS	SL

CONTRATADA: viavoz

RT: Sinval Ladeira
REG. CREA: 28.498/D
ASS: SINVAL LADEIRA:13797247672 — Assinado de forma digital por SINVAL LADEIRA:13797247672 Dados: 2024.07.26 19:26:49 -03'00'

CONTRATANTE: PREFEITURA MUNICIPAL MIMOSO DO SUL - SECRETARIA DE OBRAS E SERVIÇOS URBANOS

ENDEREÇO: MIMOSO DO SUL/ES

PROGRAMA: TERMINAL RODOVIÁRIO ANTÔNIO NASSUR

TÍTULO E CONTEÚDO: PROJETO EXECUTIVO DE ESTRUTURAS METÁLICAS

COBERTURA METÁLICA - CORTE A-A, DETALHE PILAR TRELIÇADO, CHAPA LISA E ANCORAGEM

DATA:	JULHO/2024	ESCALA:	INDICADA	FOLHA:
ARQUIVO:	ESTM-PE-MDS654-TRAN-062024-R00			04/10

Autenticar documento em https://mimosodosul.prefeiturasempapel.com.br/autenticidade
com o identificador 3100320031003500300030030050005200410 0. Documento assinado digitalmente conforme art. 4º, II da Lei 14.063/2020.

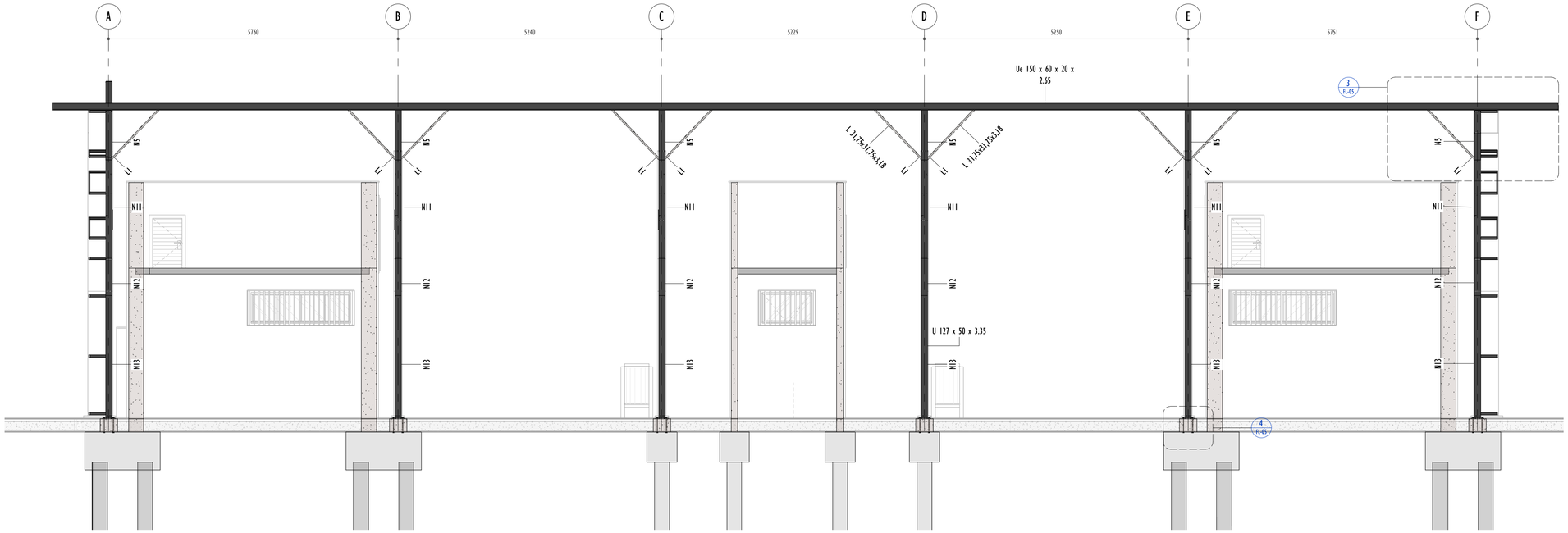

1 CORTE B-B COBERTURA METÁLICA

ESCALA: 1 : 50

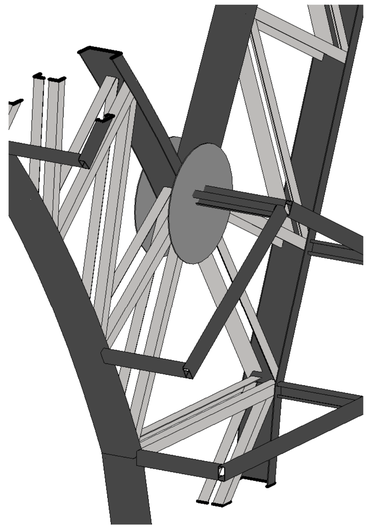

2 DETALHE DIAGONAL DE CENTRO E GUSSET

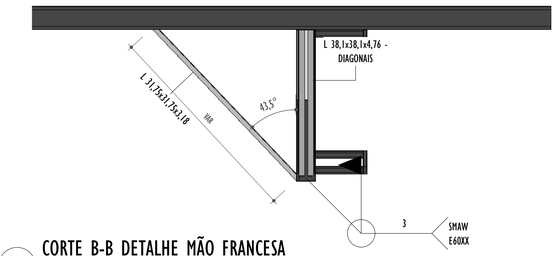

3 CORTE B-B DETALHE MÃO FRANCESA

ESCALA: 1 : 20

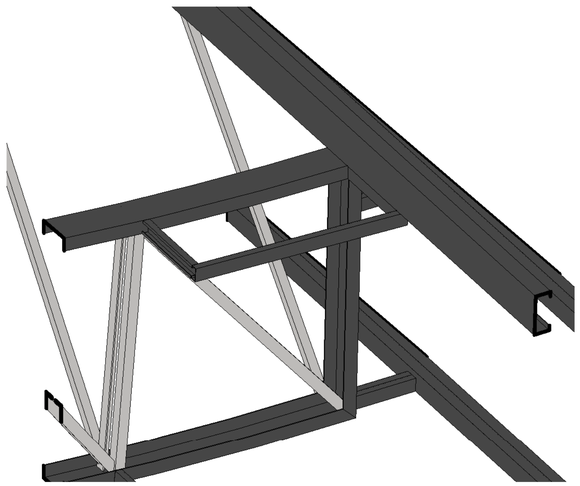

5 DETALHE - 3D LIGAÇÃO ENTRE BANZOS

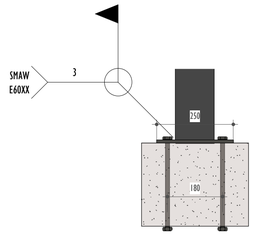

4 CORTE B-B DETALHE ANCORAGEM

ESCALA: 1 : 10

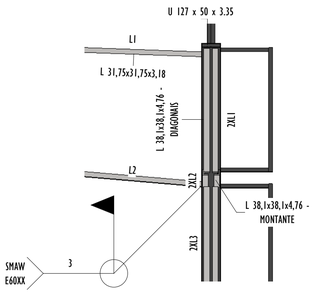

6 DETALHE- LIGAÇÃO ENTRE BANZOS

ESCALA: 1 : 20

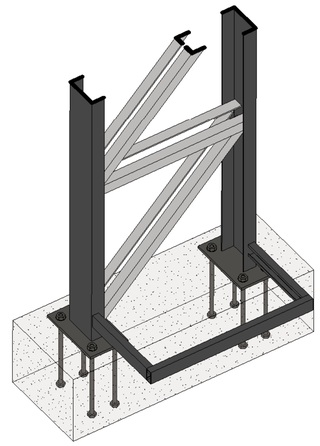

7 DETALHE - 3D ANCORAGEM

NOTAS GERAIS:

1 - A OBRA DEVE SER ACOMPANHADA POR PROFISSIONAIS DEVIDAMENTE REGISTRADOS E HABILITADOS NO CREA.
2 - AÇOS ESTRUTURAIS:
  2.1 - LAMINADOS ASTM A572 GR50 - 345MPa
  2.2 - PERFIS DOBRADOS A FRIO ASTM A36 - 250MPa
  2.3 - CHAPAS - A36 - 250 MPa
3 - TRATAMENTO ANTICORROSIVO DAS PEÇAS DE AÇO CONTRA INTEMPÉRIES: PINTURA EM ZARCÃO OU FUNDO SIMILAR EM DUAS DEMÃOS.
4 - MEDIDAS DA ESTRUTURA DE AÇO ESTÃO EM MILÍMETROS CONFORME NBR 8800.
5 - NÃO É PERMITIDA QUALQUER ALTERAÇÃO NOS ELEMENTOS ESTRUTURAIS SEM PRÉVIA CONSULTA E APROVAÇÃO DESTE CALCULISTA.
6 - QUALQUER ALTERAÇÃO ESTRUTURAL DEVE SER OBJETO DE ESTUDO, REGISTRO EM CADERNO DE OBRAS E ANOTAÇÃO DE RESPONSABILIDADE TÉCNICA.
7 - LIGAÇÃO ENTRE PERFIS DOS METÁLICOS EM SOLDA INDICADA EM PROJETO, (QUANDO NÃO INFORMADO UTILIZAR CORDÃO DE SOLDA IGUAL A MENOR ESPESSURA DAS CHAPAS UNIDAS).
8 - ELETRODOS UTILIZADOS:
  PERFIL DOBRADO ASTM A36 - E60XX
  PERFIL LAMINADO ASTM A572 - E70XX
9 - PREVÊ UMA ÁREA DE SUPERFICE PARA SER PINTADA APENAS EM TRELIÇA DE 571,332m²

REV.	DESCRIÇÃO	DATA	EXEC.	VERIF.	APROV.
00	EMISSÃO INICIAL	07/2024	IF	LS	SL

CONTRATADA: viavoz

RT: Sinval Ladeira
REG. CREA: 28.498/D
ASS: SINVAL LADEIRA:13797247672 — Assinado de forma digital por SINVAL LADEIRA:13797247672 Dados: 2024.07.26 19:19:22 -03'00'

CONTRATANTE: PREFEITURA MUNICIPAL MIMOSO DO SUL - SECRETARIA DE OBRAS E SERVIÇOS URBANOS

ENDEREÇO: MIMOSO DO SUL/ES

PROGRAMA: TERMINAL RODOVIÁRIO ANTÔNIO NASSUR

TÍTULO E CONTEÚDO:

PROJETO EXECUTIVO DE ESTRUTURAS METÁLICAS

CORTE B-B - COBERTURA METÁLICA

DATA:	JULHO/2024	ESCALA:	INDICADA	FOLHA:
ARQUIVO:	ESTM-PE-MDS654-TRAN-062024-R00			05/10

Autenticar documento em https://mimosodosul.prefeiturasempapel.com.br/autenticidade
com o identificador 3100320031003500300030030050005200410 0, Documento assinado digitalmente conforme art. 4º, II da Lei 14.063/2020.

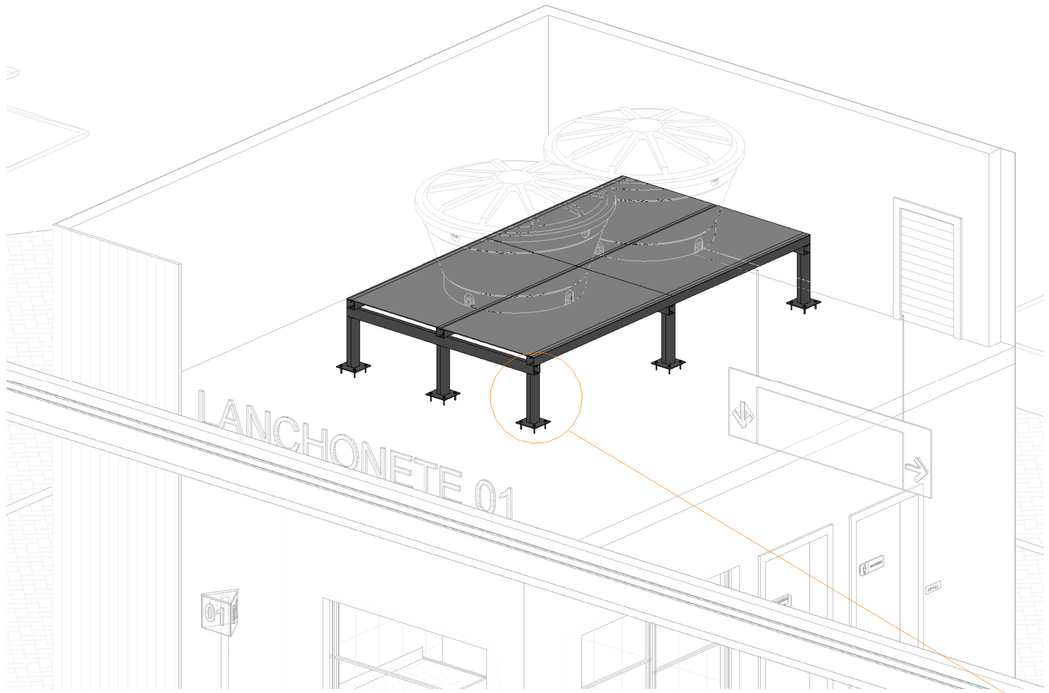

1 PESPECTIVA 3D - LANCHONETE 01

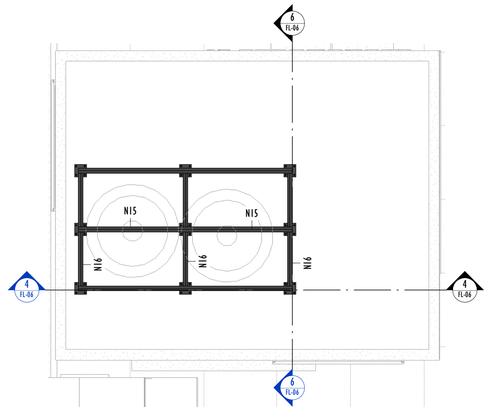

2 LANCHONETE 01 - PLANTA BAIXA

ESCALA: 1 : 50

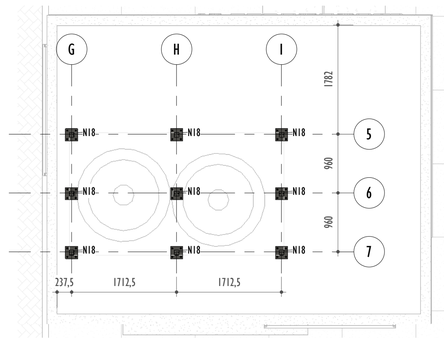

3 LANCHONETE 01 - PLANTA DE ANCORAGEM

ESCALA: 1 : 50

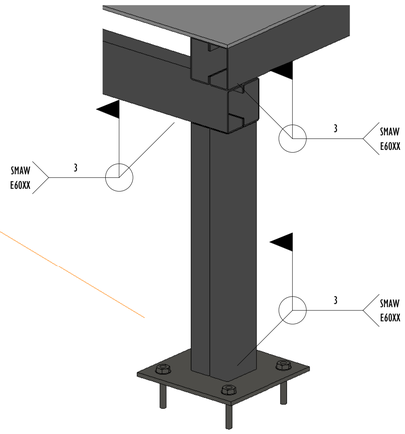

5 LANCHONETE 01 - DET. DE SOLDAGEM

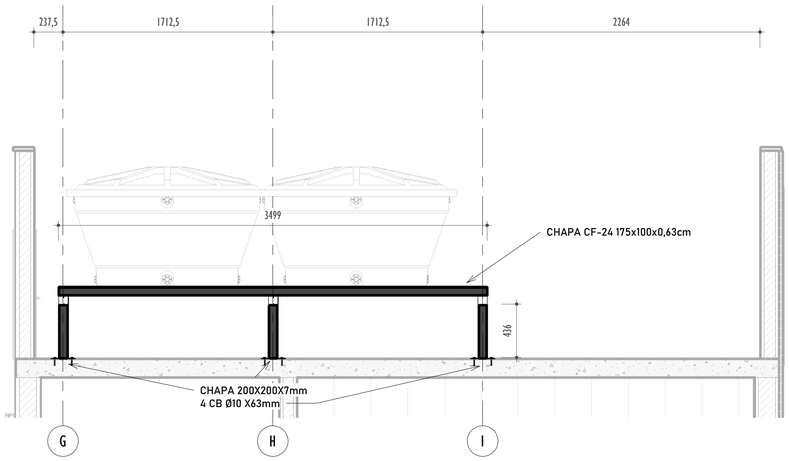

4 LANCHONETE 01 - CORTE A-A

ESCALA: 1 : 25

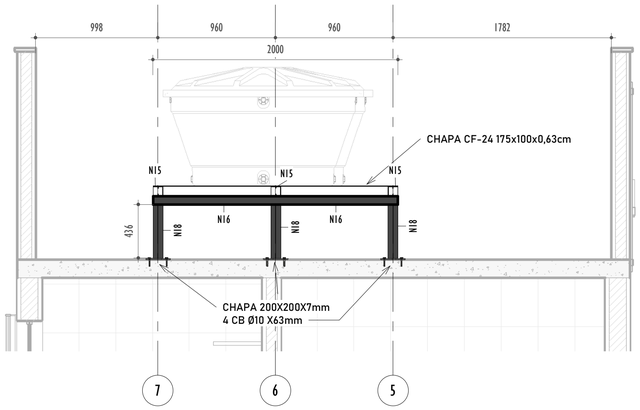

6 LANCHONETE 01 - CORTE B-B

ESCALA: 1 : 25

NOTAS GERAIS:

1 - A OBRA DEVE SER ACOMPANHADA POR PROFISSIONAIS DEVIDAMENTE REGISTRADOS E HABILITADOS NO CREA.
2 - AÇOS ESTRUTURAIS:
  2.1 - LAMINADOS ASTM A572 GR50 - 345MPa
  2.2 - PERFIS DOBRADOS A FRIO ASTM A36 - 250MPa
  2.3 - CHAPAS - A36 - 250 MPa
3 - TRATAMENTO ANTICORROSIVO DAS PEÇAS DE AÇO CONTRA INTEMPÉRIES: PINTURA EM ZARCÃO OU FUNDO SIMILAR EM DUAS DEMÃOS.
4 - MEDIDAS DA ESTRUTURA DE AÇO ESTÃO EM MILÍMETROS CONFORME NBR 8800.
5 - NÃO É PERMITIDA QUALQUER ALTERAÇÃO NOS ELEMENTOS ESTRUTURAIS SEM PRÉVIA CONSULTA E APROVAÇÃO DESTE CALCULISTA.
6 - QUALQUER ALTERAÇÃO ESTRUTURAL DEVE SER OBJETO DE ESTUDO, REGISTRO EM CADERNO DE OBRAS E ANOTAÇÃO DE RESPONSABILIDADE TÉCNICA.
7 - LIGAÇÃO ENTRE PERFIS DOS METÁLICOS EM SOLDA INDICADA EM PROJETO, (QUANDO NÃO INFORMADO UTILIZAR CORDÃO DE SOLDA IGUAL A MENOR ESPESSURA DAS CHAPAS UNIDAS).
8 - ELETRODOS UTILIZADOS:
  PERFIL DOBRADO ASTM A36 - E60XX
  PERFIL LAMINADO ASTM A572 - E70XX
9 - PREVÊ UMA ÁREA DE SUPERFICE PARA SER PINTADA APENAS EM TRELIÇA DE 571,332m²

REV.	DESCRIÇÃO	DATA	EXEC.	VERIF.	APROV.
00	EMISSÃO INICIAL	07/2024	IF	LS	SL

CONTRATADA: viavoz

RT: Sinval Ladeira
REG. CREA: 28.498/D
ASS: SINVAL LADEIRA:13797247672 — Assinado de forma digital por SINVAL LADEIRA:13797247672 Dados: 2024.07.26 19:21:16 -03'00'

CONTRATANTE: PREFEITURA MUNICIPAL MIMOSO DO SUL - SECRETARIA DE OBRAS E SERVIÇOS URBANOS

ENDEREÇO: MIMOSO DO SUL/ES

PROGRAMA: TERMINAL RODOVIÁRIO ANTÔNIO NASSUR

TÍTULO E CONTEÚDO: PROJETO EXECUTIVO DE ESTRUTURAS METÁLICAS

LANCHONETE 01 - SUPORTE DE CAIXA D'ÁGUA - PESPECTIVA 3D, PLANTAS, CORTES E DETALHE

DATA: JULHO/2024
ESCALA: INDICADA
FOLHA: 06/10
ARQUIVO: ESTM-PE-MDS654-TRAN-062024-R00

Autenticar documento em https://mimosodosul.prefeiturasempapel.com.br/autenticidade
com o identificador 3100320031003500300030030050005200410 0, Documento assinado digitalmente conforme art. 4º, II da Lei 14.063/2020.

1 PESPECTIVA 3D - LANCHONETE 02

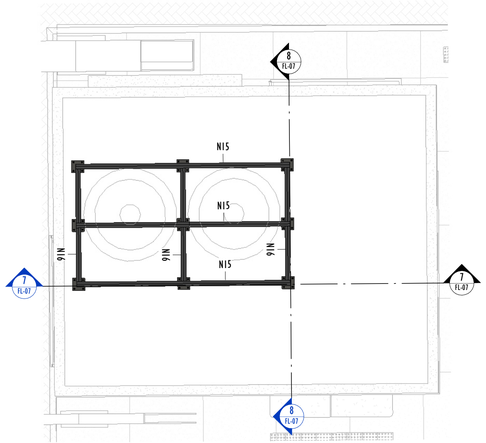

2 LANCHONETE 02 - PLANTA BAIXA

ESCALA: 1 : 50

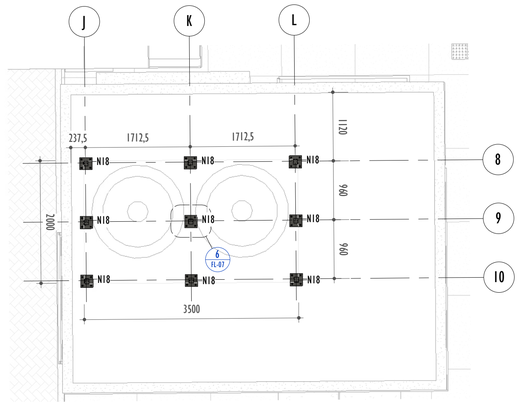

3 LANCHONETE 02 - PLANTA DE ANCORAGEM

ESCALA: 1 : 50

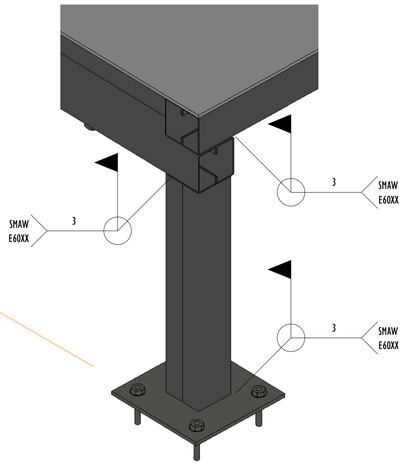

4 LANCHONETE 02 - DET. DE SOLDAGEM

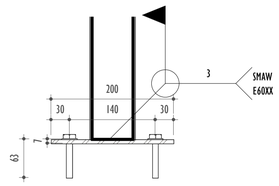

5 DET DE ANCOPRAGEM - CORTE

ESCALA: 1 : 5

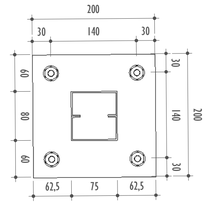

6 DET. DE ANCORAGEM - PLANTA

ESCALA: 1 : 5

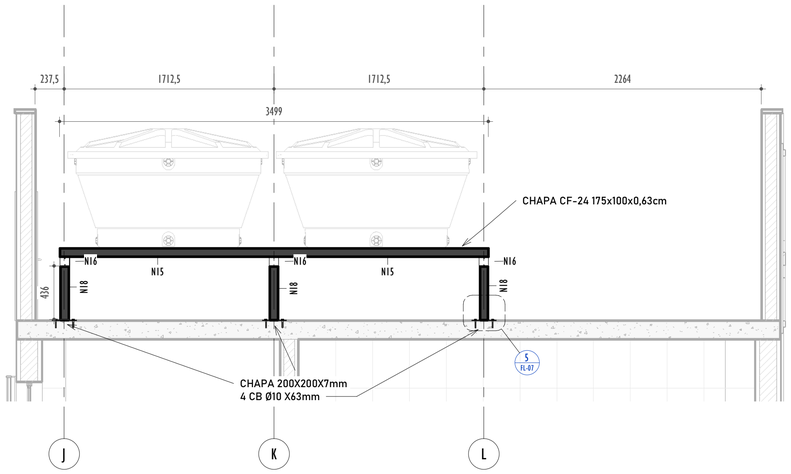

7 LANCHONETE 02 - CORTE A-A

ESCALA: 1 : 25

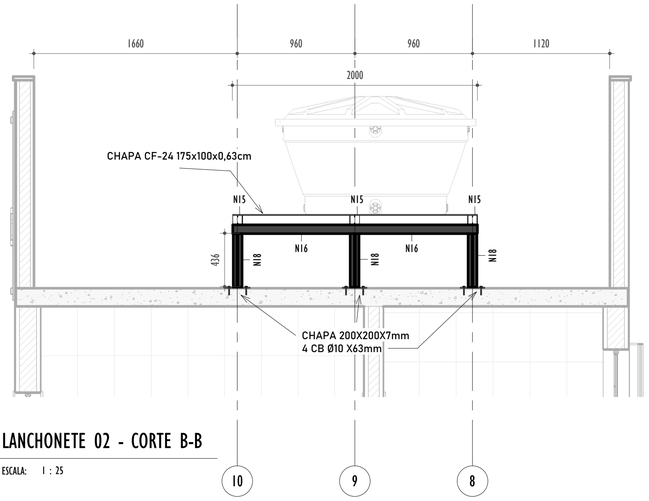

8 LANCHONETE 02 - CORTE B-B

ESCALA: 1 : 25

NOTAS GERAIS:

1 - A OBRA DEVE SER ACOMPANHADA POR PROFISSIONAIS DEVIDAMENTE REGISTRADOS E HABILITADOS NO CREA.
2 - AÇOS ESTRUTURAIS:
2.1 - LAMINADOS ASTM A572 GR50 - 345MPa
2.2 - PERFIS DOBRADOS A FRIO ASTM A36 - 250MPa
2.3 - CHAPAS - A36 - 250 MPa
3 - TRATAMENTO ANTICORROSIVO DAS PEÇAS DE AÇO CONTRA INTEMPÉRIES: PINTURA EM ZARCÃO OU FUNDO SIMILAR EM DUAS DEMÃOS.
4 - MEDIDAS DA ESTRUTURA DE AÇO ESTÃO EM MILÍMETROS CONFORME NBR 8800.
5 - NÃO É PERMITIDA QUALQUER ALTERAÇÃO NOS ELEMENTOS ESTRUTURAIS SEM PRÉVIA CONSULTA E APROVAÇÃO DESTE CALCULISTA.
6 - QUALQUER ALTERAÇÃO ESTRUTURAL DEVE SER OBJETO DE ESTUDO, REGISTRO EM CADERNO DE OBRAS E ANOTAÇÃO DE RESPONSABILIDADE TÉCNICA.
7 - LIGAÇÃO ENTRE PERFIS DOS METÁLICOS EM SOLDA INDICADA EM PROJETO, (QUANDO NÃO INFORMADO UTILIZAR CORDÃO DE SOLDA IGUAL A MENOR ESPESSURA DAS CHAPAS UNIDAS).
8 - ELETRODOS UTILIZADOS:
PERFIL DOBRADO ASTM A36 - E60XX
PERFIL LAMINADO ASTM A572 - E70XX
9 - PREVÊ UMA ÁREA DE SUPERFICE PARA SER PINTADA APENAS EM TRELIÇA DE 571,332m²

REV.	DESCRIÇÃO	DATA	EXEC.	VERIF.	APROV.
00	EMISSÃO INICIAL	07/2024	IF	LS	SL

CONTRATADA: viavoz

RT: Sinval Ladeira
REG. CREA: 28.498/D
ASS: SINVAL LADEIRA:13797247672 — Assinado de forma digital por SINVAL LADEIRA:13797247672 Dados: 2024.07.26 19:19:51 -03'00'

CONTRATANTE: PREFEITURA MUNICIPAL MIMOSO DO SUL - SECRETARIA DE OBRAS E SERVIÇOS URBANOS

ENDEREÇO: MIMOSO DO SUL/ES

PROGRAMA: TERMINAL RODOVIÁRIO ANTÔNIO NASSUR

TÍTULO E CONTEÚDO: PROJETO EXECUTIVO DE ESTRUTURAS METÁLICAS

LANCHONETE 02 - SUPORTE CAIXA D'ÁGUA - PESPECTIVA 3D, PLANTAS, CORTES E DETALHE

DATA: JULHO/2024
ESCALA: INDICADA
FOLHA: 07/10
ARQUIVO: ESTM-PE-MD5654-TRAN-062024-R00

Autenticar documento em https://mimosodosul.prefeiturasempapel.com.br/autenticidade
com o identificador 3100320031003500300003003a005000520041003 , Documento assinado digitalmente conforme art. 4º, II da Lei 14.063/2020.

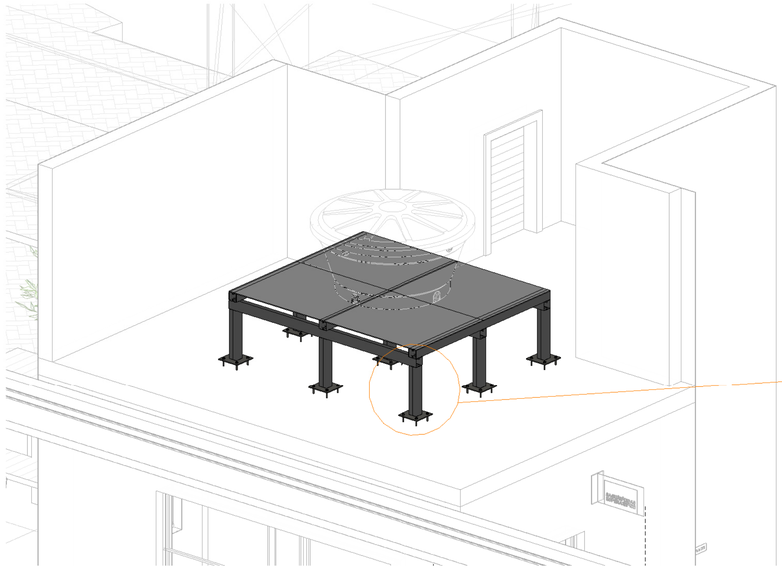

1 PESPECTIVA 3D - GUICHE

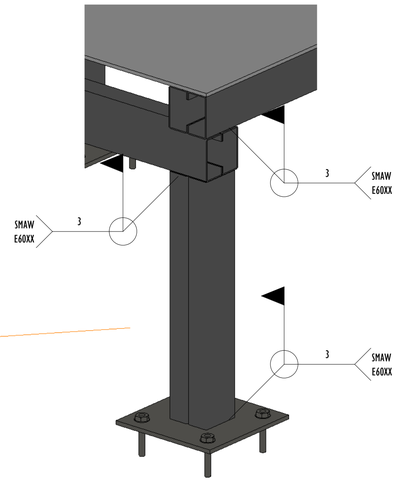

2 GUICHÊ - DET. DE SOLDAGEM

TABELA QUADRO ESTRUTURAL - SUPORTE CAIXAS D'ÁGUA						
TIPO DO PERFIL	TIPO	CONTAGEM	NASSA LINEAR (kg/m)	COMPRIMENTO UNITÁRIO (mm)	COMPRIMENTO TOTAL (mm)	PESO TOTAL (Kg)
Ue 75 x 40 x 15 x 2	N15	12	2,65	3.499	41.990	111,27
Ue 75 x 40 x 15 x 2	N16	18	2,65	2.000	36.000	95,40
Ue 75 x 40 x 15 x 2	N17	6	2,65	1.700	10.200	27,03
Ue 75 x 40 x 15 x 2	N18	54	2,65	436	23.556	62,42
90					111.746	296,13

TABELA - PLACA DE BASE - SUPORTE CAIXA D'ÁGUA								
TIPO	CONTAGEM	COMPRIMENTO DA PLACA DE BASE (mm)	LARGURA DA PLACA DE BASE (mm)	ESPESSURA DA PLACA DE BASE (mm)	COMPRIMENTO DO CHUMBADOR (mm)	DIÂMETRO DO CHUMBADOR (mm)	PESO TOTAL UNITÁRIO(kg)	PESO TOTAL (kg)
PLACA DE BASE 200X200X7mm - 4 CHUMBADORES CB Ø10 X63mm	27	200	200	7	63	10	2,82 kg	76,14
Total geral: 27								76,14

TABELA RESUMO - CHAPAS - SUPORTE CAIXAS D'ÁGUA				
TIPO	Área	QUANTIDADE	PESO (Kg)	PESO TOTAL (Kg)
CHAPA CF-24 100x85x0,63cm	0,85 m²	4	42,04 kg	168,14 kg
CHAPA CF-24 175x100x0,63cm	1,75 m²	8	86,55 kg	692,37 kg
Total : 12				860,51 kg

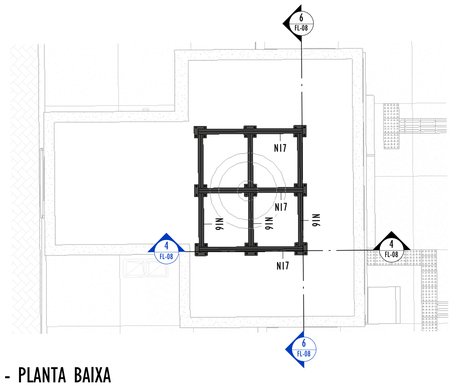

3 GUICHÊ - PLANTA BAIXA

ESCALA: 1 : 50

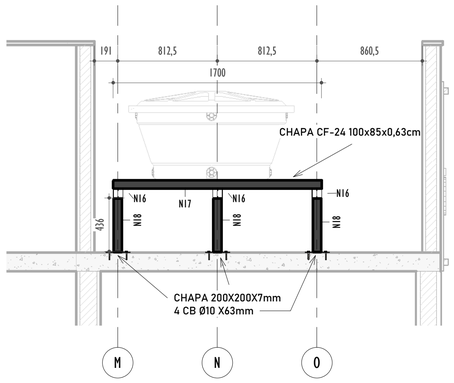

4 GHICHÊ - CORTE A-A

ESCALA: 1 : 25

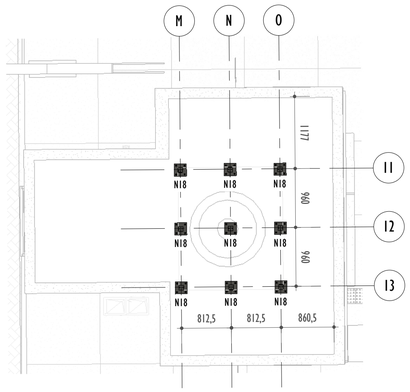

5 GUICHÊ - PLANTA DE ANCORAGEM

ESCALA: 1 : 50

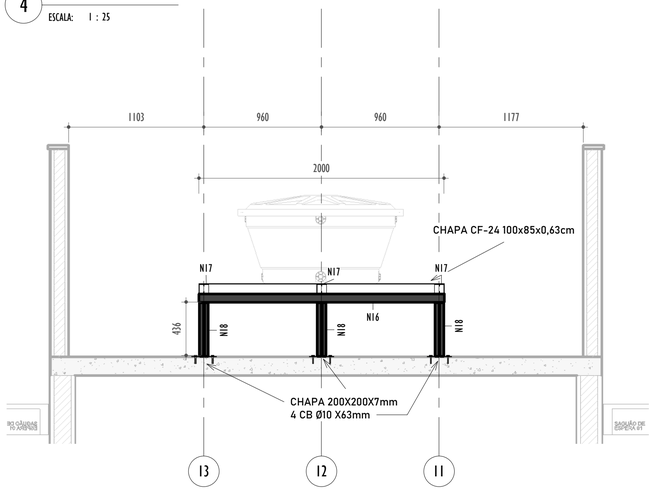

6 GHICHÊ - CORTE B-B

ESCALA: 1 : 25

NOTAS GERAIS:

1 - A OBRA DEVE SER ACOMPANHADA POR PROFISSIONAIS DEVIDAMENTE REGISTRADOS E HABILITADOS NO CREA.
2 - AÇOS ESTRUTURAIS:
2.1 - LAMINADOS ASTM A572 GR50 - 345MPa
2.2 - PERFIS DOBRADOS A FRIO ASTM A36 - 250MPa
2.3 - CHAPAS - A36 - 250 MPa
3 - TRATAMENTO ANTICORROSIVO DAS PEÇAS DE AÇO CONTRA INTEMPÉRIES: PINTURA EM ZARCÃO OU FUNDO SIMILAR EM DUAS DEMÃOS.
4 - MEDIDAS DA ESTRUTURA DE AÇO ESTÃO EM MILÍMETROS CONFORME NBR 8800.
5 - NÃO É PERMITIDA QUALQUER ALTERAÇÃO NOS ELEMENTOS ESTRUTURAIS SEM PRÉVIA CONSULTA E APROVAÇÃO DESTE CALCULISTA.
6 - QUALQUER ALTERAÇÃO ESTRUTURAL DEVE SER OBJETO DE ESTUDO, REGISTRO EM CADERNO DE OBRAS E ANOTAÇÃO DE RESPONSABILIDADE TÉCNICA.
7 - LIGAÇÃO ENTRE PERFIS DOS METÁLICOS EM SOLDA INDICADA EM PROJETO, (QUANDO NÃO INFORMADO UTILIZAR CORDÃO DE SOLDA IGUAL A MENOR ESPESSURA DAS CHAPAS UNIDAS).
8 - ELETRODOS UTILIZADOS:
PERFIL DOBRADO ASTM A36 - E60XX
PERFIL LAMINADO ASTM A572 - E70XX
9 - PREVÊ UMA ÁREA DE SUPERFICE PARA SER PINTADA APENAS EM TRELIÇA DE 571,332m²

REV.	DESCRIÇÃO	DATA	EXEC.	VERIF.	APROV.
00	EMISSÃO INICIAL	07/2024	IF	LS	SL

CONTRATADA: viavoz

RT: Sinval Ladeira
REG. CREA: 28.498/D
ASS: SINVAL LADEIRA:13797247672 — Assinado de forma digital por SINVAL LADEIRA:13797247672 Dados: 2024.07.26 19:20:33 -03'00'

CONTRATANTE: PREFEITURA MUNICIPAL MIMOSO DO SUL - SECRETARIA DE OBRAS E SERVIÇOS URBANOS

ENDEREÇO: MIMOSO DO SUL/ES

PROGRAMA: TERMINAL RODOVIÁRIO ANTÔNIO NASSUR

TÍTULO E CONTEÚDO: PROJETO EXECUTIVO DE ESTRUTURAS METÁLICAS

GUICHÊ - SUPORTE DE CAIXA D'ÁGUA - PESPECTIVA 3D, PLANTAS, CORTES, DETALHE E QUANTITATIVOS

DATA: JULHO/2024
ESCALA: INDICADA
FOLHA: 08/10
ARQUIVO: ESTM-PE-MDS654-TRAN-062024-R00

Autenticar documento em https://mimosodosul.prefeiturasempapel.com.br/autenticidade
com o identificador 3100320031003500330003A00500052004100. Documento assinado digitalmente conforme art. 4º, II da Lei 14.063/2020.

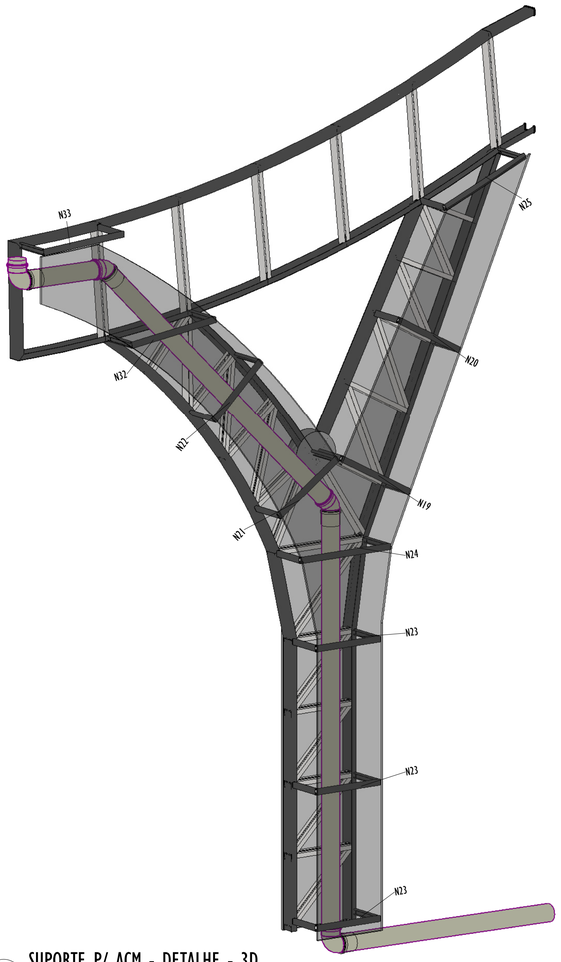

1 SUPORTE P/ ACM - DETALHE - 3D

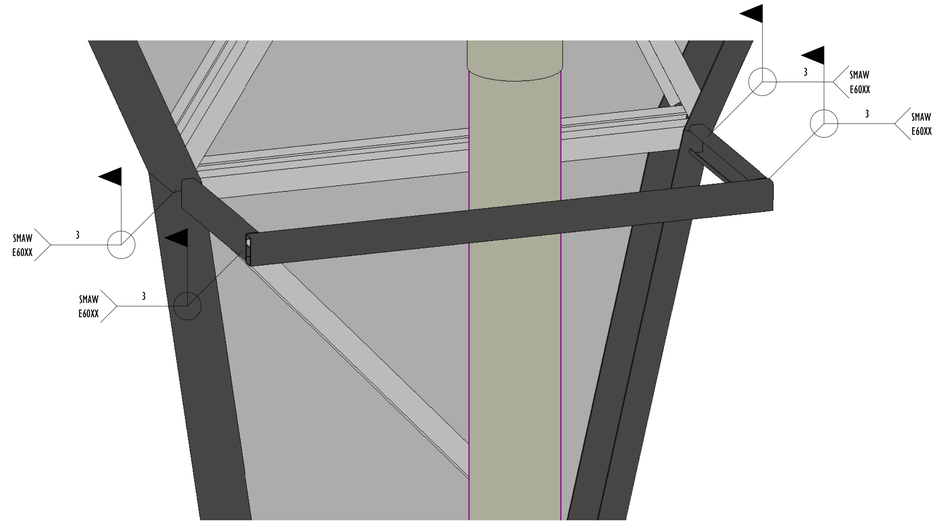

2 SUPORTE P/ ACM - DET. SOLDA - 3D

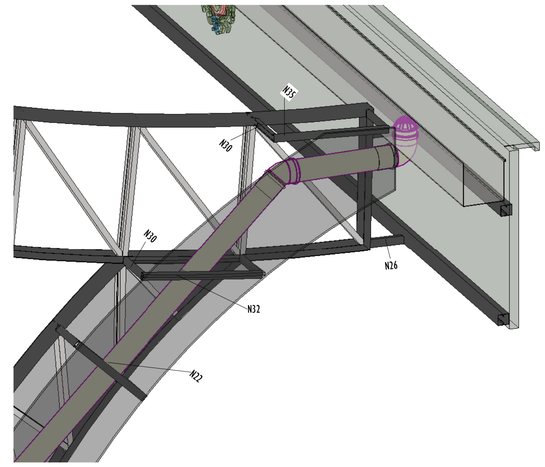

3 SUPORTE P/ ACM - DETALHE 2 - 3D

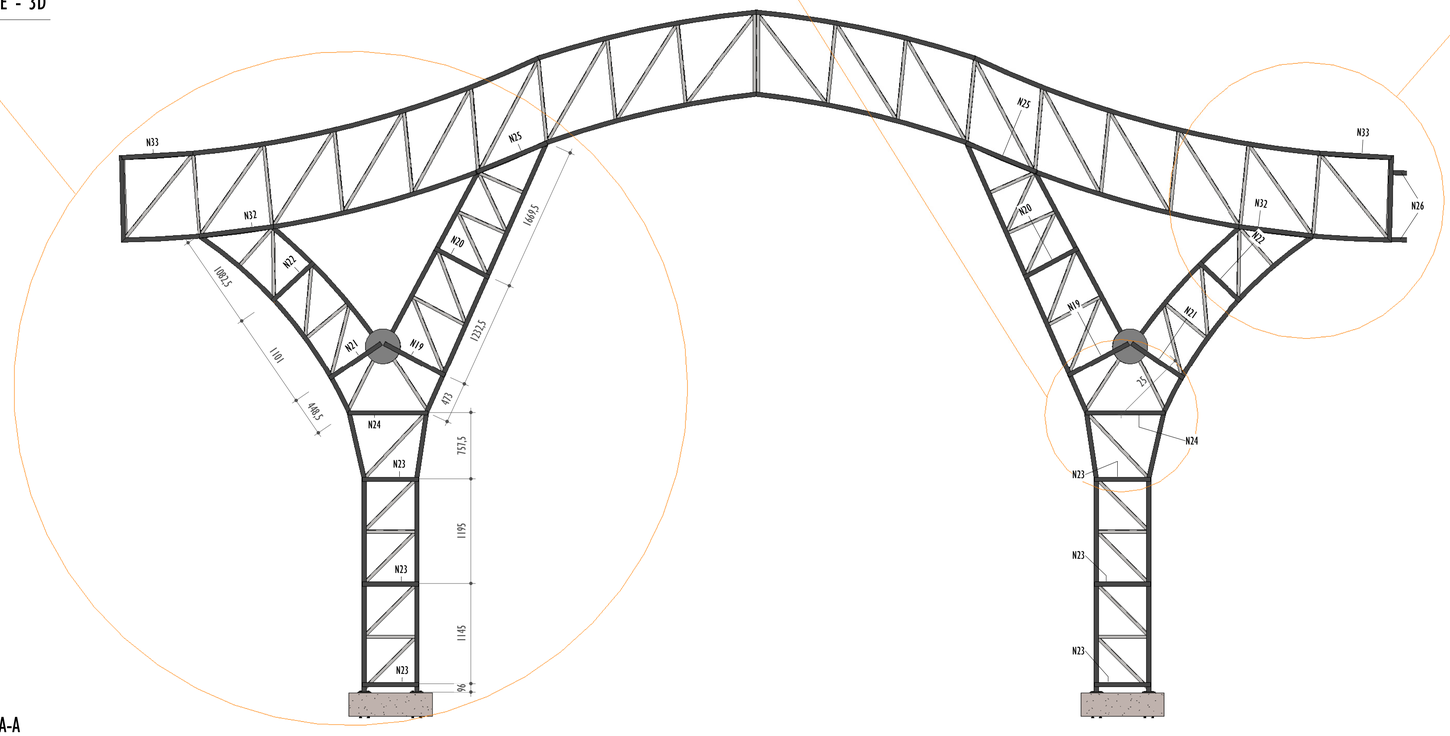

4 SUPORTE P/ ACM - CORTE A-A

ESCALA: 1 : 35

NOTAS GERAIS:

1 - A OBRA DEVE SER ACOMPANHADA POR PROFISSIONAIS DEVIDAMENTE REGISTRADOS E HABILITADOS NO CREA.
2 - AÇOS ESTRUTURAIS:
  2.1 - LAMINADOS ASTM A572 GR50 - 345MPa
  2.2 - PERFIS DOBRADOS A FRIO ASTM A36 - 250MPa
  2.3 - CHAPAS - A36 - 250 MPa
3 - TRATAMENTO ANTICORROSIVO DAS PEÇAS DE AÇO CONTRA INTEMPÉRIES: PINTURA EM ZARCÃO OU FUNDO SIMILAR EM DUAS DEMÃOS.
4 - MEDIDAS DA ESTRUTURA DE AÇO ESTÃO EM MILÍMETROS CONFORME NBR 8800.
5 - NÃO É PERMITIDA QUALQUER ALTERAÇÃO NOS ELEMENTOS ESTRUTURAIS SEM PRÉVIA CONSULTA E APROVAÇÃO DESTE CALCULISTA.
6 - QUALQUER ALTERAÇÃO ESTRUTURAL DEVE SER OBJETO DE ESTUDO, REGISTRO EM CADERNO DE OBRAS E ANOTAÇÃO DE RESPONSABILIDADE TÉCNICA.
7 - LIGAÇÃO ENTRE PERFIS DOS METÁLICOS EM SOLDA INDICADA EM PROJETO, (QUANDO NÃO INFORMADO UTILIZAR CORDÃO DE SOLDA IGUAL A MENOR ESPESSURA DAS CHAPAS UNIDAS).
8 - ELETRODOS UTILIZADOS:
  PERFIL DOBRADO ASTM A36 - E60XX
  PERFIL LAMINADO ASTM A572 - E70XX
9 - PREVÊ UMA ÁREA DE SUPERFICE PARA SER PINTADA APENAS EM TRELIÇA DE 571,332m²

REV.	DESCRIÇÃO	DATA	EXEC.	VERIF.	APROV.
00	EMISSÃO INICIAL	07/2024	IF	LS	SL

CONTRATADA: viavoz

RT: Sinval Ladeira
REG. CREA: 28.498/D
ASS: SINVAL LADEIRA:13797247672 — Assinado de forma digital por SINVAL LADEIRA:13797247672 Dados: 2024.07.26 19:20:04 -03'00'

CONTRATANTE: PREFEITURA MUNICIPAL MIMOSO DO SUL - SECRETARIA DE OBRAS E SERVIÇOS URBANOS

ENDEREÇO: MIMOSO DO SUL/ES

PROGRAMA: TERMINAL RODOVIÁRIO ANTÔNIO NASSUR

TÍTULO E CONTEÚDO: PROJETO EXECUTIVO DE ESTRUTURAS METÁLICAS

SUPORTE P/ ACM - CORTE A-A E DETALHES 3D

DATA: JULHO/2024
ESCALA: INDICADA
FOLHA: 09/10
ARQUIVO: ESTM-PE-MDS654-TRAN-062024-R00

Autenticar documento em https://mimosodosul.prefeiturasempapel.com.br/autenticidade
com o identificador 3100320031003500330003A00500052004100. Documento assinado digitalmente conforme art. 4º, II da Lei 14.063/2020.

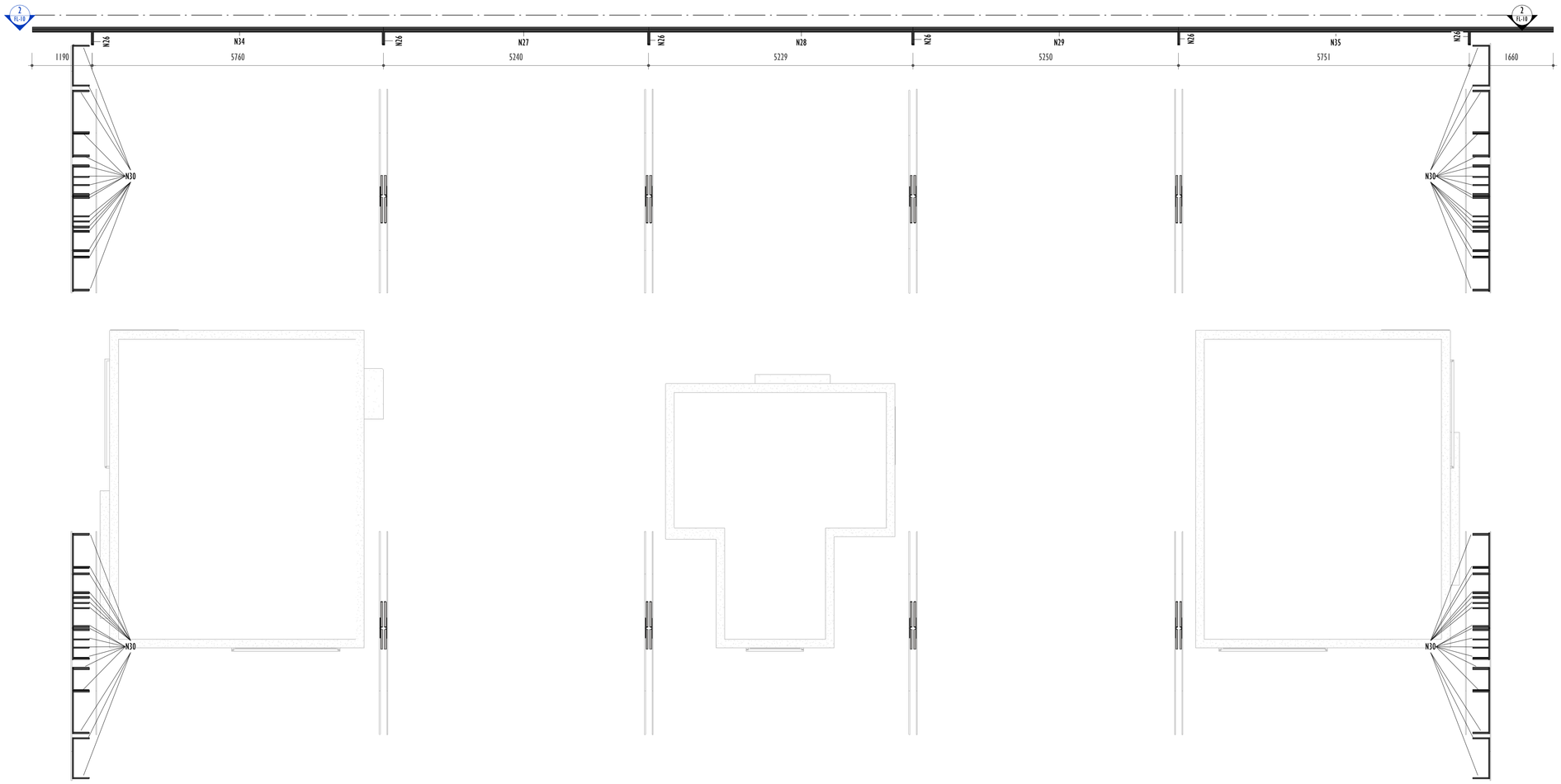

1 SUPORTE P/ ACM - PLANTA BAIXA

ESCALA: 1 : 50

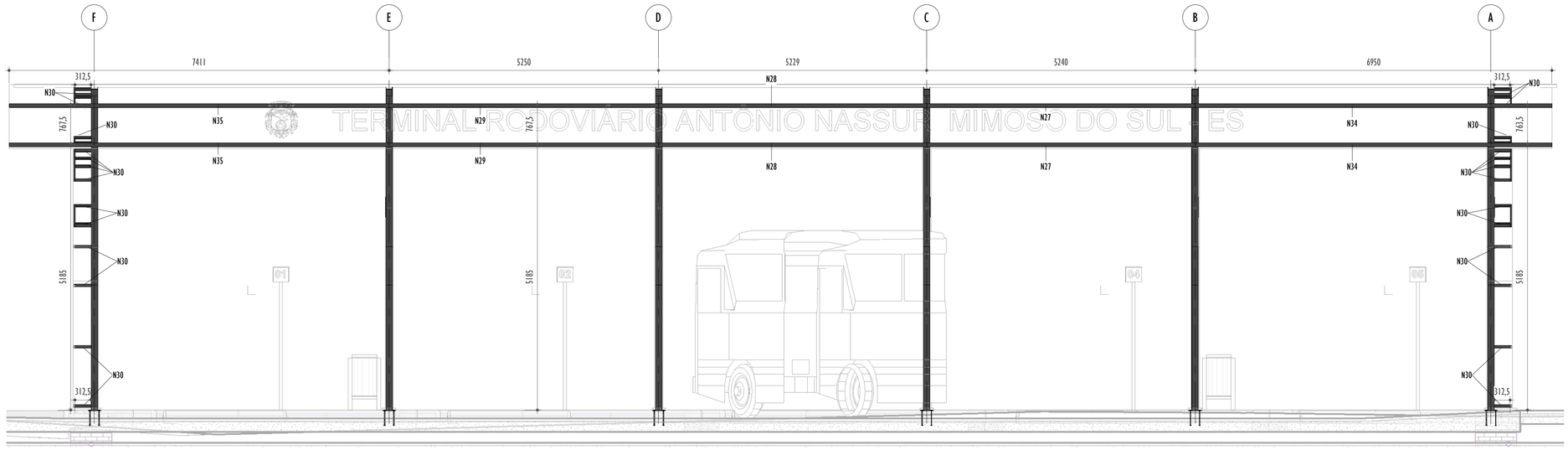

TERMINAL RODOVIÁRIO ANTÔNIO NASSUR - MIMOSO DO SUL - ES

2 SUPORTE P/ ACM - CORTE B-B

ESCALA: 1 : 50

TABELA QUADRO ESTRUTURAL - ACM						
TIPO DO PERFIL	TIPO	CONTAGEM	MASSA LINEAR (kg/m)	COMPRIMENTO UNITÁRIO (mm)	COMPRIMENTO TOTAL (mm)	PESO TOTAL (Kg)
Ue 50 x 25 x 10 x 2	N19	4	1,63	784	3.136	5,11
Ue 50 x 25 x 10 x 2	N20	4	1,63	701	2.803	4,57
Ue 50 x 25 x 10 x 2	N21	4	1,63	717	2.867	4,67
Ue 50 x 25 x 10 x 2	N22	4	1,63	647	2.590	4,22
Ue 50 x 25 x 10 x 2	N23	12	1,63	641	7.688	12,53
Ue 50 x 25 x 10 x 2	N24	4	1,63	907	3.627	5,91
Ue 50 x 25 x 10 x 2	N25	4	1,63	865	3.461	5,64
Ue 50 x 25 x 10 x 2	N26	24	1,63	250	6.000	9,78
Ue 75 x 40 x 15 x 2	N27	4	2,65	5.240	20.960	55,54
Ue 75 x 40 x 15 x 2	N28	4	2,65	5.229	20.916	55,43
Ue 75 x 40 x 15 x 2	N29	4	2,65	5.250	21.000	55,65
Ue 50 x 25 x 10 x 2	N30	88	1,63	313	27.500	44,83
Ue 50 x 25 x 10 x 2	N32	4	1,63	853	3.412	5,56
Ue 50 x 25 x 10 x 2	N33	4	1,63	810	3.240	5,28
Ue 75 x 40 x 15 x 2	N34	4	2,65	6.950	27.800	73,67
Ue 75 x 40 x 15 x 2	N35	4	2,65	7.411	29.644	78,56
176					186.643	426,95

NOTAS GERAIS:

1 - A OBRA DEVE SER ACOMPANHADA POR PROFISSIONAIS DEVIDAMENTE REGISTRADOS E HABILITADOS NO CREA.
2 - AÇOS ESTRUTURAIS:
  2.1 - LAMINADOS ASTM A572 GR50 - 345MPa
  2.2 - PERFIS DOBRADOS A FRIO ASTM A36 - 250MPa
  2.3 - CHAPAS - A36 - 250 MPa
3 - TRATAMENTO ANTICORROSIVO DAS PEÇAS DE AÇO CONTRA INTEMPÉRIES: PINTURA EM ZARCÃO OU FUNDO SIMILAR EM DUAS DEMÃOS.
4 - MEDIDAS DA ESTRUTURA DE AÇO ESTÃO EM MILÍMETROS CONFORME NBR 8800.
5 - NÃO É PERMITIDA QUALQUER ALTERAÇÃO NOS ELEMENTOS ESTRUTURAIS SEM PRÉVIA CONSULTA E APROVAÇÃO DESTE CALCULISTA.
6 - QUALQUER ALTERAÇÃO ESTRUTURAL DEVE SER OBJETO DE ESTUDO, REGISTRO EM CADERNO DE OBRAS E ANOTAÇÃO DE RESPONSABILIDADE TÉCNICA.
7 - LIGAÇÃO ENTRE PERFIS DOS METÁLICOS EM SOLDA INDICADA EM PROJETO, (QUANDO NÃO INFORMADO UTILIZAR CORDÃO DE SOLDA IGUAL A MENOR ESPESSURA DAS CHAPAS UNIDAS).
8 - ELETRODOS UTILIZADOS:
  PERFIL DOBRADO ASTM A36 - E60XX
  PERFIL LAMINADO ASTM A572 - E70XX
9 - PREVÊ UMA ÁREA DE SUPERFICE PARA SER PINTADA APENAS EM TRELIÇA DE 571,332m²

REV.	DESCRIÇÃO	DATA	EXEC.	VERIF.	APROV.
00	EMISSÃO INICIAL	07/2024	IF	LS	SL

CONTRATADA: viavoz

RT: Sinval Ladeira
REG. CREA: 28.498/D
ASS: SINVAL LADEIRA:13797247672 — Assinado de forma digital por SINVAL LADEIRA:13797247672 Dados: 2024.07.26 19:18:40 -03'00'

CONTRATANTE: PREFEITURA MUNICIPAL MIMOSO DO SUL - SECRETARIA DE OBRAS E SERVIÇOS URBANOS

ENDEREÇO: MIMOSO DO SUL/ES

PROGRAMA: TERMINAL RODOVIÁRIO ANTÔNIO NASSUR

TÍTULO E CONTEÚDO: PROJETO EXECUTIVO DE ESTRUTURAS METÁLICAS

SUPORTE P/ ACM - PLANTA BAIXA, CORTE B-B E QUANTITATIVOS

DATA:	JULHO/2024	ESCALA:	INDICADA	FOLHA:
ARQUIVO:	ESTM-PE-MD5654-TRAN-062024-R00			10/10

Autenticar documento em https://mimosodosul.prefeiturasempapel.com.br/autenticidade
com o identificador 3100320031003500330003A005000520041 00. Documento assinado digitalmente conforme art. 4º, II da Lei 14.063/2020.