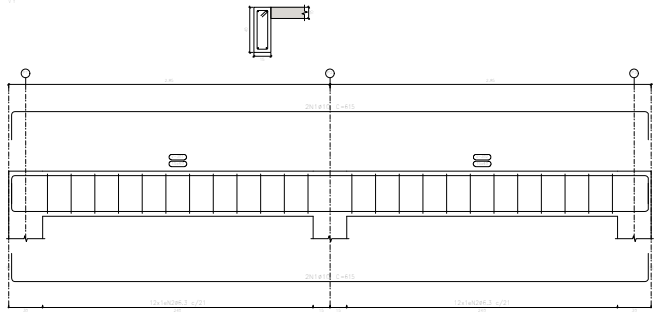

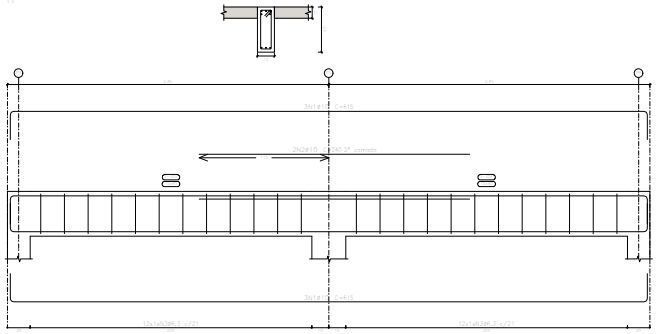

Elemento	Pos.	Diam.	Q.	Esquema (cm)	Comp. (cm)	Total (cm)	CA-50 (kg)	CA-60 (kg)
V 1	1	ø10	1		615	2460	15.2	
	2	ø6.3	24		100	2400	5.9	
						Total=10%	23.2	
V 2	1	ø10	4		615	3690	22.7	
	2	ø10	2		240	480	3.0	
	3	ø6.3	24		100	2400	5.9	
						Total=10%	34.6	
V 3	1	ø12.5	2		615	1230	11.8	
	2	ø10	4		615	3690	22.7	
	3	ø6.3	24		140	4760	11.7	
						Total=10%	50.8	
V 4	1	ø10	1		165	330	2.0	
	2	ø10	4		615	2460	15.2	
	3	ø6.3	24		100	2400	5.9	
						Total=10%	25.4	
V 5	1	ø10	4		615	4920	30.3	
	2	ø6.3	18		140	2520	6.2	
						Total=10%	46.2	
V 6	1	ø10	4		925	3550	34.2	
	2	ø6.3	21		140	3780	9.3	
						Total=10%	47.9	
						ø6.3	42.5	0.0
						ø10	152.8	0.0
						ø12.5	13.0	0.0
						Total	222.3	0.0

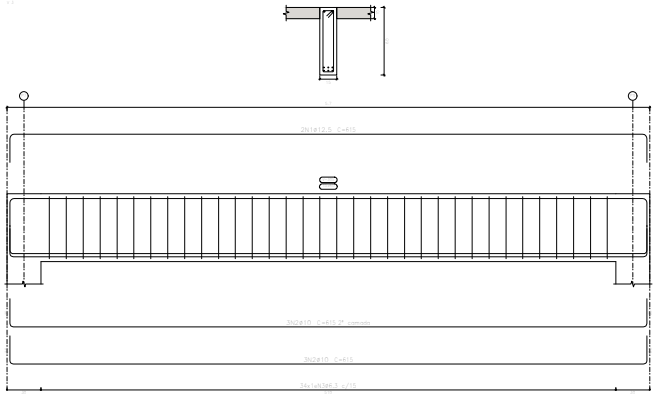

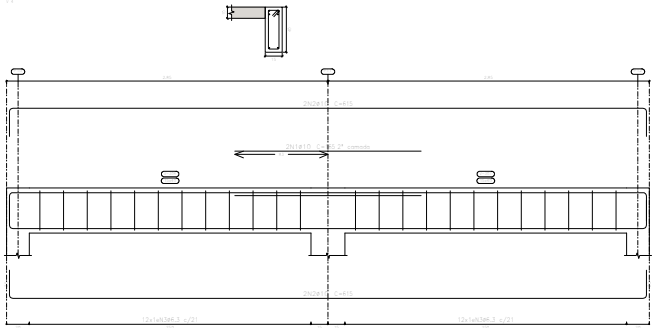

COBERTURA
Desenho de vigas
Concreto: C25, em geral
Aço das barras: CA-50 e CA-60
Aço dos estribos: CA-50 e CA-60
Escala vigas 1:20
Escala seções 1:20
Escala aberturas 1:20

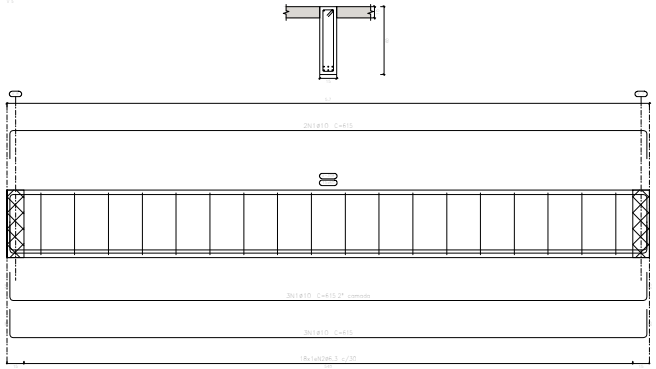

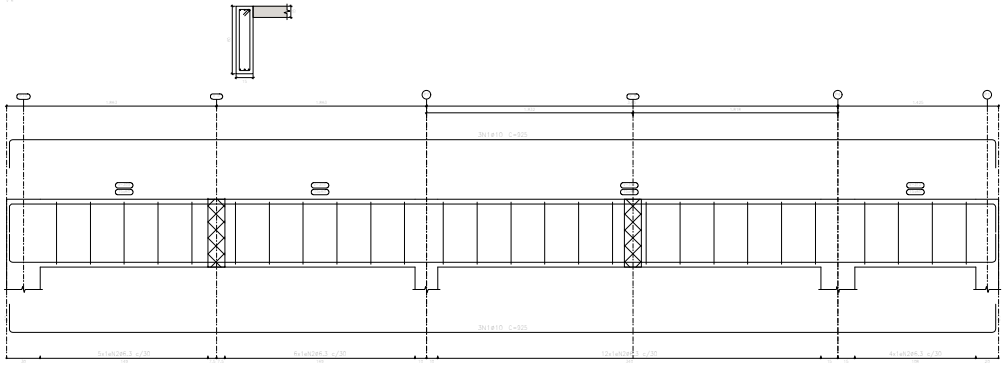

NOVA FRIBURGO
PREFEITURA

PROJETO BÁSICO QUADRA LOTEAMENTO RUI SANGLARD

Nº DO PROCESSO:	PROJETO DE CONSTRUÇÃO
BAIRRO : LOT. FLORESTA RUA :	ASSUNTO: PROJETO ESTRUTURAL

SECRETÁRIO EGCP : Pierre da Silva Moraes - Matrícula: 062.728

SUB-SECRETÁRIO EGCP : Luan Leite Feijó - Matrícula: 115.288

AUTOR DO PROJETO : Luan Leite Feijó - ENG. CIVIL - CREA/RJ 2013102356

DATA :	ESCALA :	DESENHO :	PRANCHA :
FEVEREIRO / 2024	INDICADA	———	18 / 18

OBSERVAÇÕES: