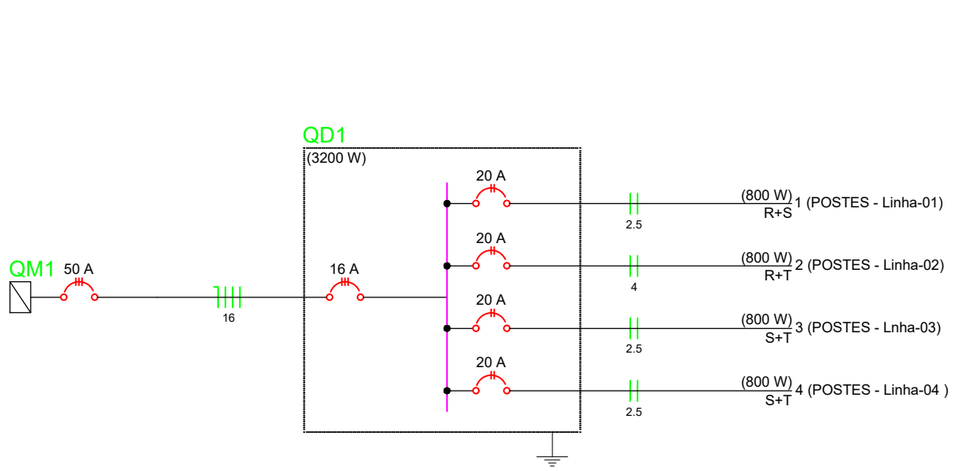

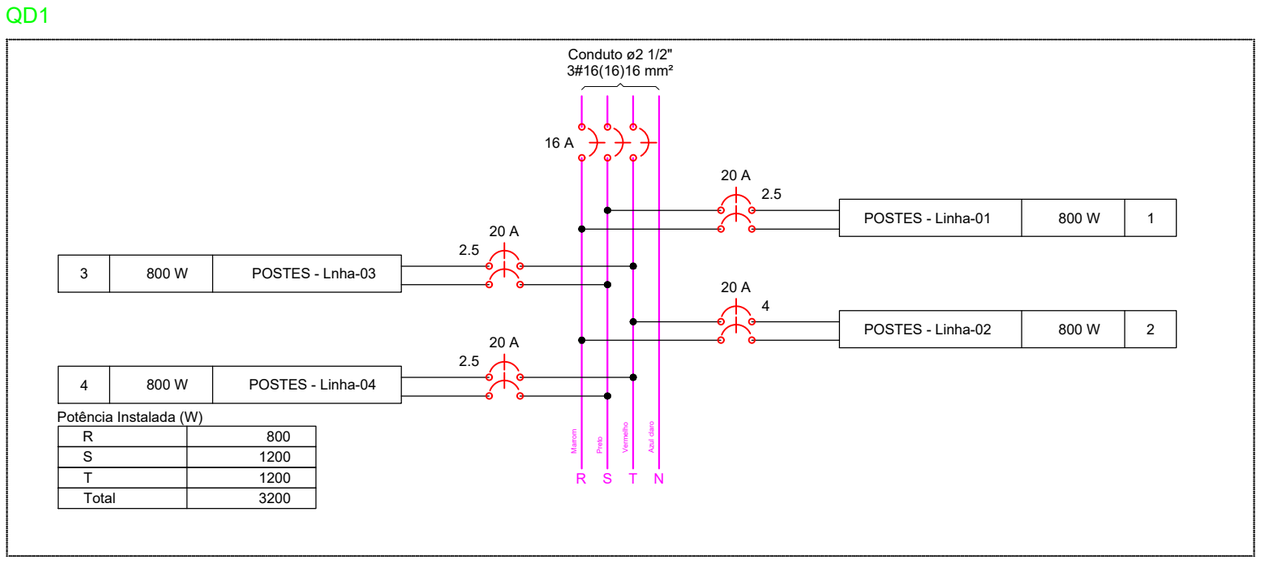

LEGENDA

EDIFICAÇÕES

PROJETO INST. ELÉTRICA

PREFEITURA DE NOVO REPARTIMENTO
TRABALHO E DESENVOLVIMENTO

APROVAÇÃO:

PREFEITO: VALDIR LEMES MACHADO

SECRETÁRIO: RENAN E SILVA SILVESTRE
PORTARIA N°32/2025–GAB

ENG. CIVIL: WILLIAMS JOSÉ GONÇALVES DE ALMEIDA
CREA/RNP 1520057717

DADOS DO PROJETO:

PREFEITURA MUNICIPAL DE NOVO REPARTIMENTO
SECRETARIA MUNICIPAL DE CONVÊNIOS E PROJETOS

OBRA: URBANIZAÇÃO DO CANTEIRO – VILA DIVINÓPOLIS

LOCAL: BR–230 – KM–112 – SENTIDO MARABÁ
ZONA RURAL – NOVO REPARTIMENTO –PA

ASSUNTO: –DIAGRAMA UNI E MULTIFILAR

PRANCHA: 03/04

DATA: ABRIL/2026

ESCALA: 1:100

VERSÃO: PROJETO BÁSICO

FORMATO A3 TÉCNICO – ABNT NBR 16752:2020
Dimensões: 297x420 mm

ARQUIVO: