Anotação de Responsabilidade Técnica - ART
Lei nº 6.496, de 7 de dezembro de 1977

CREA-PA

ART OBRA / SERVIÇO
Nº PA20261519399

Conselho Regional de Engenharia e Agronomia do Pará

INICIAL

1. Responsável Técnico

WILLIAMS JOSE GONCALVES DE ALMEIDA

Título profissional: **ENGENHEIRO CIVIL**

RNP: **1520057717**
Registro: **1520057717PA**

Empresa contratada: **PREFEITURA MUNICIPAL DE NOVO REPARTIMENTO**

Registro : **0000006628-PA**

2. Dados do Contrato

Contratante: **PREFEITURA MUNICIPAL DE NOVO REPARTIMENTO**
CPF/CNPJ: **34.626.416/0001-31**
AVENIDA GIRASSÓIS - QUADRA 25
Nº: **15**
Complemento:
Bairro: **MORUMBI**
Cidade: **NOVO REPARTIMENTO**
UF: **PA**
CEP: **68473000**

Contrato: **Não especificado**
Celebrado em: **27/04/2026**
Valor: **R$ 1,00**
Tipo de contratante: **Pessoa Juridica de Direito Público**
Ação Institucional: **Órgão Público**

3. Dados da Obra/Serviço

RUA SURINAME
Nº: **LOTE 03**
Complemento: **QUADRA - 10**
Bairro: **VALE DO SOL II**
Cidade: **NOVO REPARTIMENTO**
UF: **PA**
CEP: **68473000**
Data de Início: **27/04/2026**
Previsão de término: **06/05/2026**
Coordenadas Geográficas: **-4.254811, -49.957441**
Finalidade: **SEM DEFINIÇÃO**
Código: **Não Especificado**
Proprietário: **PREFEITURA MUNICIPAL DE NOVO REPARTIMENTO**
CPF/CNPJ: **34.626.416/0001-31**

4. Atividade Técnica

14 - Elaboração	Quantidade	Unidade
35 - Elaboração de orçamento > CONSTRUÇÃO CIVIL > EDIFICAÇÕES > DE IMÓVEIS > #1.1.9.4 - PARA FINS INSTITUCIONAIS	400,00	m2
80 - Projeto > ELETROTÉCNICA > INSTALAÇÕES ELÉTRICAS > DE TUBULAÇÃO PARA INSTALAÇÕES ELÉTRICAS EM BAIXA TENSÃO > #11.10.2.3 - PARA FINS RESIDENCIAIS E COMERCIAIS	140,00	pontos
80 - Projeto > CONSTRUÇÃO CIVIL > INSTALAÇÕES HIDROSSANITÁRIAS > #1.4.4 - DE LIGAÇÃO INDIVIDUAL DE REDE DE ÁGUA	16,00	pontos
80 - Projeto > CONSTRUÇÃO CIVIL > INSTALAÇÕES HIDROSSANITÁRIAS > #1.4.5 - DE LIGAÇÃO INDIVIDUAL DE REDE DE ESGOTO	27,00	pontos

Após a conclusão das atividades técnicas o profissional deve proceder a baixa desta ART

5. Observações

ART REFERENTE AO ORÇAMENTO E PROJETOS ELÉTRICOS E HIDROSSANITÁRIOS PARA OBRA DA NOVA SEDE DA SECRETARIA MUNICIPAL DE MEIO AMBIENTE, NO MUNICÍPIO DE NOVO REPARTIMENTO-PA

6. Declarações

- Cláusula Compromissória: Qualquer conflito ou litígio originado do presente contrato, bem como sua interpretação ou execução, será resolvido por arbitragem, de acordo com a Lei no. 9.307, de 23 de setembro de 1996, por meio do Centro de Mediação e Arbitragem - CMA vinculado ao Crea-PA, nos termos do respectivo regulamento de arbitragem que, expressamente, as partes declaram concordar

- Declaro que estou cumprindo as regras de colocação e manutenção de placa legível e visível ao público enquanto durar a execução da obra, instalação e serviços, conforme estabelecido no artigo 16 da lei federal 5.194/66.

- Declaro que estou cumprindo as regras de acessibilidade previstas nas normas técnicas da ABNT, na legislação específica e no decreto n. 5296/2004.

7. Entidade de Classe

SINDICATO DOS ENGENHEIRO NO ESTADO DO PARÁ

A autenticidade desta ART pode ser verificada em: http://crea-pa.sitac.com.br/publico/, com a chave: ZYY9y
Impresso em: 30/04/2026 às 12:20:54 por: , ip: 168.121.105.152

Anotação de Responsabilidade Técnica - ART
Lei n° 6.496, de 7 de dezembro de 1977

CREA-PA

ART OBRA / SERVIÇO
Nº PA20261519399

Conselho Regional de Engenharia e Agronomia do Pará

INICIAL

8. Assinaturas

Declaro serem verdadeiras as informações acima

_____, _____ de _____ de _____

Local data

Documento assinado eletronicamente
com credenciais de login e senha
WILLIAMS JOSE GONCALVES DE ALMEIDA
RNP: 1520057717
Data: 30/04/2026 12:20:54

WILLIAMS JOSE GONCALVES DE ALMEIDA - CPF: 370.333.102-00

PREFEITURA MUNICIPAL DE NOVO REPARTIMENTO - CNPJ: 34.626.416/0001-31

9. Informações

* A ART é válida somente quando quitada, mediante apresentação do comprovante do pagamento ou conferência no site do Crea.

10. Valor

Valor da ART: **R$ 108,39** Registrada em: **29/04/2026** Valor pago: **R$ 108,39** Nosso Número: **12535781**

A autenticidade desta ART pode ser verificada em: http://crea-pa.sitac.com.br/publico/, com a chave: ZYY9y
Impresso em: 30/04/2026 às 12:20:55 por: , ip: 168.121.105.152

LEGENDA

EDIFICAÇÕES

PROJETO ELÉTRICO

PREFEITURA DE NOVO REPARTIMENTO
TRABALHO E DESENVOLVIMENTO

APROVAÇÃO:

PREFEITO:
VALDIR LEMES MACHADO

SECRETÁRIO:
RENAN E SILVA SILVESTRE
PORTARIA N°32/2025–GAB

ENG. CIVIL: WILLIAMS JOSÉ GONÇALVES DE ALMEIDA
CREA/RNP 1520057717

DADOS DO PROJETO:

PREFEITURA MUNICIPAL DE NOVO REPARTIMENTO
SECRETARIA MUNICIPAL DE GESTÃO E PLANEJAMENTO

OBRA:
REFORMA E AMPLIAÇÃO DA EDIFICAÇÃO PARA FUNCIONAR A SEMMA

LOCAL:
RUA SURINAME, QUADRA–10, LOTE 03 – BAIRRO VALE DO SOL II
ZONA URBANA – NOVO REPARTIMENTO –PA

ASSUNTO:
–PLANTA BAIXA

PRANCHA: 01/04

DATA: ABRIL/2026

ESCALA: INDICADA

VERSÃO: PROJETO BÁSICO

FORMATO A3 TÉCNICO – ABNT NBR 16752:2020
Dimensões: 297x420 mm

ARQUIVO:

Quadro de Cargas (QD1)

Circuito	Descrição	Esquema	Método de inst.	V (V)	Iluminação (W) 6	Iluminação (W) 18	Tomadas (W) 100	Tomadas (W) 1400	Tomadas (W) 2600	Pot. total. (VA)	Pot. total. (W)	Fases	Pot. - R (W)	Pot. - S (W)	Pot. - T (W)	FCT	FCA	In' (A)	Seção (mm2)	Ic (A)	Disj (A)	dV parc (%)	dV total (%)	Status
1	ILUMINAÇÃO-JARDIM-01	F+N	B1	127 V	14					84	84	R	84			1.00	0.41	1.6	2.5	24.0	16.0	0.25	1.22	Ok
	v				14					84	84	R	84				1.00	0.7	2.5	24.0				Ok
2	ILUMINAÇÃO-JARDIM-02	F+N	B1	127 V	14					84	84	R	84			1.00	0.41	1.6	2.5	24.0	16.0	0.36	1.33	Ok
	w				14					84	84	R	84				1.00	0.7	2.5	24.0				Ok
3	ILUMINAÇÃO-01	F+N	B1	127 V		13				300	234	R	234			1.00	0.41	5.8	2.5	24.0	16.0	0.29	1.26	Ok
	a					3				69	54	R	54				0.52	1.0	2.5	24.0				Ok
	b					2				46	36	R	36				0.52	0.7	2.5	24.0				Ok
	c					2				46	36	R	36				0.70	0.5	2.5	24.0				Ok
	f					4				92	72	R	72				0.45	1.6	2.5	24.0				Ok
	k					2				46	36	R	36				0.80	0.5	2.5	24.0				Ok
	o									0	0	R					1.00	0.0	2.5	24.0				Ok
	p									0	0	R					1.00	0.0	2.5	24.0				Ok
	z									0	0	R					1.00	0.0	2.5	24.0				Ok
4	ILUMINAÇÃO-02	F+N	B1	127 V		14				323	252	S		252		1.00	0.41	6.2	2.5	24.0	16.0	0.43	3.09	Ok
	aa									0	0	S					1.00	0.0	2.5	24.0				Ok
	ab					2				46	36	S		36			0.41	5.3	2.5	24.0				Ok
	ac					2				46	36	S		36			0.41	6.2	2.5	24.0				Ok
	e					2				46	36	S		36			0.41	0.9	2.5	24.0				Ok
	q					2				46	36	S		36			0.41	1.8	2.5	24.0				Ok
	r					1				23	18	S		18			0.41	2.2	2.5	24.0				Ok
	s					1				23	18	S		18			0.41	2.7	2.5	24.0				Ok
	t					2				46	36	S		36			0.41	3.5	2.5	24.0				Ok
	u					2				46	36	S		36			0.41	4.4	2.5	24.0				Ok
	x									0	0	S					1.00	0.0	2.5	24.0				Ok
5	ILUMINAÇÃO-03	F+N	B1	127 V	4	15				370	294	S		294		1.00	0.41	7.1	2.5	24.0	16.0	0.78	3.45	Ok
	ad				4					24	24	S		24			0.41	7.1	2.5	24.0				Ok
	d					2				46	36	S		36			0.41	0.9	2.5	24.0				Ok
	g					2				46	36	S		36			0.41	2.2	2.5	24.0				Ok
	h					1				23	18	S		18			0.41	1.3	2.5	24.0				Ok
	i					2				46	36	S		36			0.41	4.0	2.5	24.0				Ok
	j					2				46	36	S		36			0.41	3.1	2.5	24.0				Ok
	l					2				46	36	S		36			0.41	4.9	2.5	24.0				Ok
	m					2				46	36	S		36			0.41	5.8	2.5	24.0				Ok
	n					2				46	36	S		36			0.41	6.6	2.5	24.0				Ok
	y									0	0	S					1.00	0.0	2.5	24.0				Ok
6	TOMADAS-RECEPÇÃO/GABINETE	F+N+T	B1	127 V			12			1500	1200	S		1200		1.00	0.41	28.8	4	32.0	20.0	0.51	3.17	Ok
7	TOMADAS-DFISC/COZINHA	F+N+T	B1	127 V			14			1750	1400	S		1400		1.00	0.41	33.6	6	41.0	20.0	1.22	3.89	Ok
8	TOMADAS-CIRC/BANHEIROS	F+N+T	B1	127 V			5			597	500	S		500		1.00	0.41	11.5	2.5	24.0	20.0	0.59	3.25	Ok
9	TOMADAS-DLAP/DML/ALMOX/ARQ	F+N+T	B1	127 V			9			1097	900	S		900		1.00	0.41	21.1	2.5	24.0	20.0	2.90	5.56	Ok
10	TOMADAS-DAMB/DGEO5	F+N+T	B1	127 V			20			2500	2000	R	2000			1.00	0.41	48.0	10	57.0	20.0	1.49	4.16	Ok
11	AR COND-RECEPÇÃO	F+F+T	B1	220 V				1		1556	1400	R+S	700	700		1.00	0.41	17.2	4	32.0	25.0	0.34	3.00	Ok
12	AR COND-GABINETE	F+F+T	B1	220 V				1		1556	1400	R+S	700	700		1.00	0.41	17.2	4	32.0	25.0	0.28	2.94	Ok
13	AR COND-DFISC	F+F+T	B1	220 V				1		1556	1400	R+S	700	700		1.00	0.41	17.2	4	32.0	25.0	0.54	3.20	Ok
14	AR COND-DAMB	F+N+T	B1	127 V				1		1556	1400	R	1400			1.00	0.41	29.9	4	32.0	25.0	2.33	4.99	Ok
15	AR COND-DLAP	F+F+T	B1	220 V				1		1556	1400	R+S	700	700		1.00	0.41	17.2	4	32.0	25.0	1.11	3.77	Ok
16	AR COND-DGEO5	F+F+T	B1	220 V					1	2889	2600	R+S	1300	1300		1.00	0.41	32.0	6	41.0	25.0	1.27	3.94	Ok
TOTAL					32	42	60	5	1	19272	16548	R+S	7902	8646	0									

Quadro de Demanda (QD1)

Tipo de carga	Potência instalada (kVA)	Fator de demanda (%)	Demanda (kVA)
Iluminação e TUG´s (Casas e Apartamentos)	11.72	24	2.81
Uso especifico	7.56	100	7.56
		TOTAL	10.37

LEGENDA

EDIFICAÇÕES

PREFEITURA DE NOVO REPARTIMENTO
TRABALHO E DESENVOLVIMENTO

APROVAÇÃO:

PREFEITO:
VALDIR LEMES MACHADO

SECRETÁRIO:
RENAN E SILVA SILVESTRE
PORTARIA N°32/2025–GAB

ENG. CIVIL: WILLIAMS JOSÉ GONÇALVES DE ALMEIDA
CREA/RNP 1520057717

PROJETO ELÉTRICO

DADOS DO PROJETO:

PREFEITURA MUNICIPAL DE NOVO REPARTIMENTO
SECRETARIA MUNICIPAL DE GESTÃO E PLANEJAMENTO

OBRA:
REFORMA E AMPLIAÇÃO DA EDIFICAÇÃO PARA FUNCIONAR A SEMMA

LOCAL:
RUA SURINAME, QUADRA–10, LOTE 03 – BAIRRO VALE DO SOL II
ZONA URBANA – NOVO REPARTIMENTO –PA

ASSUNTO:
–QUADRO DE CARGAS E DEMANDAS

PRANCHA: 02/04

DATA: ABRIL/2026

ESCALA: INDICADA

VERSÃO: PROJETO BÁSICO

FORMATO A3 TÉCNICO – ABNT NBR 16752:2020
Dimensões: 297x420 mm

ARQUIVO:

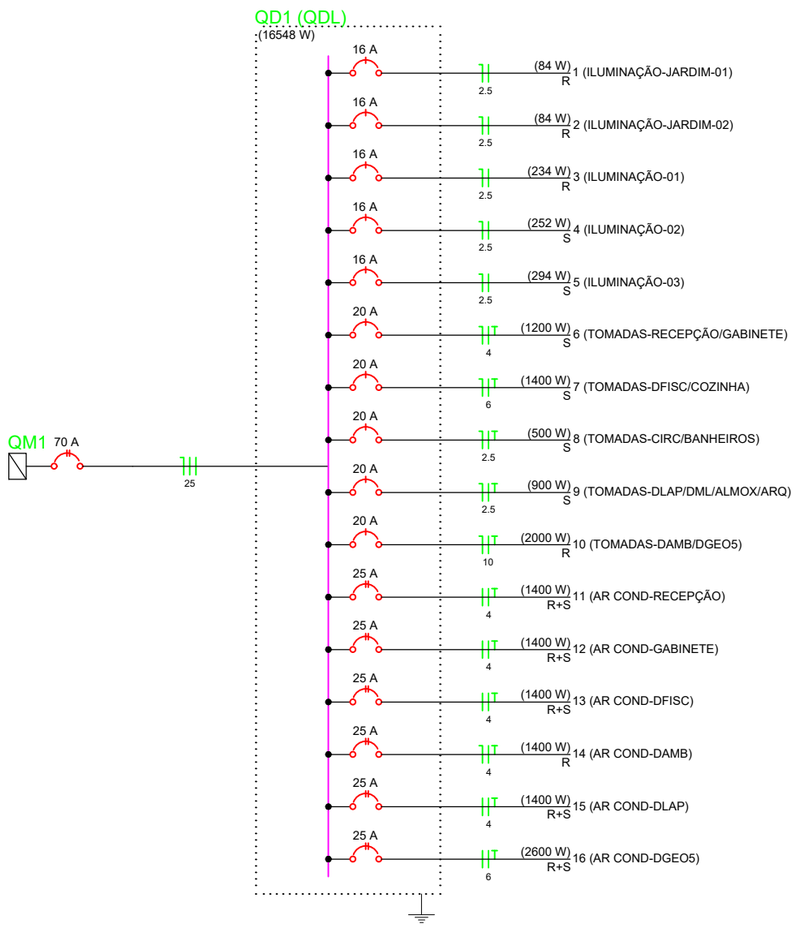

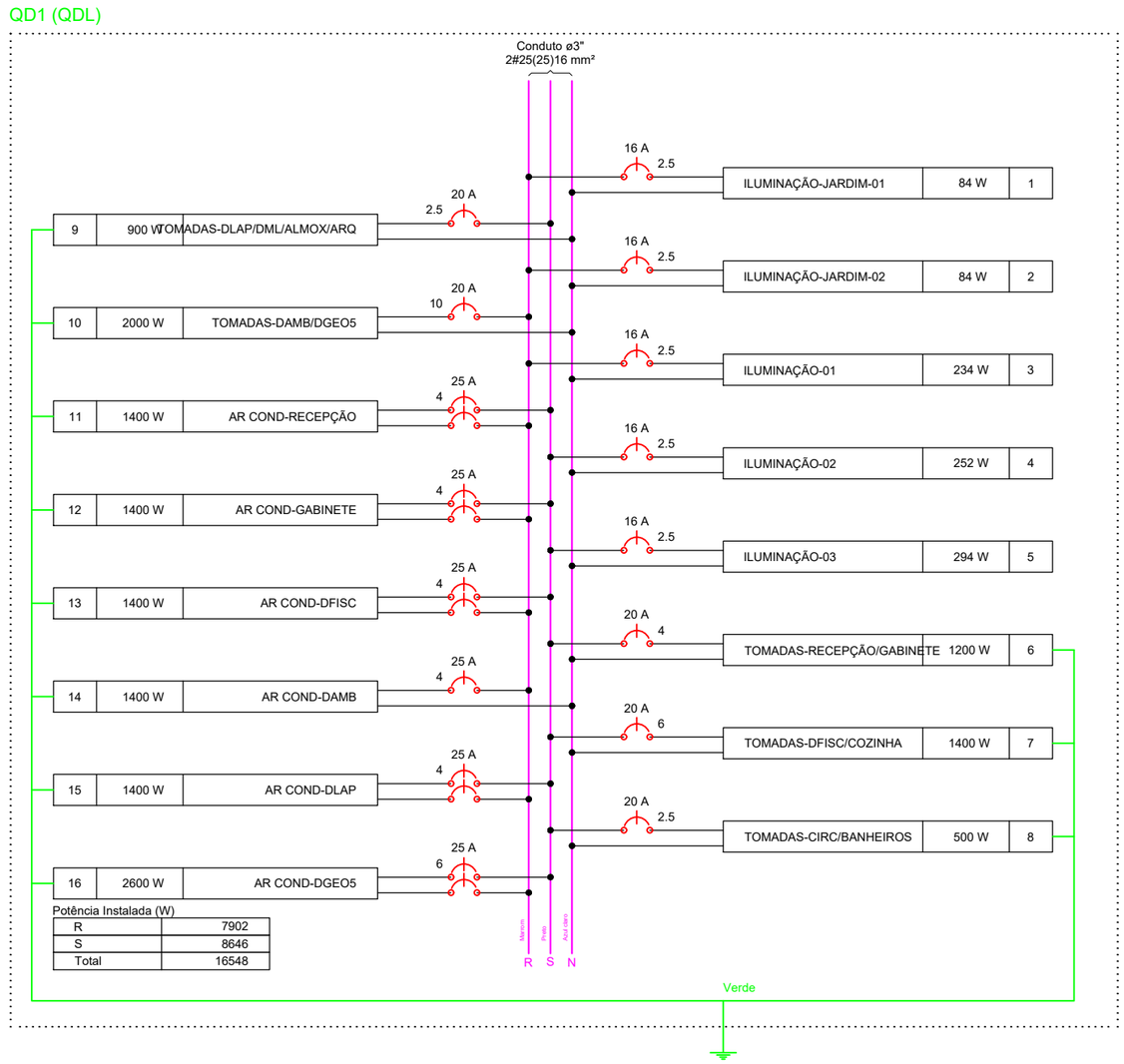

Potência Instalada (W)

R	7902
S	8646
Total	16548

LEGENDA

EDIFICAÇÕES

PROJETO ELÉTRICO

PREFEITURA DE NOVO REPARTIMENTO
TRABALHO E DESENVOLVIMENTO

APROVAÇÃO:

PREFEITO: VALDIR LEMES MACHADO

SECRETÁRIO: RENAN E SILVA SILVESTRE
PORTARIA N°32/2025–GAB

ENG. CIVIL: WILLIAMS JOSÉ GONÇALVES DE ALMEIDA
CREA/RNP 1520057717

DADOS DO PROJETO:

PREFEITURA MUNICIPAL DE NOVO REPARTIMENTO
SECRETARIA MUNICIPAL DE GESTÃO E PLANEJAMENTO

OBRA:
REFORMA E AMPLIAÇÃO DA EDIFICAÇÃO PARA FUNCIONAR A SEMMA

LOCAL:
RUA SURINAME, QUADRA–10, LOTE 03 – BAIRRO VALE DO SOL II
ZONA URBANA – NOVO REPARTIMENTO –PA

ASSUNTO:
–DIAGRAMA UNI E MULTIFILAR

PRANCHA: 03/04

DATA: ABRIL/2026

ESCALA: INDICADA

VERSÃO: PROJETO BÁSICO

FORMATO A3 TÉCNICO – ABNT NBR 16752:2020
Dimensões: 297x420 mm

| ARQUIVO:

Lista de Materiais

Elétrica

Acessórios p/ eletrodutos	
Arruela zamak	
1"	3 pç
3/4"	1 pç
Bucha zamak	
1"	3 pç
3/4"	1 pç
Caixa PVC	
4x2"	80 pç
Caixa PVC octogonal	
3x3"	42 pç
Curva 180° PVC rosca	
1"	1 pç
Curva 90° PVC longa rosca	
1"	1 pç
Luva PVC rosca	
1"	3 pç
2"	1 pç
2.1/2"	1 pç
3"	4 pç
3/4"	1 pç
Acessórios uso geral	
Bucha de nylon	
S6	6 pç
S8	10 pç
Parafuso fenda galvan. cab. panela	
4,2x32mm autoatarrachante	6 pç
6,3x50mm autoatarrachante	10 pç
Cabo Bipolar (cobre)	
Isol. EPR - 0,6/1kV (ref. Inbrac Eprovene)	
16 mm²	16.90 m
25 mm²	50.50 m
Isol.PVC - 450/750V (ref. Inbrac Viniplast Antichama Form. Plano)	
4 mm²	172.30 m
6 mm²	74.20 m
Cabo Unipolar (cobre)	
Isol.PVC - 450/750V (ref. Pirelli Pirastic Ecoplus BWF Flexível)	
10 mm²	339.10 m
2.5 mm²	1163.60 m
4 mm²	213.00 m
6 mm²	230.80 m
Dispositivo Elétrico - embutido	
Placa 2x4"	
Placa p/ 1 função	6 pç
Placa p/ 1 função retangular	65 pç
Placa p/ 2 funções	4 pç
Placa p/ 2 funções retangulares	4 pç
Placa p/ 3 funções retangulares	1 pç
S/ placa	
Interruptor 1 tecla simples	9 pç
Interruptor 1 tecla simples e tomada hexagonal (NBR 14136)	1 pç
Interruptor 2 teclas simples	4 pç
Interruptor 3 teclas simples	1 pç
Tomada hexagonal (NBR 14136) 2P+T 20A	6 pç
Tomada universal retangular 2P+T 10A	56 pç

Lista de Materiais

Elétrica

Dispositivo de Proteção	
Disjuntor Unipolar Termomagnético - norma DIN	
16 A	5 pç
20 A	5 pç
Disjuntor bipolar termomagnético - UL	
25 A	6 pç
70 A	1 pç
ESPETO DE JARDIM	
ESPETO DE JARDIM LED 6W	
LED 6W	28 pç
Eletroduto PVC flexível	
Eletroduto leve	
1"	43.30 m
3/4"	365.70 m
Eletroduto pesado	
1.1/2"	55.60 m
2"	4.30 m
3"	3.50 m
Eletroduto PVC rosca	
Braçadeira galvan. tipo cunha	
2.1/2"	6 pç
3"	10 pç
Eletroduto, vara 3,0m	
2"	1.00 m
2.1/2"	6.20 m
3"	10.70 m
3/4"	2.00 m
Luminária e acessórios	
Reator eletromagnético p/ fluorescente compacta	
1x18 W	42 pç
Soquete	
base GX 24	42 pç
Spot	
1 compacta	42 pç
Lâmpada fluorescente	
Compacta reator não integrado - tripla	
18 W	42 pç
Lâmpadas de LED	
Arandela de parede LED	
Arandela de parede LED 6 W	4 pç
Material p/ entrada serviço	
Cinta de alumínio para poste	
L=18mm, C=1,0m	3 pç
Haste de aterramento aço/cobre	
D=15mm, comprimento 2,4m	1 pç
Isolador roldana 600V	
Porcelana vidrada	1 pç
Parafuso aço galvanizado cabeça quadr.	
Rosca M16x2, comprim. 150mm	1 pç
Poste concreto armado	
Comprimento 6,0m	1 pç
Quadro de medição - ELETROPAULO	
Edifício de uso coletivo - embutir	
Caixa Tipo IV bifásica - Leitura pela calçada	1 pç
Quadro distrib. plástico - embutir	
Barr. bif., - DIN (Ref. Hager)	
Cap. 24 disj. unip. - In Pente 80A	1 pç

Legenda

9 g	1 tecla simples & 1 tomada - 1,10m do piso
5 ad 6 Arandela	Arandela de paredre LED
	Caixa de medição embutir a 1,60m do piso
	Entrada de serviço aérea
1 6 EJ LED	Esp Jardim LED 6W
c	Interruptor simples 1 tecla - 1,10m do piso
a a	Interruptor simples 2 teclas - 1,10m do piso
3 l l l	Interruptor simples 3 teclas - 1,10m do piso
3 f 18 CT	Luminária spot p/ fluor. compacta tripla - sobrepor
	Quadro de distribuição - embutir a 1,50m do piso
ARC10000 12 1400	Tomada hexagonal (NBR 14136) - 2P+T 20 A a 2,20m do piso
2PT 6	Tomada universal 2P+T a 0,30m do piso
2PT 6	Tomada universal 2P+T a 1,10m do piso

LEGENDA

EDIFICAÇÕES

PROJETO ELÉTRICO

PREFEITURA DE NOVO REPARTIMENTO
TRABALHO E DESENVOLVIMENTO

APROVAÇÃO:

PREFEITO: VALDIR LEMES MACHADO

SECRETÁRIO: RENAN E SILVA SILVESTRE
PORTARIA N°32/2025–GAB

ENG. CIVIL: WILLIAMS JOSÉ GONÇALVES DE ALMEIDA
CREA/RNP 1520057717

DADOS DO PROJETO:

PREFEITURA MUNICIPAL DE NOVO REPARTIMENTO
SECRETARIA MUNICIPAL DE GESTÃO E PLANEJAMENTO

OBRA:
REFORMA E AMPLIAÇÃO DA EDIFICAÇÃO PARA FUNCIONAR A SEMMA

LOCAL:
RUA SURINAME, QUADRA–10, LOTE 03 – BAIRRO VALE DO SOL II
ZONA URBANA – NOVO REPARTIMENTO –PA

ASSUNTO:
–LISTA DE MATERIAIS E LEGENDA

PRANCHA: 04/04

DATA: ABRIL/2026

ESCALA: INDICADA

VERSÃO: PROJETO BÁSICO

FORMATO A3 TÉCNICO – ABNT NBR 16752:2020
Dimensões: 297x420 mm

ARQUIVO:

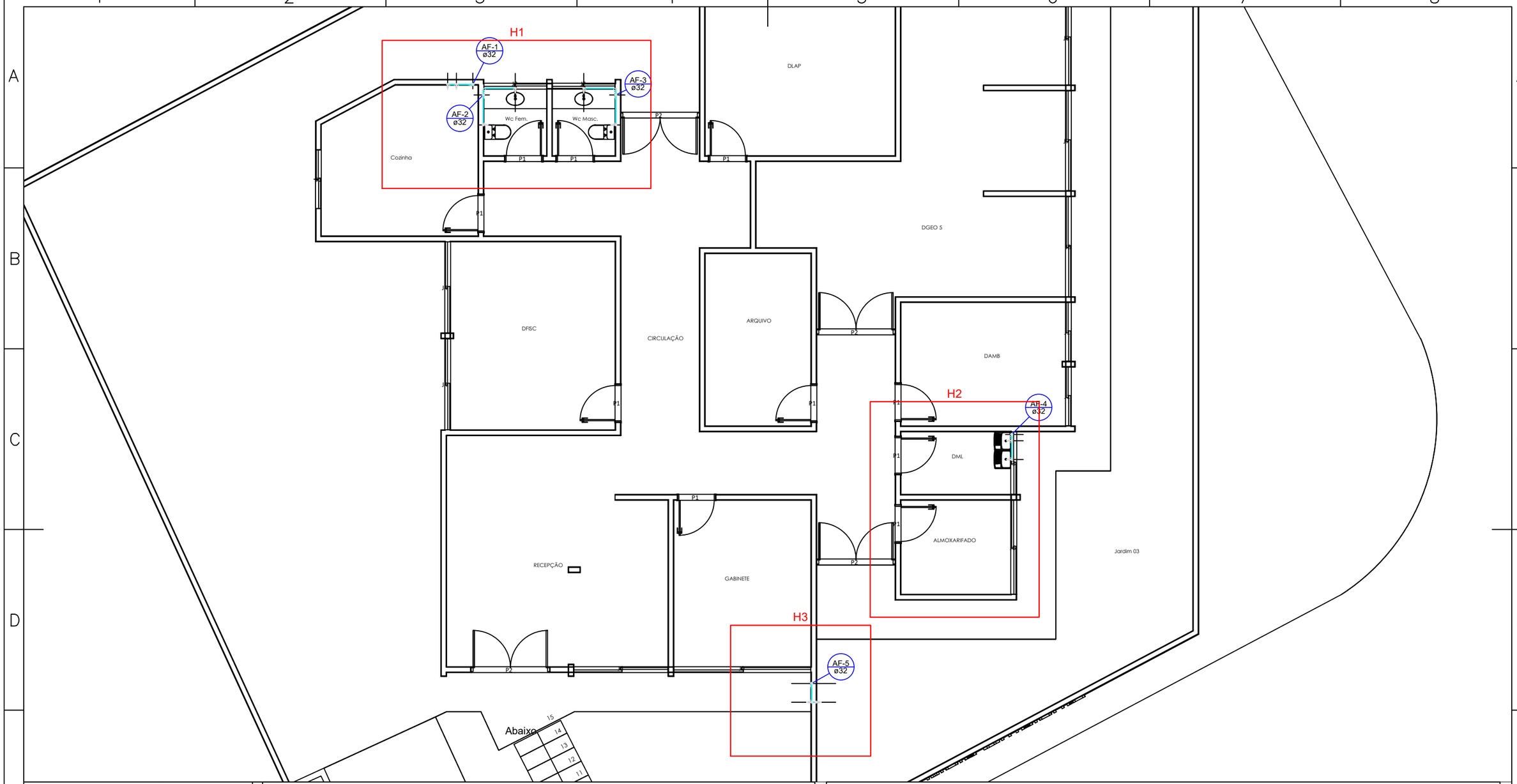

LEGENDA

EDIFICAÇÕES

PROJETO INST. HIDRÁULICA

PREFEITURA DE NOVO REPARTIMENTO
TRABALHO E DESENVOLVIMENTO

APROVAÇÃO:

PREFEITO:
VALDIR LEMES MACHADO

SECRETÁRIO:
RENAN E SILVA SILVESTRE
PORTARIA N°32/2025–GAB

ENG. CIVIL: WILLIAMS JOSÉ GONÇALVES DE ALMEIDA
CREA/RNP 1520057717

DADOS DO PROJETO:

PREFEITURA MUNICIPAL DE NOVO REPARTIMENTO
SECRETARIA MUNICIPAL DE GESTÃO E PLANEJAMENTO

OBRA:
REFORMA E AMPLIAÇÃO DA EDIFICAÇÃO PARA FUNCIONAR A SEMMA

LOCAL:
RUA SURINAME, QUADRA–10, LOTE 03 – BAIRRO VALE DO SOL II
ZONA URBANA – NOVO REPARTIMENTO –PA

ASSUNTO:
–PLANTA BAIXA

PRANCHA: 01/05

DATA: ABRIL/2026

ESCALA: INDICADA

VERSÃO: PROJETO BÁSICO

FORMATO A3 TÉCNICO – ABNT NBR 16752:2020
Dimensões: 297x420 mm

ARQUIVO:

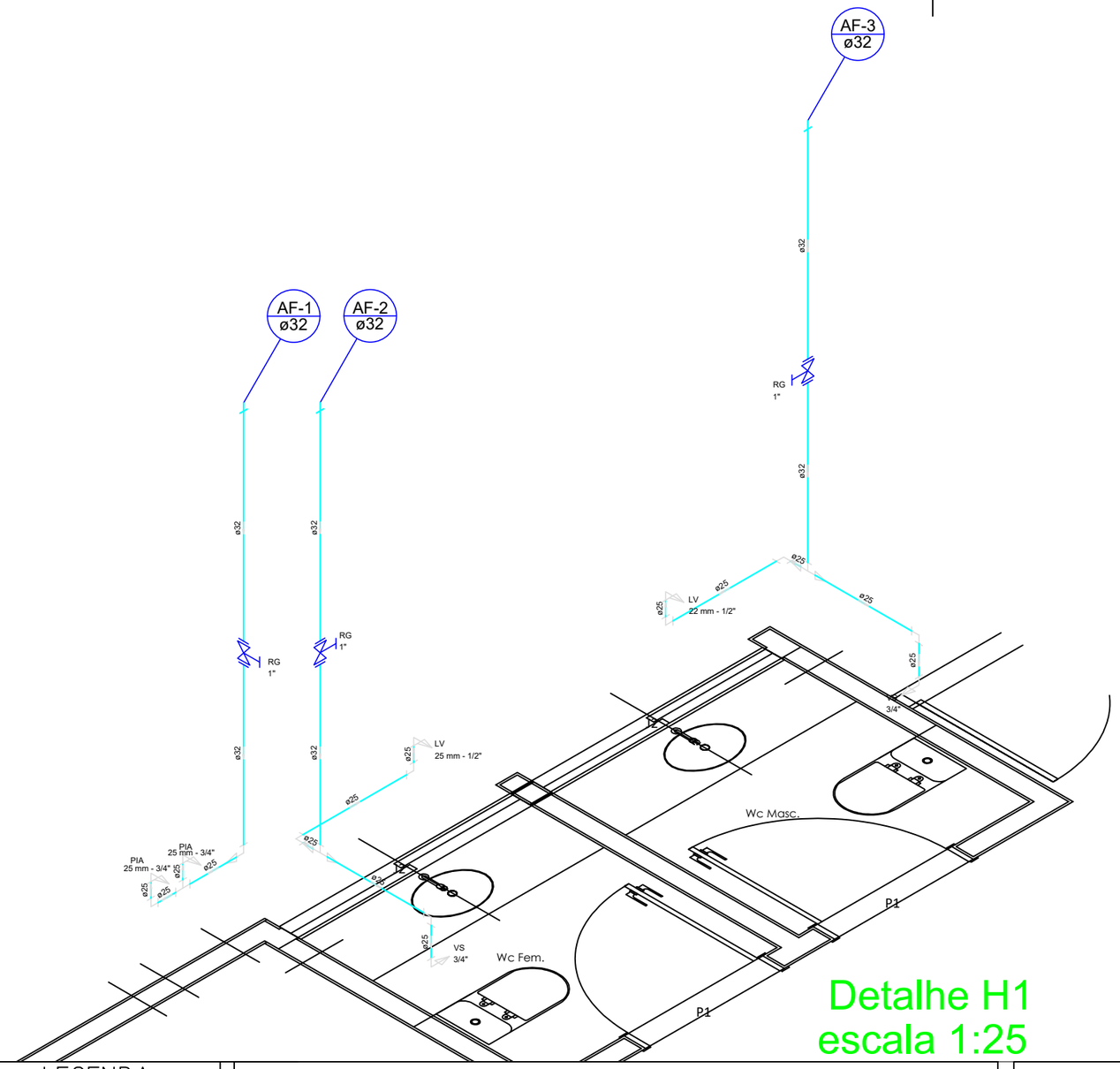

Detalhe H1
escala 1:25

Lista de Materiais

Aparelho		
	Torneira de Pia de Cozinha	
	25mm - 3/4"	2 pç
	Torneira de lavatório	
	22 mm - 1/2"	1 pç
	25 mm - 1/2"	1 pç
	Vaso Sanitário c/ cx. acoplada	
	1/2"	2 pç
Cobre		
	Cotovelo bolsa x bolsa c/ rosca interna	
	15 mm x 1/2"	1 pç
Metais		
	Registro de gaveta bruto ABNT	
	1"	3 pç
PVC Acessórios		
	Bolsa de ligação p/ vaso sanitário	
	1.1/2"	2 pç
	Engate flexível cobre cromado com canopla	
	1/2 - 30cm	3 pç
	Engate flexível plástico	
	1/2 - 30cm	1 pç
PVC misto soldável		
	Joelho de redução soldável c/ rosca	
	25 mm - 1/2"	2 pç
PVC rígido soldável		
	Adapt sold.curto c/bolsa-rosca p registro	
	32 mm - 1"	6 pç
	Bucha de redução sold. curta	
	32 mm - 25 mm	2 pç
	Joelho 90° soldável	
	25 mm	7 pç
	Joelho de redução 90 soldável	
	32 mm - 25 mm	1 pç
	Luva de redução soldável	
	40 mm - 32 mm	3 pç
	Tubos	
	25 mm	4.99 m
	32 mm	7.81 m
	Tê 90 soldável	
	25 mm	1 pç
	Tê de redução 90 soldável	
	32 mm - 25 mm	2 pç
PVC soldável azul c/ bucha latão		
	Joelho 90° soldável com bucha de latão	
	25 mm - 3/4"	2 pç
	Joelho de redução 90° soldável com bucha de latão	
	25 mm- 1/2"	1 pç

Água fria

Legenda

Registro bruto gaveta ABNT c/PVC soldável - RG

LEGENDA

EDIFICAÇÕES

PROJETO INST. HIDRÁULICA

PREFEITURA DE NOVO REPARTIMENTO
TRABALHO E DESENVOLVIMENTO

APROVAÇÃO:

PREFEITO:
VALDIR LEMES MACHADO

SECRETÁRIO:
RENAN E SILVA SILVESTRE
PORTARIA N°32/2025–GAB

ENG. CIVIL: WILLIAMS JOSÉ GONÇALVES DE ALMEIDA
CREA/RNP 1520057717

DADOS DO PROJETO:

PREFEITURA MUNICIPAL DE NOVO REPARTIMENTO
SECRETARIA MUNICIPAL DE GESTÃO E PLANEJAMENTO

OBRA:
REFORMA E AMPLIAÇÃO DA EDIFICAÇÃO PARA FUNCIONAR A SEMMA

LOCAL:
RUA SURINAME, QUADRA–10, LOTE 03 – BAIRRO VALE DO SOL II
ZONA URBANA – NOVO REPARTIMENTO –PA

ASSUNTO:
–DETALHE – H1

PRANCHA: 02/05

DATA: ABRIL/2026

ESCALA: INDICADA

VERSÃO: PROJETO BÁSICO

FORMATO A3 TÉCNICO – ABNT NBR 16752:2020
Dimensões: 297x420 mm

ARQUIVO:

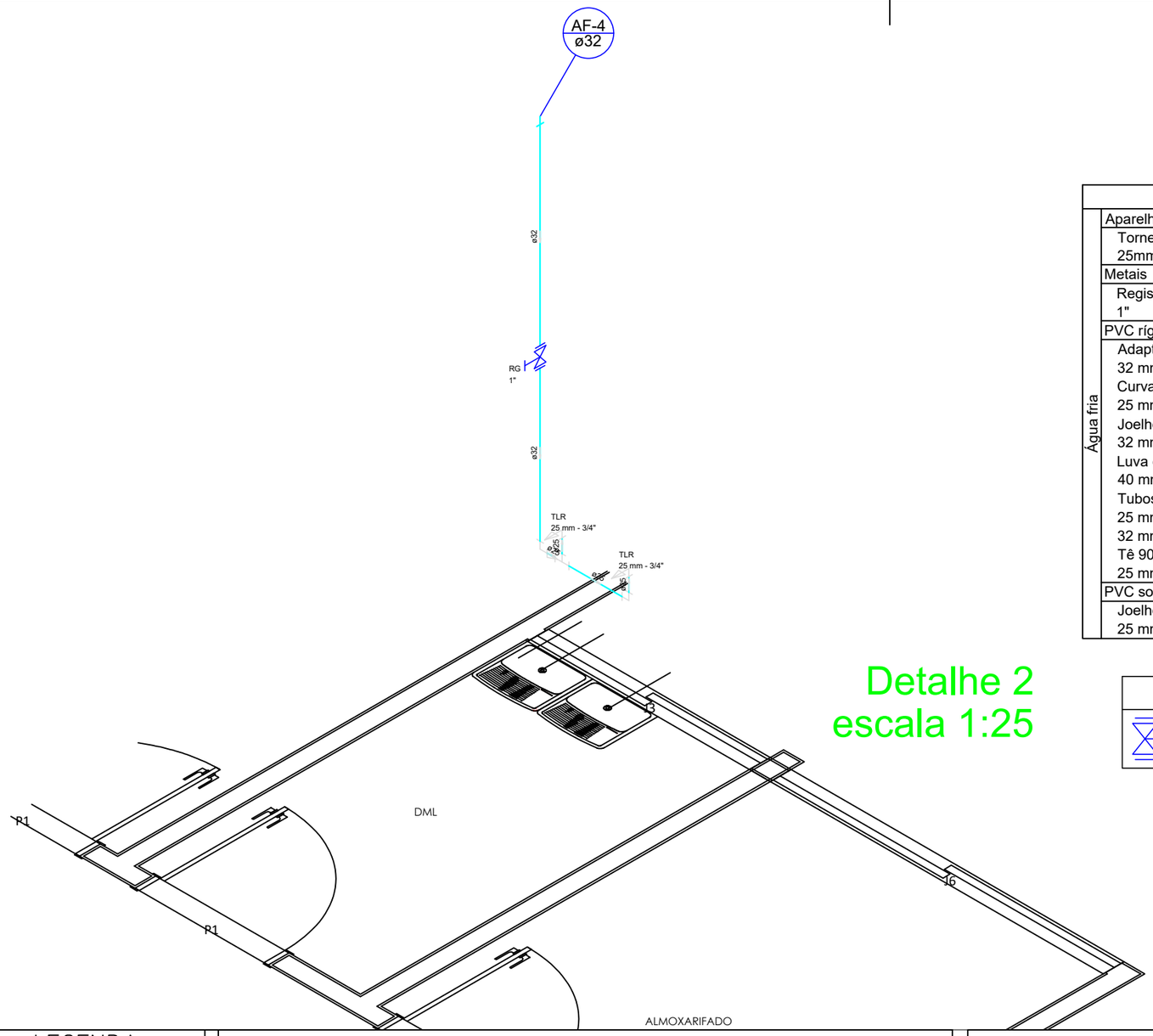

Detalhe 2
escala 1:25

Lista de Materiais		
Água fria	Aparelho	
	Torneira de Tanque de Lavar	
	25mmx 3/4"	2 pç
	Metais	
	Registro de gaveta bruto ABNT	
	1"	1 pç
	PVC rígido soldável	
	Adapt sold.curto c/bolsa-rosca p registro	
	32 mm - 1"	2 pç
	Curva 90 soldável	
	25 mm	1 pç
	Joelho de redução 90 soldável	
	32 mm - 25 mm	1 pç
	Luva de redução soldável	
	40 mm - 32 mm	1 pç
	Tubos	
	25 mm	0.87 m
	32 mm	2.60 m
	Tê 90 soldável	
	25 mm	1 pç
	PVC soldável azul c/ bucha latão	
	Joelho 90° soldável com bucha de latão	
	25 mm - 3/4"	2 pç

Legenda

Registro bruto gaveta ABNT c/PVC soldável - RG

LEGENDA

EDIFICAÇÕES

PROJETO INST. HIDRÁULICA

PREFEITURA DE NOVO REPARTIMENTO
TRABALHO E DESENVOLVIMENTO

APROVAÇÃO:

PREFEITO:
VALDIR LEMES MACHADO

SECRETÁRIO:
RENAN E SILVA SILVESTRE
PORTARIA N°32/2025–GAB

ENG. CIVIL: WILLIAMS JOSÉ GONÇALVES DE ALMEIDA
CREA/RNP 1520057717

DADOS DO PROJETO:

PREFEITURA MUNICIPAL DE NOVO REPARTIMENTO
SECRETARIA MUNICIPAL DE GESTÃO E PLANEJAMENTO

OBRA:
REFORMA E AMPLIAÇÃO DA EDIFICAÇÃO PARA FUNCIONAR A SEMMA

LOCAL:
RUA SURINAME, QUADRA–10, LOTE 03 – BAIRRO VALE DO SOL II
ZONA URBANA – NOVO REPARTIMENTO –PA

ASSUNTO:
–DETALHE – H2

PRANCHA: 03/05

DATA: ABRIL/2026

ESCALA: INDICADA

VERSÃO: PROJETO BÁSICO

FORMATO A3 TÉCNICO – ABNT NBR 16752:2020
Dimensões: 297x420 mm

| ARQUIVO:

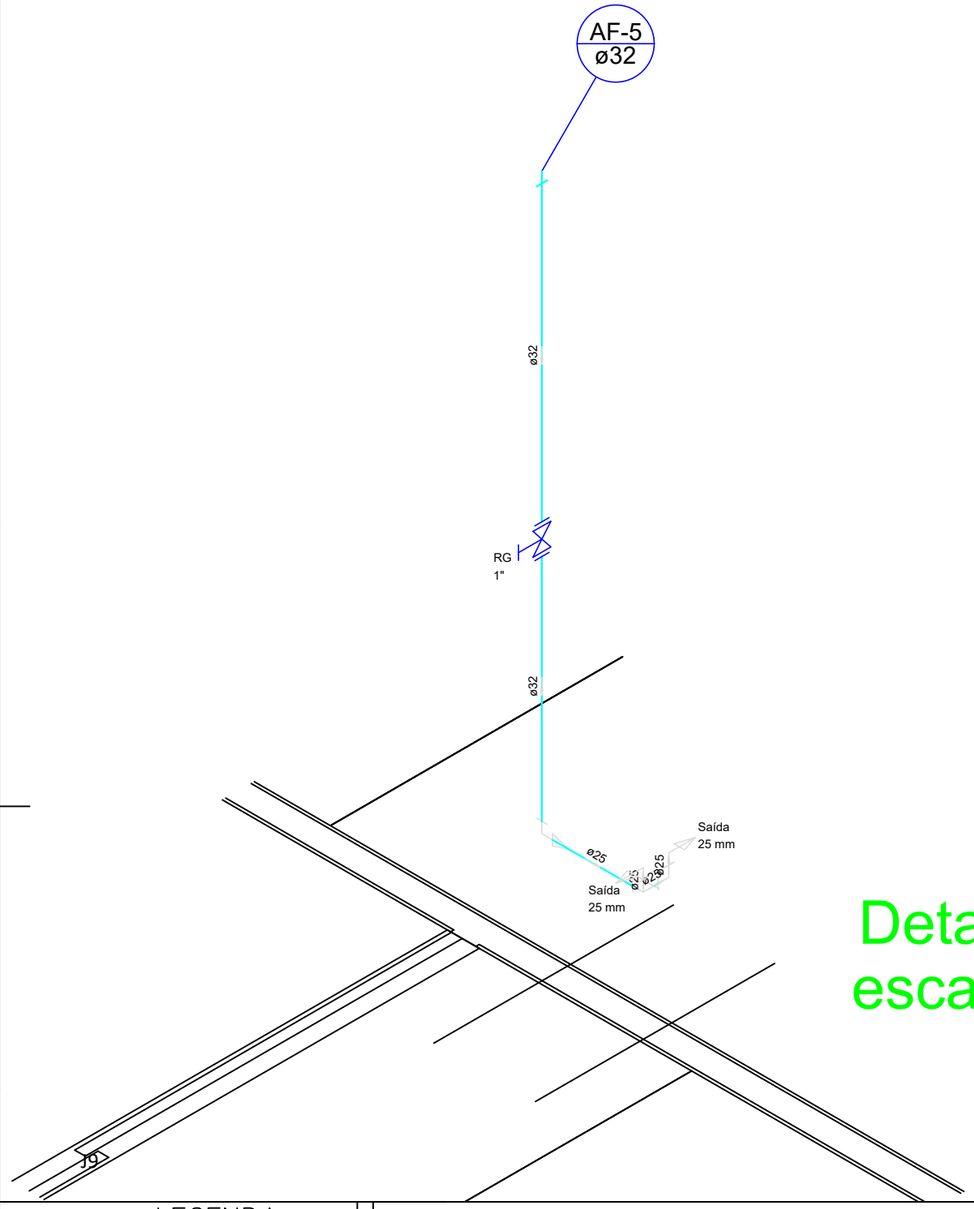

Detalhe H3
escala 1:25

Lista de Materiais

Água fria	**Metais**	
	Registro de gaveta bruto ABNT	
	1"	1 pç
	PVC rígido soldável	
	Adapt sold.curto c/bolsa-rosca p registro	
	32 mm - 1"	2 pç
	Joelho 90° soldável	
	25 mm	1 pç
	Joelho de redução 90 soldável	
	32 mm - 25 mm	1 pç
	Luva de redução soldável	
	40 mm - 32 mm	1 pç
	Tubos	
	25 mm	0.68 m
	32 mm	2.60 m
	Tê 90 soldável	
	25 mm	1 pç

Legenda

Registro bruto gaveta ABNT c/PVC soldável - RG

LEGENDA

EDIFICAÇÕES

PROJETO INST. HIDRÁULICA

PREFEITURA DE NOVO REPARTIMENTO
TRABALHO E DESENVOLVIMENTO

APROVAÇÃO:

PREFEITO:
VALDIR LEMES MACHADO

SECRETÁRIO:
RENAN E SILVA SILVESTRE
PORTARIA N°32/2025–GAB

ENG. CIVIL: WILLIAMS JOSÉ GONÇALVES DE ALMEIDA
CREA/RNP 1520057717

DADOS DO PROJETO:

PREFEITURA MUNICIPAL DE NOVO REPARTIMENTO
SECRETARIA MUNICIPAL DE GESTÃO E PLANEJAMENTO

OBRA:
REFORMA E AMPLIAÇÃO DA EDIFICAÇÃO PARA FUNCIONAR A SEMMA

LOCAL:
RUA SURINAME, QUADRA–10, LOTE 03 – BAIRRO VALE DO SOL II
ZONA URBANA – NOVO REPARTIMENTO –PA

ASSUNTO:
–DETALHE – H3

PRANCHA: 04/05

DATA: ABRIL/2026

ESCALA: INDICADA

VERSÃO: PROJETO BÁSICO

FORMATO A3 TÉCNICO – ABNT NBR 16752:2020
Dimensões: 297x420 mm

ARQUIVO:

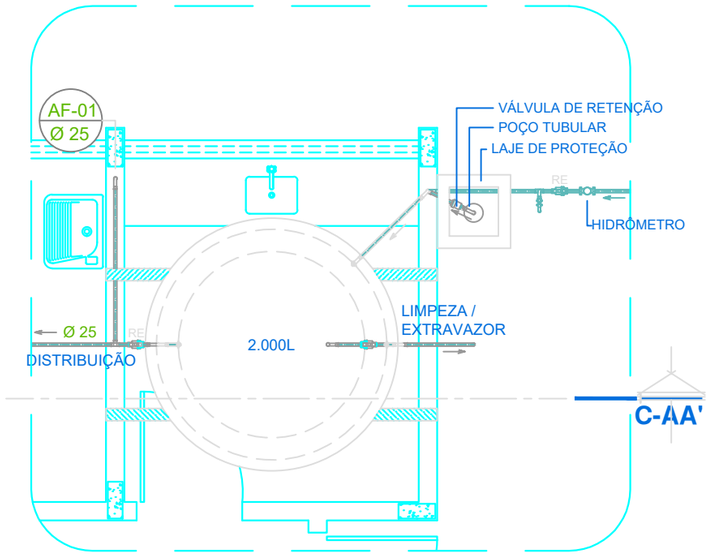

Detalhe Reservatório Elevado
escala 1:50

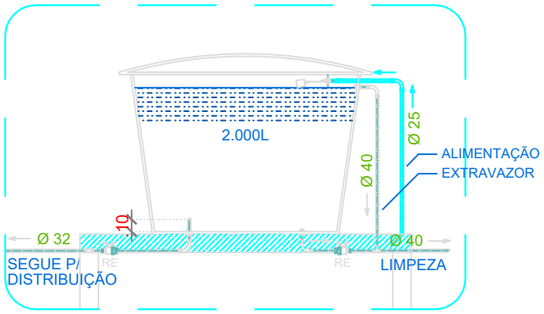

Corte AA'
escala 1:50

QUADRO I

- As colunas de canalização correrão embutidas nas alvenarias.
- As tubulações de água fria deverão ser em PVC, rígido, soldável, sendo fabricados de acordo com a EB-892*77 (NBR 5648-ABNT).
- Os tubos serão testados com a pressão mínima de 0,5 Mpa (5Kg/cm2).
- As conexões de saída para os aparelhos deverão possuir reforço interno com bucha de latão.
- A vedação das conexões de metal será feita com cânhamo e tinta de zarcão.
- Deverá ser lixada, a área a ser soldada, com lixa nº 8, até que saia todo o brilho do tubo e do interior da conexão. as impurezas serão removidas com solução limpadora as superfícies já tratadas serão unidas com solda plástica que deverá ser aplicada com pincel chato. Os excessos deverão ser removidos com um pano limpo.
- Será utilizado um reservatório elevado tipo polietileno com capacidade para armazenamento de 2.000 litros.
- A capacidade de água será de responsabilidade da CONTRATADA, e deverá ser constituída por um poço tubular, com vazão e estrutura que possa atender o consumo do prédio, com diâmetro e profundidade admissíveis para tal situação de projeto. assim como de responsabilidade da CONTRATADA.
- As tubulações de PVC não poderão ser curvadas, utilizando sempre conexões adequadas, conforme o projeto, para as mudanças de direção.
- As canalizações de água fria serão assentadas antes da execução do revestimento, serão abertos rasgos na alvenaria e embutidas nas mesmas.
- Todos oa registros de pressão, gaveta, conexões e tubulações a serem utilizados deverão ser novos, devendo ser fornecidos e instalados pela CONTRATADA.

OBSERVAÇÕES:

* Qualquer alteração somente poderá ser feita com autorização do autor do projeto.
* Havendo divergência entre cota e escala prevalece a cota.
* Todas as cotas em metro exceto onde indicado de outra forma.
* Todas as bitolas de tubulações em milímetro.
* Direitos autorais reservados.

LEGENDA:

LV - LAVATÓRIO
CH - CHUVEIRO
VS - SASO SANITÁRIO CX. ACOPLADA
TJ - TORNEIRA DE JARDIM
PIA - PIA
TQ - TANQUE
RG - REGISTRO DE GAVETA
RP - REGISTRO DE PRESSÃO

LEGENDA

EDIFICAÇÕES

PREFEITURA DE
NOVO REPARTIMENTO
TRABALHO E DESENVOLVIMENTO

APROVAÇÃO:

PREFEITO:
VALDIR LEMES MACHADO

SECRETÁRIO:
RENAN E SILVA SILVESTRE
PORTARIA N°32/2025–GAB

ENG. CIVIL: WILLIAMS JOSÉ GONÇALVES DE ALMEIDA
CREA/RNP 1520057717

PROJETO INST. HIDRÁULICA

DADOS DO PROJETO:

PREFEITURA MUNICIPAL DE NOVO REPARTIMENTO
SECRETARIA MUNICIPAL DE GESTÃO E PLANEJAMENTO

OBRA:
REFORMA E AMPLIAÇÃO DA EDIFICAÇÃO PARA FUNCIONAR A SEMMA

LOCAL:
RUA SURINAME, QUADRA–10, LOTE 03 – BAIRRO VALE DO SOL II
ZONA URBANA – NOVO REPARTIMENTO –PA

ASSUNTO:
–DETALHE DO RESERVATÓRIO

PRANCHA: 05/05

DATA: ABRIL/2026

ESCALA: INDICADA

VERSÃO: PROJETO BÁSICO

FORMATO A3 TÉCNICO – ABNT NBR 16752:2020
Dimensões: 297x420 mm

| ARQUIVO:

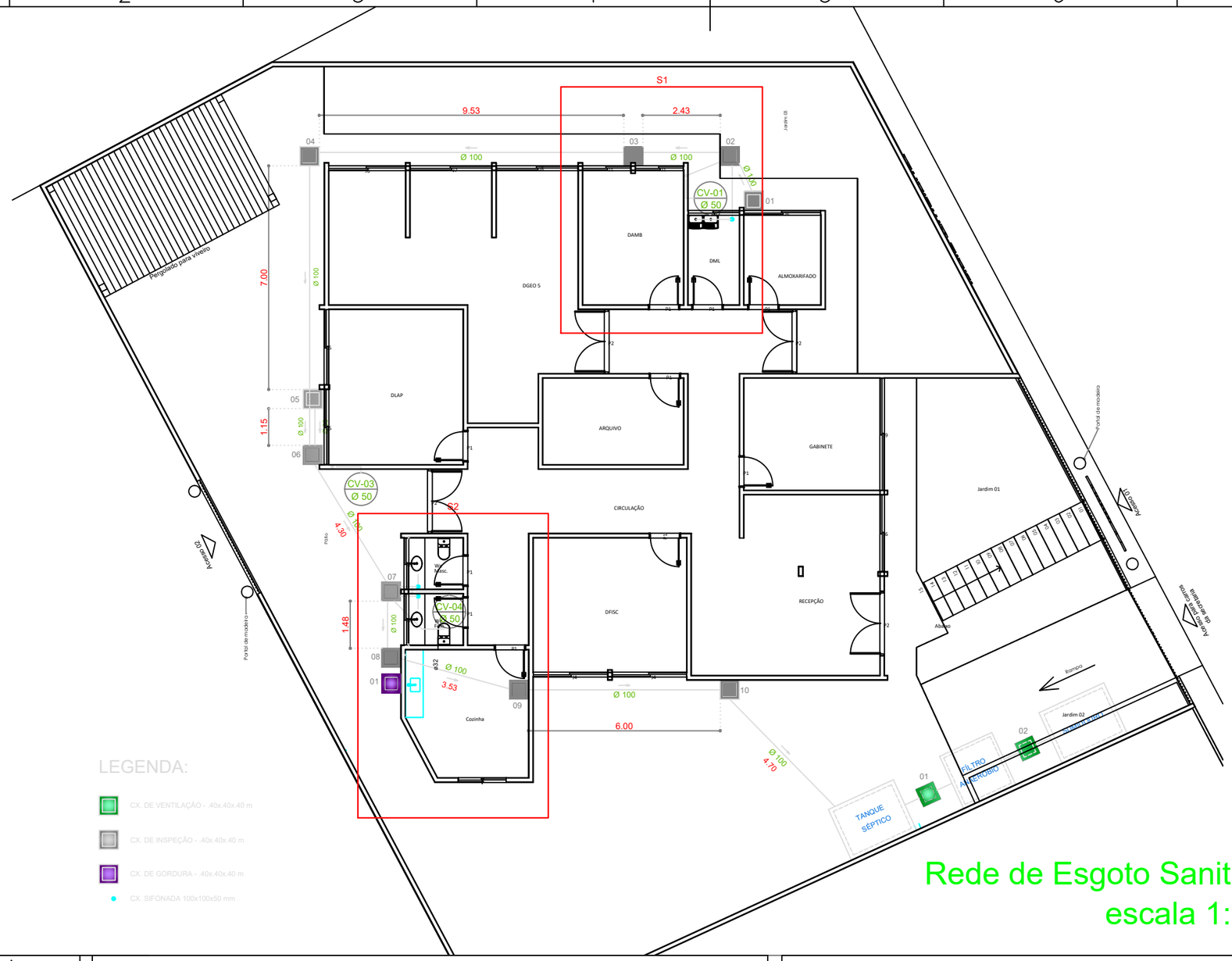

Rede de Esgoto Sanitário
escala 1:100

LEGENDA

EDIFICAÇÕES

PREFEITURA DE NOVO REPARTIMENTO
TRABALHO E DESENVOLVIMENTO

APROVAÇÃO:

PREFEITO:
VALDIR LEMES MACHADO

SECRETÁRIO:
RENAN E SILVA SILVESTRE
PORTARIA N°32/2025–GAB

ENG. CIVIL: WILLIAMS JOSÉ GONÇALVES DE ALMEIDA
CREA/RNP 1520057717

PROJETO INST. SANITÁRIA

DADOS DO PROJETO:

PREFEITURA MUNICIPAL DE NOVO REPARTIMENTO
SECRETARIA MUNICIPAL DE GESTÃO E PLANEJAMENTO

OBRA:
REFORMA E AMPLIAÇÃO DA EDIFICAÇÃO PARA FUNCIONAR A SEMMA

LOCAL:
RUA SURINAME, QUADRA–10, LOTE 03 – BAIRRO VALE DO SOL II
ZONA URBANA – NOVO REPARTIMENTO –PA

ASSUNTO:
–PLANTA BAIXA

PRANCHA: 01/04

DATA: ABRIL/2026

ESCALA: INDICADA

VERSÃO: PROJETO BÁSICO

FORMATO A3 TÉCNICO – ABNT NBR 16752:2020
Dimensões: 297x420 mm

| ARQUIVO:

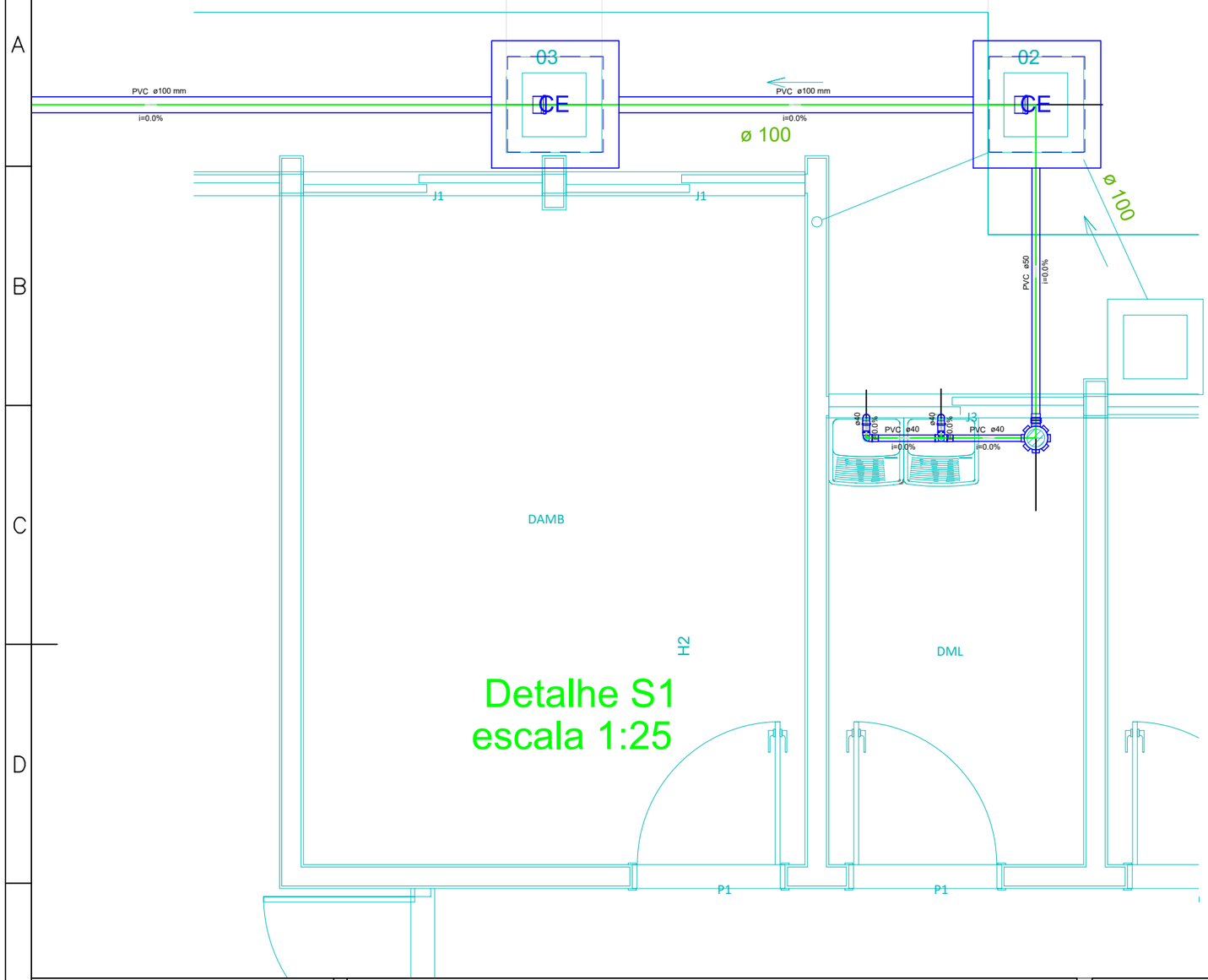

Lista de Materiais

Esgoto	Caixas de Passagem	
	Caixa de inspeção esgoto simples	
	CE- 60x60 cm	2 pç
	PVC Acessórios	
	Caixa sifonada	
	150x150x50	1 pç
	Sifão flexível c/ Adaptador	
	1.1/2" - 1.1/2"	2 pç
	Válvula p/ tanque	
	1 1/2"	2 pç
	PVC Esgoto	
	Curva 90 curta	
	40 mm	2 pç
	Joelho 90	
	40 mm	1 pç
	Joelho 90 c/anel p/ esgoto secundário	
	40 mm - 1.1/2"	2 pç
	Tubo PVC ponta-bolsa c/ virola	
	100 mm - 4"	8.09 m
	50 mm - 2"	2.02 m
	Tubo rígido c/ ponta e bolsa soldável	
	40 mm	1.08 m
	Tubo rígido c/ ponta lisa	
	40 mm	1.20 m
	Tê 90	
	40 mm	1 pç

Legenda

Caixa Sifonada

CE

Caixas Inspeção Esgoto Simples

Joelho 90

Tanque de Lavar Roupas DN 40mm

Te 90

LEGENDA

EDIFICAÇÕES

PROJETO INST. SANITÁRIA

PREFEITURA DE NOVO REPARTIMENTO
TRABALHO E DESENVOLVIMENTO

APROVAÇÃO:

PREFEITO: VALDIR LEMES MACHADO

SECRETÁRIO: RENAN E SILVA SILVESTRE
PORTARIA Nº32/2025–GAB

ENG. CIVIL: WILLIAMS JOSÉ GONÇALVES DE ALMEIDA
CREA/RNP 1520057717

DADOS DO PROJETO:

PREFEITURA MUNICIPAL DE NOVO REPARTIMENTO
SECRETARIA MUNICIPAL DE GESTÃO E PLANEJAMENTO

OBRA: REFORMA E AMPLIAÇÃO DA EDIFICAÇÃO PARA FUNCIONAR A SEMMA

LOCAL: RUA SURINAME, QUADRA–10, LOTE 03 – BAIRRO VALE DO SOL II
ZONA URBANA – NOVO REPARTIMENTO –PA

ASSUNTO: –DETALHE – S1

PRANCHA: 02/04

DATA: ABRIL/2026

ESCALA: INDICADA

VERSÃO: PROJETO BÁSICO

FORMATO A3 TÉCNICO – ABNT NBR 16752:2020
Dimensões: 297x420 mm

ARQUIVO:

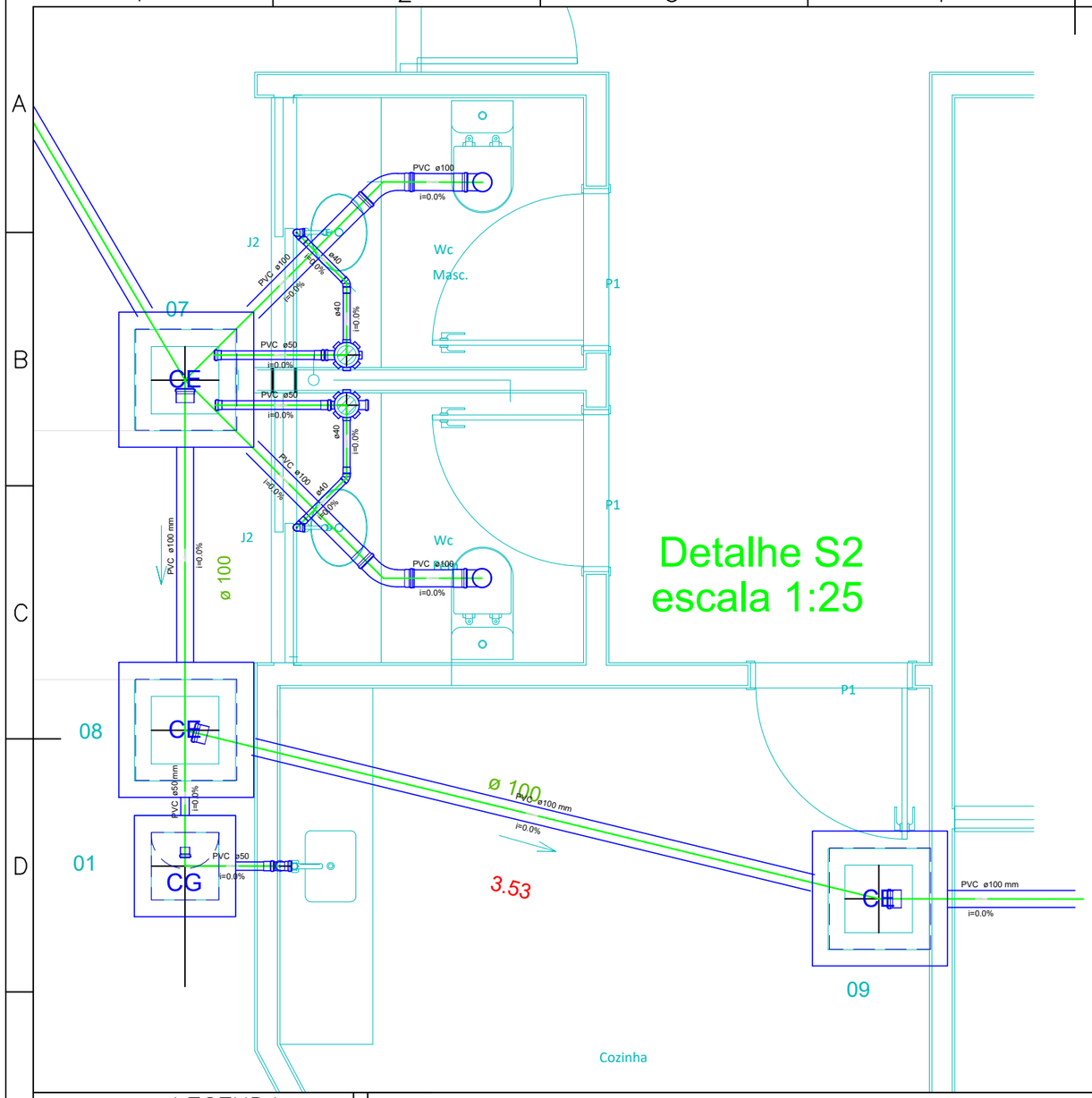

Detalhe S2
escala 1:25

Lista de Materiais	
Caixas de Passagem	
Caixa de gordura	
CG 60x60 cm	1 pç
Caixa de inspeção esgoto simples	
CE- 60x60 cm	3 pç
PVC Acessórios	
Caixa sifonada	
150x150x50	2 pç
Sifão de copo p/ pia e lavatório	
1" - 1.1/2"	2 pç
1" - 2"	1 pç
Válvula p/ lavatório e tanque	
1"	2 pç
Válvula p/ pia	
1"	1 pç
PVC Esgoto	
Cap	
50 mm	2 pç
Curva 45 longa	
100 mm	2 pç
Curva 90 curta	
100 mm	2 pç
40 mm	2 pç
Joelho 45	
40 mm	2 pç
Joelho 90	
50 mm	2 pç
Joelho 90 c/anel p/ esgoto secundário	
40 mm - 1.1/2"	2 pç
Tubo PVC ponta-bolsa c/ virola	
100 mm - 4"	16.11 m
50 mm - 2"	2.71 m
Tubo rígido c/ ponta e bolsa soldável	
40 mm	1.44 m
Tubo rígido c/ ponta lisa	
40 mm	1.20 m
50 mm - 2"	0.60 m

Esgoto

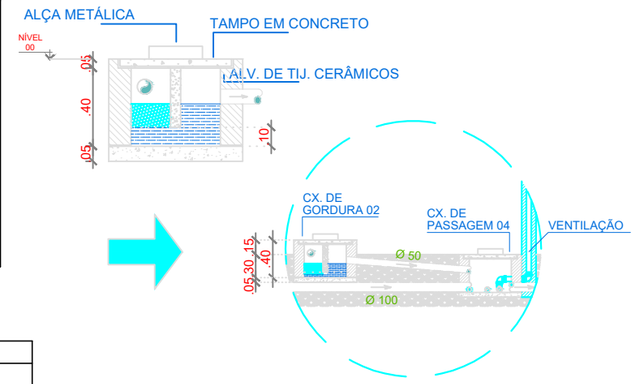

Vista Frontal 01
escala 1:50

Legenda

- Caixa Sifonada
- CE — Caixas Inspeção Esgoto Simples
- CG — Caixas de Gordura
- Cap
- Curva 45 Longa para Esgoto Sanitário
- Joelho 45
- Lavatório Residencial com sifão
- Pia de Cozinha Residencial com Sifão 50mm
- Vaso Sanitário c/ curva 90°

LEGENDA

EDIFICAÇÕES

PREFEITURA DE NOVO REPARTIMENTO
TRABALHO E DESENVOLVIMENTO

APROVAÇÃO:

PREFEITO: VALDIR LEMES MACHADO

SECRETÁRIO: RENAN E SILVA SILVESTRE
PORTARIA N°32/2025–GAB

ENG. CIVIL: WILLIAMS JOSÉ GONÇALVES DE ALMEIDA
CREA/RNP 1520057717

PROJETO INST. SANITÁRIA

DADOS DO PROJETO:

PREFEITURA MUNICIPAL DE NOVO REPARTIMENTO
SECRETARIA MUNICIPAL DE GESTÃO E PLANEJAMENTO

OBRA:
REFORMA E AMPLIAÇÃO DA EDIFICAÇÃO PARA FUNCIONAR A SEMMA

LOCAL:
RUA SURINAME, QUADRA–10, LOTE 03 – BAIRRO VALE DO SOL II
ZONA URBANA – NOVO REPARTIMENTO –PA

ASSUNTO:
–DETALHE – S2

PRANCHA: 03/04

DATA: ABRIL/2026

ESCALA: INDICADA

VERSÃO: PROJETO BÁSICO

FORMATO A3 TÉCNICO – ABNT NBR 16752:2020
Dimensões: 297x420 mm

| ARQUIVO:

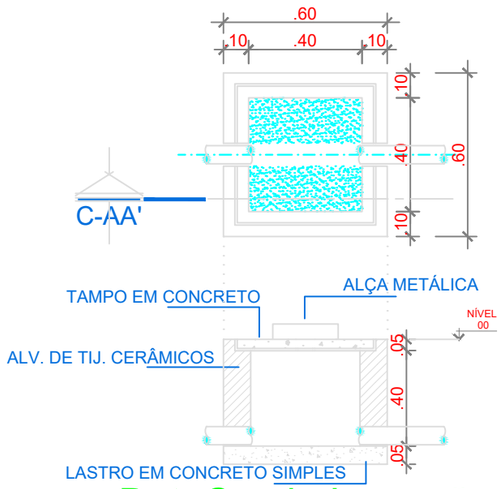

Det. Cx. de Inspeção
escala 1:25

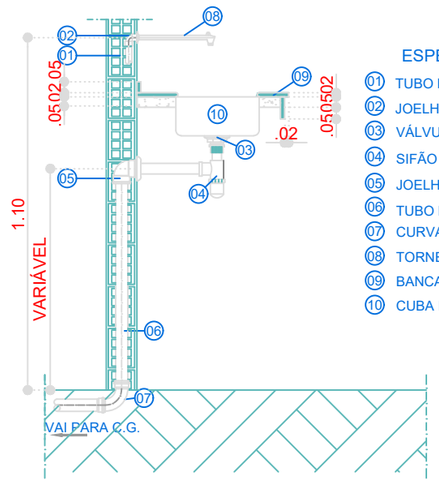

Detalhe Pia
Sem escala

ESPECIFICAÇÃO

01 TUBO DE PVC - Ø 25mm
02 JOELHO 90° PVC SOLDÁVEL E COM ROSCA - Ø 25mm x 1/2"
03 VÁLVULA IMETAL CROMADO PARA PIA - 1" x 2 3/8"
04 SIFÃO REGULÁVEL PVC - 1" x 1 1/2"
05 JOELHO 90° PVC - JE C/ ANEL DE BORRACHA- Ø 50mm
06 TUBO PARA ESGOTO SECUNDÁRIO - Ø 50mm
07 CURVA 90° PVC - JS CURTA - Ø 50mm
08 TORNEIRA CROMADA
09 BANCADA EM GRANITO
10 CUBA INÓX

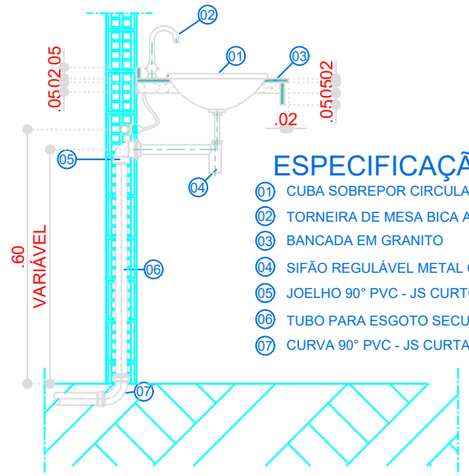

Detalhe Lavatório de Bancada
Sem escala

ESPECIFICAÇÃO

01 CUBA SOBREPOR CIRCULAR
02 TORNEIRA DE MESA BICA ALTA CROMADA
03 BANCADA EM GRANITO
04 SIFÃO REGULÁVEL METAL CROMADO - 1" x 1 1/2"
05 JOELHO 90° PVC - JS CURTO - Ø 40mm
06 TUBO PARA ESGOTO SECUNDÁRIO - Ø 40mm
07 CURVA 90° PVC - JS CURTA - Ø 40mm

ESPECIFICAÇÃO

01 TUBO DE PVC -JS - Ø 20mm
02 JOELHO 90° PVC SOLDÁVEL E COM ROSCA - Ø 20mm x 1/2"
03 CAIXA DE DESCARGA ACOPLADA
04 BACIA SANITÁRIA PARA CAIXA ACOPLADA
05 CURVA 90° PVC-JS PARA ESGOTO PRIMÁRIO - Ø 100mm
06 TUBO PARA ESGOTO PRIMÁRIO - Ø 100mm
07 TÊ DE REDUÇÃO 90° SOLDÁVEL - PVC Ø 25 x 20mm

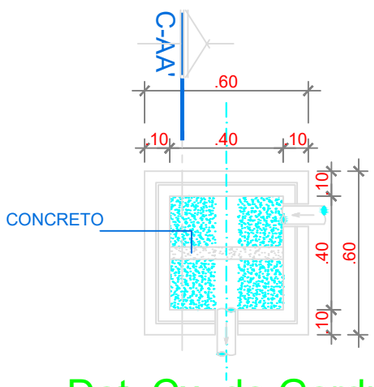

Det. Cx. de Gordura
escala 1:25

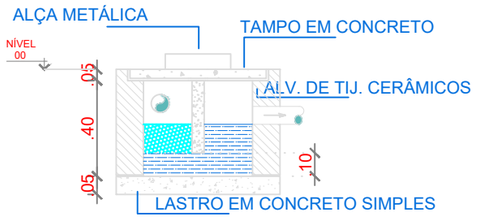

Secção AA'
escala 1:25

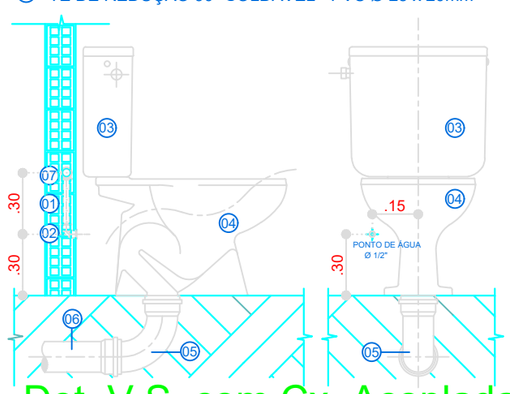

Det. V.S. com Cx. Acoplada
Sem escala

LEGENDA

EDIFICAÇÕES

PREFEITURA DE NOVO REPARTIMENTO
TRABALHO E DESENVOLVIMENTO

APROVAÇÃO:

PREFEITO: VALDIR LEMES MACHADO

SECRETÁRIO: RENAN E SILVA SILVESTRE
PORTARIA N°32/2025–GAB

ENG. CIVIL: WILLIAMS JOSÉ GONÇALVES DE ALMEIDA
CREA/RNP 1520057717

PROJETO INST. SANITÁRIA

DADOS DO PROJETO:

PREFEITURA MUNICIPAL DE NOVO REPARTIMENTO
SECRETARIA MUNICIPAL DE GESTÃO E PLANEJAMENTO

OBRA:
REFORMA E AMPLIAÇÃO DA EDIFICAÇÃO PARA FUNCIONAR A SEMMA

LOCAL:
RUA SURINAME, QUADRA–10, LOTE 03 – BAIRRO VALE DO SOL II
ZONA URBANA – NOVO REPARTIMENTO –PA

ASSUNTO:
–DETALHES E VISTAS

PRANCHA: 04/04

DATA: ABRIL/2026

ESCALA: INDICADA

VERSÃO: PROJETO BÁSICO

FORMATO A3 TÉCNICO – ABNT NBR 16752:2020
Dimensões: 297x420 mm

ARQUIVO: