LOCAÇÃO PREMOLDADOS - SUPERESTRUTURA

SEM ESCALA

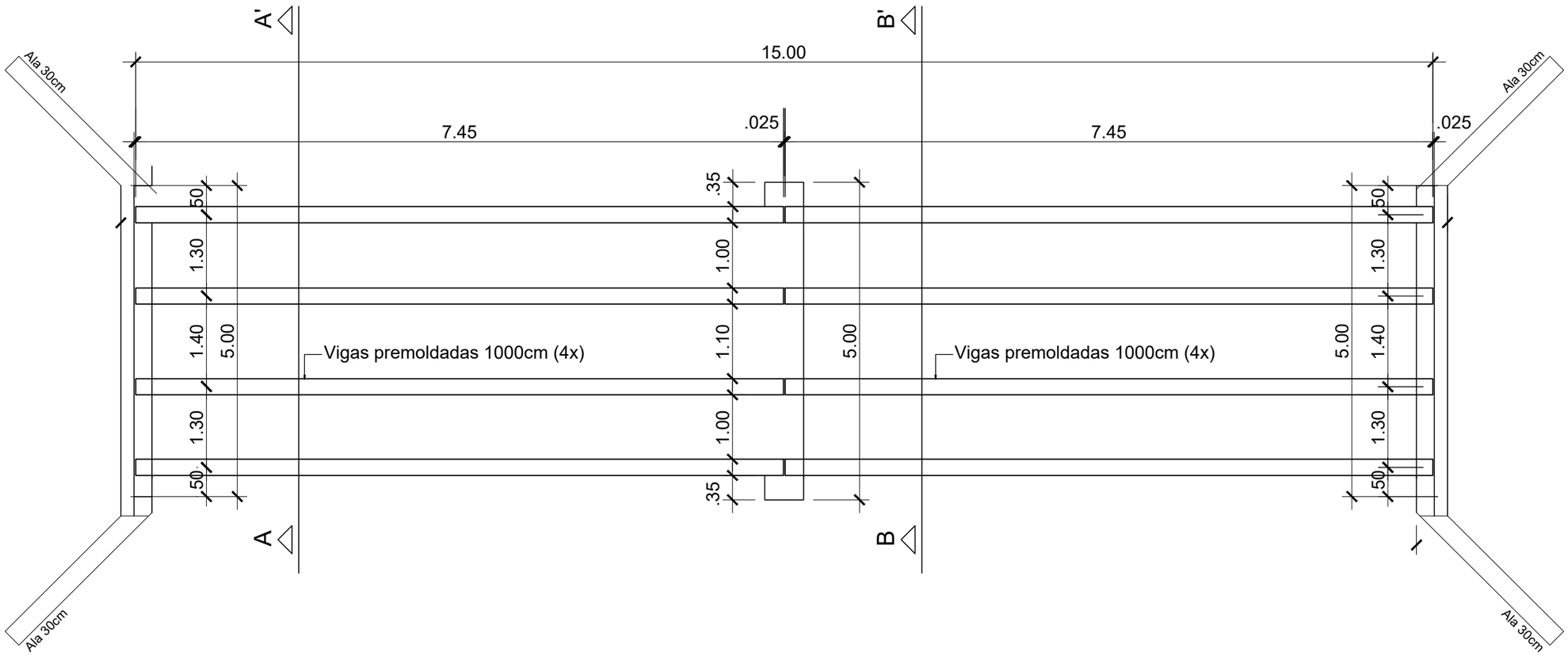

LEGENDA

EDIFICAÇÕES

PREFEITURA DE NOVO REPARTIMENTO
TRABALHO E DESENVOLVIMENTO

APROVAÇÃO:

PREFEITO: VALDIR LEMES MACHADO

SECRETÁRIO: PAULO ABEL BARRETO DA CUNHA
PORTARIA Nº0007/2025-GAB

ENG. CIVIL: RICARDO LOPES LEITE
CREA/RNP 1519954646

PROJETO ESTRUTURAL

DADOS DO PROJETO:

PREFEITURA MUNICIPAL DE NOVO REPARTIMENTO
SECRETARIA MUNICIPAL DE CONVÊNIOS E PROJETOS

OBRA: CONSTRUÇÃO DE 15 METROS DE PONTE DE CONCRETO ARMADO

LOCAL: VICINAL 49 – ZONA RURAL – NOVO REPARTIMENTO –PA

ASSUNTO: –PLANTA DE LOCAÇÃO

PRANCHA: 01/13

DATA: OUTUBRO/2026

ESCALA: INDICADA

VERSÃO: PROJETO BÁSICO

FORMATO A3 TÉCNICO – ABNT NBR 16752:2020
Dimensões: 297x420 mm

ARQUIVO:

PLANTA DE LOCAÇÃO DAS ESTACAS

SEM ESCALA

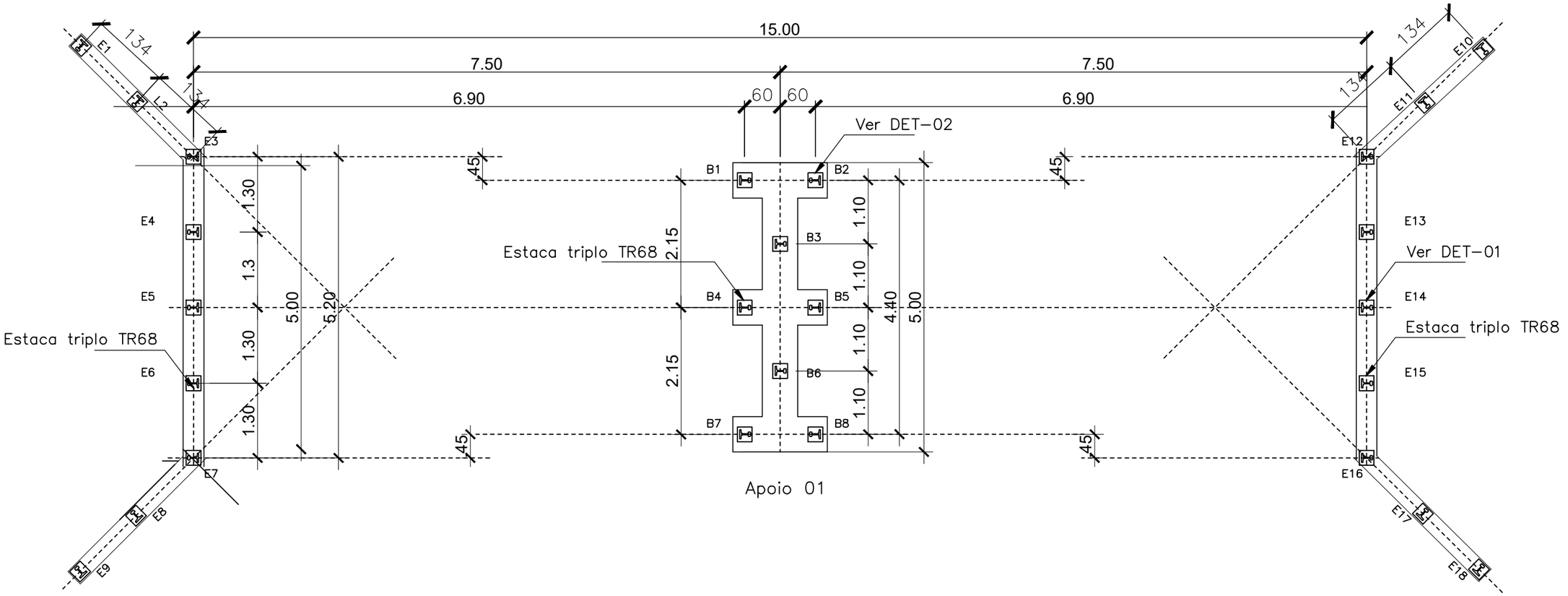

LEGENDA

EDIFICAÇÕES

PREFEITURA DE NOVO REPARTIMENTO
TRABALHO E DESENVOLVIMENTO

APROVAÇÃO:

PREFEITO:
VALDIR LEMES MACHADO

SECRETÁRIO:
PAULO ABEL BARRETO DA CUNHA
PORTARIA Nº0007/2025–GAB

ENG. CIVIL: RICARDO LOPES LEITE
CREA/RNP 1519954646

PROJETO ESTRUTURAL

DADOS DO PROJETO:

PREFEITURA MUNICIPAL DE NOVO REPARTIMENTO
SECRETARIA MUNICIPAL DE CONVÊNIOS E PROJETOS

OBRA:
CONSTRUÇÃO DE 15 METROS DE PONTE DE CONCRETO ARMADO

LOCAL:
VICINAL 49 – ZONA RURAL – NOVO REPARTIMENTO –PA

ASSUNTO:
–PLANTA DE LOCAÇÃO

PRANCHA: 02/13

DATA: OUTUBRO/2026

ESCALA: INDICADA

VERSÃO: PROJETO BÁSICO

FORMATO A3 TÉCNICO – ABNT NBR 16752:2020
Dimensões: 297x420 mm

ARQUIVO:

BLOCOS DOS APOIOS INTERMEDIÁRIOS (x1)

SEM ESCALA

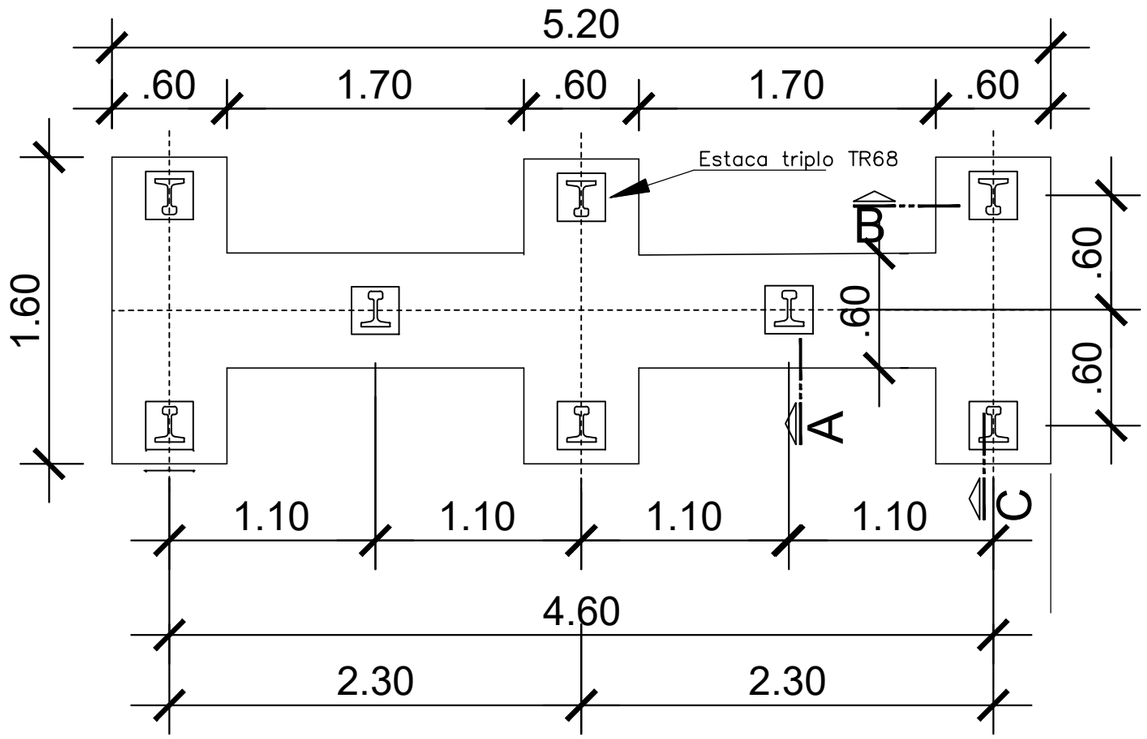

PILARES DOS APOIOS INTERMEDIÁRIOS (x1)

SEM ESCALA

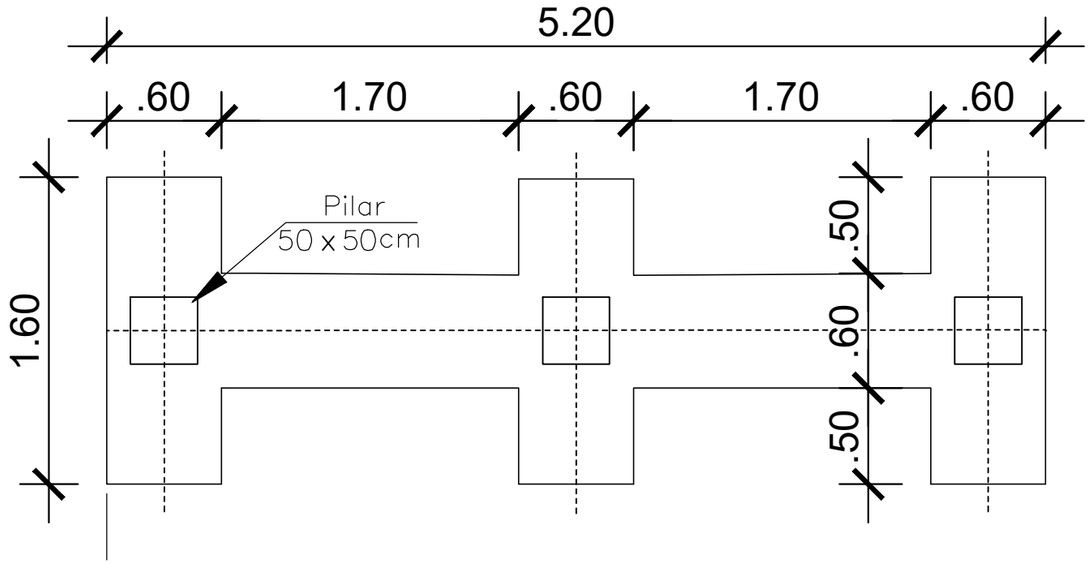

LEGENDA

EDIFICAÇÕES

PREFEITURA DE NOVO REPARTIMENTO
TRABALHO E DESENVOLVIMENTO

APROVAÇÃO:

PREFEITO: VALDIR LEMES MACHADO

SECRETÁRIO: PAULO ABEL BARRETO DA CUNHA
PORTARIA Nº0007/2025–GAB

ENG. CIVIL: RICARDO LOPES LEITE
CREA/RNP 1519954646

PROJETO ESTRUTURAL

DADOS DO PROJETO:

PREFEITURA MUNICIPAL DE NOVO REPARTIMENTO
SECRETARIA MUNICIPAL DE CONVÊNIOS E PROJETOS

OBRA: CONSTRUÇÃO DE 15 METROS DE PONTE DE CONCRETO ARMADO

LOCAL: VICINAL 49 – ZONA RURAL – NOVO REPARTIMENTO –PA

ASSUNTO: –BLOCOS E PILARES

PRANCHA: 03/13

DATA: OUTUBRO/2026

ESCALA: INDICADA

VERSÃO: PROJETO BÁSICO

FORMATO A3 TÉCNICO – ABNT NBR 16752:2020
Dimensões: 297x420 mm

ARQUIVO:

PERFIL LONGITUDINAL

SEM ESCALA

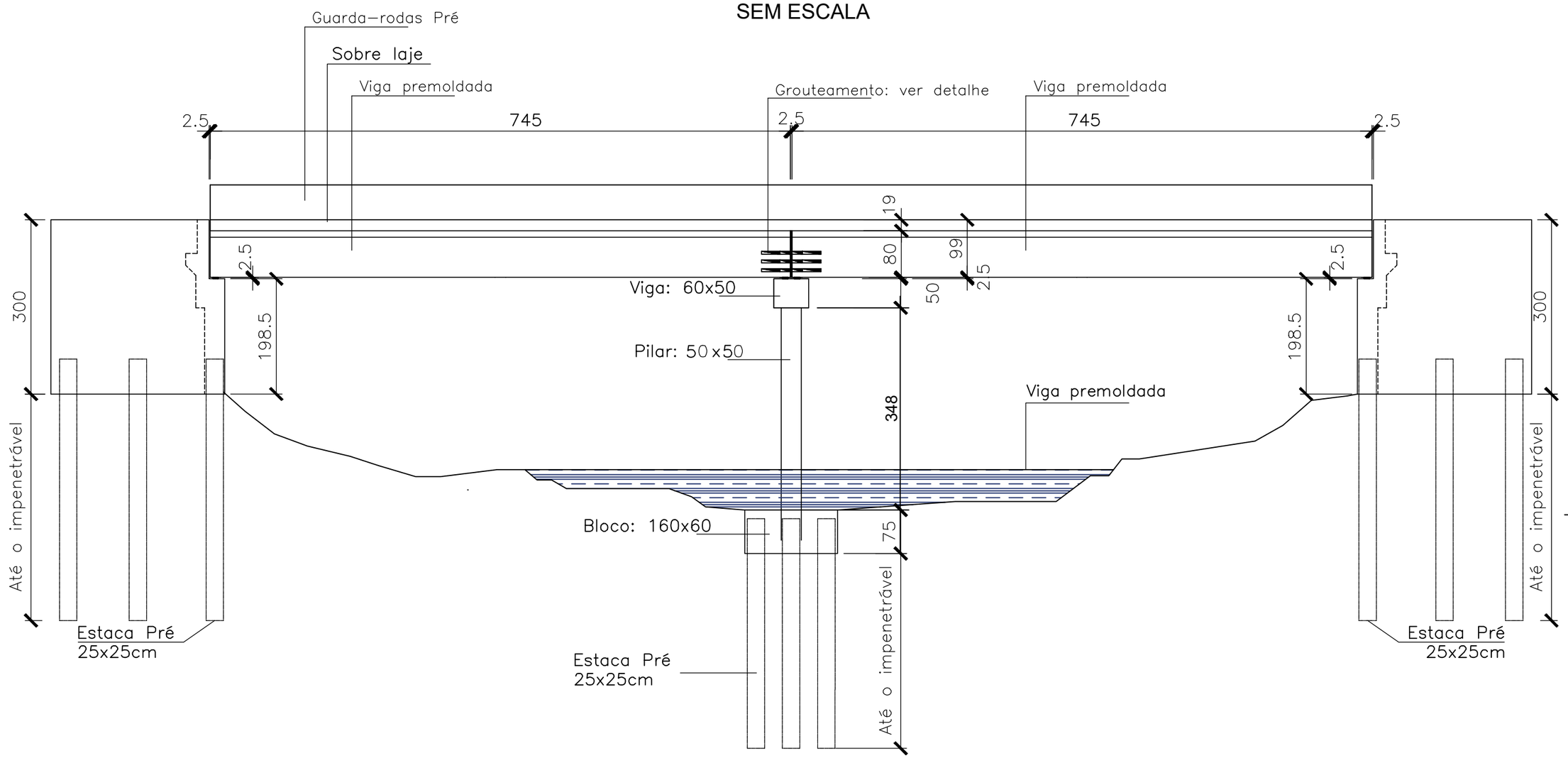

LEGENDA

EDIFICAÇÕES

PREFEITURA DE NOVO REPARTIMENTO
TRABALHO E DESENVOLVIMENTO

APROVAÇÃO:

PREFEITO:
VALDIR LEMES MACHADO

SECRETÁRIO:
PAULO ABEL BARRETO DA CUNHA
PORTARIA Nº0007/2025-GAB

ENG. CIVIL: RICARDO LOPES LEITE
CREA/RNP 1519954646

PROJETO ESTRUTURAL

DADOS DO PROJETO:

PREFEITURA MUNICIPAL DE NOVO REPARTIMENTO
SECRETARIA MUNICIPAL DE CONVÊNIOS E PROJETOS

OBRA: CONSTRUÇÃO DE 15 METROS DE PONTE DE CONCRETO ARMADO

LOCAL: VICINAL 49 – ZONA RURAL – NOVO REPARTIMENTO –PA

ASSUNTO: –PLANTA DE PERFIL LONGITUDINAL

PRANCHA: 04/13

DATA: OUTUBRO/2026

ESCALA: INDICADA

VERSÃO: PROJETO BÁSICO

FORMATO A3 TÉCNICO – ABNT NBR 16752:2020
Dimensões: 297x420 mm

ARQUIVO:

CORTE A-A'

SEM ESCALA

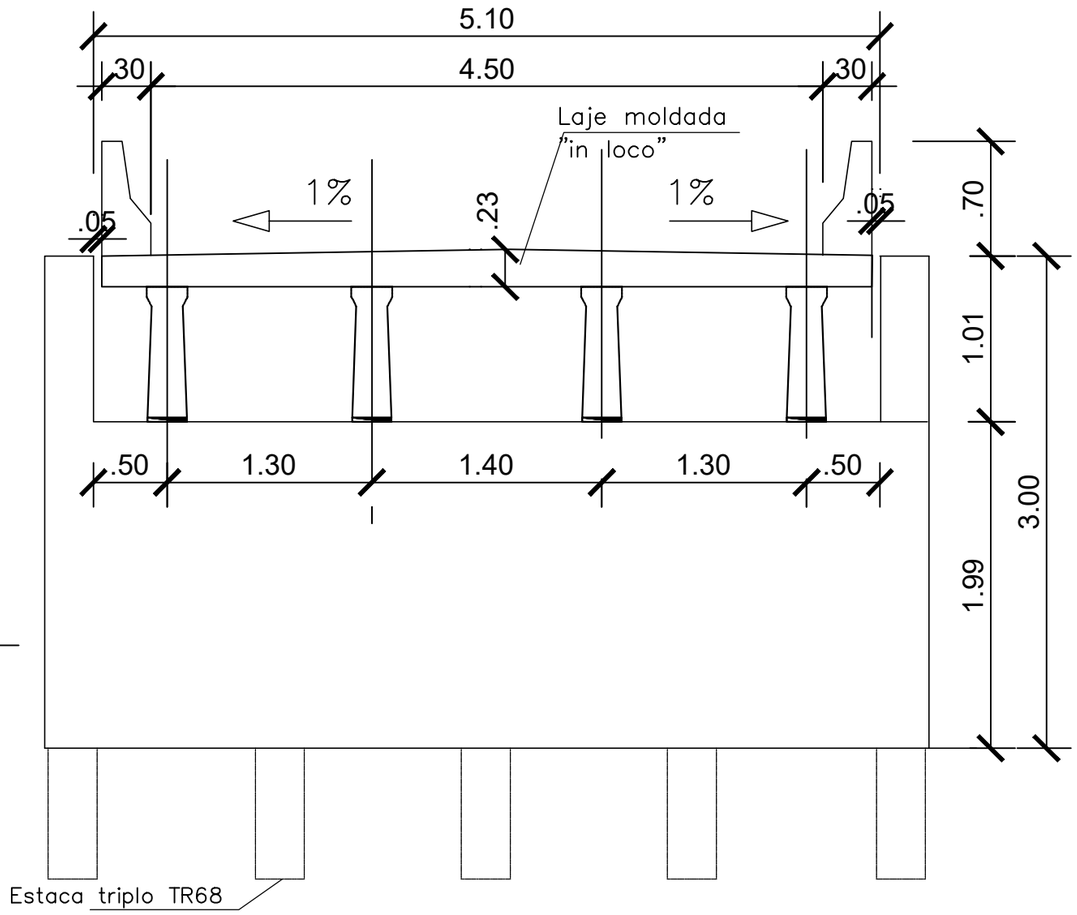

Detalhe Grouteamento entre vigas premoldadas

SEM ESCALA

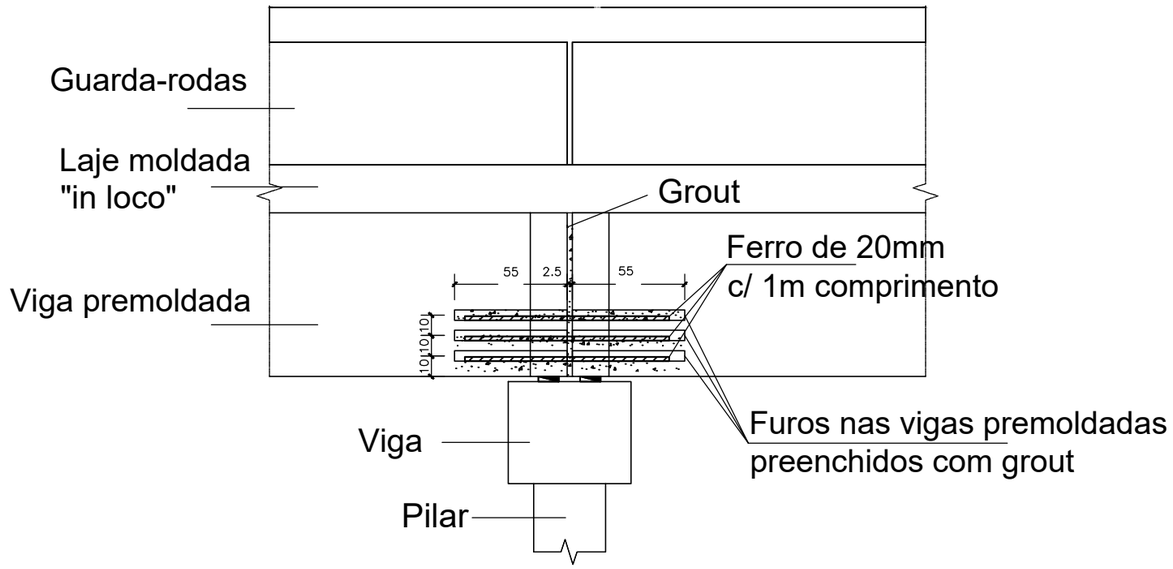

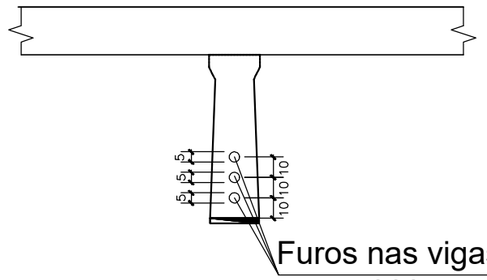

LEGENDA

EDIFICAÇÕES

PREFEITURA DE
NOVO REPARTIMENTO
TRABALHO E DESENVOLVIMENTO

APROVAÇÃO:

PREFEITO:
VALDIR LEMES MACHADO

SECRETÁRIO:
PAULO ABEL BARRETO DA CUNHA
PORTARIA Nº0007/2025-GAB

ENG. CIVIL: RICARDO LOPES LEITE
CREA/RNP 1519954646

PROJETO ESTRUTURAL

DADOS DO PROJETO:

PREFEITURA MUNICIPAL DE NOVO REPARTIMENTO
SECRETARIA MUNICIPAL DE CONVÊNIOS E PROJETOS

OBRA:
CONSTRUÇÃO DE 15 METROS DE PONTE DE CONCRETO ARMADO

LOCAL:
VICINAL 49 – ZONA RURAL – NOVO REPARTIMENTO –PA

ASSUNTO:
–CORTES E DETALHES

PRANCHA: 05/13

DATA: OUTUBRO/2026

ESCALA: INDICADA

VERSÃO: PROJETO BÁSICO

FORMATO A3 TÉCNICO – ABNT NBR 16752:2020
Dimensões: 297x420 mm

ARQUIVO:

CORTE B-B'

SEM ESCALA

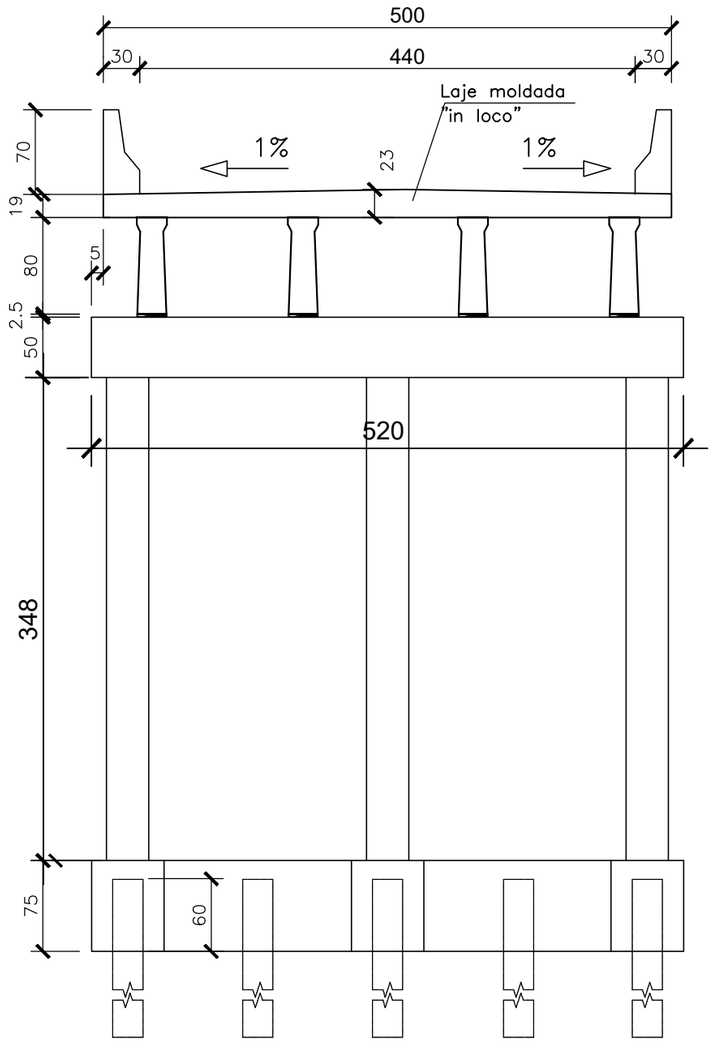

DET. DOS APARELHOS DE APOIO

SEM ESCALA

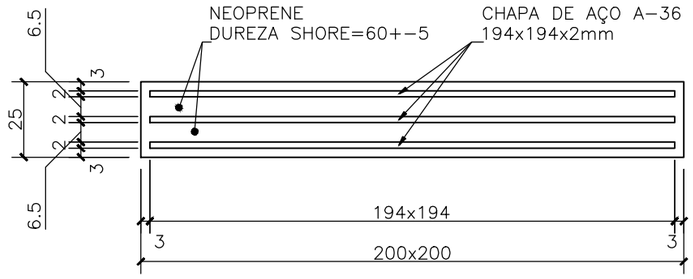

LEGENDA

EDIFICAÇÕES

PREFEITURA DE NOVO REPARTIMENTO
TRABALHO E DESENVOLVIMENTO

APROVAÇÃO:

PREFEITO:
VALDIR LEMES MACHADO

SECRETÁRIO:
PAULO ABEL BARRETO DA CUNHA
PORTARIA Nº0007/2025-GAB

ENG. CIVIL: RICARDO LOPES LEITE
CREA/RNP 1519954646

PROJETO ESTRUTURAL

DADOS DO PROJETO:

PREFEITURA MUNICIPAL DE NOVO REPARTIMENTO
SECRETARIA MUNICIPAL DE CONVÊNIOS E PROJETOS

OBRA:
CONSTRUÇÃO DE 15 METROS DE PONTE DE CONCRETO ARMADO

LOCAL:
VICINAL 49 – ZONA RURAL – NOVO REPARTIMENTO –PA

ASSUNTO:
-CORTES E DETALHES

PRANCHA: 06/13

DATA: OUTUBRO/2026

ESCALA: INDICADA

VERSÃO: PROJETO BÁSICO

FORMATO A3 TÉCNICO – ABNT NBR 16752:2020
Dimensões: 297x420 mm

ARQUIVO:

PILARES E VIGAS DOS APOIOS INTERMEDIÁRIOS (x1)

SEM ESCALA

ARMAÇÃO DOS PILARES

P1=P2=P3 (x3)

Seção Pilar

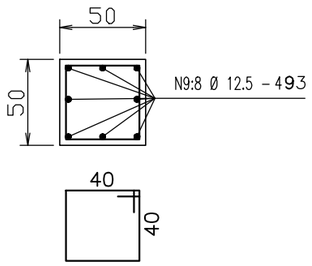

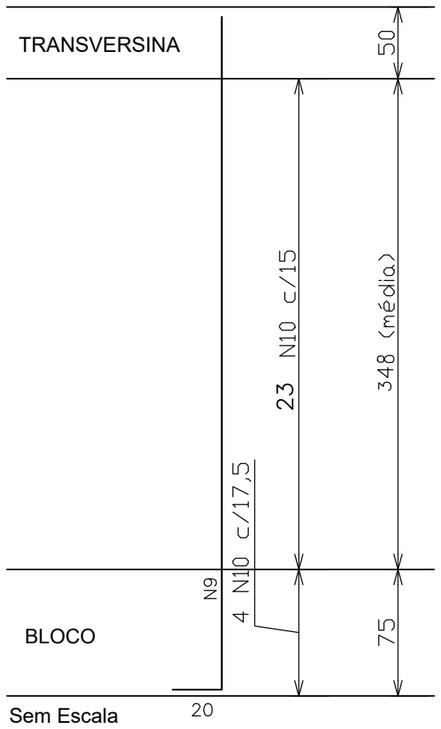

TRANSVERSINA - 60x50

SEÇÃO TRANSVERSINA

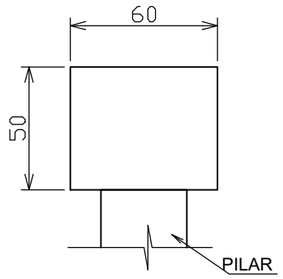

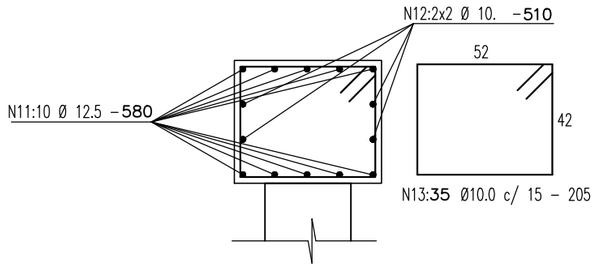

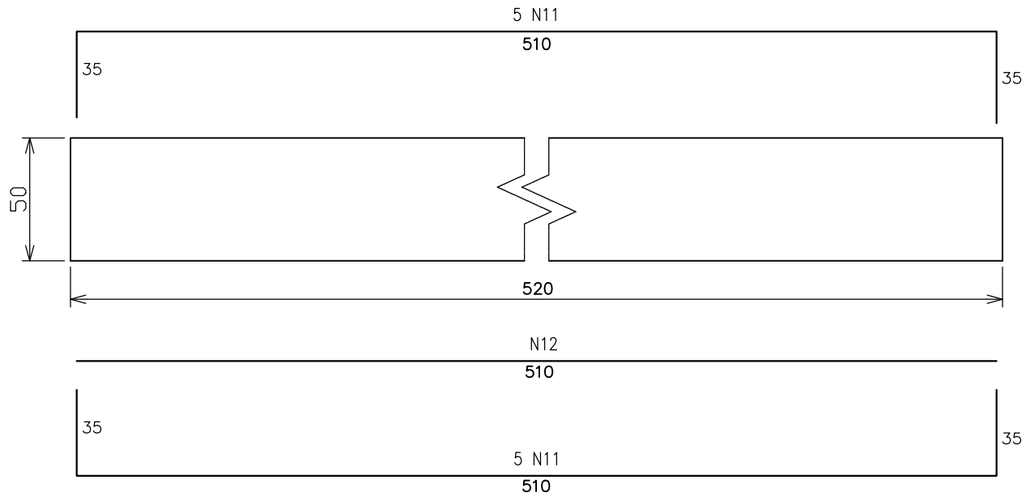

LEGENDA

EDIFICAÇÕES

PREFEITURA DE NOVO REPARTIMENTO
TRABALHO E DESENVOLVIMENTO

APROVAÇÃO:

PREFEITO: VALDIR LEMES MACHADO

SECRETÁRIO: PAULO ABEL BARRETO DA CUNHA
PORTARIA Nº0007/2025-GAB

ENG. CIVIL: RICARDO LOPES LEITE
CREA/RNP 1519954646

PROJETO ESTRUTURAL

DADOS DO PROJETO:

PREFEITURA MUNICIPAL DE NOVO REPARTIMENTO
SECRETARIA MUNICIPAL DE CONVÊNIOS E PROJETOS

OBRA: CONSTRUÇÃO DE 15 METROS DE PONTE DE CONCRETO ARMADO

LOCAL: VICINAL 49 – ZONA RURAL – NOVO REPARTIMENTO –PA

ASSUNTO: –PILARES E VIGAS

PRANCHA: 07/13

DATA: OUTUBRO/2026

ESCALA: INDICADA

VERSÃO: PROJETO BÁSICO

FORMATO A3 TÉCNICO – ABNT NBR 16752:2020
Dimensões: 297x420 mm

ARQUIVO:

SEÇÃO CORTINA

SEM ESCALA

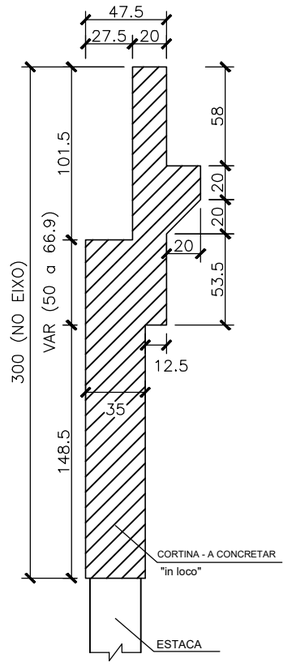

ARMAÇÃO DA ALA (x4)

Sem Escala

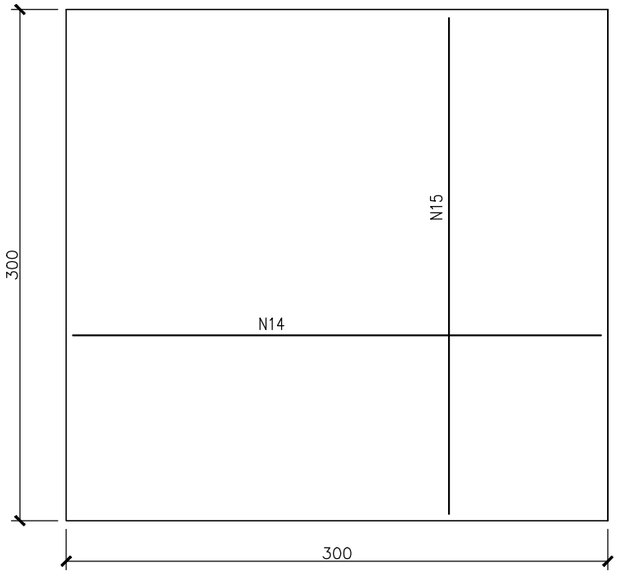

CORTE

Sem Escala

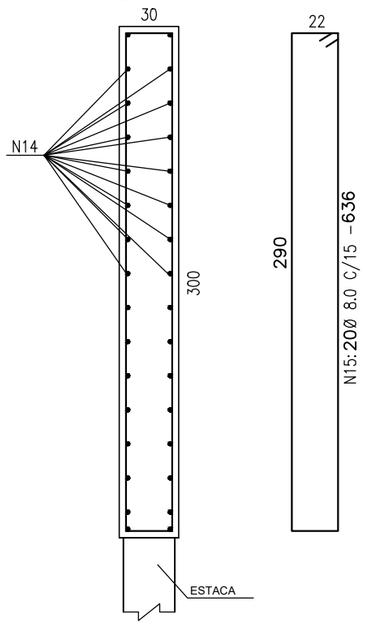

GUARDA RODA "In Loco" (2x)

SEM ESCALA

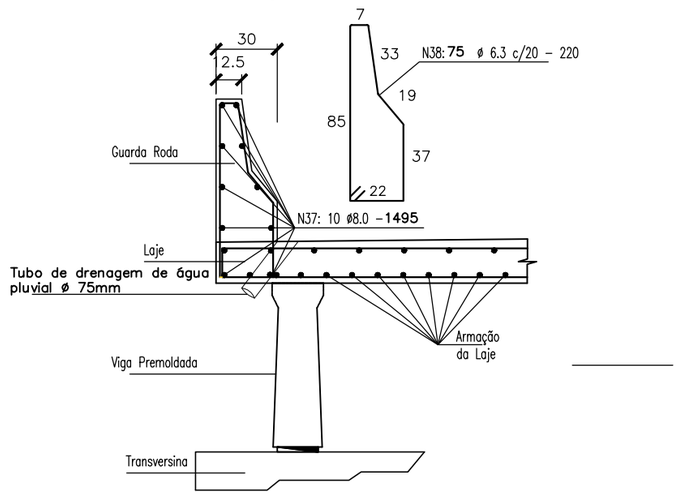

PLANTA (x4)

Sem Escala

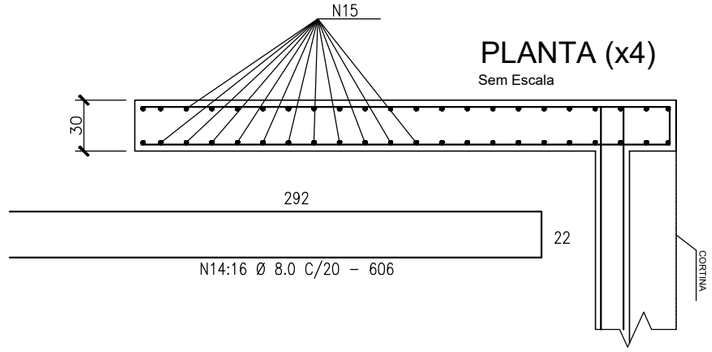

LEGENDA

EDIFICAÇÕES

PREFEITURA DE NOVO REPARTIMENTO
TRABALHO E DESENVOLVIMENTO

APROVAÇÃO:

PREFEITO: VALDIR LEMES MACHADO

SECRETÁRIO: PAULO ABEL BARRETO DA CUNHA
PORTARIA Nº0007/2025-GAB

ENG. CIVIL: RICARDO LOPES LEITE
CREA/RNP 1519954646

PROJETO ESTRUTURAL

DADOS DO PROJETO:

PREFEITURA MUNICIPAL DE NOVO REPARTIMENTO
SECRETARIA MUNICIPAL DE CONVÊNIOS E PROJETOS

OBRA: CONSTRUÇÃO DE 15 METROS DE PONTE DE CONCRETO ARMADO

LOCAL: VICINAL 49 – ZONA RURAL – NOVO REPARTIMENTO –PA

ASSUNTO: –SEÇÃO E CORTES

PRANCHA: 08/13

DATA: OUTUBRO/2026

ESCALA: INDICADA

VERSÃO: PROJETO BÁSICO

FORMATO A3 TÉCNICO – ABNT NBR 16752:2020
Dimensões: 297x420 mm

ARQUIVO:

BLOCOS DOS APOIOS INTERMEDIÁRIOS (x1)

SEM ESCALA

SEÇÃO - A (x1)

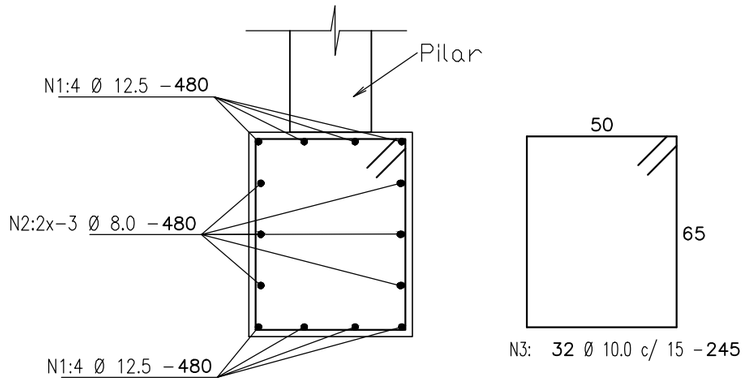

SEÇÃO - B (x3)

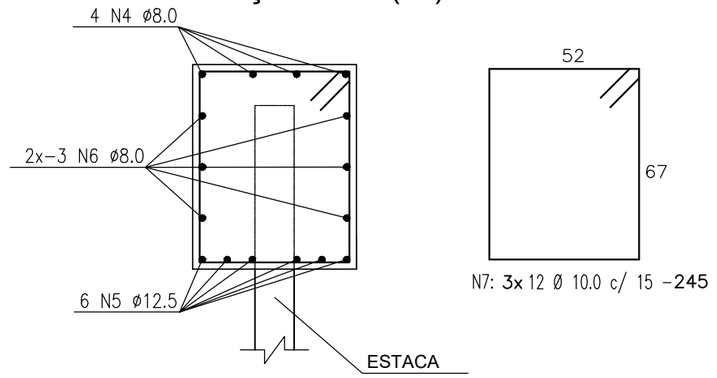

SEÇÃO - C (x3)

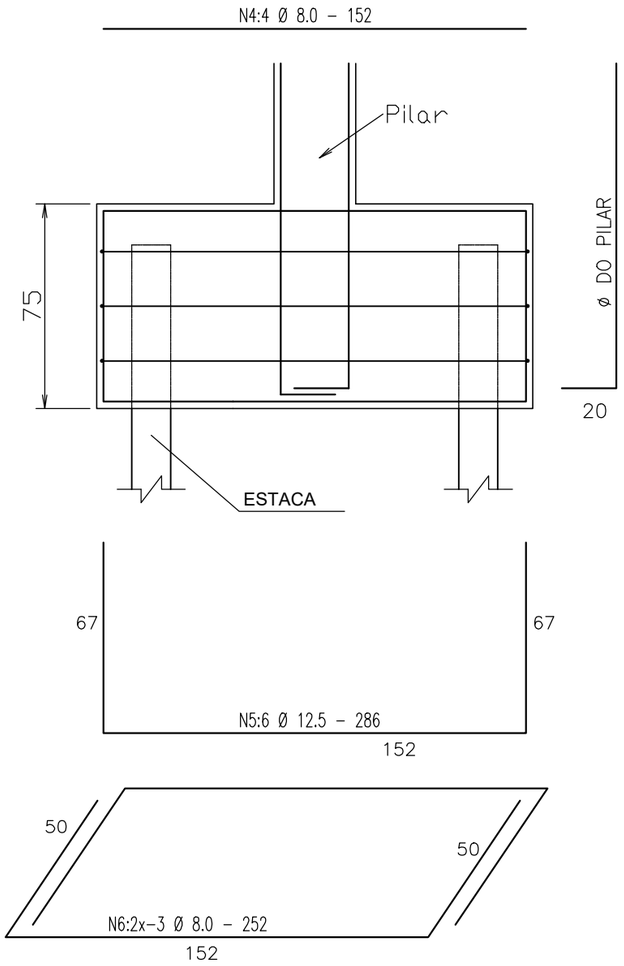

LEGENDA

EDIFICAÇÕES

PREFEITURA DE NOVO REPARTIMENTO
TRABALHO E DESENVOLVIMENTO

APROVAÇÃO:

PREFEITO: VALDIR LEMES MACHADO

SECRETÁRIO: PAULO ABEL BARRETO DA CUNHA
PORTARIA Nº0007/2025–GAB

ENG. CIVIL: RICARDO LOPES LEITE
CREA/RNP 1519954646

PROJETO ESTRUTURAL

DADOS DO PROJETO:

PREFEITURA MUNICIPAL DE NOVO REPARTIMENTO
SECRETARIA MUNICIPAL DE CONVÊNIOS E PROJETOS

OBRA: CONSTRUÇÃO DE 15 METROS DE PONTE DE CONCRETO ARMADO

LOCAL: VICINAL 49 – ZONA RURAL – NOVO REPARTIMENTO –PA

ASSUNTO: –BLOCOS E ARMAÇÃO

PRANCHA: 09/13

DATA: OUTUBRO/2026

ESCALA: INDICADA

VERSÃO: PROJETO BÁSICO

FORMATO A3 TÉCNICO – ABNT NBR 16752:2020
Dimensões: 297x420 mm

ARQUIVO:

ARMAÇÃO DA CORTINA (x2)

SEM ESCALA

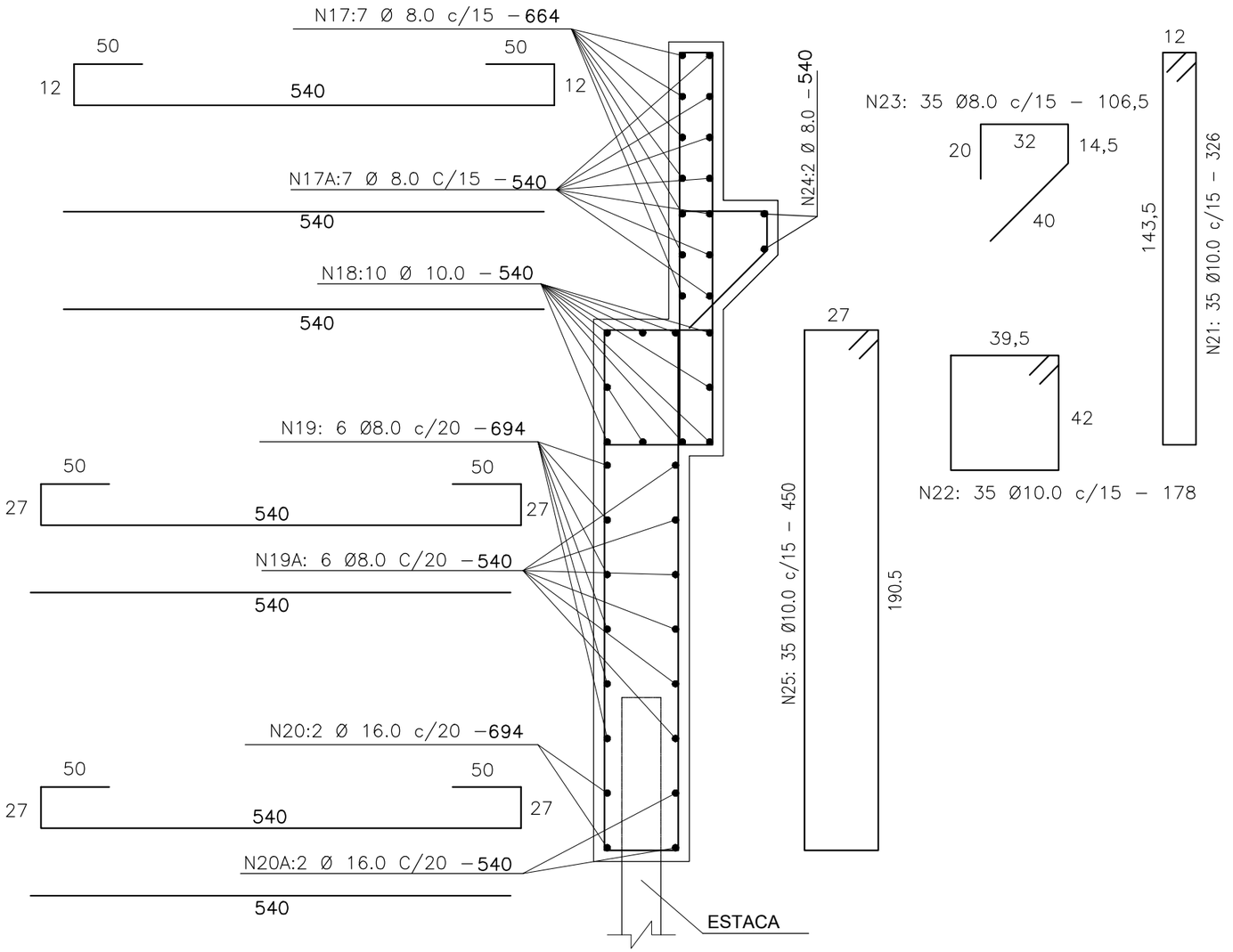

LEGENDA

EDIFICAÇÕES

PREFEITURA DE NOVO REPARTIMENTO
TRABALHO E DESENVOLVIMENTO

APROVAÇÃO:

PREFEITO: VALDIR LEMES MACHADO

SECRETÁRIO: PAULO ABEL BARRETO DA CUNHA
PORTARIA Nº0007/2025-GAB

ENG. CIVIL: RICARDO LOPES LEITE
CREA/RNP 1519954646

PROJETO ESTRUTURAL

DADOS DO PROJETO:

PREFEITURA MUNICIPAL DE NOVO REPARTIMENTO
SECRETARIA MUNICIPAL DE CONVÊNIOS E PROJETOS

OBRA: CONSTRUÇÃO DE 15 METROS DE PONTE DE CONCRETO ARMADO

LOCAL: VICINAL 49 – ZONA RURAL – NOVO REPARTIMENTO –PA

ASSUNTO: –ARMAÇÃO DA CORTINA DE CONCRETO

PRANCHA: 10/13

DATA: OUTUBRO/2026

ESCALA: INDICADA

VERSÃO: PROJETO BÁSICO

FORMATO A3 TÉCNICO – ABNT NBR 16752:2020
Dimensões: 297x420 mm

ARQUIVO:

ARMAÇÃO DA LAJE

SEM ESCALA

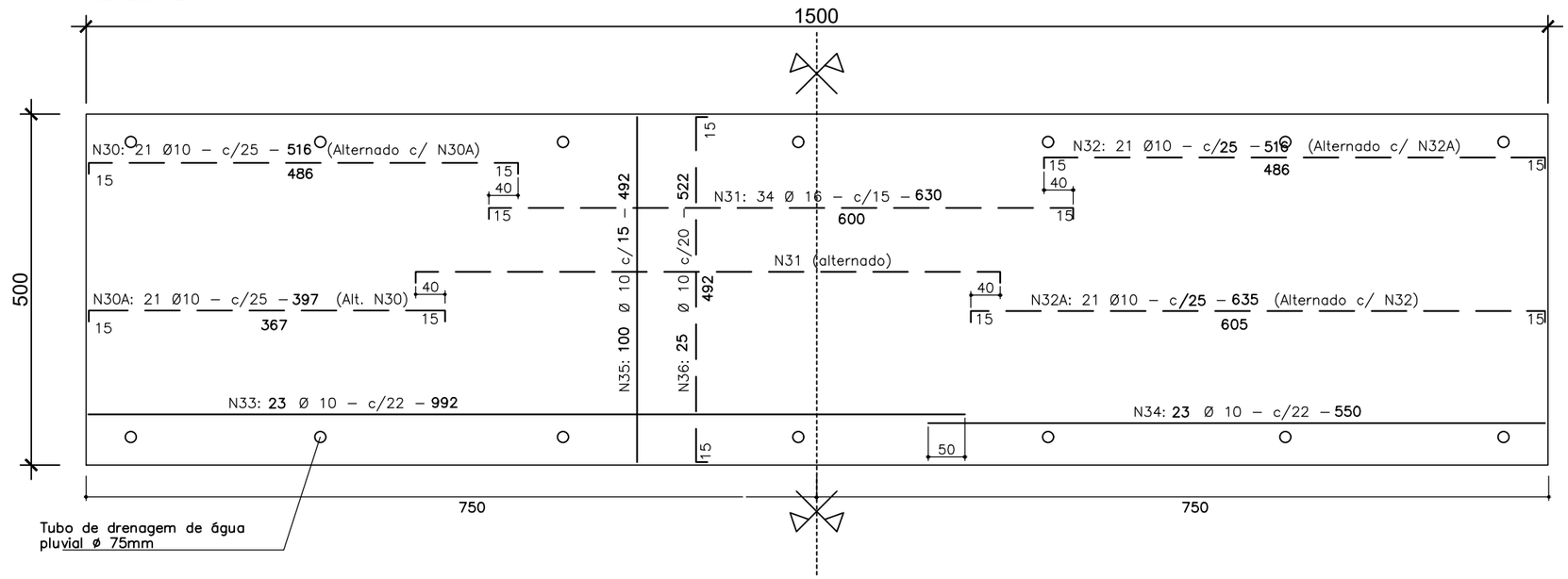

LEGENDA

EDIFICAÇÕES

PREFEITURA DE NOVO REPARTIMENTO
TRABALHO E DESENVOLVIMENTO

APROVAÇÃO:

PREFEITO: VALDIR LEMES MACHADO

SECRETÁRIO: PAULO ABEL BARRETO DA CUNHA
PORTARIA Nº0007/2025–GAB

ENG. CIVIL: RICARDO LOPES LEITE
CREA/RNP 1519954646

PROJETO ESTRUTURAL

DADOS DO PROJETO:

PREFEITURA MUNICIPAL DE NOVO REPARTIMENTO
SECRETARIA MUNICIPAL DE CONVÊNIOS E PROJETOS

OBRA: CONSTRUÇÃO DE 15 METROS DE PONTE DE CONCRETO ARMADO

LOCAL: VICINAL 49 – ZONA RURAL – NOVO REPARTIMENTO –PA

ASSUNTO: –LAJE E ESTACAS

PRANCHA: 11/13

DATA: OUTUBRO/2026

ESCALA: INDICADA

VERSÃO: PROJETO BÁSICO

FORMATO A3 TÉCNICO – ABNT NBR 16752:2020
Dimensões: 297x420 mm

ARQUIVO:

V1=V4=V5=V8

ESC 1:50

DETALHAMENTO DA VIGA I - V1=V4=V5=V8

Esc. 1/50

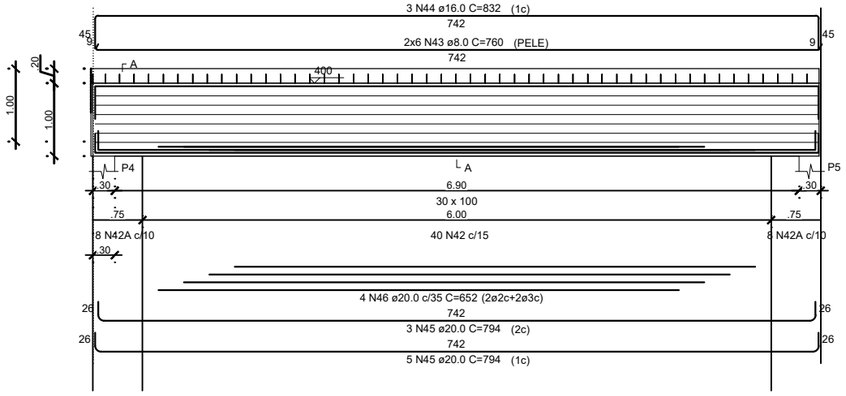

SEÇÃO A-A

ESC 1:25

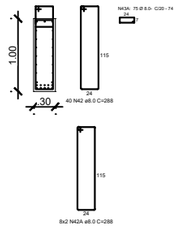

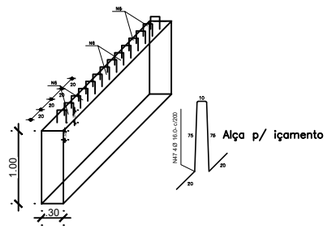

Malha em aço CA-50 29X29cm para as alas e cortinas

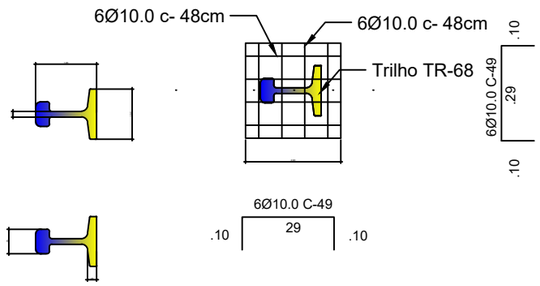

DETALHE-01

SEM ESCALA

V2=V3=V6=V7

ESC 1:50

DETALHAMENTO DA VIGA I - V2=V3=V6=V7

Esc. 1/50

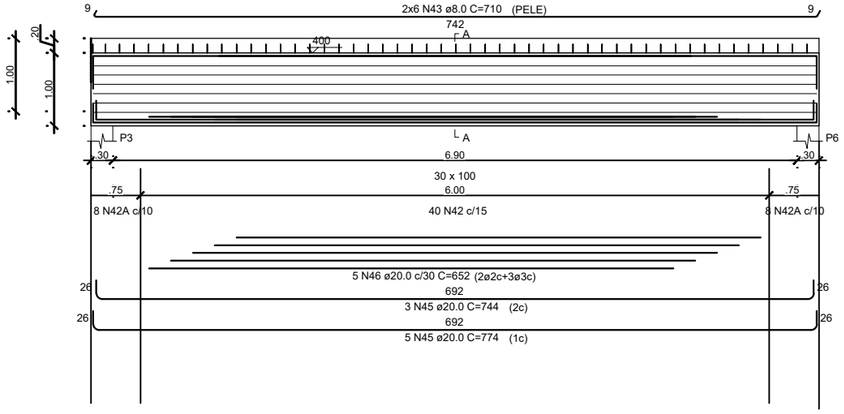

SEÇÃO A-A

ESC 1:25

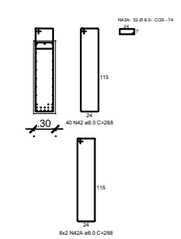

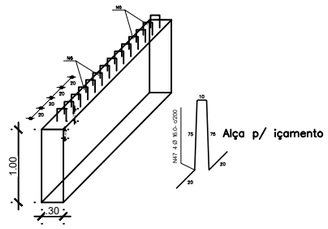

Malha em aço CA-50 35X35cm para os Blocos de apoio

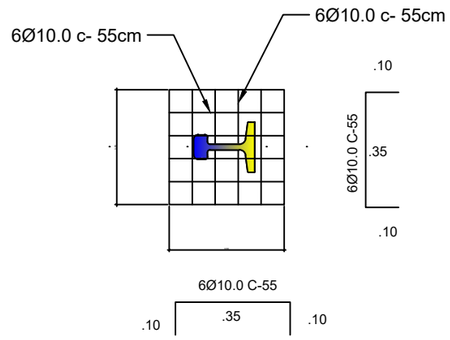

DETALHE-02

SEM ESCALA

LEGENDA

EDIFICAÇÕES

PREFEITURA DE NOVO REPARTIMENTO
TRABALHO E DESENVOLVIMENTO

APROVAÇÃO:

PREFEITO: VALDIR LEMES MACHADO

SECRETÁRIO: PAULO ABEL BARRETO DA CUNHA
PORTARIA Nº0007/2025–GAB

ENG. CIVIL: RICARDO LOPES LEITE
CREA/RNP 1519954646

PROJETO ESTRUTURAL

DADOS DO PROJETO:

PREFEITURA MUNICIPAL DE NOVO REPARTIMENTO
SECRETARIA MUNICIPAL DE CONVÊNIOS E PROJETOS

OBRA: CONSTRUÇÃO DE 15 METROS DE PONTE DE CONCRETO ARMADO

LOCAL: VICINAL 49 – ZONA RURAL – NOVO REPARTIMENTO –PA

ASSUNTO: –DETALHE DA VIGA "I" E DETALHE DO TRILHO

PRANCHA: 12/13

DATA: OUTUBRO/2026

ESCALA: INDICADA

VERSÃO: PROJETO BÁSICO

FORMATO A3 TÉCNICO – ABNT NBR 16752:2020
Dimensões: 297x420 mm

ARQUIVO:

Relação do aço

AÇO	N	DIAM	Q	Comprim. (cm)	C.TOTAL (m)	Peso (Kg) (+ 10%)	Concreto Fck 30 Mpa (m ³)	Formas de Madeira (m ²)	APLICAÇÃO
50	1	12.5	8	510	40,80	43,22	3,56	12,75	Blocos de apoio intermediário 1 unidade
	2	8.0	6	510	30,06	13,30			
	3	10.0	32	245	78,40	53,21			
	4	8.0	12	152	18,24	7,93			
	5	12.5	18	286	51,48	54,51			
	6	8.0	18	252	45,36	19,71			
	7	10.0	36	253	91,08	61,82			
	9	12.5	24	493	118,32	125,34	2,61	20,88	Pilares 3 unidades 0,50x0,50x 3,48m
	10	6.3	81	170	137,70	37,11			
	11	12.5	10	580	58,00	61,44	1,47	7,84	Transversinas 1 unid. 0,50x0,60x 4,90m
	12	10.0	4	510	20,40	13,83			
	13	10.0	35	205	71,75	48,70			
	14	8.0	64	606	387,84	168,52	10,80	75,80	ALA de conc. 4 unid 0,30x300x 300m
	15	8.0	80	646	516,80	224,55			
	17	8.0	14	684	95,76	41,61	12,45	75,60	Cortinas com mísula 2 unidades VAR
	17-A	8.0	14	560	78,40	34,06			
	18	10.0	20	560	112,00	76,01			
	19	8.0	12	714	85,68	37,23			
	19-A	8.0	12	560	67,20	29,20			
	20	16.0	4	714	28,56	49,57			
	20-A	16.0	4	560	22,40	38,88			
	21	10.0	76	362	275,12	186,72			
	22	10.0	76	182	138,32	93,88			
	23	8.0	76	106	80,56	35,00			
	24	8.0	4	560	22,40	9,73			
	25	10.0	76	406	308,56	209,42			
		DIAM	Q	Comp. (cm)	C.TOTAL (m)	Peso (Kg) (+ 10%)	Concreto Fck 30 Mpa (m ³)	Formas de Madeira (m ²)	APLICAÇÃO
	30	10.0	21	516	108,36	73,54	17,32	85,71	Armação da Laje mac. 5,00x15m x Var
	30A	10.0	21	397	83,37	56,58			
	31	16.0	68	630	428,40	743,62			
	32	10.0	21	516	108,36	73,54			
	32A	10.0	21	635	133,35	90,50			
	33	10.0	23	992	228,16	154,85			
	34	10.0	23	550	126,50	85,86			
	35	10.0	100	492	492,00	333,92			
	36	10.0	75	522	414,00	280,98			
	37	8.0	20	1495	298,40	129,65	4,89	54,00	Defensos em Conc. 15 x 2 unidades
	38	6.3	150	220	330,00	88,94			
	42	8.0	320	288	921,60	380,41	18,00	138,00	Vigas Longarinas "i" comp. 7,45m 8 vigas "i" de 7,45m
	42A	8.0	128	288	368,64	70,08			
	43	8.0	96	760	729,60	317,01			
	43-A	8.0	600	74	444,60	192,92			
	44	16.0	48	832	399,36	693,21			
	44A	16.0	8	549	43,92	76,24			
	45	20.0	128	794	1.016,32	2.756,87			
	46	20.0	72	652	469,44	1.273,40			
	47	16.0	32	200	64,00	111,09			

RESUMO DO AÇO

AÇO	DIAM	C.TOTAL (m)	PESO+10% (kg)
CA50	6.3	467,70	126,05
	8.0	4.145,72	1.801,32
	10.0	3.218,13	2.637,01
	12.5	268,60	284,53
	16.0	986,64	1.712,61
	20.0	1.485,76	4.030,27

PESO TOTAL
CA50 10.591,78

Volume de concreto total = 71,10 m³
Área de forma total = 484,98 m²
fck = 300.00 kgf/cm²

LEGENDA

EDIFICAÇÕES

PREFEITURA DE NOVO REPARTIMENTO
TRABALHO E DESENVOLVIMENTO

APROVAÇÃO:

PREFEITO:
VALDIR LEMES MACHADO

SECRETÁRIO:
PAULO ABEL BARRETO DA CUNHA
PORTARIA N°0007/2025-GAB

ENG. CIVIL: RICARDO LOPES LEITE
CREA/RNP 1519954646

PROJETO ESTRUTURAL

DADOS DO PROJETO:

PREFEITURA MUNICIPAL DE NOVO REPARTIMENTO
SECRETARIA MUNICIPAL DE CONVÊNIOS E PROJETOS

OBRA:
CONSTRUÇÃO DE 15 METROS DE PONTE DE CONCRETO ARMADO

LOCAL:
VICINAL 49 – ZONA RURAL – NOVO REPARTIMENTO –PA

ASSUNTO:
–TABELA DE RELAÇÃO DE AÇO

PRANCHA: 13/13

DATA: OUTUBRO/2026

ESCALA: SEM ESCALA

VERSÃO: PROJETO BÁSICO

FORMATO A3 TÉCNICO – ABNT NBR 16752:2020
Dimensões: 297x420 mm

ARQUIVO:

LOCAÇÃO PREMOLDADOS - SUPERESTRUTURA

SEM ESCALA

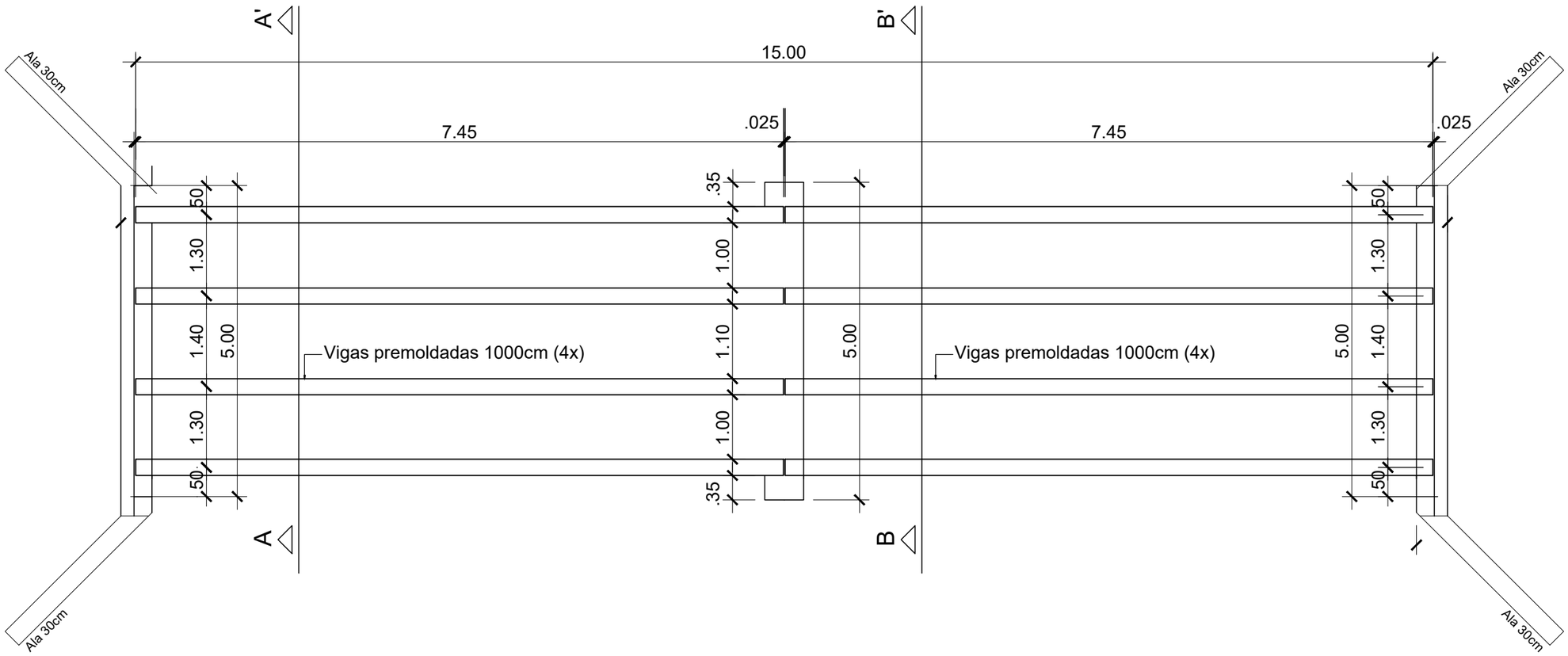

LEGENDA

EDIFICAÇÕES

PREFEITURA DE NOVO REPARTIMENTO
TRABALHO E DESENVOLVIMENTO

APROVAÇÃO:

PREFEITO: VALDIR LEMES MACHADO

SECRETÁRIO: PAULO ABEL BARRETO DA CUNHA
PORTARIA Nº0007/2025-GAB

ENG. CIVIL: RICARDO LOPES LEITE
CREA/RNP 1519954646

PROJETO ESTRUTURAL

DADOS DO PROJETO:

PREFEITURA MUNICIPAL DE NOVO REPARTIMENTO
SECRETARIA MUNICIPAL DE CONVÊNIOS E PROJETOS

OBRA: CONSTRUÇÃO DE 15 METROS DE PONTE DE CONCRETO ARMADO

LOCAL: VICINAL 49 – ZONA RURAL – NOVO REPARTIMENTO –PA

ASSUNTO: –PLANTA DE LOCAÇÃO

PRANCHA: 01/13

DATA: OUTUBRO/2026

ESCALA: INDICADA

VERSÃO: PROJETO BÁSICO

FORMATO A3 TÉCNICO – ABNT NBR 16752:2020
Dimensões: 297x420 mm

ARQUIVO:

PLANTA DE LOCAÇÃO DAS ESTACAS

SEM ESCALA

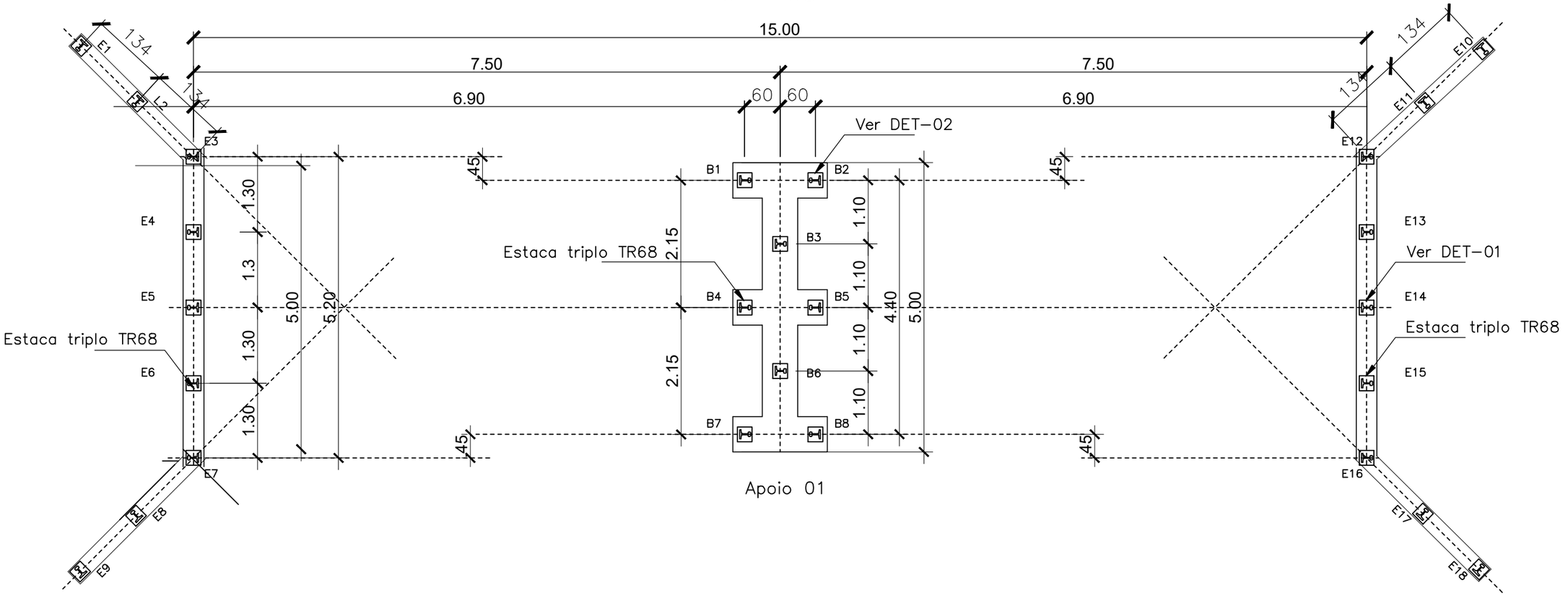

LEGENDA

EDIFICAÇÕES

PREFEITURA DE NOVO REPARTIMENTO
TRABALHO E DESENVOLVIMENTO

APROVAÇÃO:

PREFEITO:
VALDIR LEMES MACHADO

SECRETÁRIO:
PAULO ABEL BARRETO DA CUNHA
PORTARIA Nº0007/2025–GAB

ENG. CIVIL: RICARDO LOPES LEITE
CREA/RNP 1519954646

PROJETO ESTRUTURAL

DADOS DO PROJETO:

PREFEITURA MUNICIPAL DE NOVO REPARTIMENTO
SECRETARIA MUNICIPAL DE CONVÊNIOS E PROJETOS

OBRA:
CONSTRUÇÃO DE 15 METROS DE PONTE DE CONCRETO ARMADO

LOCAL:
VICINAL 49 – ZONA RURAL – NOVO REPARTIMENTO –PA

ASSUNTO:
–PLANTA DE LOCAÇÃO

PRANCHA: 02/13

DATA: OUTUBRO/2026

ESCALA: INDICADA

VERSÃO: PROJETO BÁSICO

FORMATO A3 TÉCNICO – ABNT NBR 16752:2020
Dimensões: 297x420 mm

ARQUIVO:

BLOCOS DOS APOIOS INTERMEDIÁRIOS (x1)

SEM ESCALA

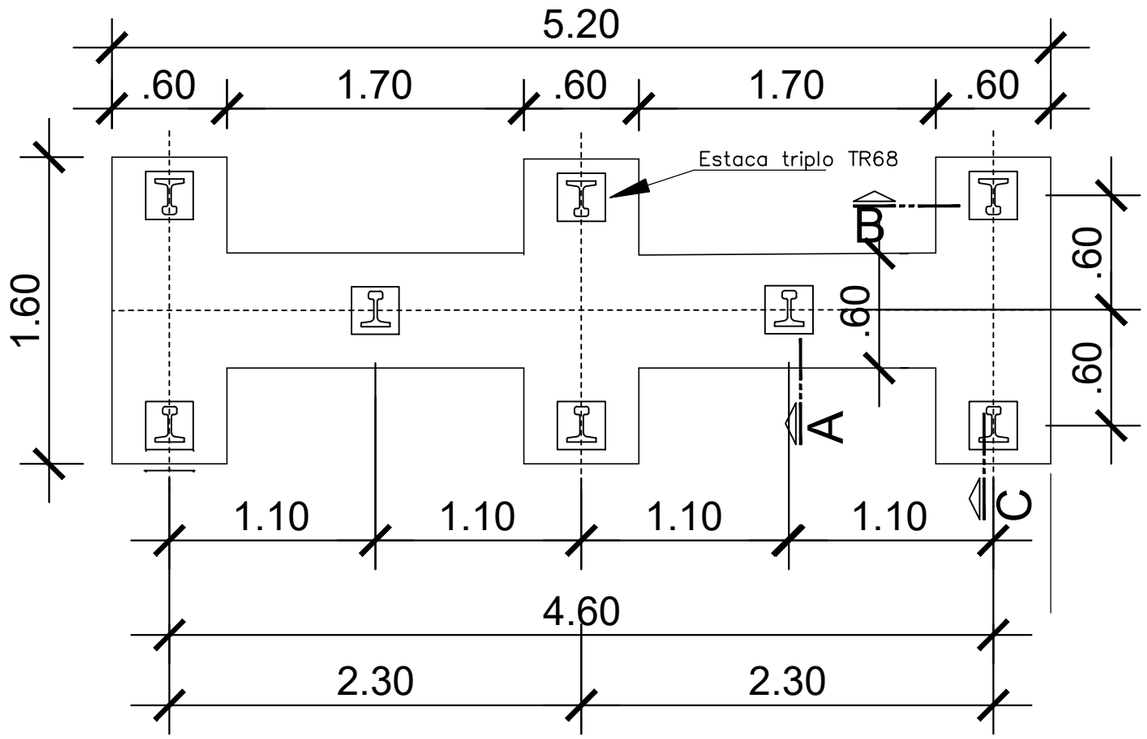

PILARES DOS APOIOS INTERMEDIÁRIOS (x1)

SEM ESCALA

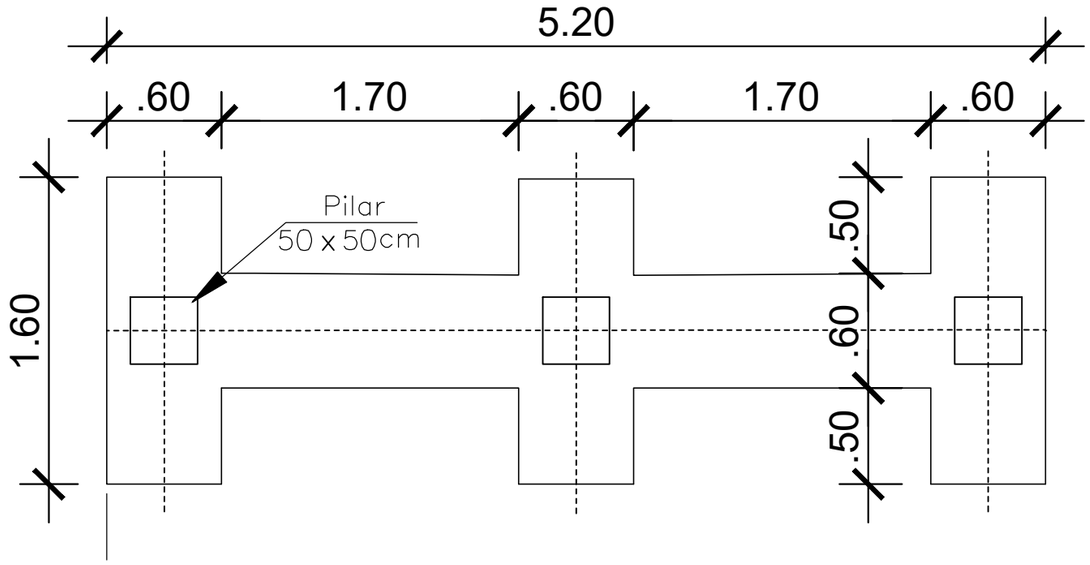

LEGENDA

EDIFICAÇÕES

PREFEITURA DE NOVO REPARTIMENTO
TRABALHO E DESENVOLVIMENTO

APROVAÇÃO:

PREFEITO: VALDIR LEMES MACHADO

SECRETÁRIO: PAULO ABEL BARRETO DA CUNHA
PORTARIA Nº0007/2025–GAB

ENG. CIVIL: RICARDO LOPES LEITE
CREA/RNP 1519954646

PROJETO ESTRUTURAL

DADOS DO PROJETO:

PREFEITURA MUNICIPAL DE NOVO REPARTIMENTO
SECRETARIA MUNICIPAL DE CONVÊNIOS E PROJETOS

OBRA: CONSTRUÇÃO DE 15 METROS DE PONTE DE CONCRETO ARMADO

LOCAL: VICINAL 49 – ZONA RURAL – NOVO REPARTIMENTO –PA

ASSUNTO: –BLOCOS E PILARES

PRANCHA: 03/13

DATA: OUTUBRO/2026

ESCALA: INDICADA

VERSÃO: PROJETO BÁSICO

FORMATO A3 TÉCNICO – ABNT NBR 16752:2020
Dimensões: 297x420 mm

ARQUIVO:

PERFIL LONGITUDINAL

SEM ESCALA

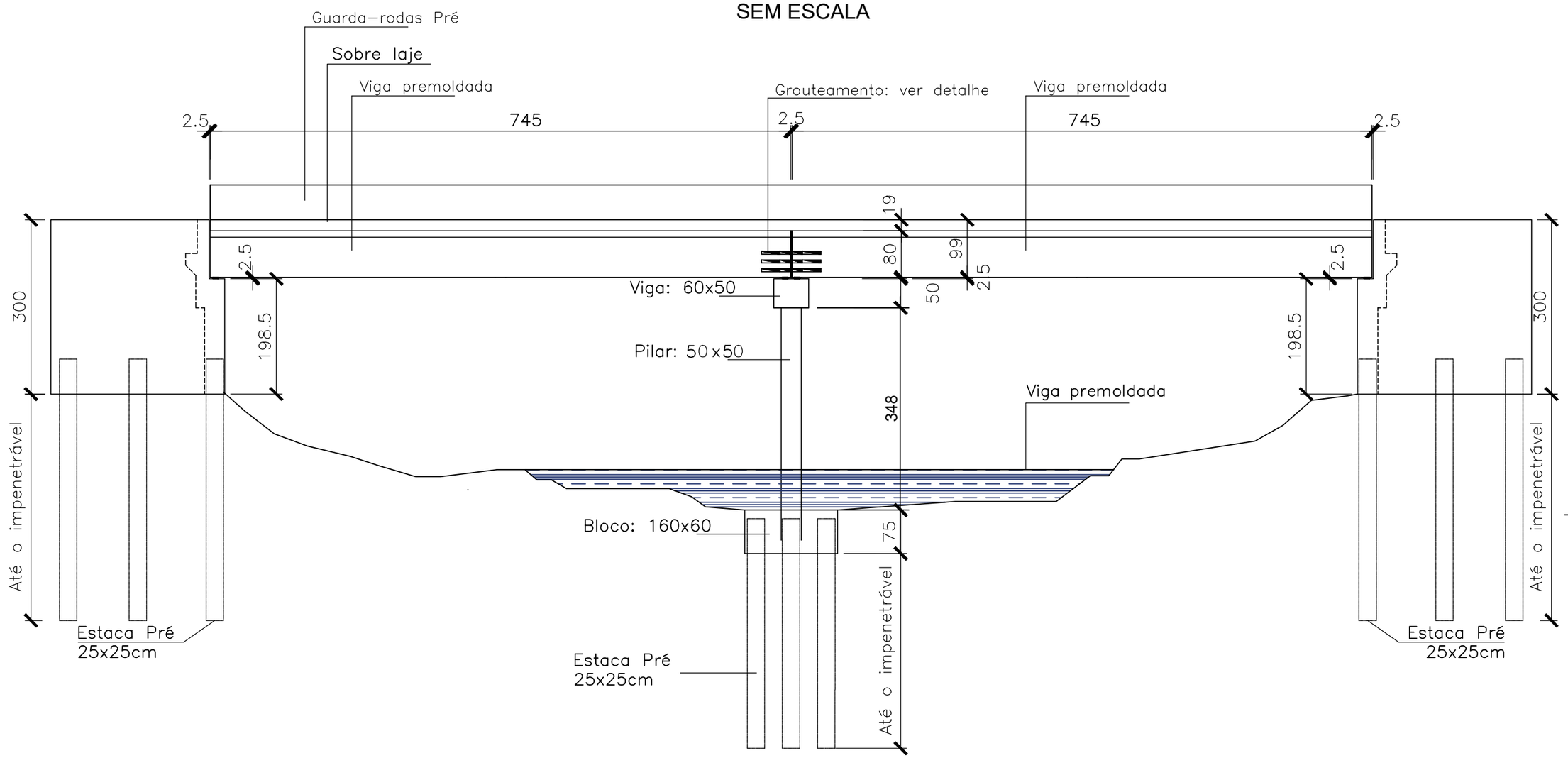

LEGENDA

EDIFICAÇÕES

PREFEITURA DE NOVO REPARTIMENTO
TRABALHO E DESENVOLVIMENTO

APROVAÇÃO:

PREFEITO:
VALDIR LEMES MACHADO

SECRETÁRIO:
PAULO ABEL BARRETO DA CUNHA
PORTARIA Nº0007/2025-GAB

ENG. CIVIL: RICARDO LOPES LEITE
CREA/RNP 1519954646

PROJETO ESTRUTURAL

DADOS DO PROJETO:

PREFEITURA MUNICIPAL DE NOVO REPARTIMENTO
SECRETARIA MUNICIPAL DE CONVÊNIOS E PROJETOS

OBRA: CONSTRUÇÃO DE 15 METROS DE PONTE DE CONCRETO ARMADO

LOCAL: VICINAL 49 – ZONA RURAL – NOVO REPARTIMENTO –PA

ASSUNTO: –PLANTA DE PERFIL LONGITUDINAL

PRANCHA: 04/13

DATA: OUTUBRO/2026

ESCALA: INDICADA

VERSÃO: PROJETO BÁSICO

FORMATO A3 TÉCNICO – ABNT NBR 16752:2020
Dimensões: 297x420 mm

ARQUIVO:

CORTE A-A'

SEM ESCALA

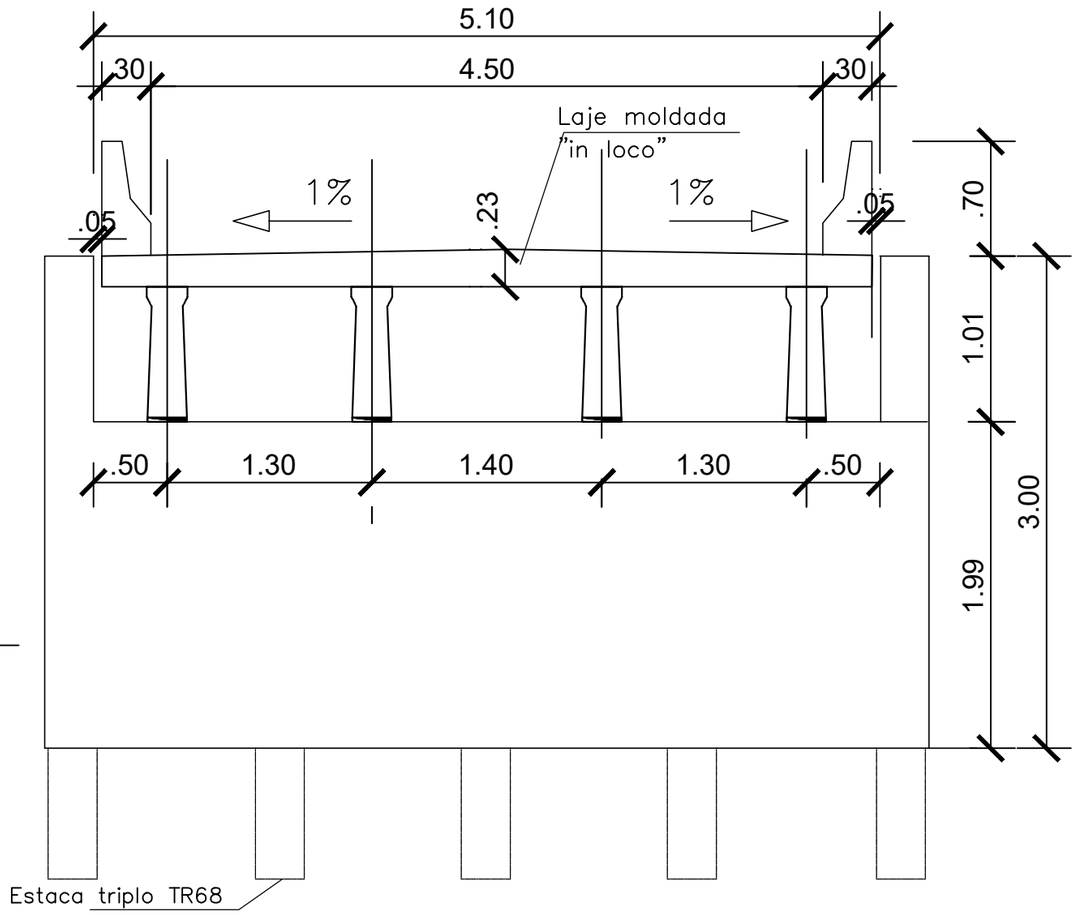

Detalhe Grouteamento entre vigas premoldadas

SEM ESCALA

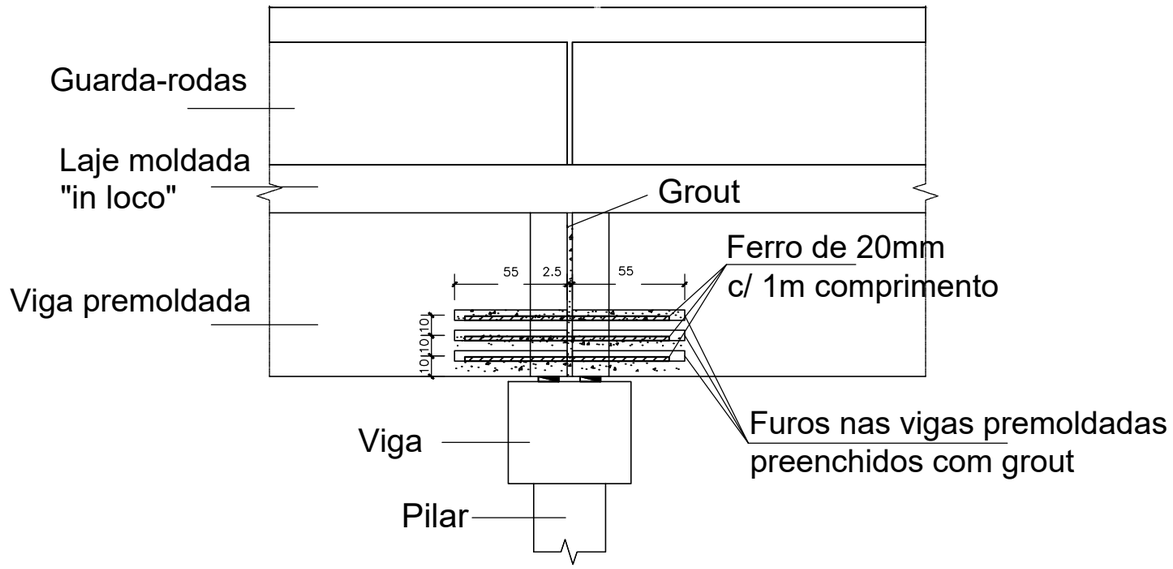

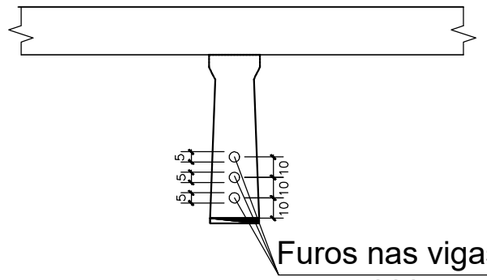

LEGENDA

EDIFICAÇÕES

PREFEITURA DE
NOVO REPARTIMENTO
TRABALHO E DESENVOLVIMENTO

APROVAÇÃO:

PREFEITO:
VALDIR LEMES MACHADO

SECRETÁRIO:
PAULO ABEL BARRETO DA CUNHA
PORTARIA Nº0007/2025-GAB

ENG. CIVIL: RICARDO LOPES LEITE
CREA/RNP 1519954646

PROJETO ESTRUTURAL

DADOS DO PROJETO:

PREFEITURA MUNICIPAL DE NOVO REPARTIMENTO
SECRETARIA MUNICIPAL DE CONVÊNIOS E PROJETOS

OBRA:
CONSTRUÇÃO DE 15 METROS DE PONTE DE CONCRETO ARMADO

LOCAL:
VICINAL 49 – ZONA RURAL – NOVO REPARTIMENTO –PA

ASSUNTO:
–CORTES E DETALHES

PRANCHA: 05/13

DATA: OUTUBRO/2026

ESCALA: INDICADA

VERSÃO: PROJETO BÁSICO

FORMATO A3 TÉCNICO – ABNT NBR 16752:2020
Dimensões: 297x420 mm

ARQUIVO:

CORTE B-B'

SEM ESCALA

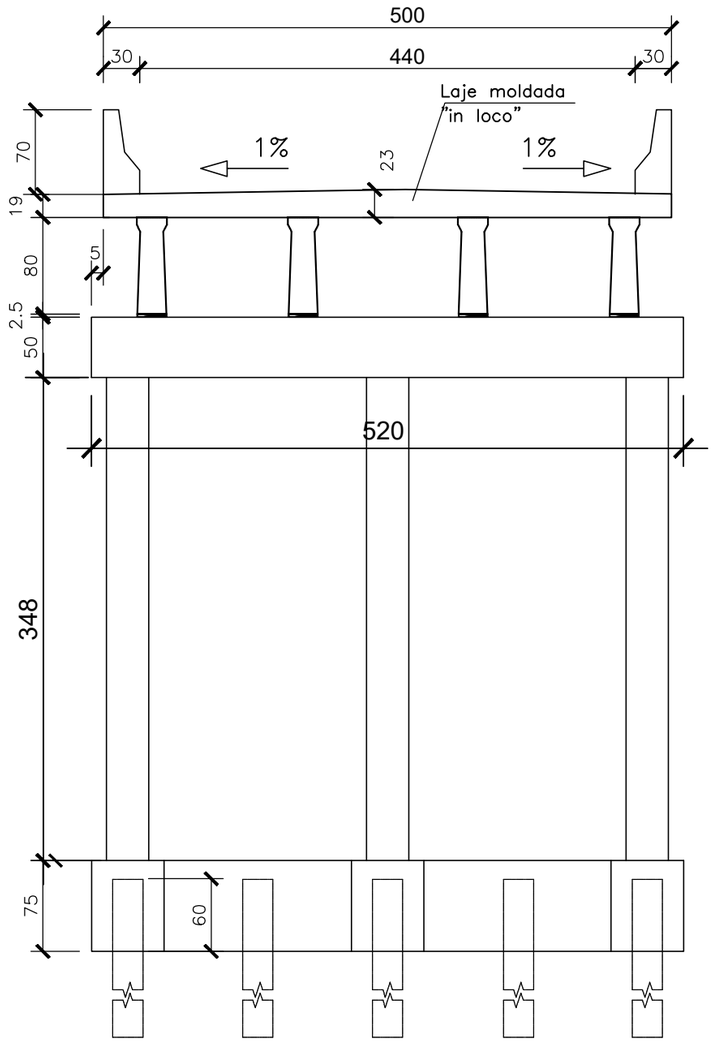

DET. DOS APARELHOS DE APOIO

SEM ESCALA

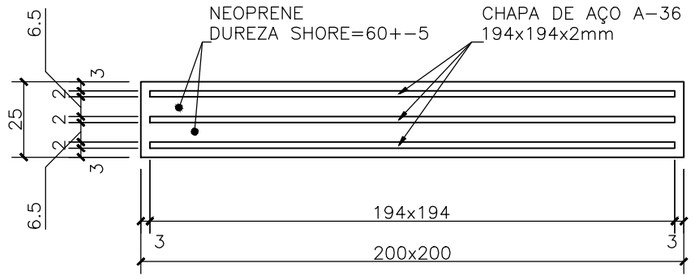

LEGENDA

EDIFICAÇÕES

PREFEITURA DE NOVO REPARTIMENTO
TRABALHO E DESENVOLVIMENTO

APROVAÇÃO:

PREFEITO:
VALDIR LEMES MACHADO

SECRETÁRIO:
PAULO ABEL BARRETO DA CUNHA
PORTARIA Nº0007/2025-GAB

ENG. CIVIL: RICARDO LOPES LEITE
CREA/RNP 1519954646

PROJETO ESTRUTURAL

DADOS DO PROJETO:

PREFEITURA MUNICIPAL DE NOVO REPARTIMENTO
SECRETARIA MUNICIPAL DE CONVÊNIOS E PROJETOS

OBRA:
CONSTRUÇÃO DE 15 METROS DE PONTE DE CONCRETO ARMADO

LOCAL:
VICINAL 49 – ZONA RURAL – NOVO REPARTIMENTO –PA

ASSUNTO:
-CORTES E DETALHES

PRANCHA: 06/13

DATA: OUTUBRO/2026

ESCALA: INDICADA

VERSÃO: PROJETO BÁSICO

FORMATO A3 TÉCNICO – ABNT NBR 16752:2020
Dimensões: 297x420 mm

ARQUIVO:

PILARES E VIGAS DOS APOIOS INTERMEDIÁRIOS (x1)

SEM ESCALA

ARMAÇÃO DOS PILARES

P1=P2=P3 (x3)

Seção Pilar

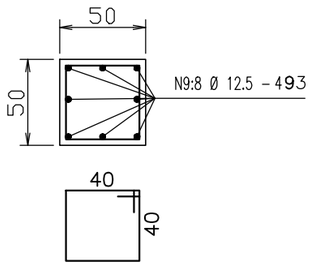

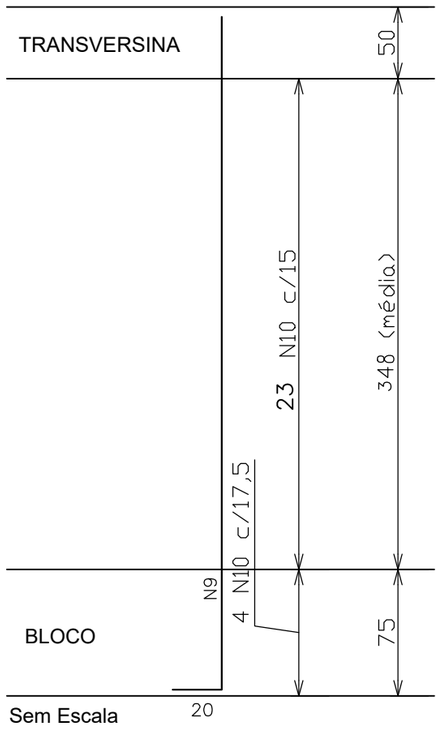

TRANSVERSINA - 60x50

SEÇÃO TRANSVERSINA

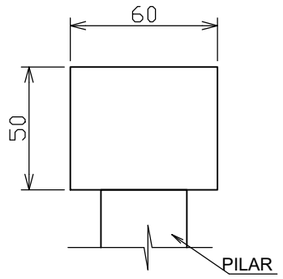

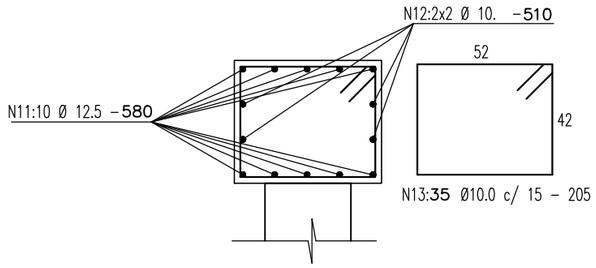

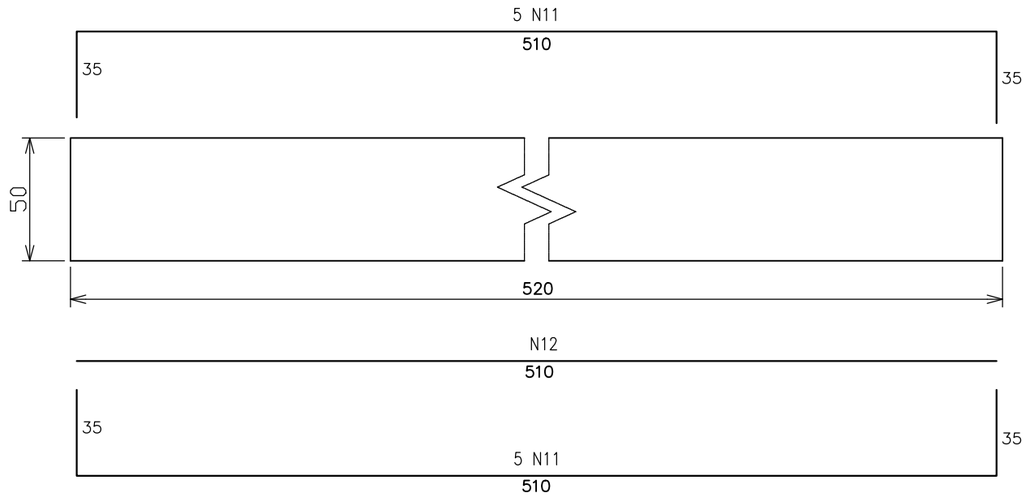

LEGENDA

EDIFICAÇÕES

PREFEITURA DE NOVO REPARTIMENTO
TRABALHO E DESENVOLVIMENTO

APROVAÇÃO:

PREFEITO: VALDIR LEMES MACHADO

SECRETÁRIO: PAULO ABEL BARRETO DA CUNHA
PORTARIA Nº0007/2025-GAB

ENG. CIVIL: RICARDO LOPES LEITE
CREA/RNP 1519954646

PROJETO ESTRUTURAL

DADOS DO PROJETO:

PREFEITURA MUNICIPAL DE NOVO REPARTIMENTO
SECRETARIA MUNICIPAL DE CONVÊNIOS E PROJETOS

OBRA: CONSTRUÇÃO DE 15 METROS DE PONTE DE CONCRETO ARMADO

LOCAL: VICINAL 49 – ZONA RURAL – NOVO REPARTIMENTO –PA

ASSUNTO: –PILARES E VIGAS

PRANCHA: 07/13

DATA: OUTUBRO/2026

ESCALA: INDICADA

VERSÃO: PROJETO BÁSICO

FORMATO A3 TÉCNICO – ABNT NBR 16752:2020
Dimensões: 297x420 mm

ARQUIVO:

SEÇÃO CORTINA

SEM ESCALA

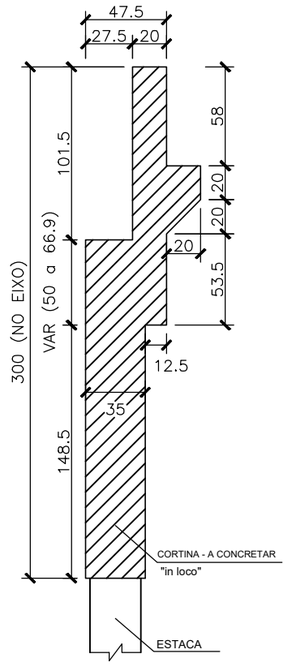

ARMAÇÃO DA ALA (x4)

Sem Escala

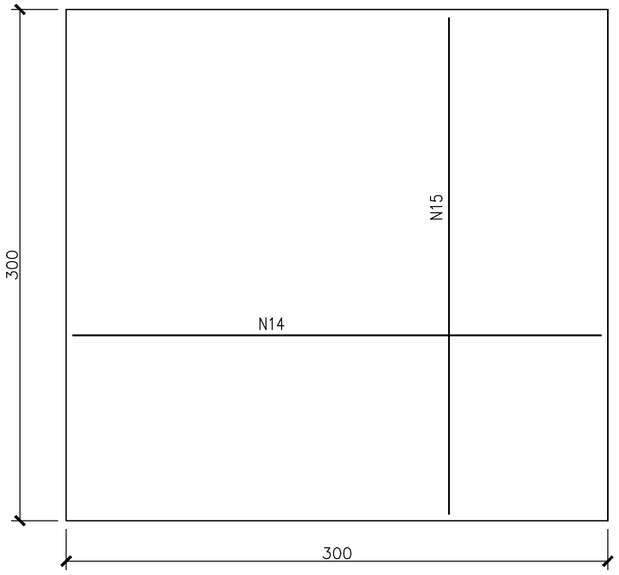

CORTE

Sem Escala

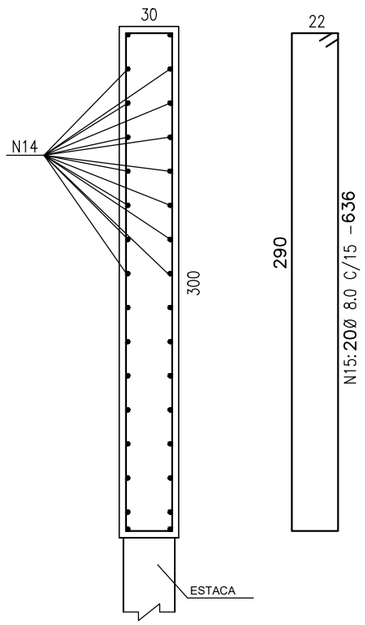

GUARDA RODA "In Loco" (2x)

SEM ESCALA

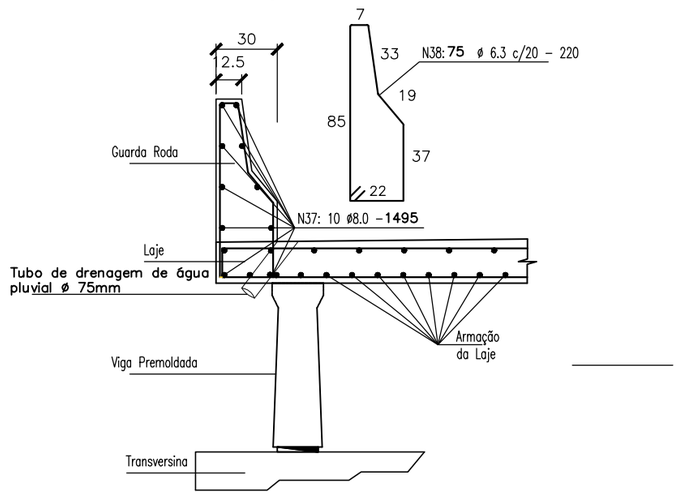

PLANTA (x4)

Sem Escala

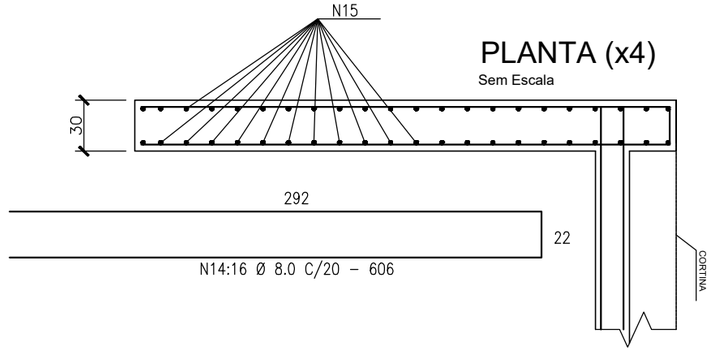

LEGENDA

EDIFICAÇÕES

PREFEITURA DE NOVO REPARTIMENTO
TRABALHO E DESENVOLVIMENTO

APROVAÇÃO:

PREFEITO: VALDIR LEMES MACHADO

SECRETÁRIO: PAULO ABEL BARRETO DA CUNHA
PORTARIA Nº0007/2025-GAB

ENG. CIVIL: RICARDO LOPES LEITE
CREA/RNP 1519954646

PROJETO ESTRUTURAL

DADOS DO PROJETO:

PREFEITURA MUNICIPAL DE NOVO REPARTIMENTO
SECRETARIA MUNICIPAL DE CONVÊNIOS E PROJETOS

OBRA: CONSTRUÇÃO DE 15 METROS DE PONTE DE CONCRETO ARMADO

LOCAL: VICINAL 49 – ZONA RURAL – NOVO REPARTIMENTO –PA

ASSUNTO: –SEÇÃO E CORTES

PRANCHA: 08/13

DATA: OUTUBRO/2026

ESCALA: INDICADA

VERSÃO: PROJETO BÁSICO

FORMATO A3 TÉCNICO – ABNT NBR 16752:2020
Dimensões: 297x420 mm

ARQUIVO:

BLOCOS DOS APOIOS INTERMEDIÁRIOS (x1)

SEM ESCALA

SEÇÃO - A (x1)

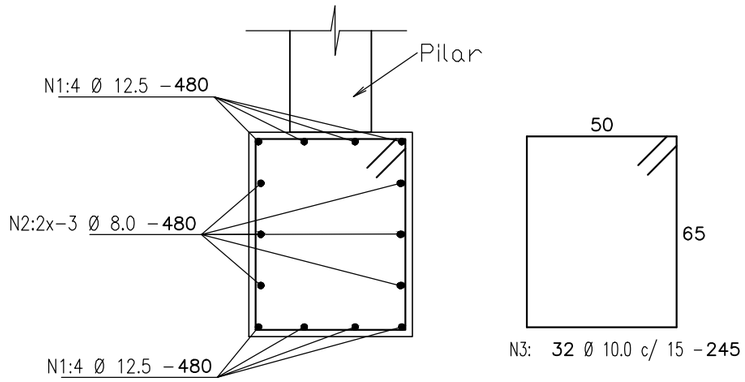

SEÇÃO - B (x3)

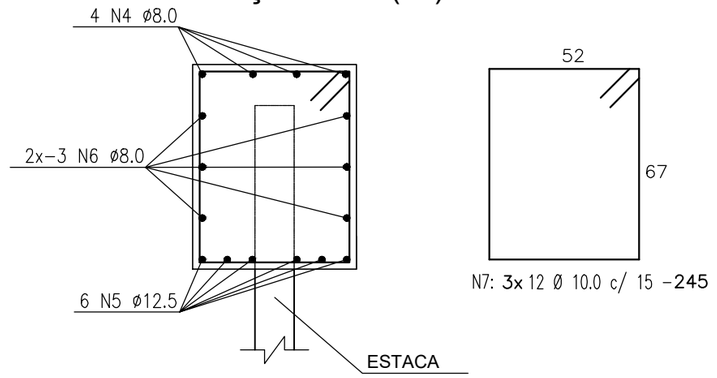

SEÇÃO - C (x3)

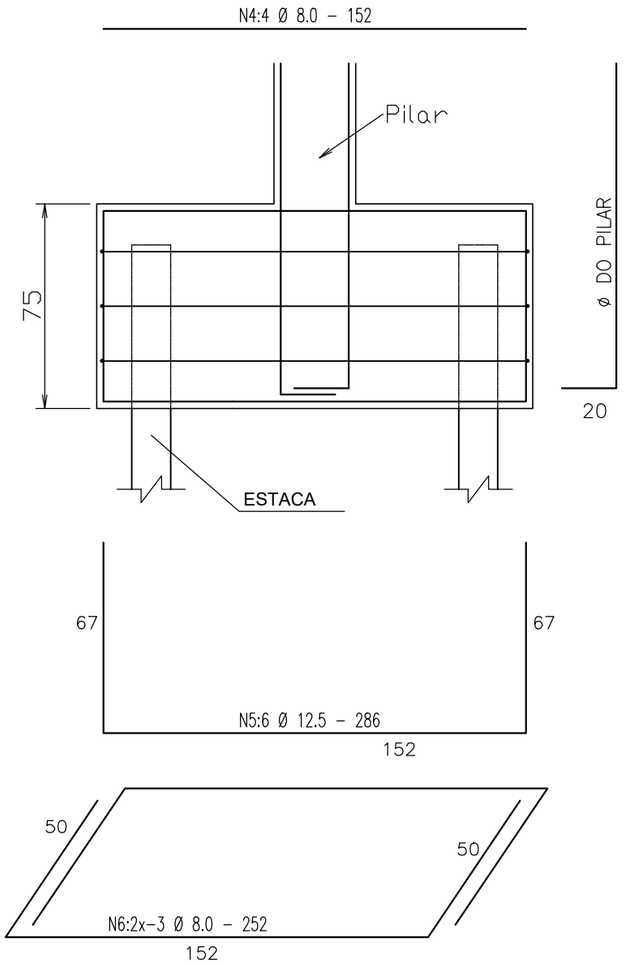

LEGENDA

EDIFICAÇÕES

PREFEITURA DE NOVO REPARTIMENTO
TRABALHO E DESENVOLVIMENTO

APROVAÇÃO:

PREFEITO: VALDIR LEMES MACHADO

SECRETÁRIO: PAULO ABEL BARRETO DA CUNHA
PORTARIA Nº0007/2025–GAB

ENG. CIVIL: RICARDO LOPES LEITE
CREA/RNP 1519954646

PROJETO ESTRUTURAL

DADOS DO PROJETO:

PREFEITURA MUNICIPAL DE NOVO REPARTIMENTO
SECRETARIA MUNICIPAL DE CONVÊNIOS E PROJETOS

OBRA: CONSTRUÇÃO DE 15 METROS DE PONTE DE CONCRETO ARMADO

LOCAL: VICINAL 49 – ZONA RURAL – NOVO REPARTIMENTO –PA

ASSUNTO: –BLOCOS E ARMAÇÃO

PRANCHA: 09/13

DATA: OUTUBRO/2026

ESCALA: INDICADA

VERSÃO: PROJETO BÁSICO

FORMATO A3 TÉCNICO – ABNT NBR 16752:2020
Dimensões: 297x420 mm

ARQUIVO:

ARMAÇÃO DA CORTINA (x2)

SEM ESCALA

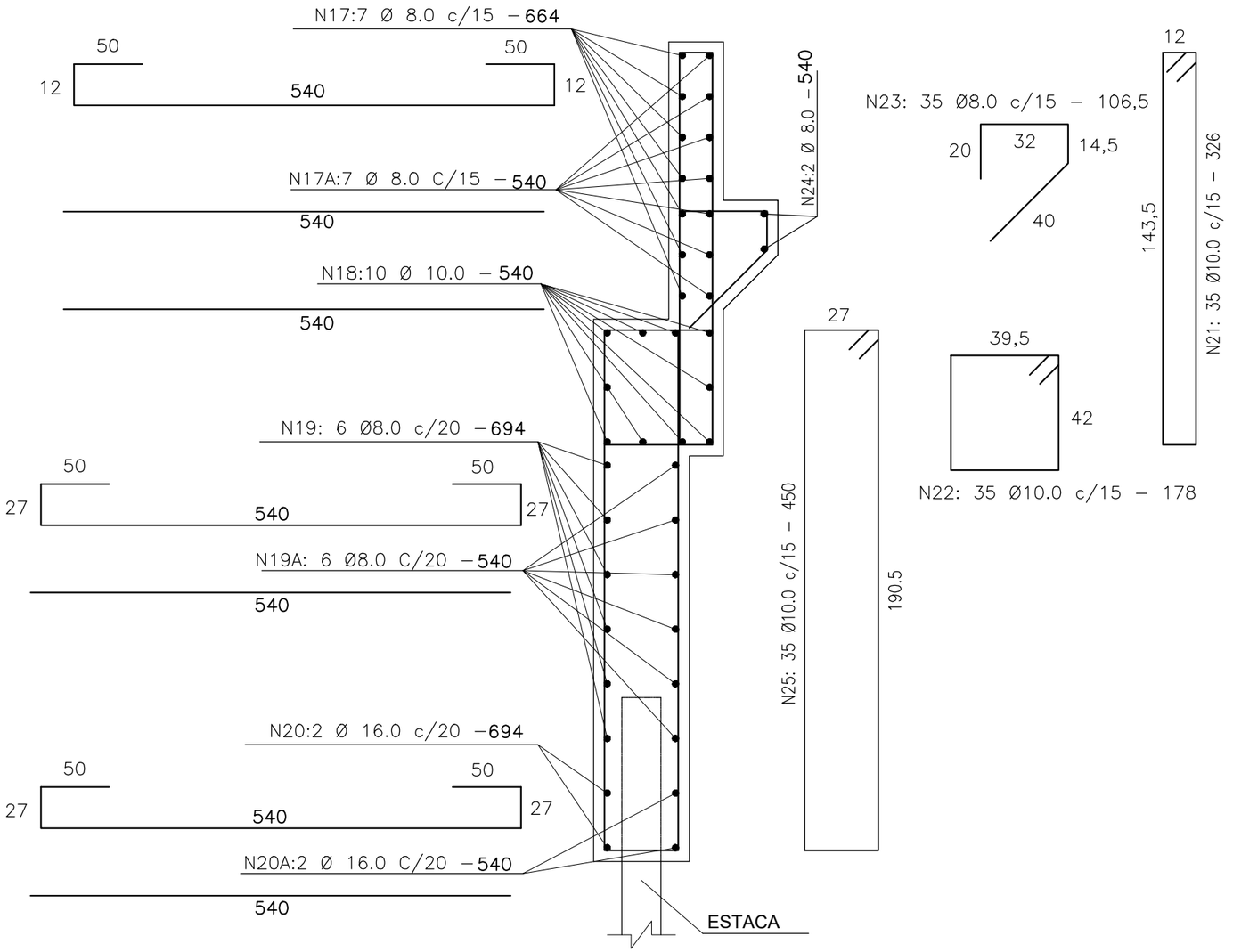

LEGENDA

EDIFICAÇÕES

PREFEITURA DE NOVO REPARTIMENTO
TRABALHO E DESENVOLVIMENTO

APROVAÇÃO:

PREFEITO: VALDIR LEMES MACHADO

SECRETÁRIO: PAULO ABEL BARRETO DA CUNHA
PORTARIA Nº0007/2025-GAB

ENG. CIVIL: RICARDO LOPES LEITE
CREA/RNP 1519954646

PROJETO ESTRUTURAL

DADOS DO PROJETO:

PREFEITURA MUNICIPAL DE NOVO REPARTIMENTO
SECRETARIA MUNICIPAL DE CONVÊNIOS E PROJETOS

OBRA: CONSTRUÇÃO DE 15 METROS DE PONTE DE CONCRETO ARMADO

LOCAL: VICINAL 49 – ZONA RURAL – NOVO REPARTIMENTO –PA

ASSUNTO: –ARMAÇÃO DA CORTINA DE CONCRETO

PRANCHA: 10/13

DATA: OUTUBRO/2026

ESCALA: INDICADA

VERSÃO: PROJETO BÁSICO

FORMATO A3 TÉCNICO – ABNT NBR 16752:2020
Dimensões: 297x420 mm

ARQUIVO:

ARMAÇÃO DA LAJE

SEM ESCALA

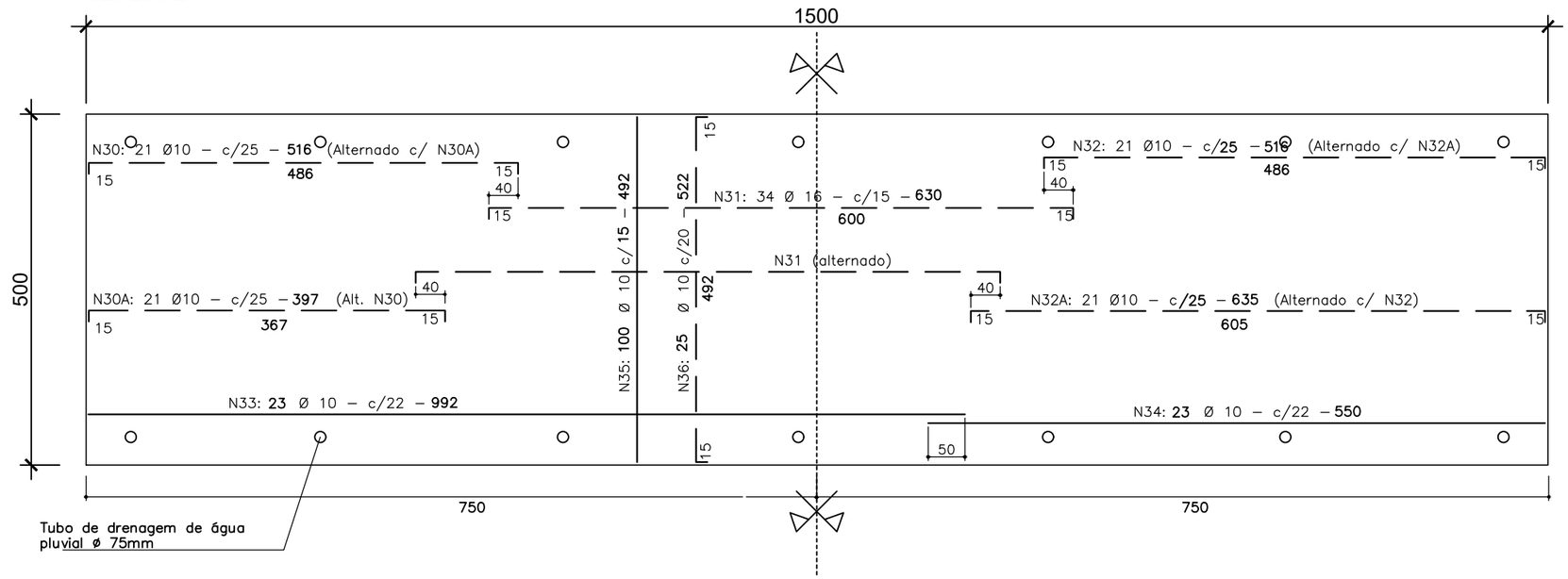

LEGENDA

EDIFICAÇÕES

PREFEITURA DE NOVO REPARTIMENTO
TRABALHO E DESENVOLVIMENTO

APROVAÇÃO:

PREFEITO: VALDIR LEMES MACHADO

SECRETÁRIO: PAULO ABEL BARRETO DA CUNHA
PORTARIA Nº0007/2025–GAB

ENG. CIVIL: RICARDO LOPES LEITE
CREA/RNP 1519954646

PROJETO ESTRUTURAL

DADOS DO PROJETO:

PREFEITURA MUNICIPAL DE NOVO REPARTIMENTO
SECRETARIA MUNICIPAL DE CONVÊNIOS E PROJETOS

OBRA: CONSTRUÇÃO DE 15 METROS DE PONTE DE CONCRETO ARMADO

LOCAL: VICINAL 49 – ZONA RURAL – NOVO REPARTIMENTO –PA

ASSUNTO: –LAJE E ESTACAS

PRANCHA: 11/13

DATA: OUTUBRO/2026

ESCALA: INDICADA

VERSÃO: PROJETO BÁSICO

FORMATO A3 TÉCNICO – ABNT NBR 16752:2020
Dimensões: 297x420 mm

ARQUIVO:

V1=V4=V5=V8

ESC 1:50

DETALHAMENTO DA VIGA I - V1=V4=V5=V8

Esc. 1/50

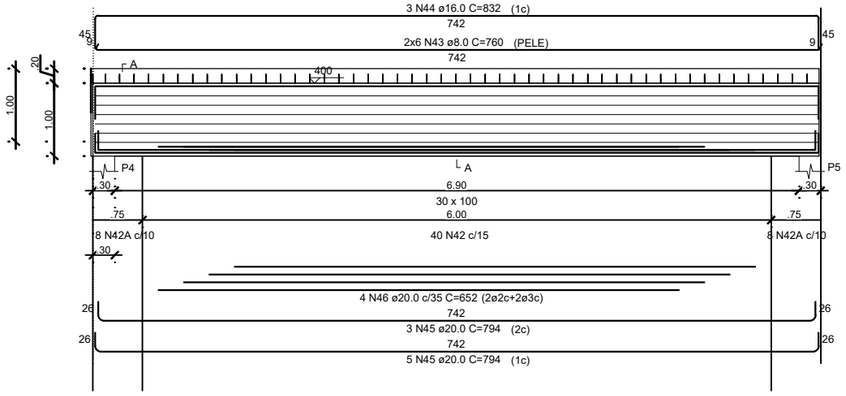

SEÇÃO A-A

ESC 1:25

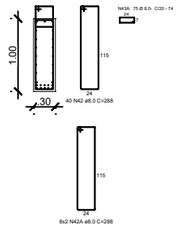

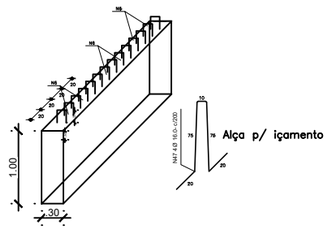

Malha em aço CA-50 29X29cm para as alas e cortinas

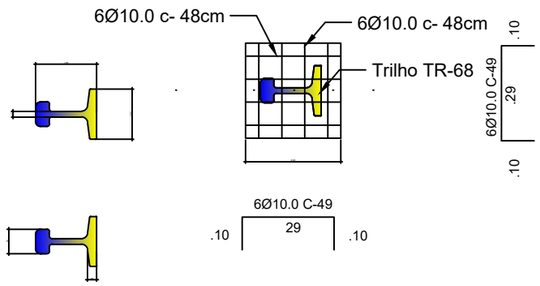

DETALHE-01

SEM ESCALA

V2=V3=V6=V7

ESC 1:50

DETALHAMENTO DA VIGA I - V2=V3=V6=V7

Esc. 1/50

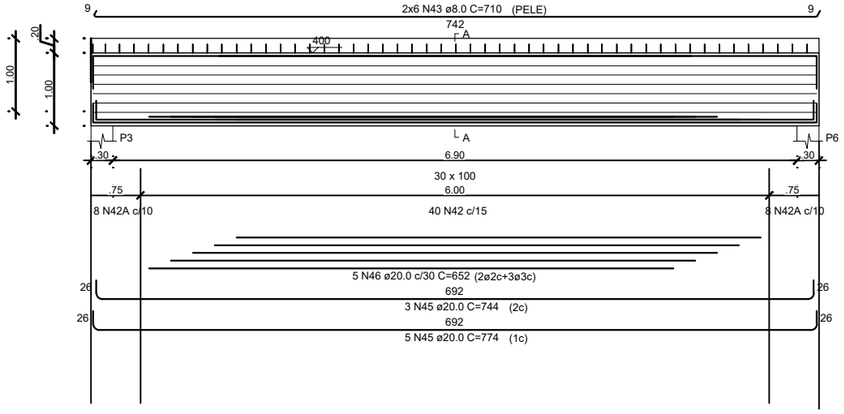

SEÇÃO A-A

ESC 1:25

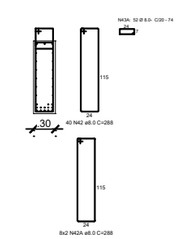

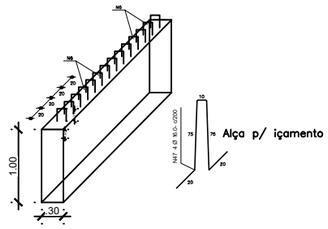

Malha em aço CA-50 35X35cm para os Blocos de apoio

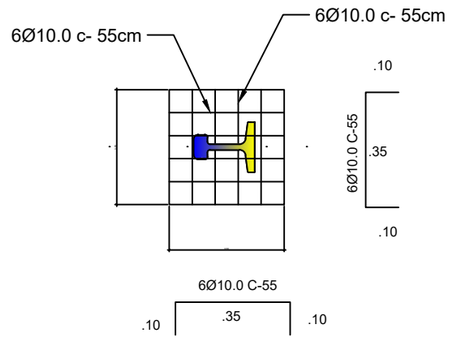

DETALHE-02

SEM ESCALA

LEGENDA

EDIFICAÇÕES

PREFEITURA DE NOVO REPARTIMENTO
TRABALHO E DESENVOLVIMENTO

APROVAÇÃO:

PREFEITO: VALDIR LEMES MACHADO

SECRETÁRIO: PAULO ABEL BARRETO DA CUNHA
PORTARIA Nº0007/2025–GAB

ENG. CIVIL: RICARDO LOPES LEITE
CREA/RNP 1519954646

PROJETO ESTRUTURAL

DADOS DO PROJETO:

PREFEITURA MUNICIPAL DE NOVO REPARTIMENTO
SECRETARIA MUNICIPAL DE CONVÊNIOS E PROJETOS

OBRA: CONSTRUÇÃO DE 15 METROS DE PONTE DE CONCRETO ARMADO

LOCAL: VICINAL 49 – ZONA RURAL – NOVO REPARTIMENTO –PA

ASSUNTO: –DETALHE DA VIGA "I" E DETALHE DO TRILHO

PRANCHA: 12/13

DATA: OUTUBRO/2026

ESCALA: INDICADA

VERSÃO: PROJETO BÁSICO

FORMATO A3 TÉCNICO – ABNT NBR 16752:2020
Dimensões: 297x420 mm

ARQUIVO:

Relação do aço

AÇO	N	DIAM	Q	Comprim. (cm)	C.TOTAL (m)	Peso (Kg) (+ 10%)	Concreto Fck 30 Mpa (m ³)	Formas de Madeira (m ²)	APLICAÇÃO
50	1	12.5	8	510	40,80	43,22	3,56	12,75	Blocos de apoio intermediário 1 unidade
	2	8.0	6	510	30,06	13,30			
	3	10.0	32	245	78,40	53,21			
	4	8.0	12	152	18,24	7,93			
	5	12.5	18	286	51,48	54,51			
	6	8.0	18	252	45,36	19,71			
	7	10.0	36	253	91,08	61,82			
	9	12.5	24	493	118,32	125,34	2,61	20,88	Pilares 3 unidades 0,50x0,50x 3,48m
	10	6.3	81	170	137,70	37,11			
	11	12.5	10	580	58,00	61,44	1,47	7,84	Transversinas 1 unid. 0,50x0,60x 4,90m
	12	10.0	4	510	20,40	13,83			
	13	10.0	35	205	71,75	48,70			
	14	8.0	64	606	387,84	168,52	10,80	75,80	ALA de conc. 4 unid 0,30x300x 300m
	15	8.0	80	646	516,80	224,55			
	17	8.0	14	684	95,76	41,61	12,45	75,60	Cortinas com mísula 2 unidades VAR
	17-A	8.0	14	560	78,40	34,06			
	18	10.0	20	560	112,00	76,01			
	19	8.0	12	714	85,68	37,23			
	19-A	8.0	12	560	67,20	29,20			
	20	16.0	4	714	28,56	49,57			
	20-A	16.0	4	560	22,40	38,88			
	21	10.0	76	362	275,12	186,72			
	22	10.0	76	182	138,32	93,88			
	23	8.0	76	106	80,56	35,00			
	24	8.0	4	560	22,40	9,73			
	25	10.0	76	406	308,56	209,42			
		DIAM	Q	Comp. (cm)	C.TOTAL (m)	Peso (Kg) (+ 10%)	Concreto Fck 30 Mpa (m ³)	Formas de Madeira (m ²)	APLICAÇÃO
	30	10.0	21	516	108,36	73,54	17,32	85,71	Armação da Laje mac. 5,00x15m x Var
	30A	10.0	21	397	83,37	56,58			
	31	16.0	68	630	428,40	743,62			
	32	10.0	21	516	108,36	73,54			
	32A	10.0	21	635	133,35	90,50			
	33	10.0	23	992	228,16	154,85			
	34	10.0	23	550	126,50	85,86			
	35	10.0	100	492	492,00	333,92			
	36	10.0	75	522	414,00	280,98			
	37	8.0	20	1495	298,40	129,65	4,89	54,00	Defensos em Conc. 15 x 2 unidades
	38	6.3	150	220	330,00	88,94			
	42	8.0	320	288	921,60	380,41	18,00	138,00	Vigas Longarinas "i" comp. 7,45m 8 vigas "i" de 7,45m
	42A	8.0	128	288	368,64	70,08			
	43	8.0	96	760	729,60	317,01			
	43-A	8.0	600	74	444,60	192,92			
	44	16.0	48	832	399,36	693,21			
	44A	16.0	8	549	43,92	76,24			
	45	20.0	128	794	1.016,32	2.756,87			
	46	20.0	72	652	469,44	1.273,40			
	47	16.0	32	200	64,00	111,09			

RESUMO DO AÇO

AÇO	DIAM	C.TOTAL (m)	PESO+10% (kg)
CA50	6.3	467,70	126,05
	8.0	4.145,72	1.801,32
	10.0	3.218,13	2.637,01
	12.5	268,60	284,53
	16.0	986,64	1.712,61
	20.0	1.485,76	4.030,27

PESO TOTAL
CA50 10.591,78

Volume de concreto total = 71,10 m³
Área de forma total = 484,98 m²
fck = 300.00 kgf/cm²

LEGENDA

EDIFICAÇÕES

PREFEITURA DE NOVO REPARTIMENTO
TRABALHO E DESENVOLVIMENTO

APROVAÇÃO:

PREFEITO:
VALDIR LEMES MACHADO

SECRETÁRIO:
PAULO ABEL BARRETO DA CUNHA
PORTARIA N°0007/2025-GAB

ENG. CIVIL: RICARDO LOPES LEITE
CREA/RNP 1519954646

PROJETO ESTRUTURAL

DADOS DO PROJETO:

PREFEITURA MUNICIPAL DE NOVO REPARTIMENTO
SECRETARIA MUNICIPAL DE CONVÊNIOS E PROJETOS

OBRA:
CONSTRUÇÃO DE 15 METROS DE PONTE DE CONCRETO ARMADO

LOCAL:
VICINAL 49 – ZONA RURAL – NOVO REPARTIMENTO –PA

ASSUNTO:
–TABELA DE RELAÇÃO DE AÇO

PRANCHA: 13/13

DATA: OUTUBRO/2026

ESCALA: SEM ESCALA

VERSÃO: PROJETO BÁSICO

FORMATO A3 TÉCNICO – ABNT NBR 16752:2020
Dimensões: 297x420 mm

ARQUIVO: