ARMAÇÃO DA LAJE

Esc.: 1:75

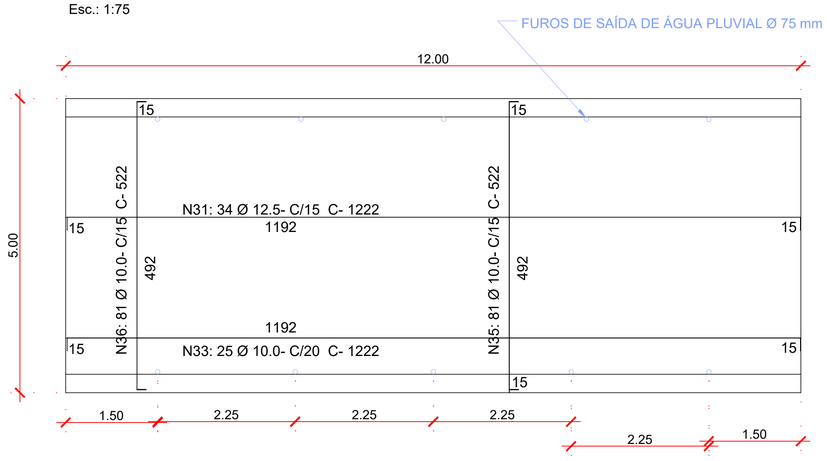

ARMAÇÃO DA CORTINA (x2)

Esc.: 1/25

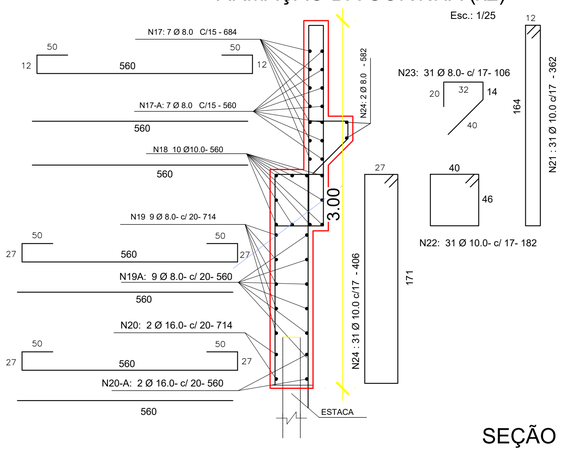

SEÇÃO CORTINA

Esc.: 1/25

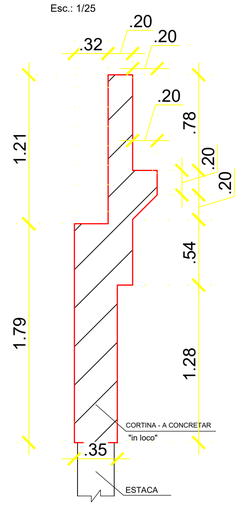

GUARDA RODA "In Loco" (2x)

ESC: 1/25

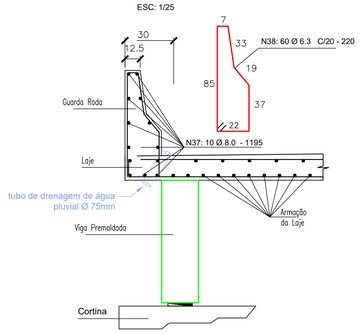

V2=V3

ESC 1:50

DETALHAMENTO DA VIGA I - V2= V3

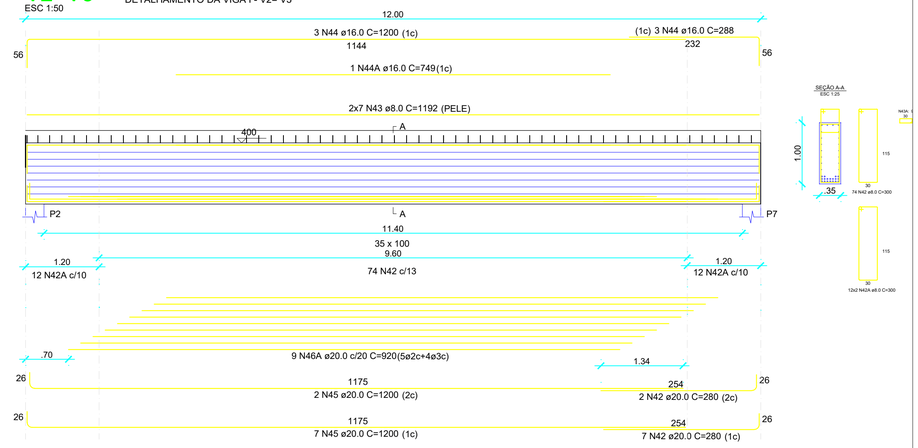

V2=V3

ESC 1:50

DETALHAMENTO DA VIGA I - V2= V3

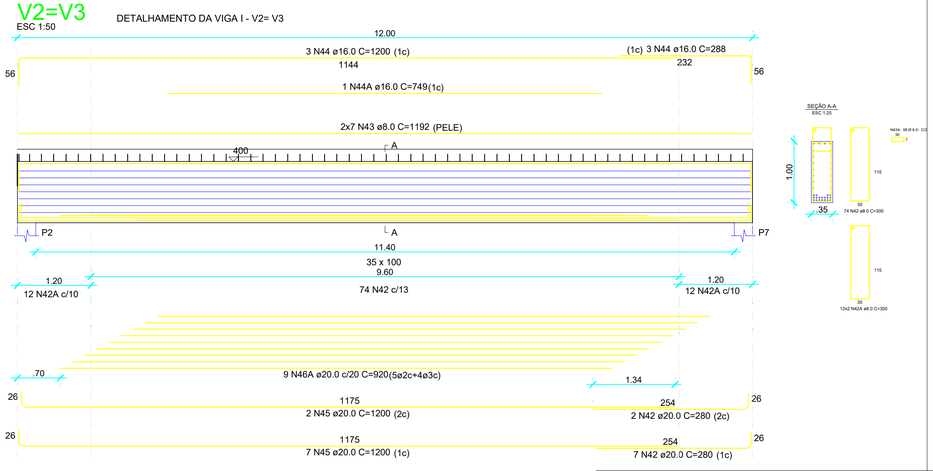

ARMAÇÃO DA ALA (x4)

Sem Escala



CORTE

Sem Escala

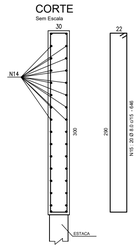

PLANTA (x4)

Sem Escala

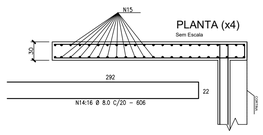

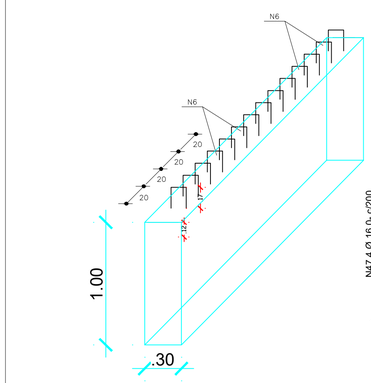

PROJETOS

APROVAÇÃO:

PREFEITO: VALDIR LEMES MACHADO

SECRETÁRIO: PAULO ABEL BARRETO DA CUNHA
PORTARIA Nº0007/2025-GAB

ENG. CIVIL: RICARDO LOPES LEITE
CREA/RNP 1519954646

PONTE EM CONCRETO ARMADO

DADOS DO PROJETO:

PREFEITURA MUNICIPAL DE NOVO REPARTIMENTO
SECRETARIA MUNICIPAL DE CONVÊNIO E PROJETOS

PRANCHA: 01/03

OBRA: CONSTRUÇÃO DE PONTE EM CONCRETO ARMADO

LOCAL: VICINAL 220 – ZONA RURAL

DATA: OUTUBRO/2026

ASSUNTO: PROJ. EXEC. DE PONTE EM CONCRETO ARMADO EXTENSÃO DE 12,00M

ESCALA: INDICADA

VERSÃO: PROJETO BÁSICO

FORMATO A1 TÉCNICO – ABNT NBR 16752:2020
Dimensões: 594x841 mm

LOCAÇÃO PREMOLDADOS - SUPERESTRUTURA

ESC: 1:100

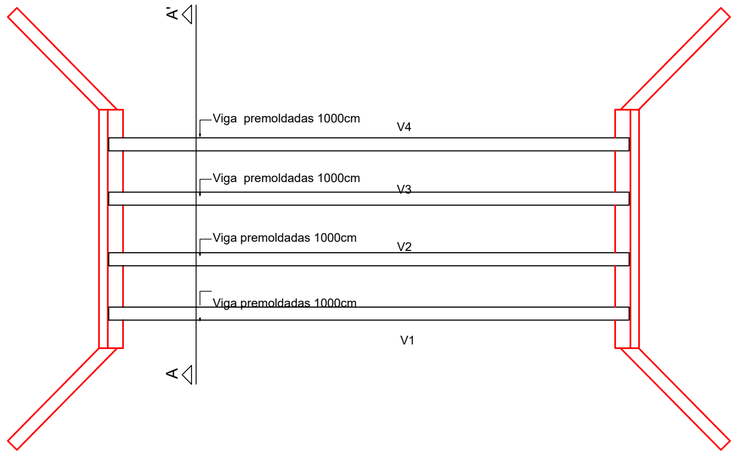

PLANTA DE LOCAÇÃO DAS ESTACAS

ESC: 1:100

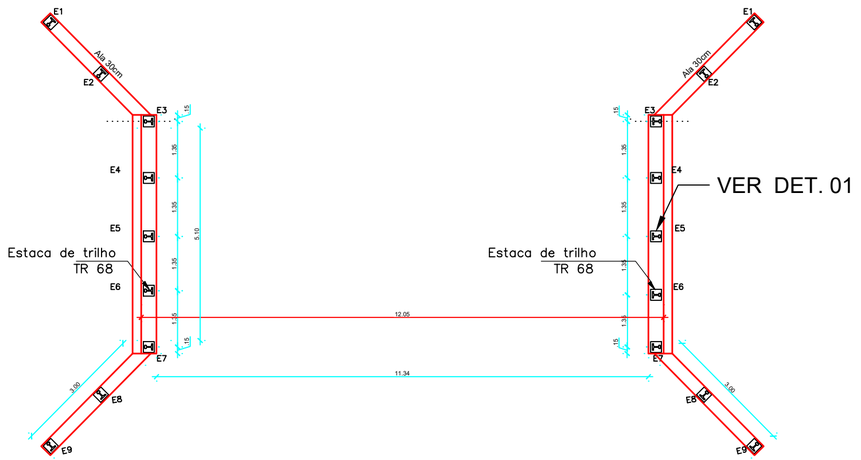

PERFIL LONGITUDINAL

Esc.: 1:100

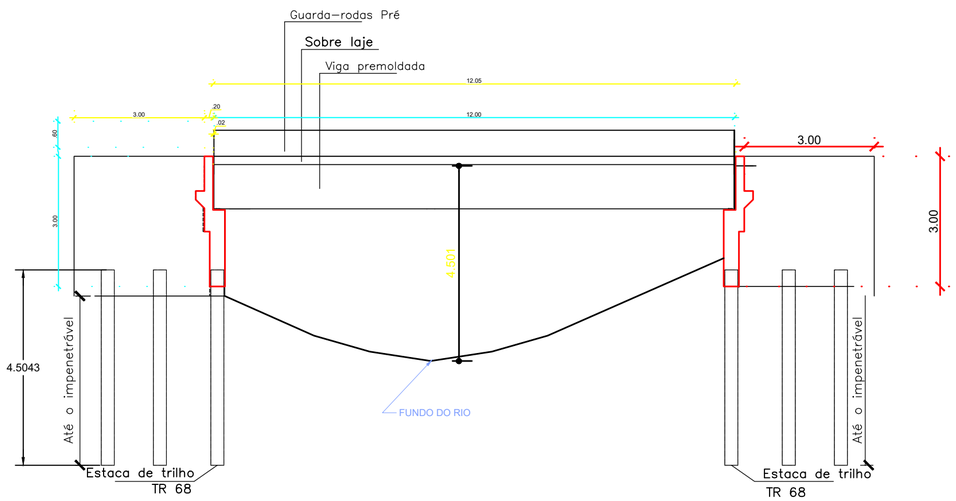

CORTE A-A'

Esc.: 1:40

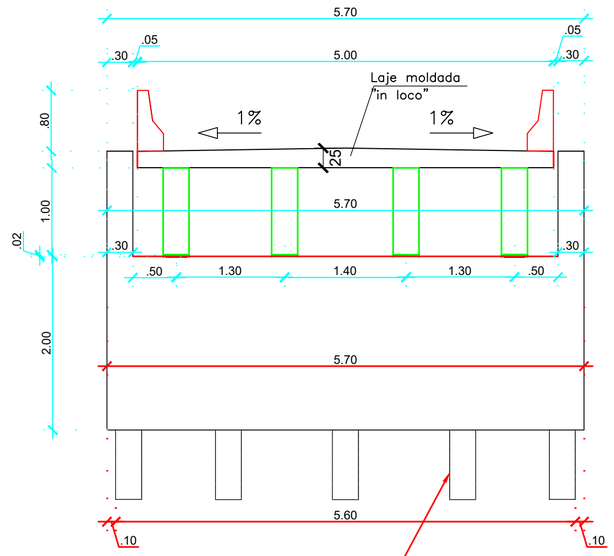

Malha em aço CA-50 29X29cm para as alas e cortinas

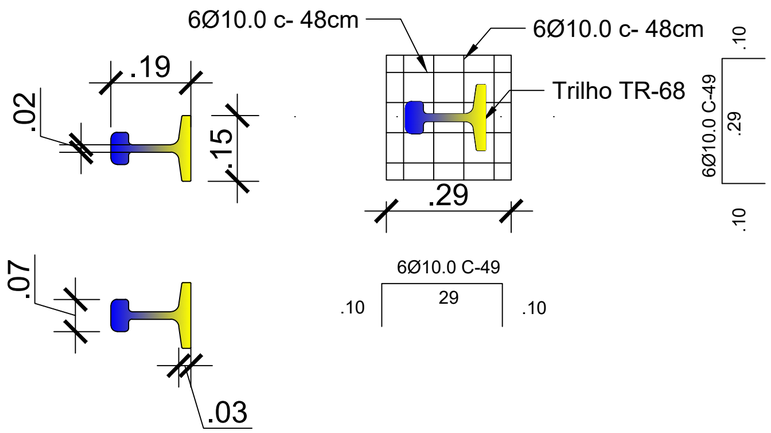

DET-01

SEM ESCALA

PROJETOS

APROVAÇÃO:

PREFEITO: VALDIR LEMES MACHADO

SECRETÁRIO: PAULO ABEL BARRETO DA CUNHA
PORTARIA Nº0007/2025-GAB

ENG. CIVIL: RICARDO LOPES LEITE
CREA/RNP 1519954646

PONTE EM CONCRETO ARMADO

DADOS DO PROJETO:

PREFEITURA MUNICIPAL DE NOVO REPARTIMENTO
SECRETARIA MUNICIPAL DE CONVÊNIO E PROJETOS

OBRA: CONSTRUÇÃO DE PONTE EM CONCRETO ARMADO

LOCAL: VICINAL 220- ZONA RURAL

ASSUNTO: PROJ. EXEC. DE PONTE EM CONCRETO ARMADO EXTENSÃO DE 12,00M

PRANCHA: 02/03

DATA: OUTUBRO/2026

ESCALA: INDICADA

VERSÃO: PROJETO BÁSICO

AÇO	N	DIAM	Q	Comprim. (cm)	C.TOTAL (m)	Peso (Kg) (+ 10%)	Concreto Fck 30 MPa(m ³)	Formas de madeira (m ²)	APLICAÇÃO
	14	8.0	64	606	387,84	168,52	10,80	75,60	ALA de conc. 4 unid 0,30x300x 300m
	15	8.0	80	646	516,80	224,55			
	17	8.0	14	684	95,76	41,61	12,45	90,00	Cortinas com mísula 2 unidades VAR
	17-A	8.0	14	560	78,40	34,06			
	18	10.0	20	560	112,00	76,01			
	19	8.0	12	714	85,68	37,23			
	19-A	8.0	12	560	67,20	29,20			
	20	16.0	4	714	28,56	49,57			
	20-A	16.0	4	560	22,40	38,88			
	21	10.0	76	362	275,12	186,72			
	22	10.0	76	182	138,32	93,88			
	23	8.0	76	106	80,56	35,00			
	24	8.0	4	560	78,40	34,00			
	25	10.0	76	406	308,56	209,42			
50	31	12.5	34	1222	415,48	440,12	13,86	57,75	Armação da Laje mac. 5,00x12,00mx Var
	33	10.0	25	1222	255,50	173,41			
	35	10.0	81	522	349,74	237,37			
	36	10.0	81	522	349,74	237,37			
	37	8.0	20	1195	239,00	103,85	3,91	43,20	Defensos em Conc.
	38	6,3	120	220	264,00	75,15			
	42	8.0	256	300	768,00	333,70	14,40	110,40	Vigas Longarinas "i" comp. 12,00m vigas "i" de 12,00m
	42A	8.0	96	300	288,00	125,14			
	43	8.0	48	1192	572,16	248,60			
	43A	8.0	240	84	201,60	87,60			
	44	16.0	12	1488	178,56	309,94			
	44A	16.0	4	749	29,96	52,00			
	45	20.0	36	1454	523,44	1.419,88			
	46	20.0	34	920	312,80	848,50			
	47	16.0	16	200	32,00	55,55			Alça da viga

RESUMO DO AÇO

AÇO	DIAM	C.TOTAL (m)	PESO+10% (kg)
CA50	6.3	264,00	71,15
	8.0	3.403,40	1.478,78
	10.0	1.985,14	1.347,31
	12.5	415,48	440,12
	16.0	714,30	792,92
	20.0	836,24	2.268,38

PESO TOTAL	
CA50	6.398,66

Volume de concreto total = 55,42 m³
Área de forma total = 376,95 m²
fck = 300.00 kgf/cm²

PROJETOS

PONTE EM CONCRETO ARMADO

APROVAÇÃO:

PREFEITO:
VALDIR LEMES MACHADO

SECRETÁRIO:
PAULO ABEL BARRETO DA CUNHA
PORTARIA N°0007/2025–GAB

ENG. CIVIL:
RICARDO LOPES LEITE
CREA/RNP 1519954646

DADOS DO PROJETO:

PREFEITURA MUNICIPAL DE NOVO REPARTIMENTO
SECRETARIA MUNICIPAL DE CONVÊNIOS E PROJETOS

OBRA:
CONSTRUÇÃO DE PONTE EM CONCRETO ARMADO

LOCAL:
VICINAL 220 – ZONA RURAL

ASSUNTO:
PROJ. EXEC. DE PONTE EM CONCRETO ARMADO EXTENSÃO DE 12,00M
LEGENDA– TABELA

PRANCHA:
03/03

DATA:
OUTUBRO/2026

ESCALA:
INDICADA

VERSÃO:
PROJETO BÁSICO

FORMATO A4 TÉCNICO – ABNT NBR 16752:2020
Dimensões: 297x210 mm

ARMAÇÃO DA LAJE

Esc.: 1:75

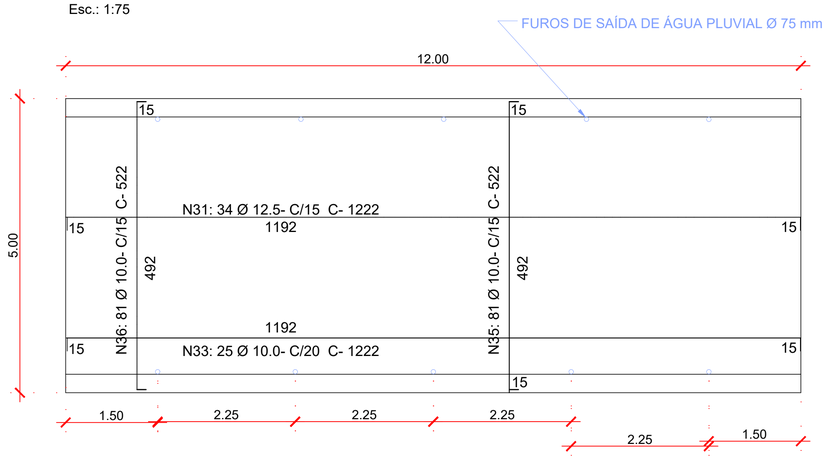

ARMAÇÃO DA CORTINA (x2)

Esc.: 1/25

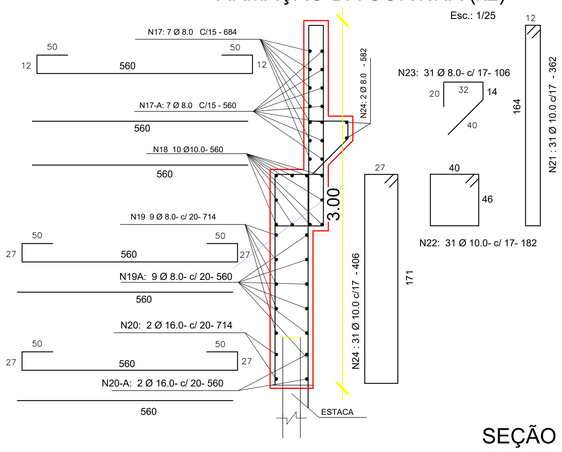

SEÇÃO CORTINA

Esc.: 1/25

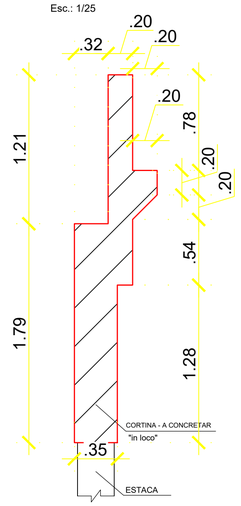

GUARDA RODA "In Loco" (2x)

ESC: 1/25

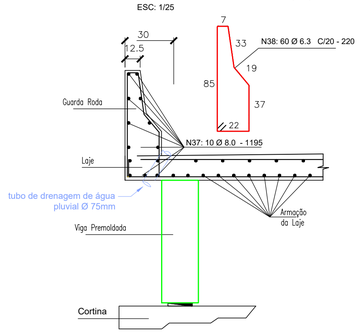

V2=V3

ESC 1:50

DETALHAMENTO DA VIGA I - V2= V3

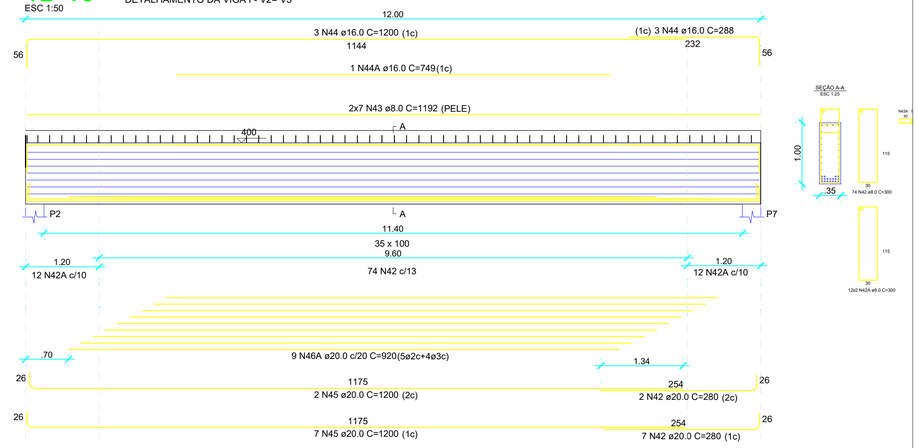

V2=V3

ESC 1:50

DETALHAMENTO DA VIGA I - V2= V3

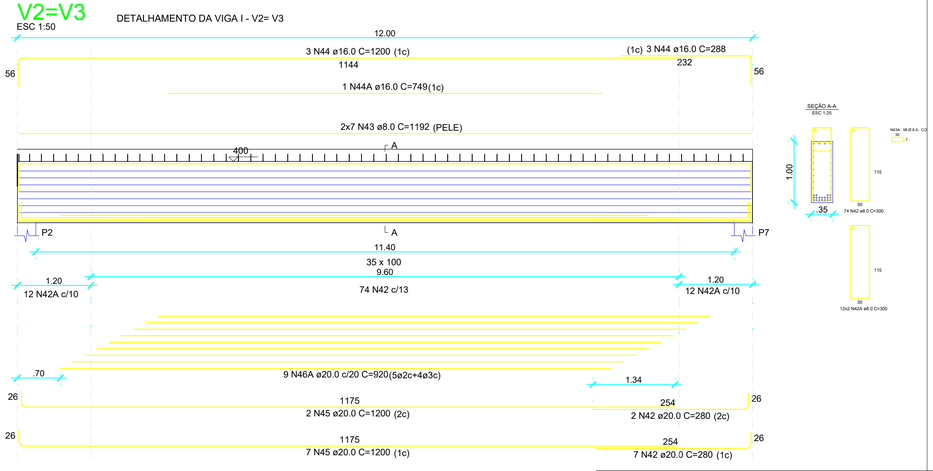

ARMAÇÃO DA ALA (x4)

Sem Escala



CORTE

Sem Escala

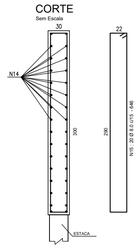

PLANTA (x4)

Sem Escala

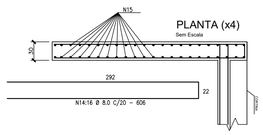

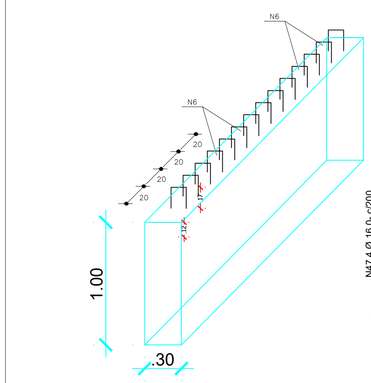

PROJETOS

APROVAÇÃO:

PREFEITO: VALDIR LEMES MACHADO

SECRETÁRIO: PAULO ABEL BARRETO DA CUNHA
PORTARIA Nº0007/2025-GAB

ENG. CIVIL: RICARDO LOPES LEITE
CREA/RNP 1519954646

PONTE EM CONCRETO ARMADO

DADOS DO PROJETO:

PREFEITURA MUNICIPAL DE NOVO REPARTIMENTO
SECRETARIA MUNICIPAL DE CONVÊNIO E PROJETOS

PRANCHA: 01/03

OBRA: CONSTRUÇÃO DE PONTE EM CONCRETO ARMADO

LOCAL: VICINAL 220 – ZONA RURAL

DATA: OUTUBRO/2026

ASSUNTO: PROJ. EXEC. DE PONTE EM CONCRETO ARMADO EXTENSÃO DE 12,00M

ESCALA: INDICADA

VERSÃO: PROJETO BÁSICO

FORMATO A1 TÉCNICO – ABNT NBR 16752:2020
Dimensões: 594x841 mm

LOCAÇÃO PREMOLDADOS - SUPERESTRUTURA

ESC: 1:100

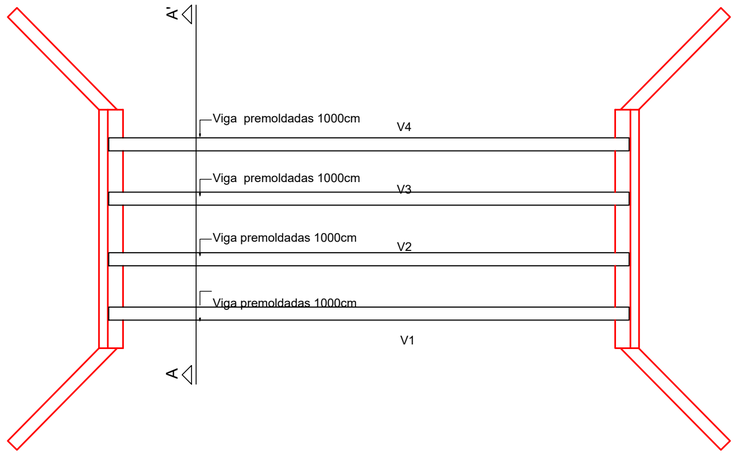

PLANTA DE LOCAÇÃO DAS ESTACAS

ESC: 1:100

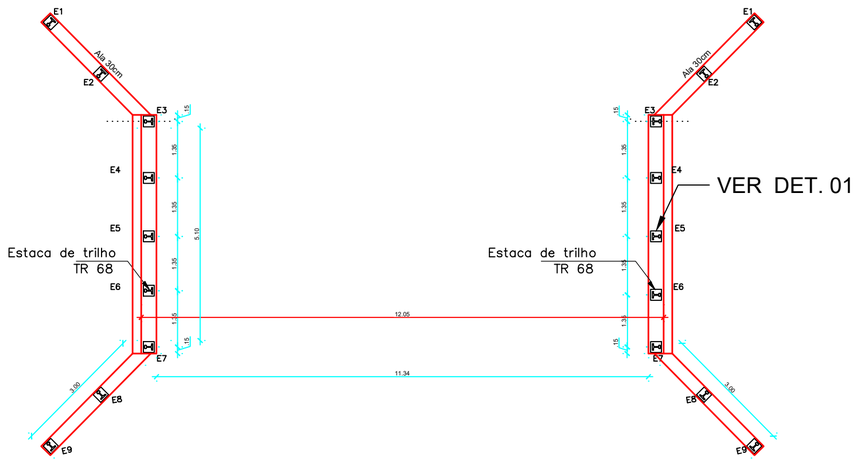

PERFIL LONGITUDINAL

Esc.: 1:100

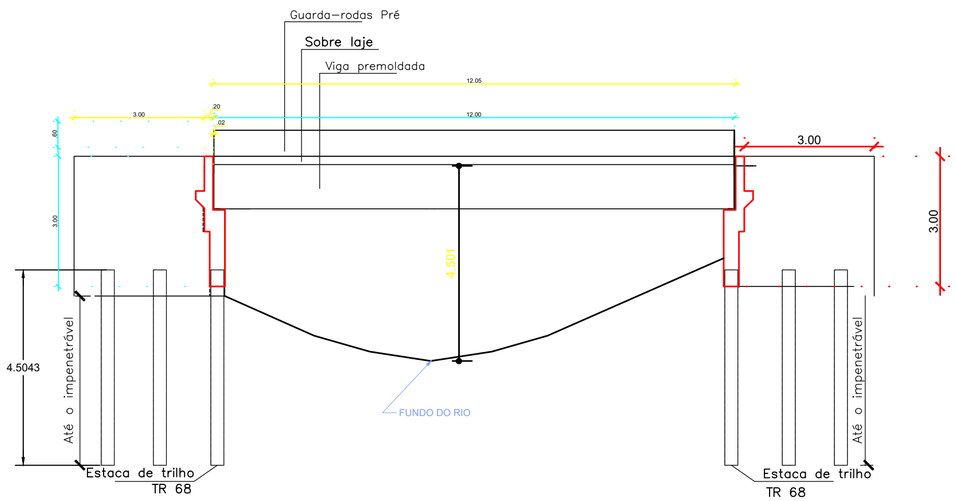

CORTE A-A'

Esc.: 1:40

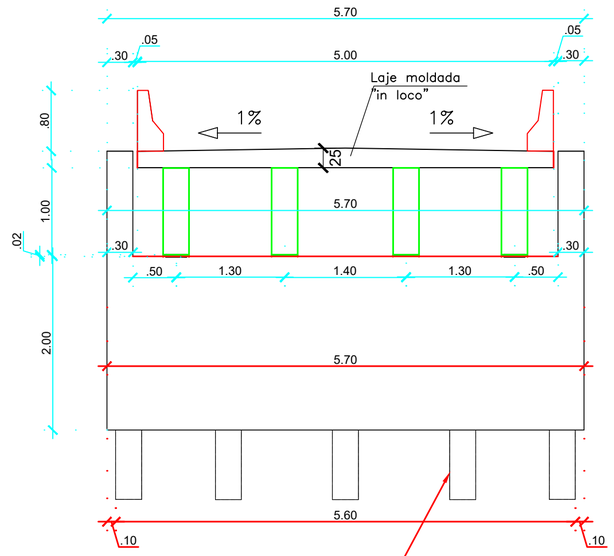

Malha em aço CA-50 29X29cm para as alas e cortinas

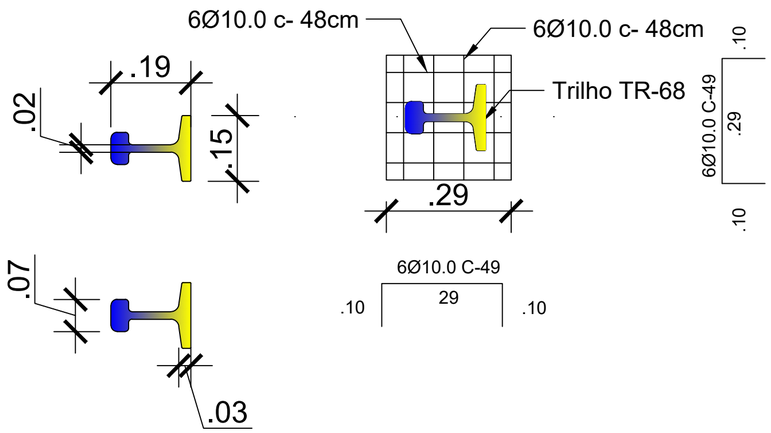

DET-01

SEM ESCALA

PROJETOS

APROVAÇÃO:

PREFEITO: VALDIR LEMES MACHADO

SECRETÁRIO: PAULO ABEL BARRETO DA CUNHA
PORTARIA Nº0007/2025-GAB

ENG. CIVIL: RICARDO LOPES LEITE
CREA/RNP 1519954646

PONTE EM CONCRETO ARMADO

DADOS DO PROJETO:

PREFEITURA MUNICIPAL DE NOVO REPARTIMENTO
SECRETARIA MUNICIPAL DE CONVÊNIO E PROJETOS

OBRA: CONSTRUÇÃO DE PONTE EM CONCRETO ARMADO

LOCAL: VICINAL 220- ZONA RURAL

ASSUNTO: PROJ. EXEC. DE PONTE EM CONCRETO ARMADO EXTENSÃO DE 12,00M

PRANCHA: 02/03

DATA: OUTUBRO/2026

ESCALA: INDICADA

VERSÃO: PROJETO BÁSICO

AÇO	N	DIAM	Q	Comprim. (cm)	C.TOTAL (m)	Peso (Kg) (+ 10%)	Concreto Fck 30 MPa(m ³)	Formas de madeira (m ²)	APLICAÇÃO
	14	8.0	64	606	387,84	168,52	10,80	75,60	ALA de conc. 4 unid 0,30x300x 300m
	15	8.0	80	646	516,80	224,55			
	17	8.0	14	684	95,76	41,61	12,45	90,00	Cortinas com mísula 2 unidades VAR
	17-A	8.0	14	560	78,40	34,06			
	18	10.0	20	560	112,00	76,01			
	19	8.0	12	714	85,68	37,23			
	19-A	8.0	12	560	67,20	29,20			
	20	16.0	4	714	28,56	49,57			
	20-A	16.0	4	560	22,40	38,88			
	21	10.0	76	362	275,12	186,72			
	22	10.0	76	182	138,32	93,88			
	23	8.0	76	106	80,56	35,00			
	24	8.0	4	560	78,40	34,00			
	25	10.0	76	406	308,56	209,42			
50	31	12.5	34	1222	415,48	440,12	13,86	57,75	Armação da Laje mac. 5,00x12,00mx Var
	33	10.0	25	1222	255,50	173,41			
	35	10.0	81	522	349,74	237,37			
	36	10.0	81	522	349,74	237,37			
	37	8.0	20	1195	239,00	103,85	3,91	43,20	Defensos em Conc.
	38	6,3	120	220	264,00	75,15			
	42	8.0	256	300	768,00	333,70	14,40	110,40	Vigas Longarinas "i" comp. 12,00m vigas "i" de 12,00m
	42A	8.0	96	300	288,00	125,14			
	43	8.0	48	1192	572,16	248,60			
	43A	8.0	240	84	201,60	87,60			
	44	16.0	12	1488	178,56	309,94			
	44A	16.0	4	749	29,96	52,00			
	45	20.0	36	1454	523,44	1.419,88			
	46	20.0	34	920	312,80	848,50			
	47	16.0	16	200	32,00	55,55			Alça da viga

RESUMO DO AÇO

AÇO	DIAM	C.TOTAL (m)	PESO+10% (kg)
CA50	6.3	264,00	71,15
	8.0	3.403,40	1.478,78
	10.0	1.985,14	1.347,31
	12.5	415,48	440,12
	16.0	714,30	792,92
	20.0	836,24	2.268,38

PESO TOTAL	
CA50	6.398,66

Volume de concreto total = 55,42 m³
Área de forma total = 376,95 m²
fck = 300.00 kgf/cm²

PROJETOS

PONTE EM CONCRETO ARMADO

APROVAÇÃO:

PREFEITO:
VALDIR LEMES MACHADO

SECRETÁRIO:
PAULO ABEL BARRETO DA CUNHA
PORTARIA N°0007/2025–GAB

ENG. CIVIL:
RICARDO LOPES LEITE
CREA/RNP 1519954646

DADOS DO PROJETO:

PREFEITURA MUNICIPAL DE NOVO REPARTIMENTO
SECRETARIA MUNICIPAL DE CONVÊNIOS E PROJETOS

OBRA:
CONSTRUÇÃO DE PONTE EM CONCRETO ARMADO

LOCAL:
VICINAL 220 – ZONA RURAL

ASSUNTO:
PROJ. EXEC. DE PONTE EM CONCRETO ARMADO EXTENSÃO DE 12,00M
LEGENDA– TABELA

PRANCHA:
03/03

DATA:
OUTUBRO/2026

ESCALA:
INDICADA

VERSÃO:
PROJETO BÁSICO

FORMATO A4 TÉCNICO – ABNT NBR 16752:2020
Dimensões: 297x210 mm