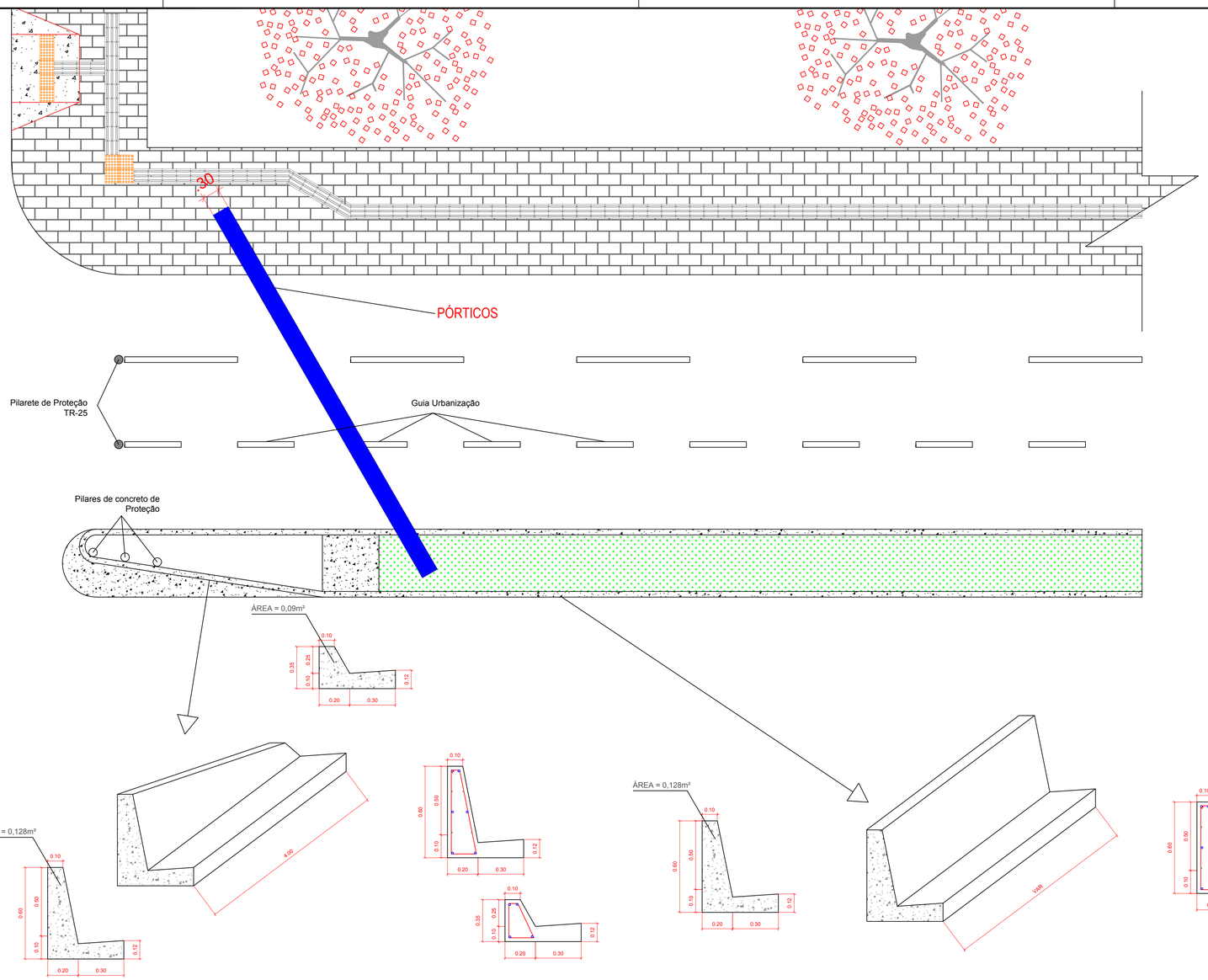


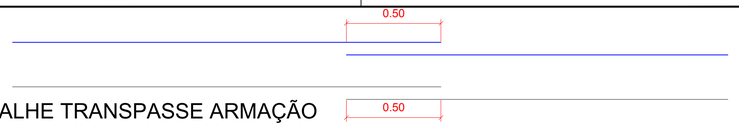


DETALHE TRANSPASSE ARMAÇÃO
SEM ESC.

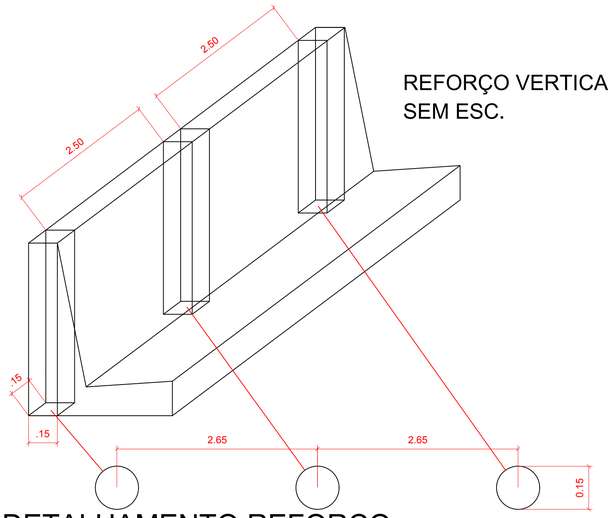


REFORÇO VERTICA MEIO-FIO ELEVADO
SEM ESC.

DETALHAMENTO REFORÇO
SEM ESC.
(15x15)

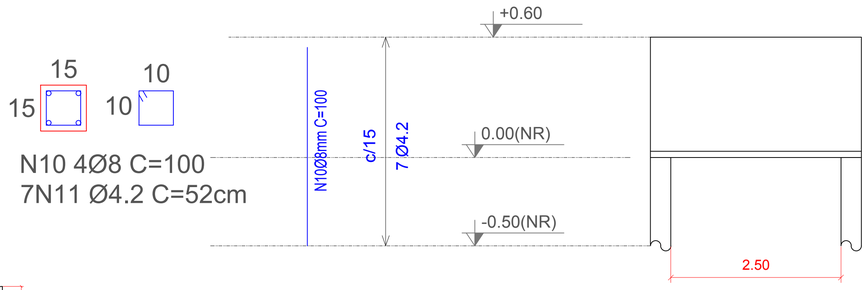


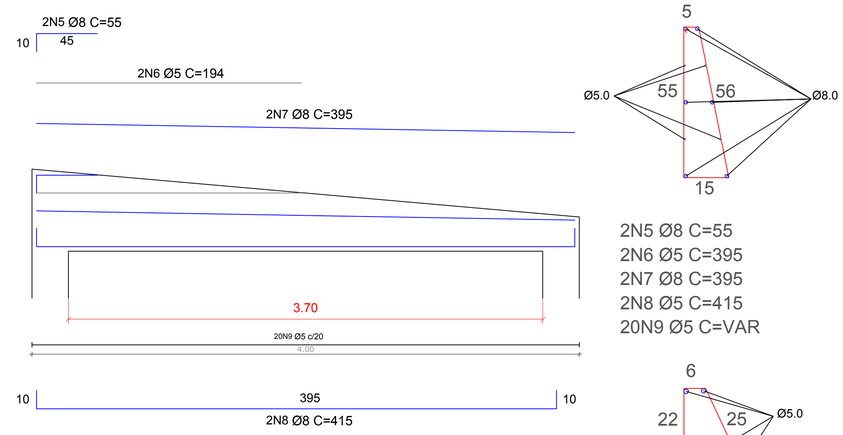


2N5 Ø8 C=55
2N6 Ø5 C=395
2N7 Ø8 C=395
2N8 Ø5 C=415
20N9 Ø5 C=VAR

MEIO-FIO ELEVADO ESQUINA
SEM ESC.

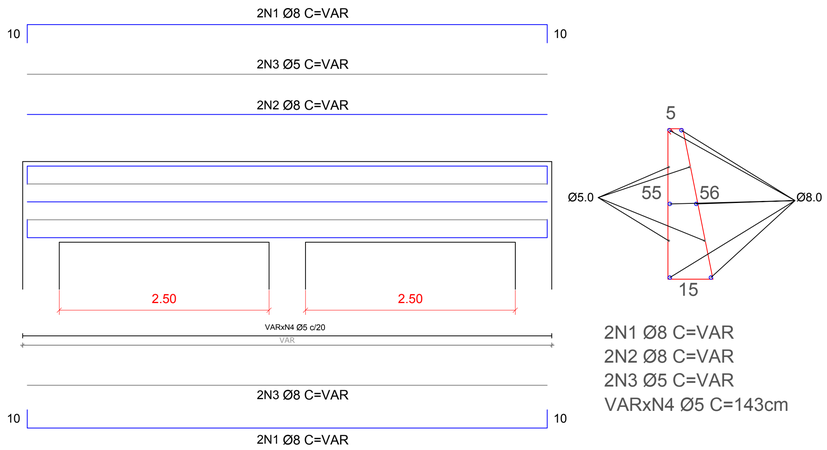


2N1 Ø8 C=VAR
2N2 Ø8 C=VAR
2N3 Ø5 C=VAR
VARxN4 Ø5 C=143cm

MEIO-FIO ELEVADO PROLONGAMENTO CANTEIRO
SEM ESC.

## OBSERVAÇÕES

01 - ESTE DOCUMENTO É DE PROPRIEDADE DA *AGÊNCIA ESTADUAL DE GESTÃO DE EMPREENDIMENTOS* E NÃO PODE SER REPRODUZIDO OU USADO PARA QUALQUER FINALIDADE DIFERENTE DAQUELA PARA A QUAL ESTÁ SENDO FORNECIDO PELA *PREFEITURA MUNICIPAL DE NOVO HORIZONTE DO SUL*.;

02 - DIREITOS AUTORAIS E PATRIMONIAIS RESERVADOS CONFORME: LEI 5988, ARTIGO 6º, ALÍNEA X, DE 14/12/1973; LEI 5194, ARTIGO 17º E 18º, DE 24/12/1966; RESOLUÇÃO CONFEA, Nº 260, DE 21/04/1979.

## CONVENÇÕES

APROVAÇÃO

PREFEITURA MUNICIPAL DE NOVO HORIZONTE DO SUL - MS

OBRA
INFRAESTRUTURA URBANA
EXECUÇÃO OBRA ORLA MARGINAL

LOCAL
MUNICÍPIO DE NOVO HORIZONTE DO SUL-MS
CENTRO

QUADRO DE ÁREAS
1.371,46m²

AUTOR DO PROJETO
PREFEITURA MUNICIPAL DE NOVO HORIZONTE DO SUL - MS
Rafael A. Lima - Engenheiro Civil - CREA-MS 20613/MS

PROPRIETÁRIO
PREFEITURA MUNICIPAL DE NOVO HORIZONTE DO SUL - MS
CNPJ: 37.226.644/0001-93

RESPONSÁVEL TÉCNICO P/ EXECUÇÃO DA OBRA

TÍTULO
PROJETO EXECUTIVO
DETALHES MEIO-FIO ELEVADO ORLA PT. INF./SUP.

FOLHA
07/10

ESCALA
SEM ESC.

DATA
MARÇO / 2022

REVISÃO

DESENHO

PROJETO orla correções revdi.dwg

NÚMEROS
DESENHOS DE REFERÊNCIA
APROVADO
REVISÃO
DATA
Nº