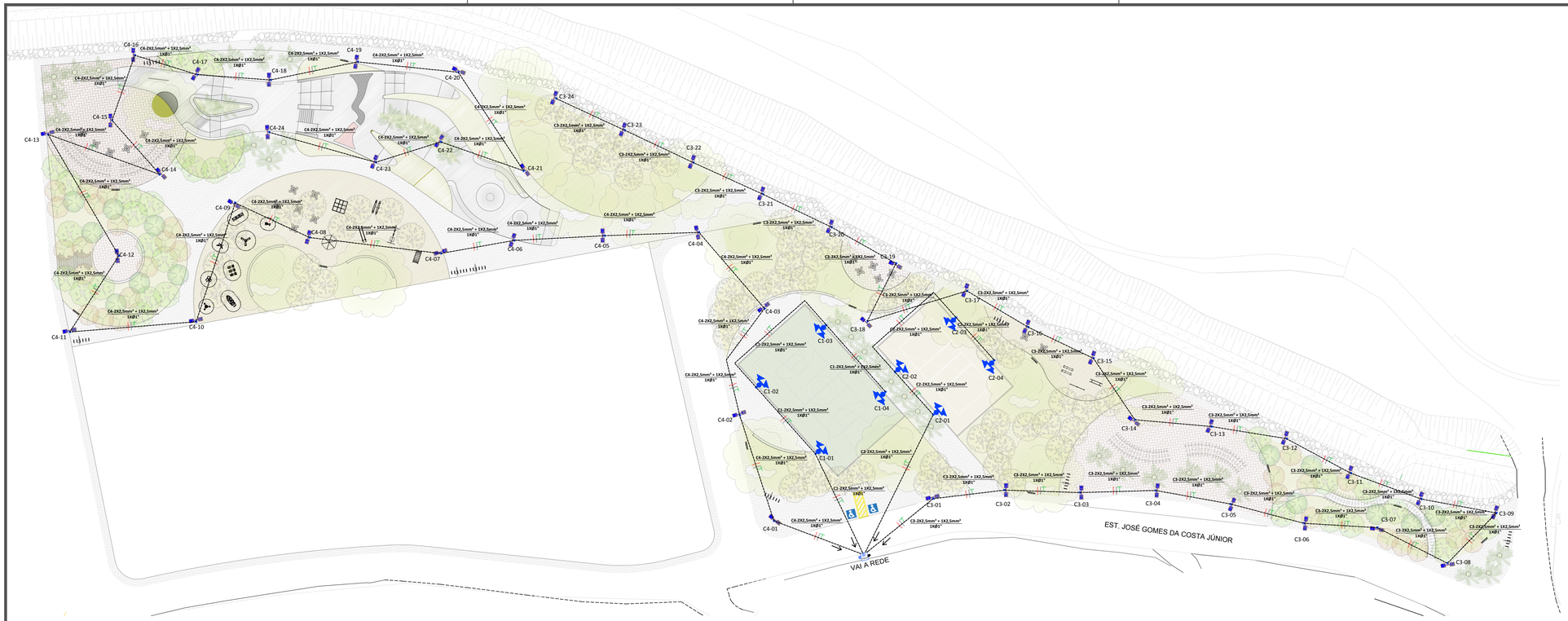

QUADRO GERAL DE DISTRIBUIÇÃO E MEDIÇÃO

IDENTIFICAÇÃO	LOCAL	TIPO	POTÊNCIA TOTAL (W)	TENSÃO (V)	CORRENTE COM DEMANDA (A)	SEÇÃO F+N+PE (mm²)	DISJUNTOR	
							CORRENTE	TIPO
QDG-01	QUADRO DE DISTRIBUIÇÃO	QUADRO	8800	220	6077,5	3X6 + 1X6 + 1X6	32 A	DIN
QM-01	QUADRO DE MEDIÇÃO	QUADRO	8800	220	6077,5	3X6 + 1X6	32 A	DIN

QUADRO DE ILUMINAÇÃO - QIT-01

IDENTIFICAÇÃO	LOCAL	TIPO	LÂMPADAS		POTÊNCIA TOTAL (W)	FP	CORRENTE DO CIRCUITO	FD	TENSÃO (V)	CORRENTE COM DEMANDA (A)	CORR. DE PROJ. (A)	CORR. CORRIGIDA (A)	SEÇÃO (mm²)	DISJUNTOR		BALANCEAMENTO		
			QNT.	(W)										CORRENTE	TIPO	FASE R	FASE S	FASE T
C - 01	ILUMINAÇÃO QUADRA POLIESPORTTIVA	ILUMINAÇÃO	8	250	2000	0,8	1600	0,85	220	1381,25	9,09	9,09	2,5	16 A	DIN	800	400	800
C - 02	ILUMINAÇÃO QUADRA DE VÔLEI DE AREIA	ILUMINAÇÃO	8	250	2000	0,8	1600	0,85	220	1381,25	9,09	9,09	2,5	16 A	DIN	500	1000	500
C - 03	ILUMINAÇÃO PARQUE	ILUMINAÇÃO	48	50	2400	0,8	1920	0,85	220	1657,5	10,91	10,91	2,5	16 A	DIN	800	800	800
C - 04	ILUMINAÇÃO PARQUE	ILUMINAÇÃO	48	50	2400	0,8	1920	0,85	220	1657,5	10,91	10,91	2,5	16 A	DIN	800	800	800
TOTAL					8800		7040			6077,5						2900	3000	2900

QUADRO DE DISTRIBUIÇÃO

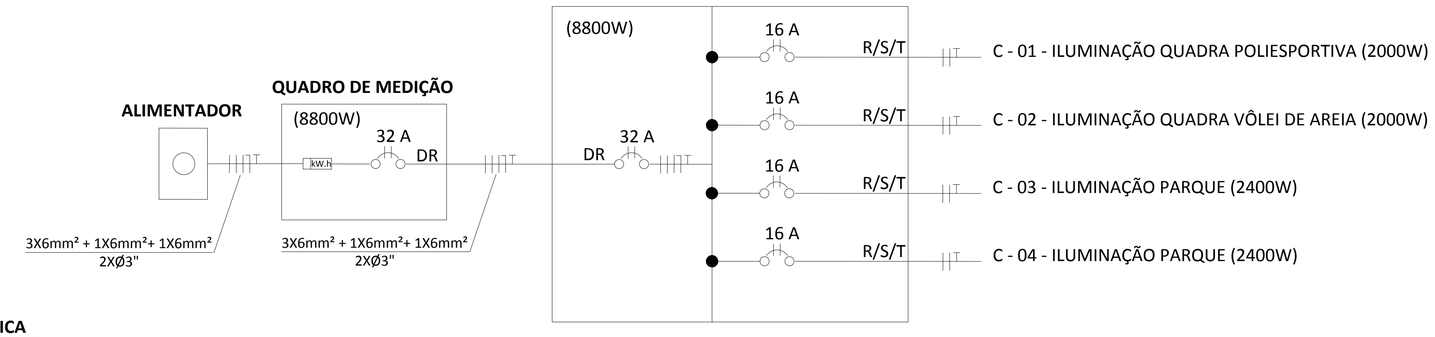

1 **ILUMINAÇÃO PÚBLICA**
ESC.: 1/500

NOTAS GERAIS

1. PARA ASSENTAMENTO DOS DUTOS CORRUGADOS NAS VALAS, SEGUI AS RECOMENDAÇÕES TÉCNICAS DELINEADAS NO MANUAL TÉCNICO DO FABRICANTE.

2. TODOS OS ALIMENTADORES SERÃO COM DUPLO ISOLAMENTO DO TIPO EPROTENAX 0,6/1kV.

2. TUBOS NÃO INDICADOS Ø2"

LEGENDA

- POSTE A SER FIXADO.
- POSTE DE AÇO DE 9M com 2 LUMINÁRIAS.
- POSTE DE 9m COM REFLETORES.
- CAIXA DE PASSAGEM DE ILUMINAÇÃO SOB OS POSTES
- CAIXA DE PASSAGEM DE ALIMENTAÇÃO
- FASES TERRA
- INDICAÇÃO DO CONDUTOR.
- NEUTRO
- DUTOS CORRUGADOS HELICOIDAL EM POLIETILENO.
- ID DOS CIRCUITOS.
- Nº DE TUDOS E DIÂMETRO.
- 75kVA — TRANFORMADOR TIPO PEDESTAL 13,8kV/ 220-127V.

TABELA DE QUANTITATIVO DE MATERIAS

QUANTIDADE	DESCRIÇÃO
8 UN	POSTE DE CONCRETO DE 9M COM 2 REFLETORES
48 UN	POSTE DE AÇO DE 9M COM 2 LUMINÁRIAS
96 UN	LÂMPADA LED DE 50W (POSTE DE AÇO)
16 UN	LÂMPADA MISTA DE 250W (REFLETORES)

Emissão	Data	Descrição
R-01		

GOVERNO DO ESTADO DO RIO DE JANEIRO
SECRETARIA DE ESTADO DO AMBIENTE E SUSTENTABILIDADE
INSTITUTO ESTADUAL DO AMBIENTE

PROJETO BÁSICO DE ILUMINAÇÃO DO PARQUE FLUVIAL, NO RIO PRÍNCIPE -TERESÓPOLIS - RJ

ILUMINAÇÃO PÚBLICA
INSTALAÇÕES ELÉTRICAS

FOLHA 01/01

DATA	AUTOR/IDENT.	NÚMERO DO DESENHO	ESCALA
12/08/2022	RICARDO ROSADO DE OLIVEIRA 2013135374 - CREA/RJ	DRM-BHRP-PTR-PFP-0-IEA-I001-DE	1/500