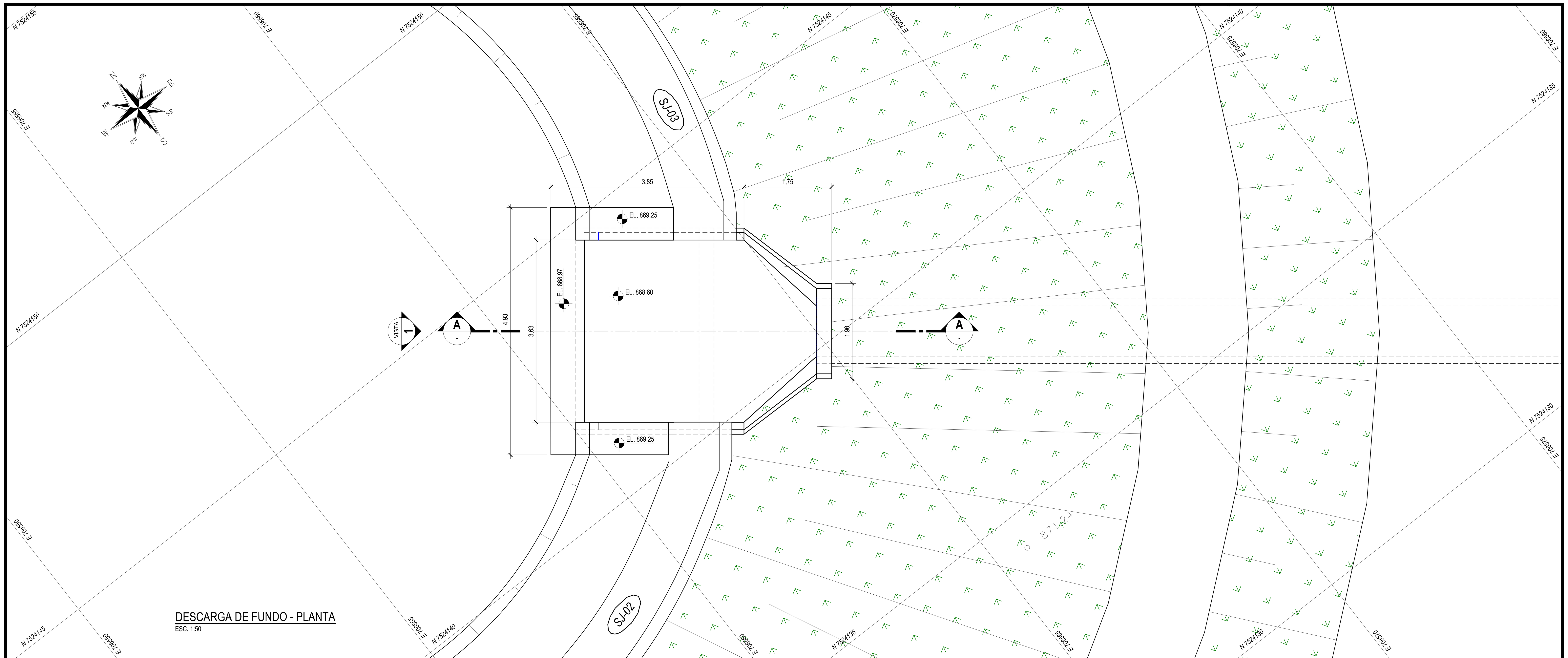

DESCARGA DE FUNDO - PLANTA
ESC. 1:50

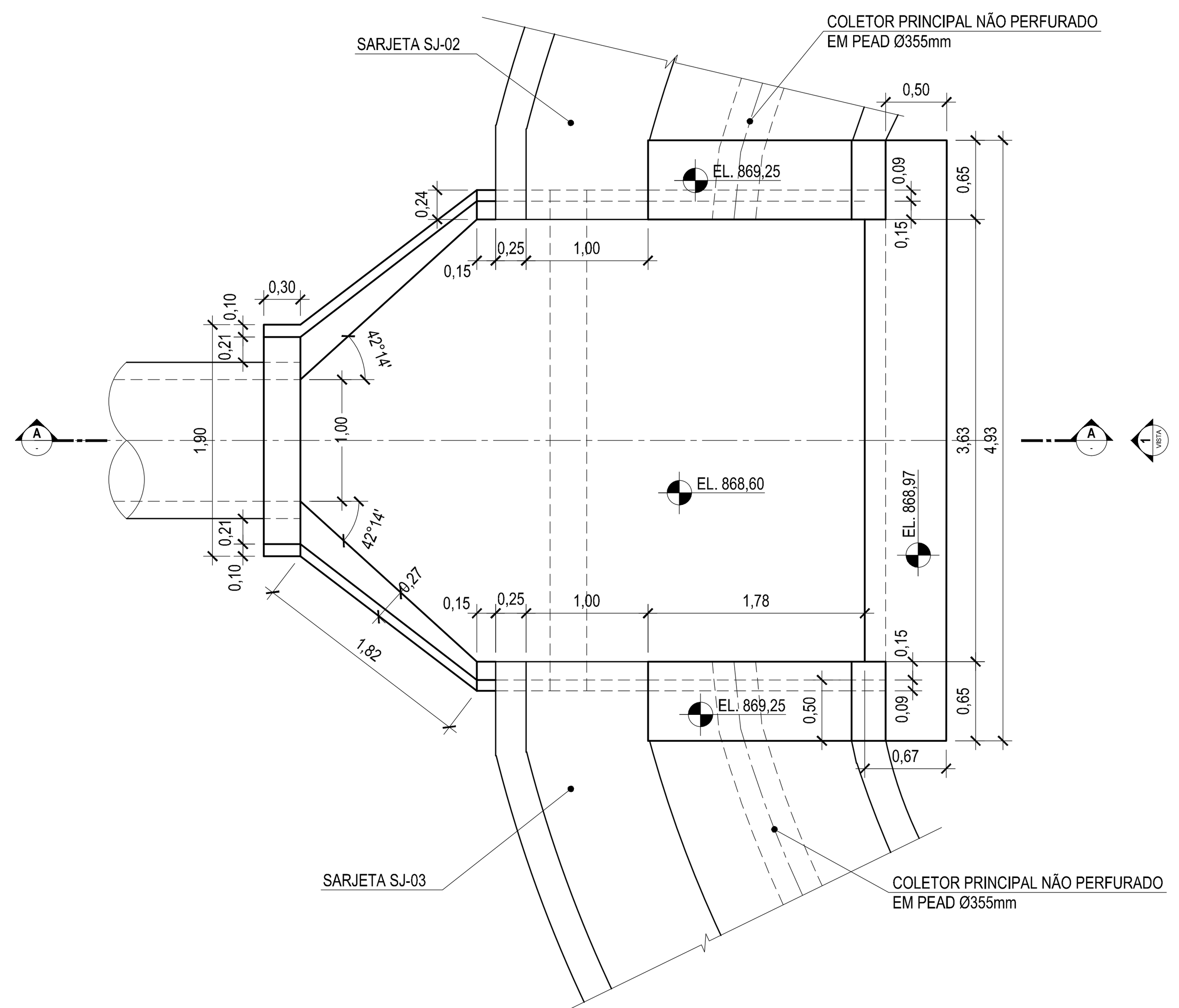

BUEIRO TUBULAR SIMPLES
PLANTA
ESC.:1:25

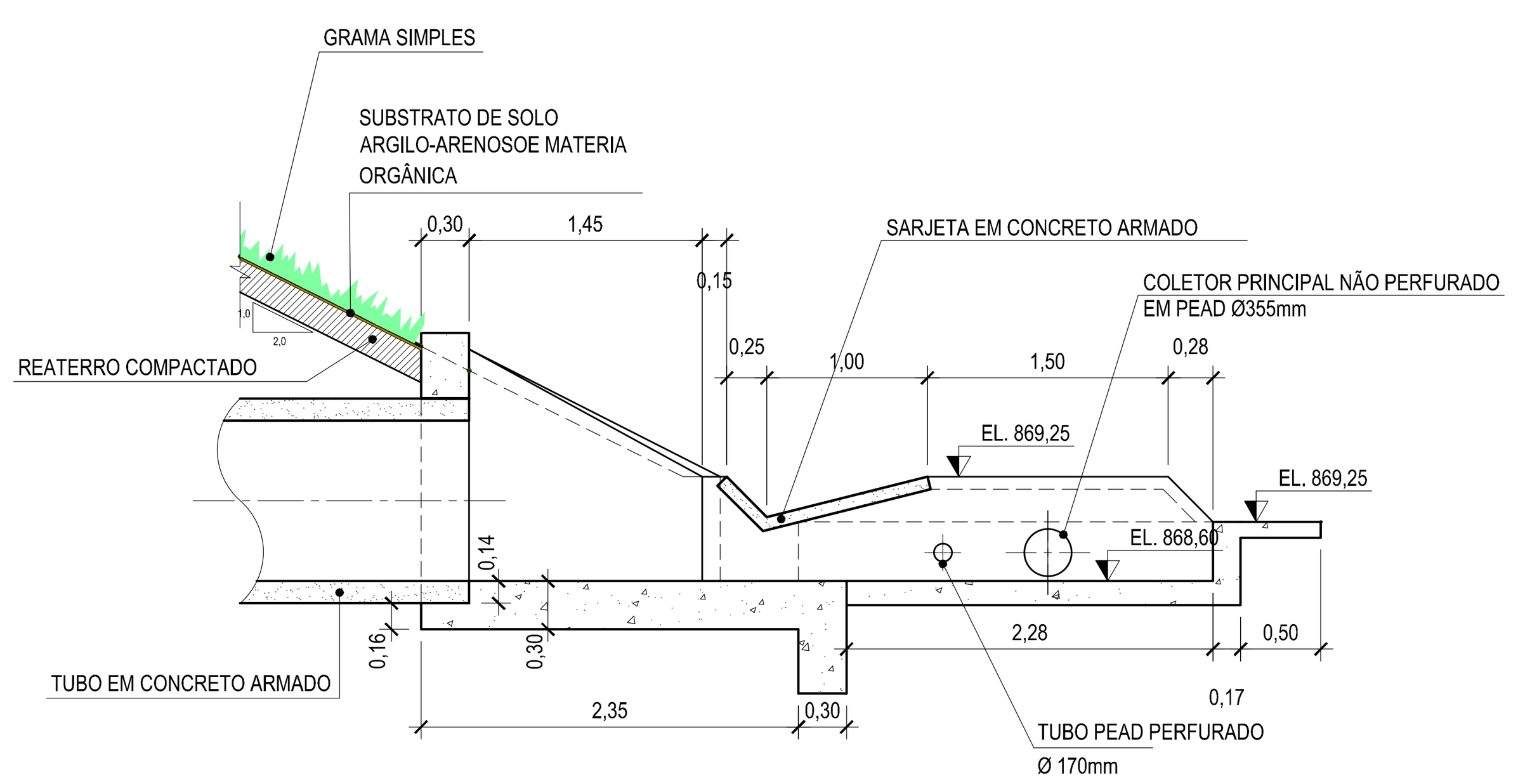

CORTE A-A
ESC.:1:50

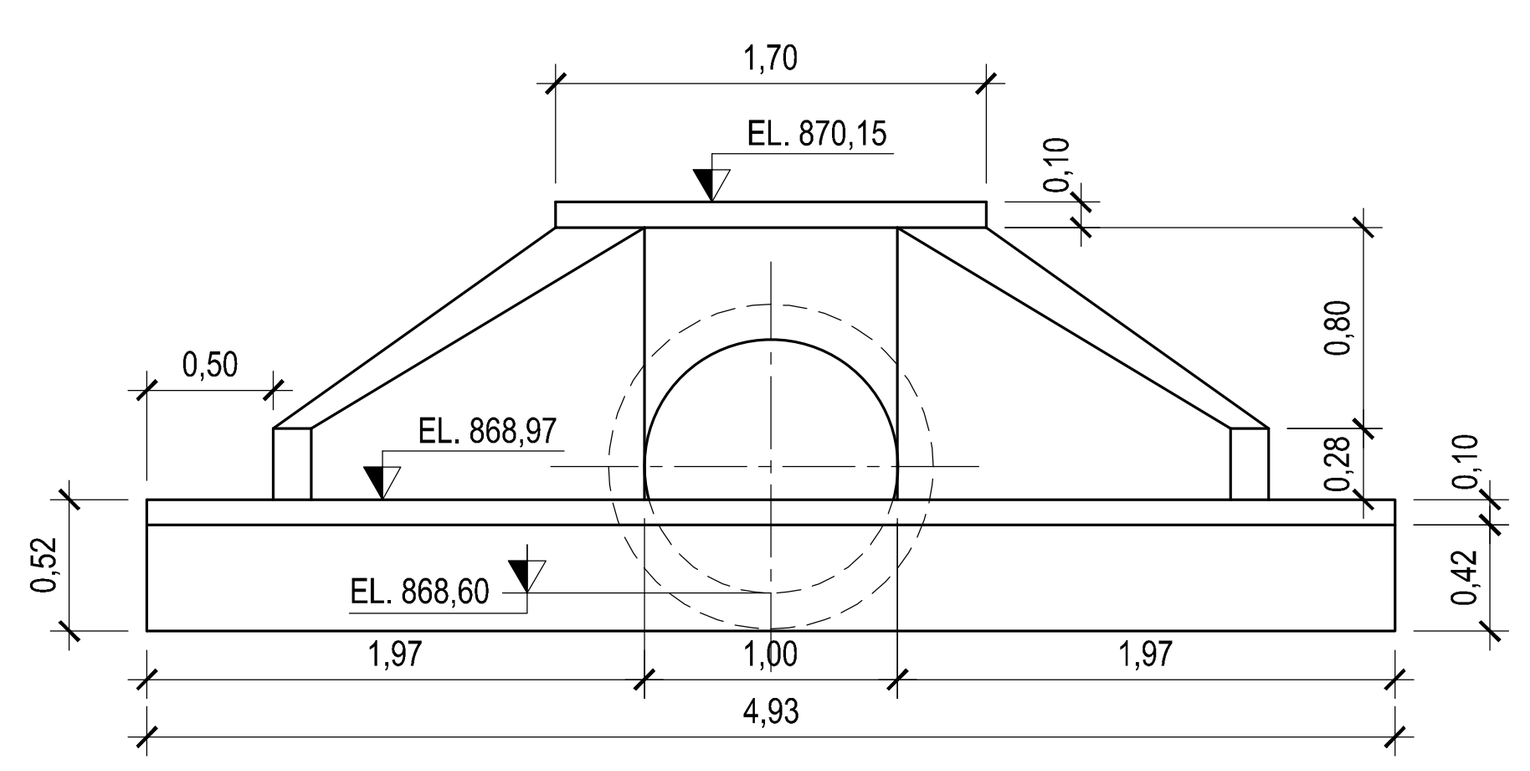

VISTA FRONTAL - 1
ESC.:1:50

MAPA DE LOCALIZAÇÃO

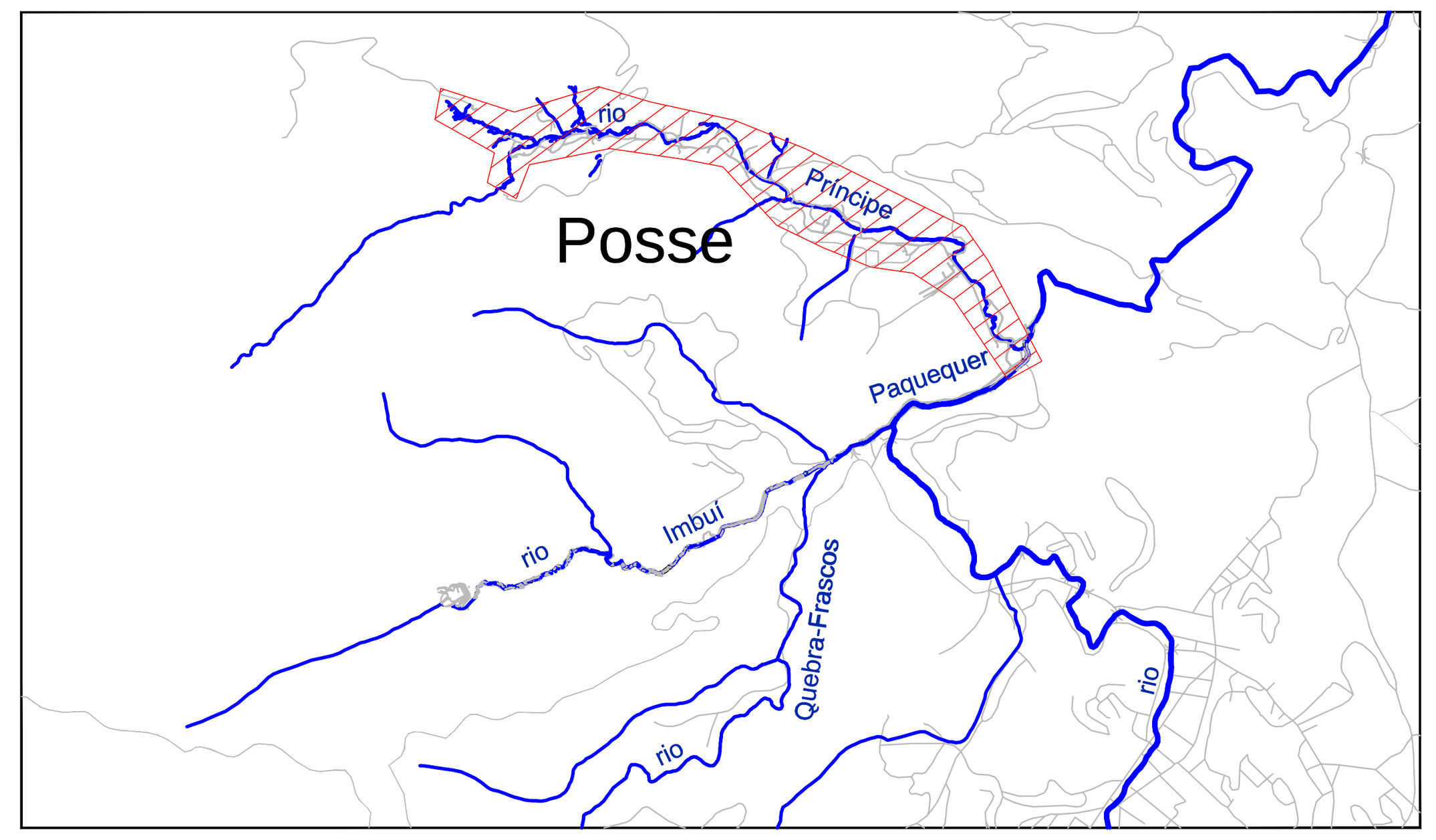

LEGENDA TOPOGRÁFICA:

- RUA PAVIMENTADA
- MURO
- CERCA
- 2.15 PONTO COTADO
- EDIFICAÇÕES
- RIO / CÓRREGO
- MARCO DE REFERÊNCIA
- ESTAÇÃO DE APOIO

LEGENDA:

- EIXO DO RIO PRÍNCIPE
- NÍVEL D'ÁGUA
- CALHA ATUAL
- CALHA DE PROJETO
- GRAMA
- ENROCAMENTO / PEDRA ARRUMADA
- COLÇHÃO RENO

DOCUMENTOS DE REFERÊNCIA:

-
-
-

ARTICULAÇÃO DAS FOLHAS

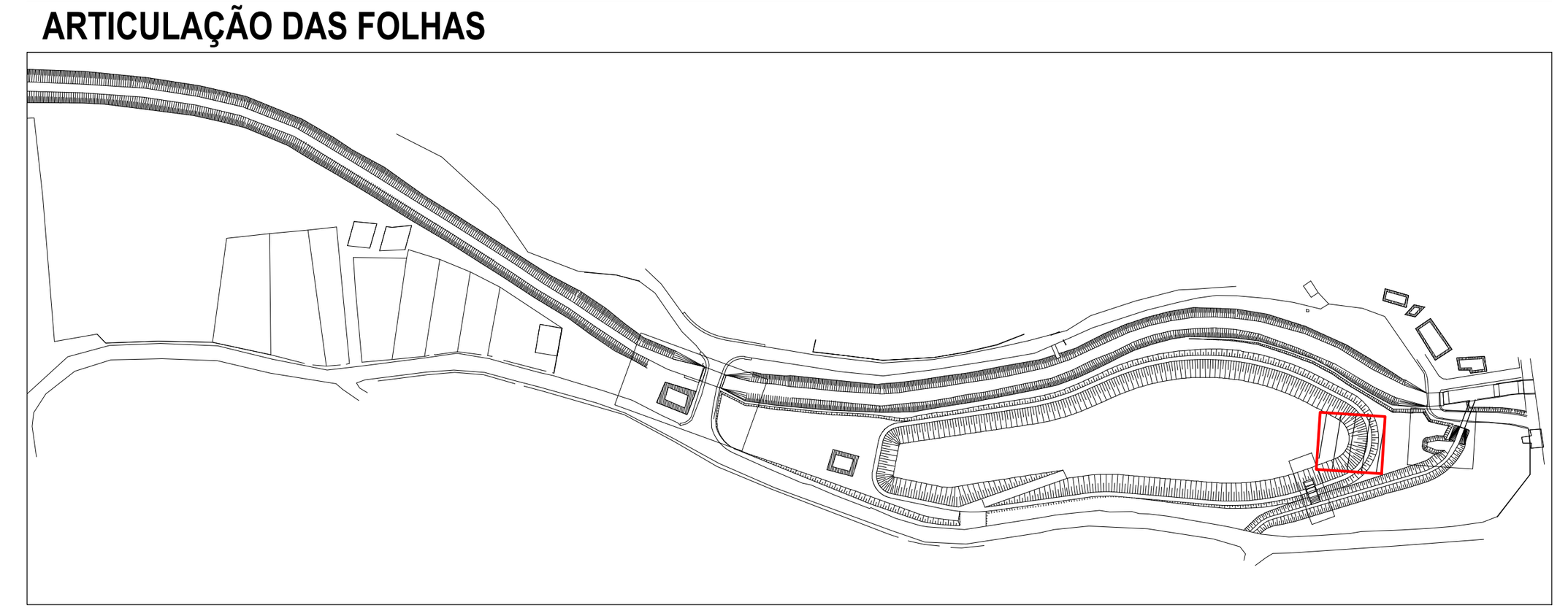

NOTAS:

1- DIMENSÕES EM METRO, EXCETO ONDE INDICADO.
2- DATA DO LEVANTAMENTO: SETEMBRO/2016
3- COORDENADAS NO SISTEMA DE REFERÊNCIA SAD69 FUSO 23S

Rev.	Tipo	Data	Revisado Por	Resp. Técnico	Descrição
0	A	31 / 05 / 17	-	-	EMISSÃO INICIAL

TIPOS DE EMISSÃO	A - Preliminar	C - Para Conhecimento	E - Para Construção	E - Conf. Construído
	B - Para Liberação	D - Para Cotação	F - Conf. Comprado	H - Cancelado

Cliente

GOVERNO DO Rio de Janeiro — Secretaria do Ambiente — inea instituto estadual do ambiente — Projeto Rios da Serra TRABALHO SOCIAL

Elaboração do ***Projeto Executivo*** *para as Obras de Controle de Inundação e Recuperação Ambiental dos Rios Príncipe, Imbuí / Paquequer em* ***Teresópolis*** *- RJ*

RIO PRÍNCIPE

PROJETO DE MACRODRENAGEM
RESERVATÓRIO LATERAL
PROJETO HIDRÁULICO/CIVIL
DESCARGA DE FUNDO - PLANTAS, CORTE E VISTA

Projetista	Responsável técnico	Projetista	Revisão	N° Projeto:
COHIDRO consultoria estudos projetos	Wellington Coimbra Lou, CREA- RJ 22414-D	-	0	0513
		Desenhista: -	Data: 31 / 05 / 17	
Verificado	Aprovado	Coordenador	ESCALA: INDICADA	Folha 01/01

N° Desenho	N° inea
DE-0513-0406-1202-009-REV.0	DRM BH00-PTR TPR CHD K 086 DE