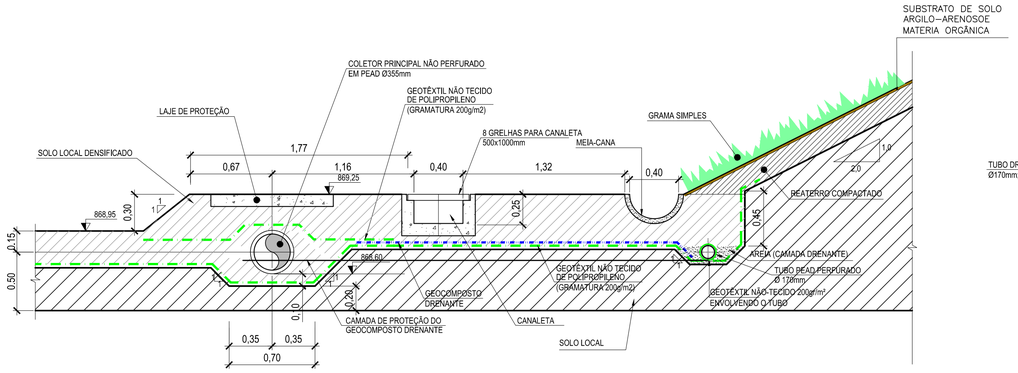

DETALHE 1 - PÉ DA RAMPA DE ACESSO
ESC.:1:25

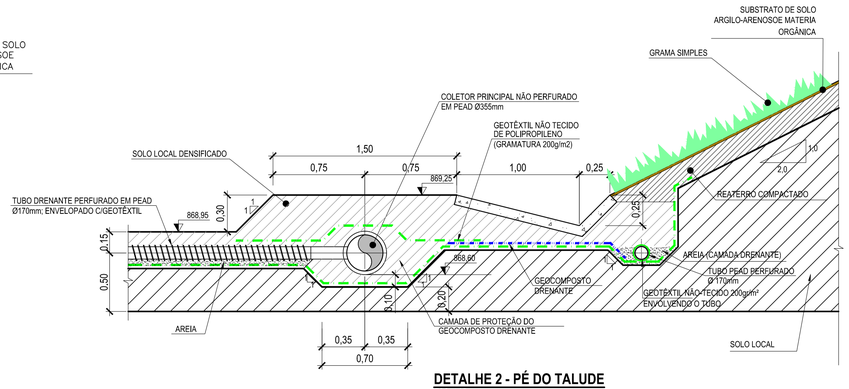

DETALHE 2 - PÉ DO TALUDE
ESC.:1:25

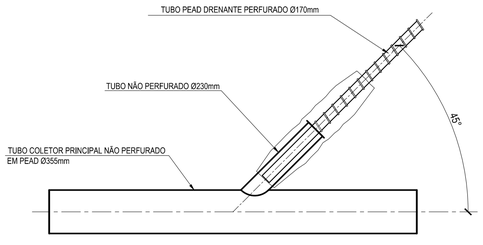

DETALHE 3 - TUBO DRENANTE COM COLETOR PRINCIPAL
ESC.:1:25

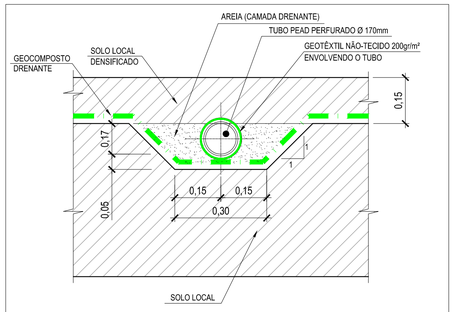

DETALHE 4 - ASSENTAMENTO DO TUBO TRICHEIRA
ESC.:1:5

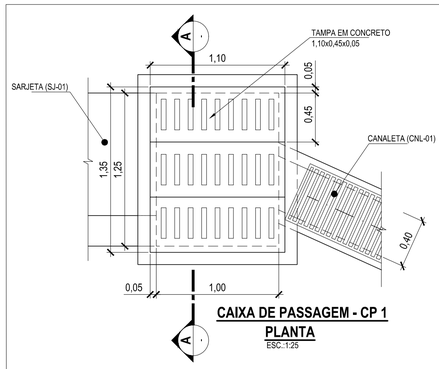

CAIXA DE PASSAGEM - CP 1
PLANTA
ESC.:1:25

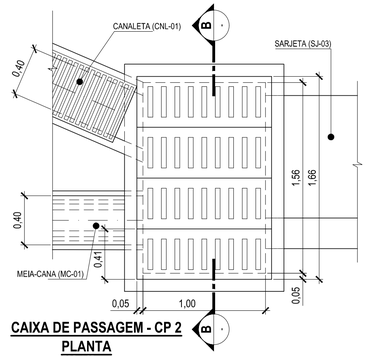

CAIXA DE PASSAGEM - CP 2
PLANTA
ESC.:1:25

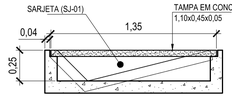

CORTE A-A
ESC.:1:25

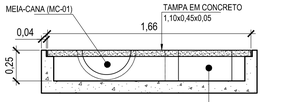

CORTE B-B
ESC.:1:25

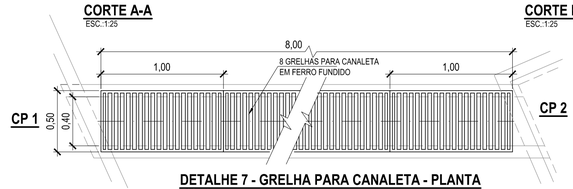

DETALHE 7 - GRELHA PARA CANALETA - PLANTA
ESC.:1:25

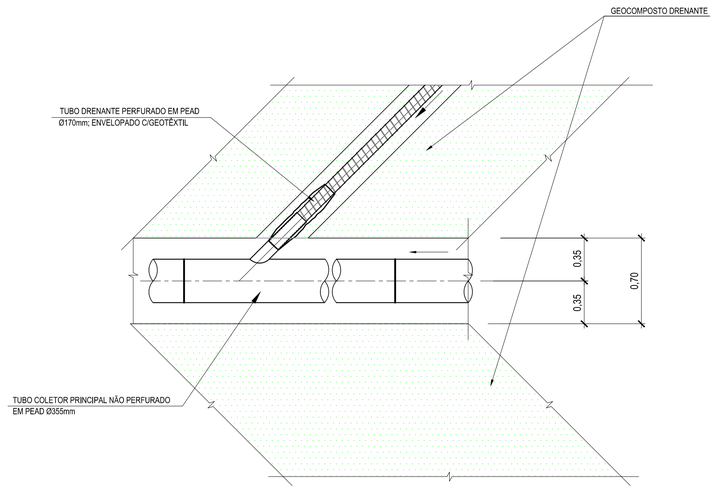

DETALHE 5 - ASSENTAMENTO DO GEOCOMPOSTO DRENANTE
ESC.:1:25

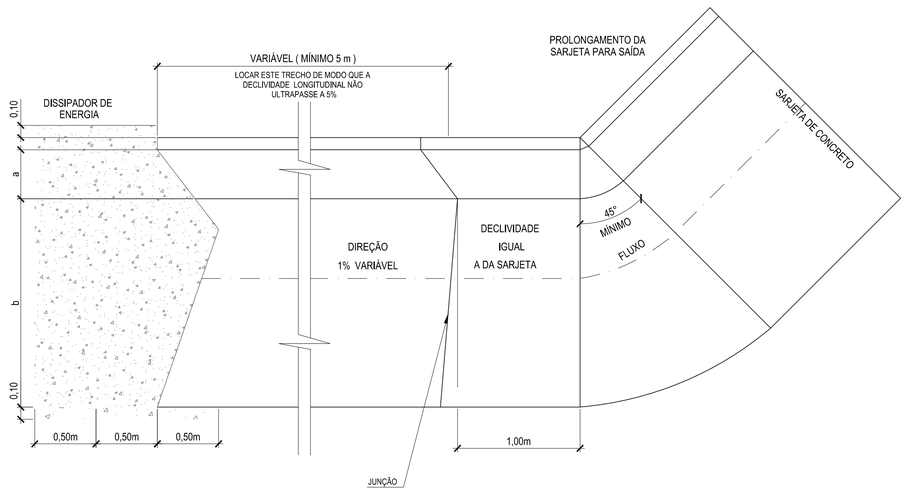

DETALHE 6 - SARJETA EM PLANTA
ESC.:1:25

CONSUMO DE CONCRETO (T_R80)

SARJETA

TIPO	a	b
A	0,25	1,00
B	0,30	1,20
C	0,35	1,50

SARJETA

TIPO	m³/ ml
A	0,112
B	0,135
C	0,164

SAÍDA DE ÁGUA

TIPO	m³
A	0,747
B	0,914
C	1,135

NOTAS:

1- DIMENSÕES EM METRO, EXCETO ONDE INDICADO.

Rev.	Tipo	Data	Revisado Por	Resp. Técnico	Descrição
0	A	31 / 05 / 17	-	-	REVISÃO GERAL
0	A	21 / 03 / 17	-	-	EMISSÃO INICIAL

TIPOS DE EMISSÃO					
	A - Preliminar	C - Para Conhecimento	E - Para Construção	E - Conf. Construído	
	B - Para Liberação	D - Para Cotação	F - Conf. Comprado	H - Cancelado	

Cliente

GOVERNO DO Rio de Janeiro — Secretaria do Ambiente — inea instituto estadual do ambiente — Projeto Rios da Serra TRABALHO SOCIAL

*Elaboração do **Projeto Executivo** para as Obras de Controle de Inundação e Recuperação Ambiental dos Rios Príncipe, Imbui / Paquequer em **Teresópolis** - RJ*

RIO PRÍNCIPE

PROJETO DE MACRODRENAGEM
RESERVATÓRIO LATERAL
PROJETO DE DRENAGEM
ESTRUTURAS DE DRENAGEM - PLANTAS, CORTES E DETALHES

Projetista	Responsável técnico	Projetista	Revisão	N° Projeto:
COHIDRO consultoria estudos projetos	Wellington Coimbra Lou CREA- RJ 22414-D	-	1	0513
		Desenhista -	Data 31 / 05 / 17	
Verificado	Aprovado	Coordenador	ESCALA: INDICADA	Folha 01/01
N° Desenho DE-0513-0406-1204-004-REV. 1	N° inea DRM BH00-PTR TPR CHD D 061 DE			