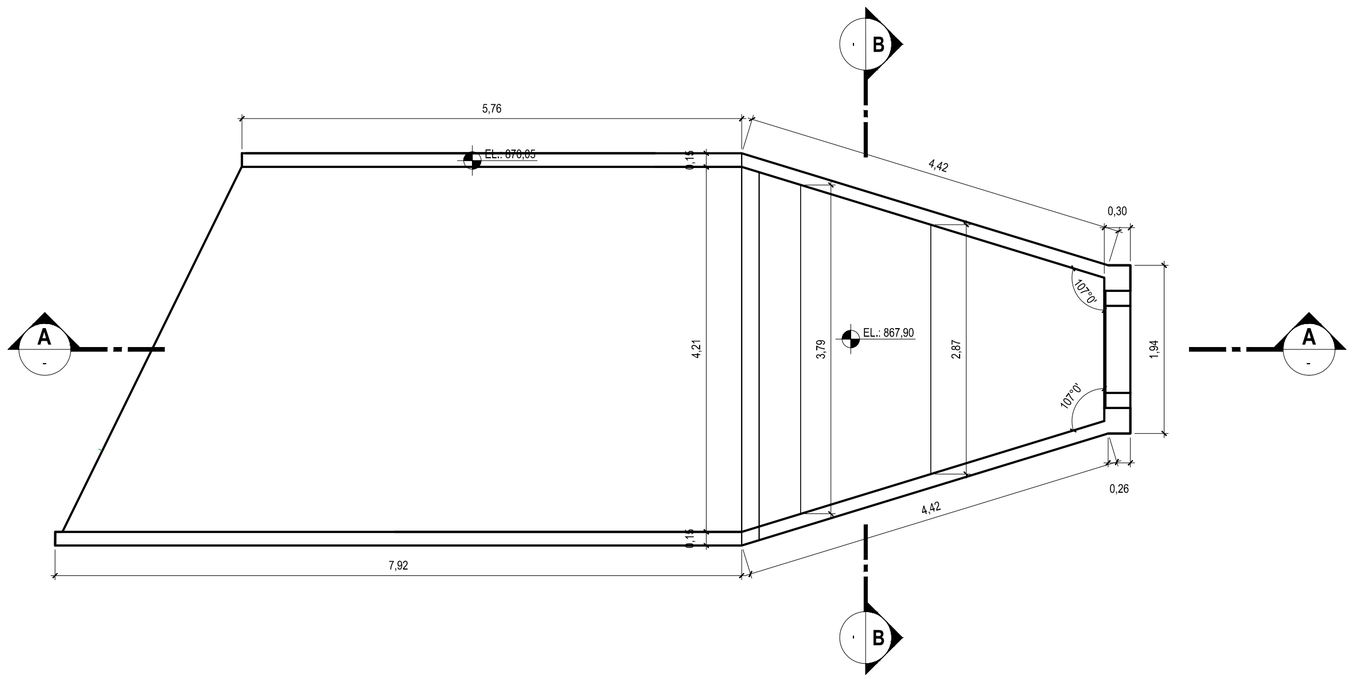

BACIA DE DISSIPAÇÃO TIPO PWD - PLANTA

ESC.: 1:50

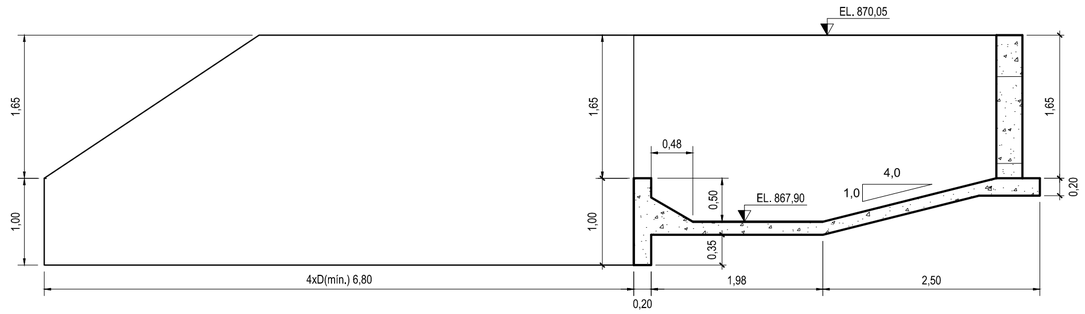

CORTE A-A

ESC. 1:50

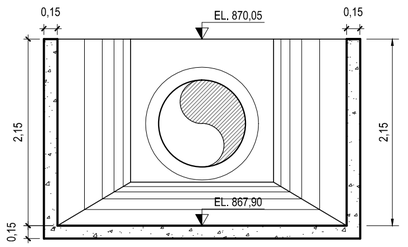

CORTE B-B

ESC. 1:50

NOTAS:

1	DIMENSÕES E NÍVEIS EM METRO, EXCETO ONDE INDICADO.
2	FCK=25 MPa

0	A	27 / 08 / 16	-	-	EMISSÃO INICIAL
Rev.	Tipo	Data	Revisado Por	Resp. Técnico	Descrição

TIPOS DE EMISSÃO	A - Preliminar	C - Para Conhecimento	E - Para Construção	E - Conf. Construído
	B - Para Liberação	D - Para Cotação	F - Conf. Comprado	H - Cancelado

Cliente

GOVERNO DO Rio de Janeiro — Secretaria do Ambiente — inea instituto estadual do ambiente — Projeto Rios da Serra TRABALHO SOCIAL

*Elaboração do **Projeto Executivo** para as Obras de Controle de Inundação e Recuperação Ambiental dos Rios Príncipe, Imbuí / Paquequer em **Teresópolis** - RJ*

RIO PRÍNCIPE

PROJETO DE MACRODRENAGEM

RESERVATÓRIO LATERAL

PROJETO ESTRUTURAL

BACIA DE DISSIPAÇÃO DA DESCARGA DE FUNDO - FORMAS - PLANTA E CORTES

Projetista: COHIDRO consultoria estudos projetos	Responsável técnico: Wellington Coimbra Lou, CREA- RJ 22414-D	Projetista: -	Revisão: 0	N° Projeto: 0513
		Desenhista: -	Data: 27 / 08 / 16	
Verificado	Aprovado	Coordenador	ESCALA: 1:50	Folha: 03/03
N° Desenho: DE-0513-0406-1205-003-REV. 0	N° inea: DRM BH00-PTR TPR 1 CHD E 056 DE			