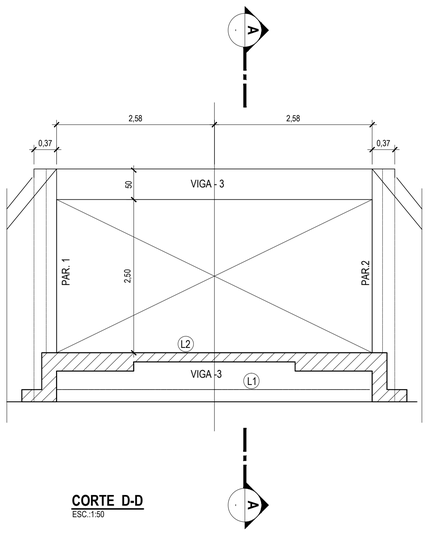

CORTE D-D
ESC.:1:50

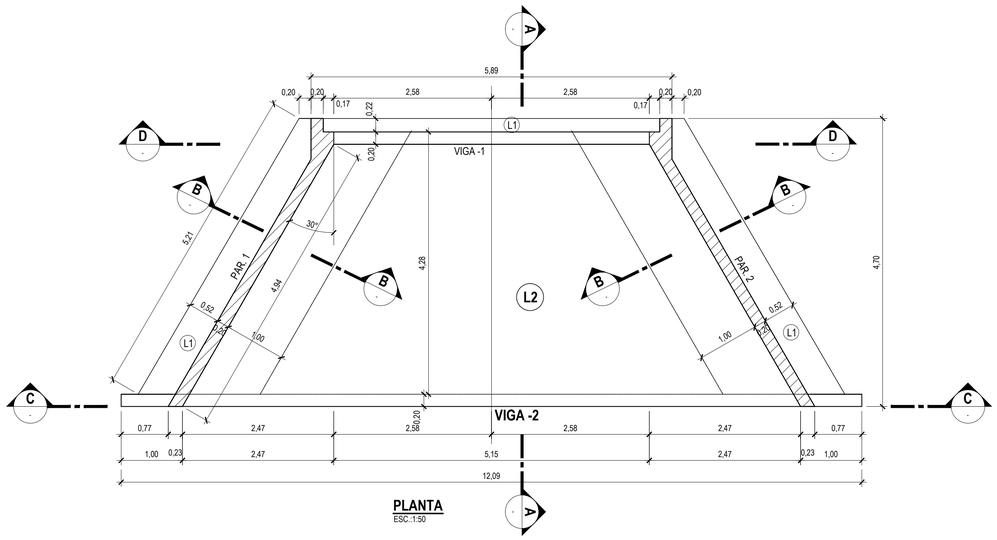

PLANTA
ESC.:1:50

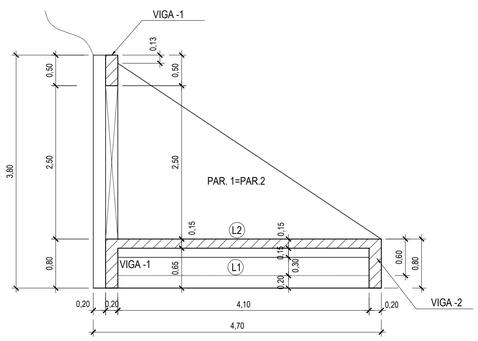

CORTE A-A
ESC.:1:50

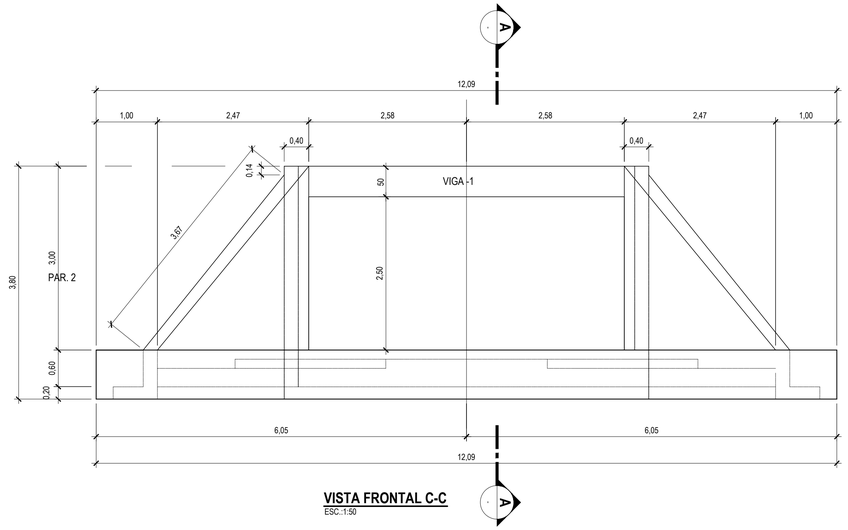

VISTA FRONTAL C-C
ESC.:1:50

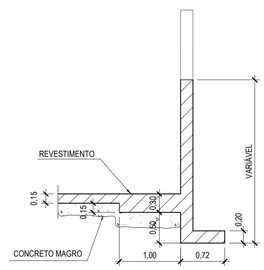

CORTE B-B
ESC.:1:50

NOTAS:

1 - DIMENSÕES EM METRO. EXCETO ONDE INDICADO.
1 - CONCRETO COM fck > 20 MPa.
3 - REVESTIMENTO: ARGAMASSA DE CIMENTO E AREIA (1:3).
4 - PROJETO ELABORADO COM BASE (ADAPTADO) NO ÁLBUM DE PROJETOS-TIPO DE DRENAGEM - 4ª EDIÇÃO - PUBLICAÇÃO IPR-736-DNIT

Rev.	Tipo	Data	Revisado Por	Resp. Técnico	Descrição
0	A	31 / 05 / 17	-	-	EMISSÃO INICIAL

TIPOS DE EMISSÃO				
	A - Preliminar	C - Para Conhecimento	E - Para Construção	E - Conf. Construído
	B - Para Liberação	D - Para Cotação	F - Conf. Comprado	H - Cancelado

Cliente: GOVERNO DO Rio de Janeiro · Secretaria do Ambiente · inea instituto estadual do ambiente · Projeto Rios da Serra

*Elaboração do **Projeto Executivo** para as Obras de Controle de Inundação e Recuperação Ambiental dos Rios Príncipe, Imbuí / Paquequer em **Teresópolis** - RJ*

RIO PRÍNCIPE

PROJETO DE MACRODRENAGEM
RESERVATÓRIO LATERAL
PROJETO ESTRUTURAL
ALA DE SAÍDA DA GALERIA DE INTERLIGAÇÃO - FORMAS - PLANTA, CORTES E VISTAS

Projetista: COHIDRO consultoria estudos projetos	Responsável técnico: Wellington Coimbra Lou, CREA- RJ 22414-D	Projetista: P.Cesar Desenhista: P.Cesar	Revisão: 0 Data: -
Verificado	Aprovado	Coordenador	ESCALA: INDICADA
Nº Desenho: **DE-0513**-0406-1205-007-REV. 0	Nº inea: **DRM BH00-PTR TPR CHD E 087 DE**		Folha: 01/04

Nº Projeto: **0513**