DETALHE DA FORMA - SEÇÃO TRANSVERSAL

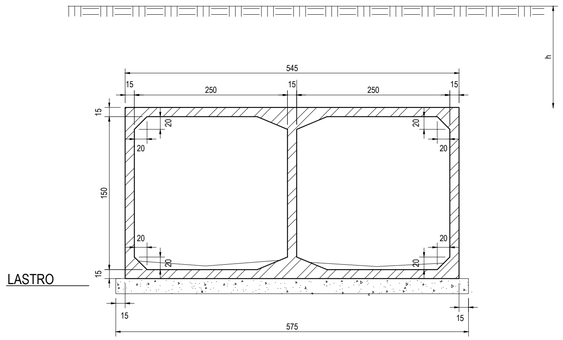

TABELA DE ARMADURA POR METRO

PARA A GALERIA CELULAR ADOTADA

N	Ø	Q	COMP. (cm)	ESP.	COMP. TOTAL (m)
1	12,5	8	404	C/15	32,32
2	12,5	16	542	C/15	86,72
3	12,5	16	563	C/15	90,08
4	12,5	16	291	C/15	46,56
5	12,5	16	446	C/15	71,36
6	6,3	16	170	C/15	27,20
7	6,3	32	97	C/15	31,04
8	6,3	184	Corr.	C/20	184,00
9	6,3	24	Corr.	C/20	24,00

RESUMO DE AÇO PARA UM METRO

Ø	kg/m	Comp. Total (m)	Peso(kg)
6,3	0,245	266,00	65,17
12,5	0,963	327,00	228,23
PESO TOTAL			293,41 kg

DET. DA JUNTA DE DILATAÇÃO (S/ESC.)

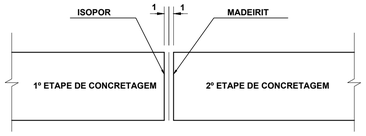

RESUMO DE AÇO PARA 100 METROS

Ø	kg/m	Comp. Total (m)	Peso(kg)
6,3	0,245	26.600,00	6.500,17
12,5	0,963	32.700,00	22.800,23
PESO TOTAL			29.300,41 kg

DETALHE DA ARMADURA - SEÇÃO TRANSVERSAL

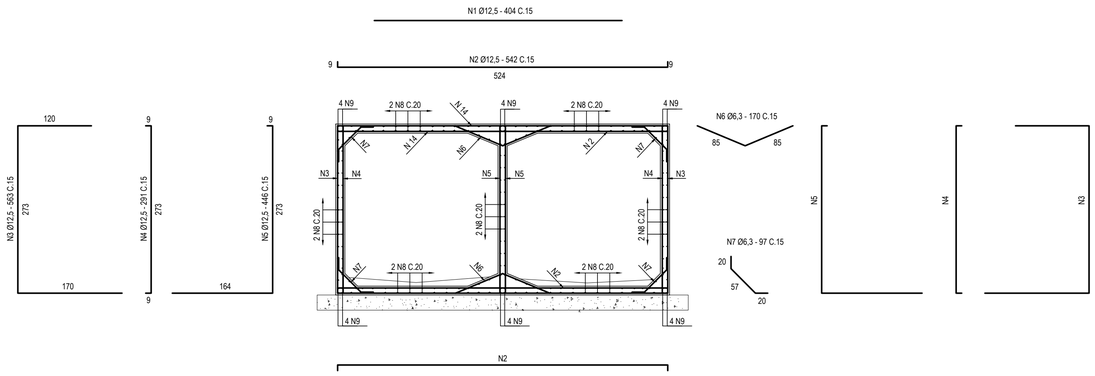

NOTAS:

1 - DIMENSÕES EM CENTIMETRO, EXCETO ONDE INDICADO.

1 - CONCRETO COM fck > 20 MPa.

3 - REVESTIMENTO: ARGAMASSA DE CIMENTO E AREIA (1:3).

4 - FAZER JUNTA DE DILATAÇÃO A CADA 10,0 m.

5 - PROJETO ELABORADO COM BASE (ADAPTADO) NO ÁLBUM DE PROJETOS-TIPO DE DRENAGEM - 4ª EDIÇÃO - PUBLICAÇÃO IPR-736-DNIT

Rev.	Tipo	Data	Revisado Por	Resp. Técnico	Descrição
0	A	31 / 05 / 17	-	-	EMISSÃO INICIAL

TIPOS DE EMISSÃO: A - Preliminar | B - Para Liberação | C - Para Conhecimento | D - Para Cotação | E - Para Construção | F - Conf. Comprado | E - Conf. Construído | H - Cancelado

Cliente: GOVERNO DO Rio de Janeiro · Secretaria do Ambiente · inea instituto estadual do ambiente · Projeto Rios da Serra TRABALHO SOCIAL

Elaboração do ***Projeto Executivo*** *para as Obras de Controle de Inundação e Recuperação Ambiental dos Rios Príncipe, Imbuí / Paquequer em* ***Teresópolis*** *- RJ*

RIO PRÍNCIPE

PROJETO DE MACRODRENAGEM

RESERVATÓRIO LATERAL

PROJETO ESTRUTURAL

BUEIROS DUPLOS CEL. DE CONCRETO- CORPO 250 X 250 mm - FORMAS E ARMADURAS - CORTES E DETALHE

Projetista: COHIDRO consultoria estudos projetos	Responsável técnico: Wellington Coimbra Lou, CREA- RJ 22414-D	Projetista: - / Desenhista: -	Revisão: 0 / Data: 31 / 05 / 17
Verificado	Aprovado	Coordenador	ESCALA: INDICADA
N° Desenho: DE-0513-0406-1205-008-REV.0	N° inea: DRM BH00-PTR TPR CHD K 088 DE		Folha: 02/04

N° Projeto: 0513