## VIGA DE TOPO DA LAJE SUPERIOR
## L = 250 ( 2 x )

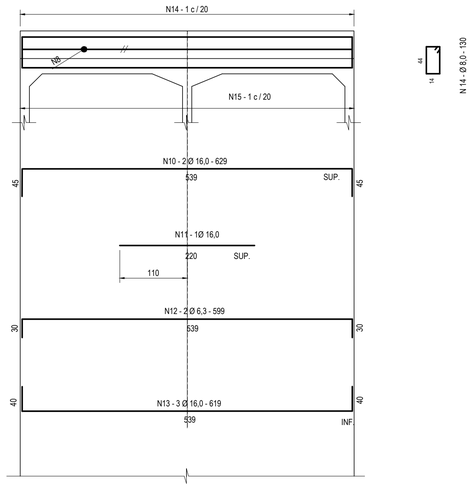





## VIGA DE TOPO DA LAJE INFERIOR
## L = 250 ( 2 x )

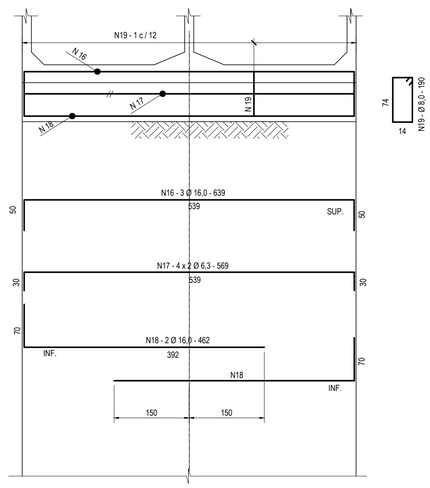





## MÍSULAS

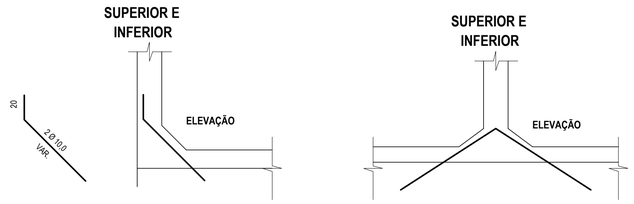


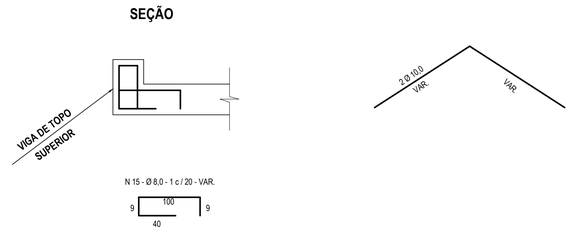


## TABELA DE AÇO

| N | Ø | Q | COMP. (cm) | COMP. TOTAL (m) |
|---|---|---|---|---|
| 10 | 16 | 4 | 629 | 25,16 |
| 11 | 16 | 2 | 220 | 4,40 |
| 12 | 6,3 | 4 | 599 | 23,96 |
| 13 | 16 | 6 | 619 | 37,14 |
| 14 | 8 | 28 | 130 | 36,40 |
| 15 | 8 | 28 | 158 | 44,24 |
| 16 | 16 | 32 | 97 | 31,04 |
| 17 | 6,3 | 8 | 569 | 45,52 |
| 18 | 16 | 8 | 462 | 36,96 |

## RESUMO DE AÇO

| Ø | kg/m | Comp. Total (m) | Peso(kg) |
|---|---|---|---|
| 6,3 | 0,245 | 70,00 | 17,00 |
| 8 | 0,395 | 81,00 | 32,00 |
| 16 | 1,578 | 135,00 | 213,00 |
| PESO TOTAL | | | 262,00 kg |

## COLOCAR AS EMENDAS EM PONTOS ALTERNADOS

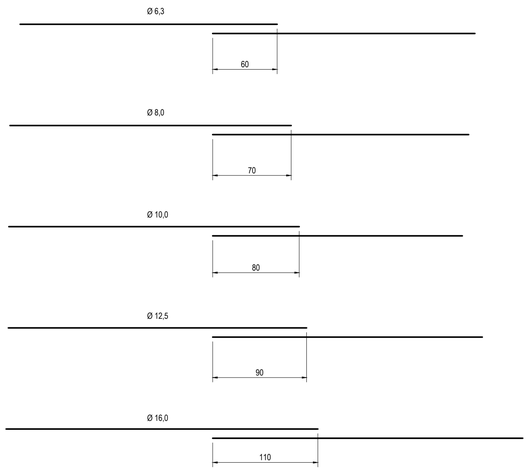


## ELEVAÇÃO
ESC. 1: 50

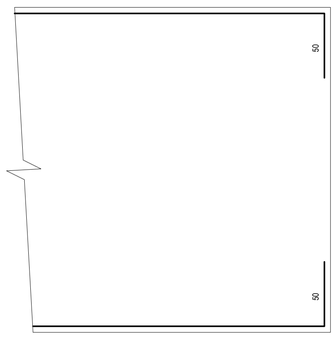


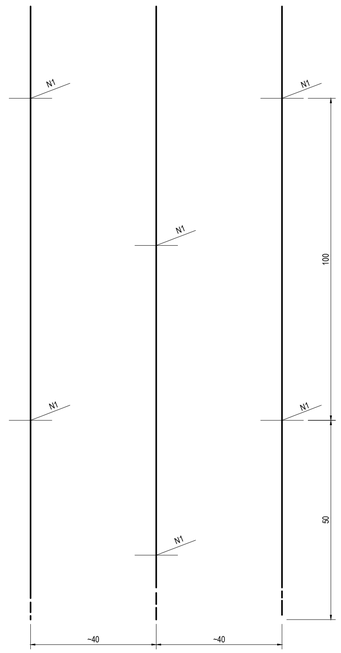


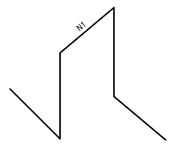


ESTA ARMADURA NÃO ESTÁ COMPUTADA NOS RESUMOS DE AÇO

## SUPORTE PARA APOIO DA ARMADURA SUPERIOR NAS LAJES
ESC. 1: 10

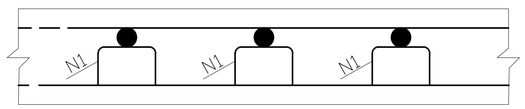


## COBRIMENTO
ESC. 1: 10

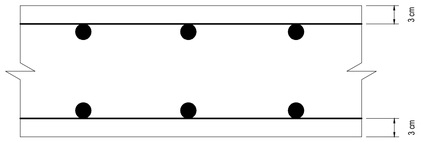


**NOTAS:**

1 - DIMENSÕES EM CENTIMETRO, EXCETO ONDE INDICADO.
1 - CONCRETO COM fck > 20 MPa.
3 - REVESTIMENTO: ARGAMASSA DE CIMENTO E AREIA (1:3).
4 - FAZER JUNTA DE DILATAÇÃO A CADA 10,0 m.
5 - PROJETO ELABORADO COM BASE (ADAPTADO) NO ÁLBUM DE PROJETOS-TIPO DE DRENAGEM - 4º EDIÇÃO - PUBLICAÇÃO IPR-736-DNIT

| Rev. | Tipo | Data | Revisado Por | Resp. Técnico | Descrição |
|---|---|---|---|---|---|
| 0 | A | 31 / 05 / 17 | - | - | EMISSÃO INICIAL |

TIPOS DE EMISSÃO: A - Preliminar | B - Para Liberação | C - Para Conhecimento | D - Para Cotação | E - Para Construção | F - Conf. Comprado | E - Conf. Construído | H - Cancelado

Cliente: Governo do Rio de Janeiro · Secretaria do Ambiente · inea instituto estadual do ambiente · Projeto Rios da Serra Trabalho Social

*Elaboração do **Projeto Executivo** para as Obras de Controle de Inundação e Recuperação Ambiental dos Rios Príncipe, Imbui / Paquequer em **Teresópolis** - RJ*

**RIO PRÍNCIPE**

**PROJETO DE MACRODRENAGEM**
**RESERVATÓRIO LATERAL**
**PROJETO ESTRUTURAL**
**BUEIROS DUPLOS CEL. DE CONCRETO CORPO 250 X 250 mm -**
**ARMADURAS DAS VIGAS DE TOPO E DETALHES COMPLEMENTARES**

| | | | |
|---|---|---|---|
| Projetista: COHIDRO Consultoria estudos projetos | Responsável técnico: Wellington Coimbra Lou, CREA- RJ 22414-D | Projetista: - / Desenhista: - | Revisão: 0 / Data: 31 / 05 / 17 |
| Nº Projeto: 0513 | Verificado | Aprovado | Coordenador |
| ESCALA: INDICADA | Folha: 03/04 | Nº Desenho: DE-0513-0406-1205-009-REV.0 | Nº inea: DRM BH00-PTR TPR CHD K 089 DE |