PLANTA - (LAJE 1)
ESC.:1:50

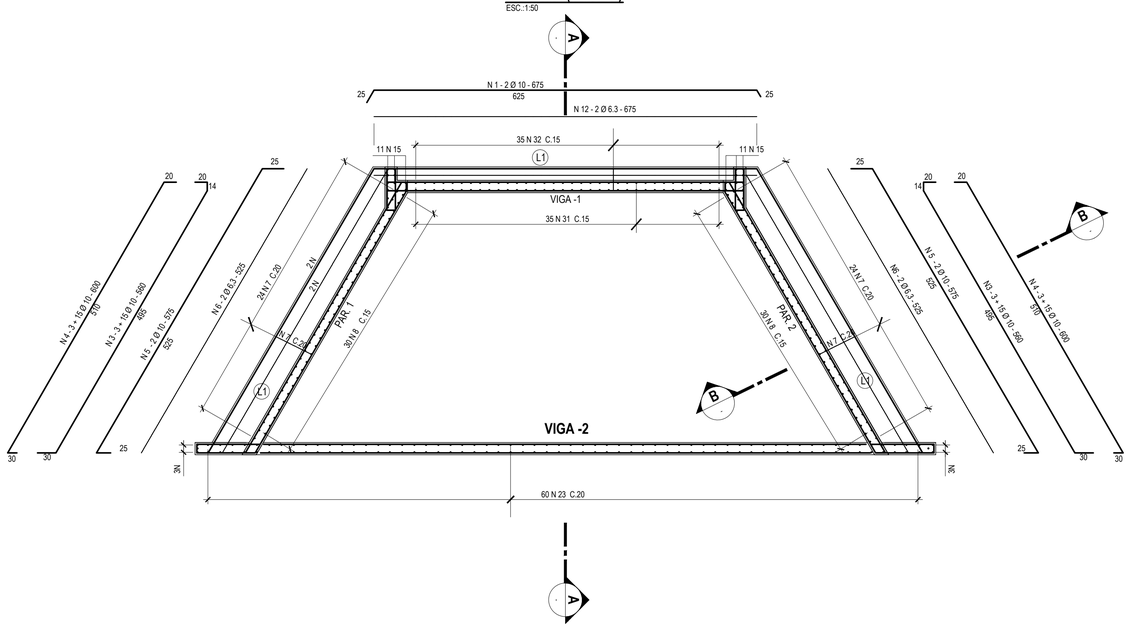

VIGA 1
ESC.:1:50

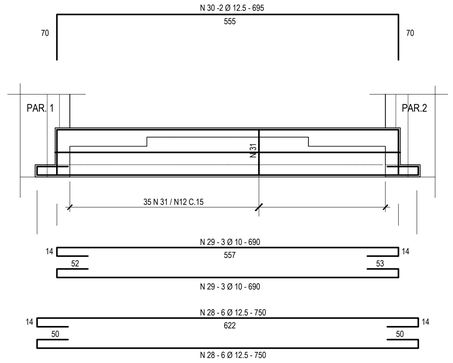

V1-CORTE
ESC.:1:50

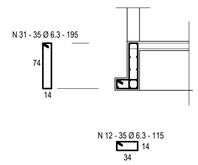

TABELA DE AÇO

N	Ø	Q	COMP. (cm)	COMP. TOTAL (m)
1	10	2	675	14
2	6.3	2	675	14
3	10	36	560	202
4	10	36	600	216
5	10	4	575	23
6	6,3	4	525	21
7	6,3	48	180	86
8	10	24	225	54
9	10	48	160	77
10	12,5	52	595	309
11	12,5	24	var.	72
12	6,3	35	115	40
13	12,5	70	320	224
14	12,5	70	var.	140
15	12,5	22	170	37
16	12,5	22	370	81
17	12,5	4	665	27
18	10	4	470	19
19	12,5	4	800	32
20	10	6	270	16
21	10	3	1000	30
22	12,5	6	1200	72
23	6,3	60	195	117
24	12,5	3	665	20
25	6,3	4	700	28
26	6,3	35	135	47
27	10	2	665	13
28	12,5	12	750	90
29	12,5	6	690	41
30	12,5	2	695	14
31	10	35	195	68
32	6,3	35	115	40
33	10	16	595	71

RESUMO DE AÇO

Ø	kg/m	Comp. Total (m)	Peso(kg)
12,5	0,963	1066,00	1066,00
10	0,617	803,00	505,00
6,3	0,245	267,00	67,00
PESO TOTAL			1638,00 kg

PLANTA - (LAJE 2)
ESC.:1:50

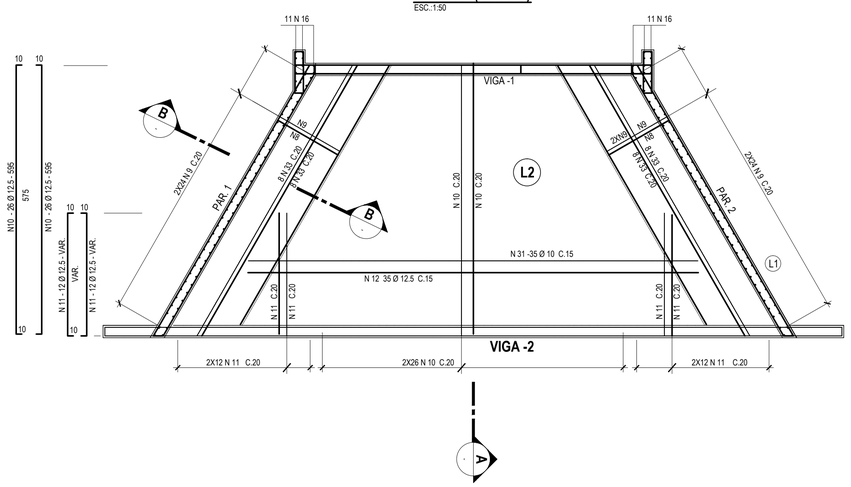

CORTE A-A
ESC.:1:50

PAR. 1 = PAR. 2

CORTE B-B
ESC.:1:50

PAR. 1 = PAR. 2

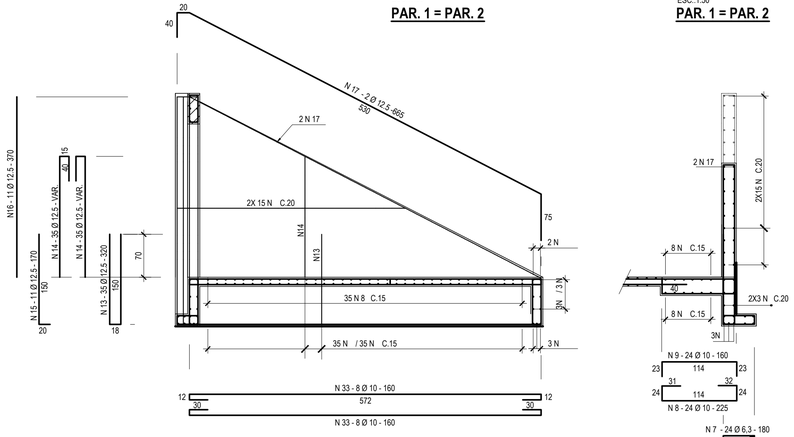

VIGA -2
ESC.:1:50

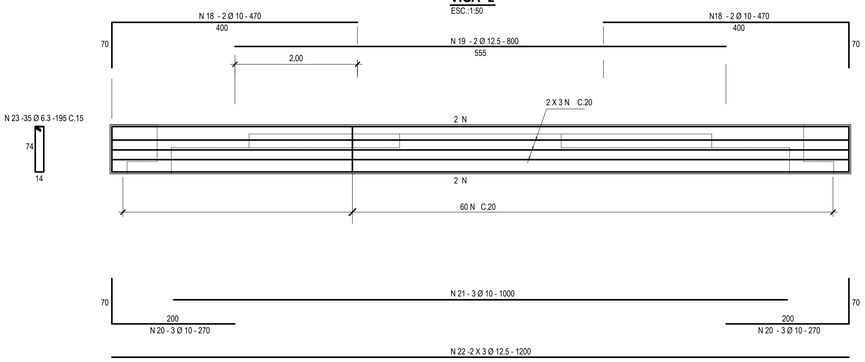

VIGA - 3
ESC.:1:50

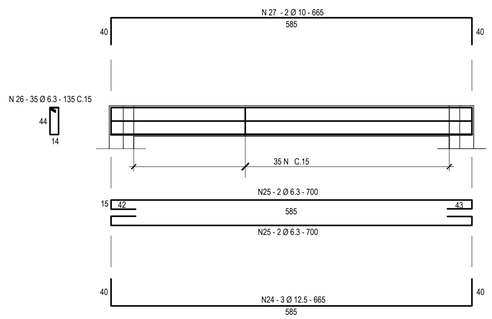

NOTAS:

1 - DIMENSÕES EM CENTIMETRO, EXCETO ONDE INDICADO.

2- PROJETO ELABORADO COM BASE (ADAPTADO) NO ÁLBUM DE PROJETOS-TIPO DE DRENAGEM - 4ª EDIÇÃO - PUBLICAÇÃO IPR-736-DNIT

Rev.	Tipo	Data	Revisado Por	Resp. Técnico	Descrição
0	A	31 / 05 / 17	-	-	EMISSÃO INICIAL

TIPOS DE EMISSÃO: A - Preliminar; B - Para Liberação; C - Para Conhecimento; D - Para Cotação; E - Para Construção; F - Conf. Comprado; E - Conf. Construído; H - Cancelado

Cliente: Governo do Rio de Janeiro — Secretaria do Ambiente — inea instituto estadual do ambiente — Projeto Rios da Serra

*Elaboração do **Projeto Executivo** para as Obras de Controle de Inundação e Recuperação Ambiental dos Rios Príncipe, Imbuí / Paquequer em **Teresópolis** - RJ*

RIO PRÍNCIPE

PROJETO DE MACRODRENAGEM

RESERVATÓRIO LATERAL

PROJETO ESTRUTURAL

ALA DE SAÍDA DA GALERIA DE INTERLIGAÇÃO - DETALHE DAS ARMADURAS

Projetista: COHIDRO consultoria estudos projetos	Responsável Técnico: Wellington Cordeiro Lou, CREA- RJ 22414-D	Projetista: P.Cesar / Desenhista: P.Cesar	Revisão: 0 / Data: -
Nº Projeto: 0513			
Verificado	Aprovado	Coordenador	ESCALA: INDICADA
Folha: 04/04			
Nº Desenho: **DE-0513**-0406-1205-010-REV. 0	Nº inea: **DRM BH00-PTR TPR CHD E 090 DE**		