BUEIRO TUBULAR SIMPLES - FORMAS

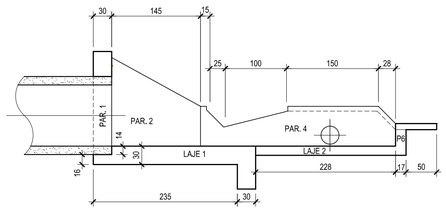

CORTE A-A
ESC.:1:50

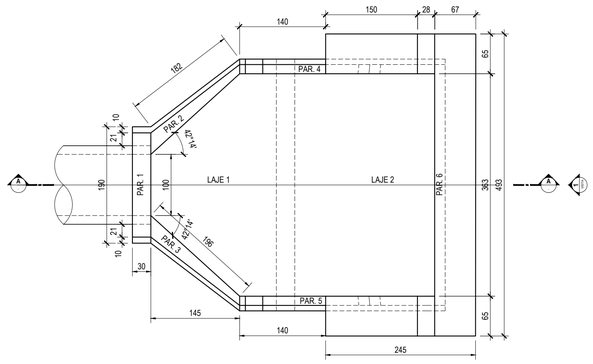

BUEIRO TUBULAR SIMPLES
PLANTA
ESC.:1:50

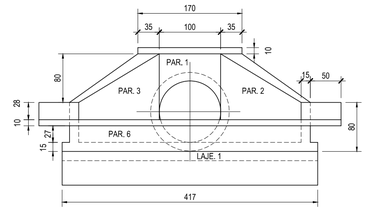

VISTA FRONTAL - 1
ESC.:1:50

TABELA DE AÇO

N	Ø	Q	COMP. (cm)	COMP. TOTAL (m)
1	10	4	249	9,96
2	10	4	252	10.08
3	10	4	40	1,60
4	10	4	182	7,28
5	6,3	20	VAR.	22,40
6	6,3	12	VAR.	28,20
7	10	28	VAR.	81,48
8	10	28	366	102,48
9	10	28	VAR.	66,36
10	10	28	284	79,52
11	10	65	94	61,10
12	10	28	120	33,60
13	10	24	VAR.	43,20
14	10	36	VAR.	129,60
15	10	44	VAR.	72,60
16	10	10	409	40,90
17	10	30	423	126,90
18	10	36	VAR.	61,20
19	6,3	15	VAR.	147,00

RESUMO DE AÇO

Ø	kg/m	Comp. Total (m)	Peso(kg)
6,3	0,245	197,60	48,00
10	0,617	927,86	572,00
PESO TOTAL			620,00 kg

BUEIRO TUBULAR SIMPLES - ARMADURAS

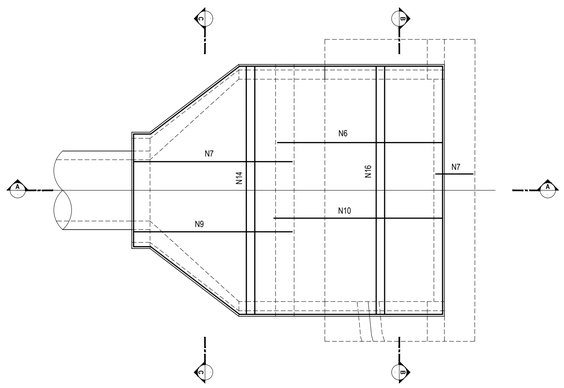

BUEIRO TUBULAR SIMPLES
PLANTA
ESC.:1:50

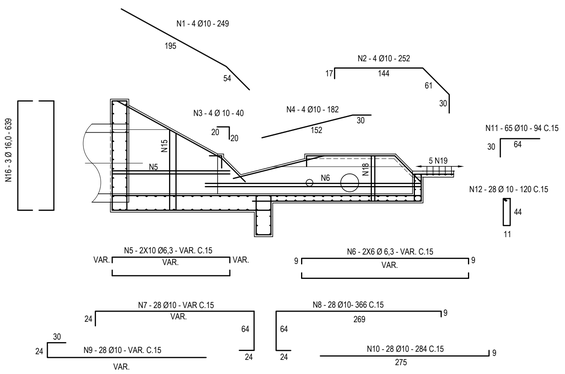

CORTE A-A
ESC.:1:50

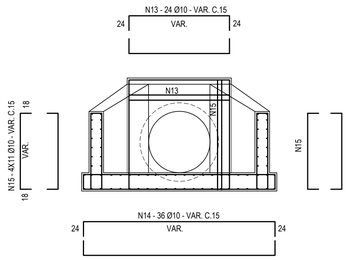

CORTE C-C / DETALHES DAS PAREDES 1, 2 e 3
ESC.:1:50

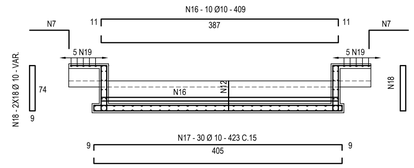

CORTE B-B / DETALHES DAS PAREDES 4, 5 e 6
ESC.:1:50

NOTAS:

1 - DIMENSÕES EM CENTIMETRO, EXCETO ONDE INDICADO.
1 - CONCRETO COM fck > 20 MPa.
3 - REVESTIMENTO: ARGAMASSA DE CIMENTO E AREIA (1:3).
4 - PROJETO ELABORADO COM BASE (ADAPTADO) NO ÁLBUM DE PROJETOS-TIPO DE DRENAGEM - 4º EDIÇÃO - PUBLICAÇÃO IPR-736-DNIT

Rev.	Tipo	Data	Revisado Por	Resp. Técnico	Descrição
0	A	31 / 05 / 17	-	-	EMISSÃO INICIAL

TIPOS DE EMISSÃO: A - Preliminar | B - Para Liberação | C - Para Conhecimento | D - Para Cotação | E - Para Construção | F - Conf. Comprado | E - Conf. Construído | H - Cancelado

Cliente: GOVERNO DO Rio de Janeiro — Secretaria do Ambiente — inea instituto estadual do ambiente — Projeto Rios da Serra TRABALHO SOCIAL

*Elaboração do **Projeto Executivo** para as Obras de Controle de Inundação e Recuperação Ambiental dos Rios Príncipe, Imbuí / Paquequer em **Teresópolis** - RJ*

RIO PRÍNCIPE

PROJETO DE MACRODRENAGEM
RESERVATÓRIO LATERAL
PROJETO ESTRUTURAL
BUEIRO TUBULAR SIMPLES - FORMA E ARMADURA- PLANTAS, CORTES E VISTAS

Projetista: COHIDRO consultoria estudos projetos	Responsável técnico: Wellington Coimbra Lou, CREA- RJ 22414-D	Projetista: - / Desenhista: -	Revisão: 0 / Nº Projeto: 0513
Verificado	Aprovado	Coordenador	Data: 31 / 05 / 17 / ESCALA: INDICADA / Folha: 01/01
Nº Desenho: DE-0513-0406-1205-011-REV.0	Nº inea: DRM BH00-PTR TPR CHD K 091 DE		