ASFALTO

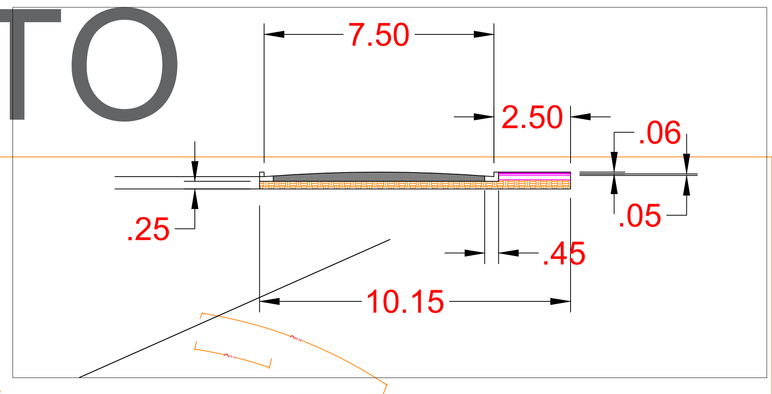

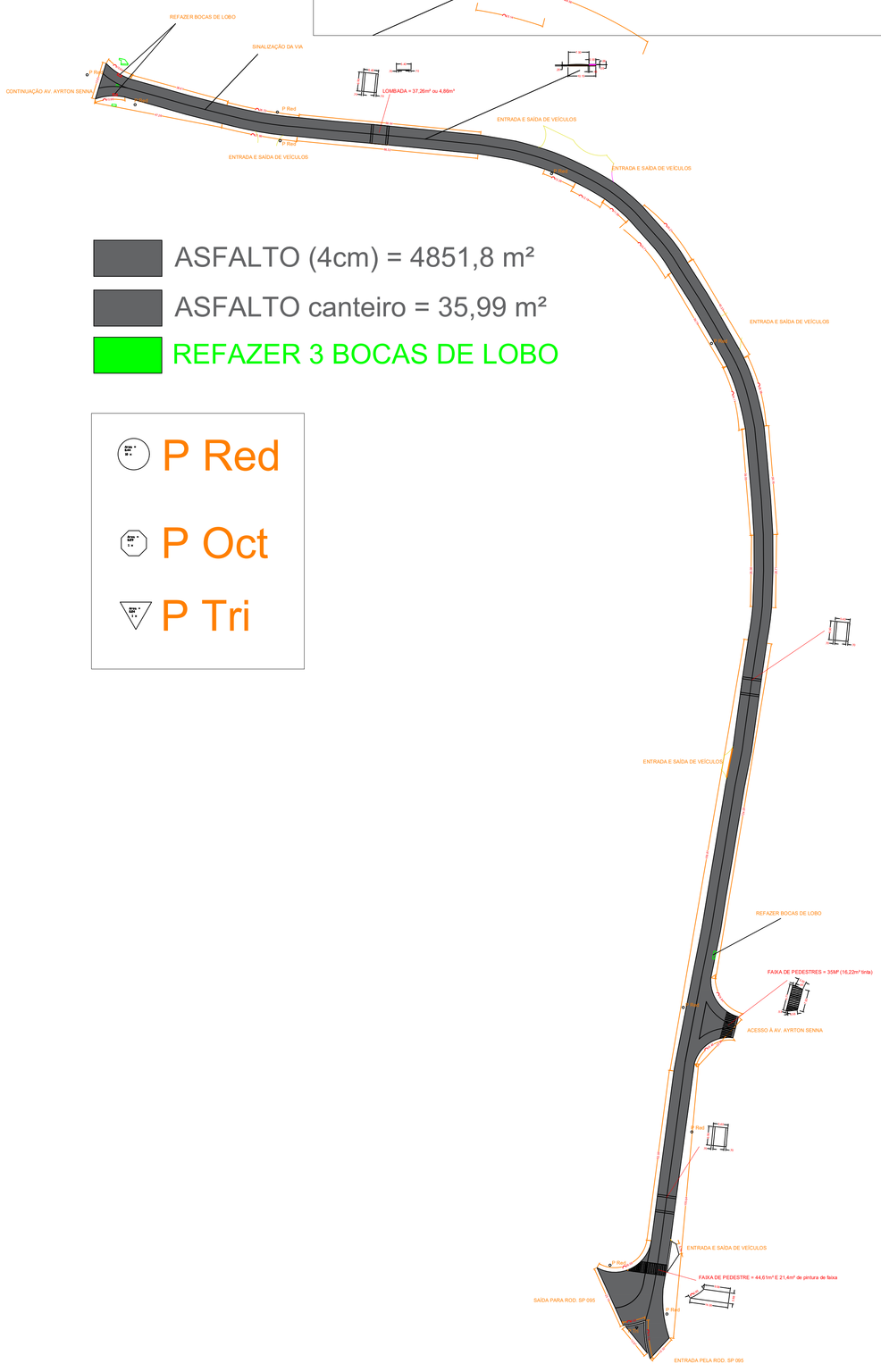

PREFEITURA DE AMPARO
ESTÂNCIA HIDROMINERAL

LOCAL: AV. AYRTON SENNA			CONJUNTO: ENG
PROJETO: PAVIMENTAÇÃO AV. AYRTON SENNA			FOLHA: 1 / 7
ENDEREÇO: AMPARO - SP			ESCALA: 1 / 1000
ASSUNTO: LEVANTAMENTO DE ÁREAS			
ÁREAS	EXISTENTE: -	CONSTRUIR: -	TOTAL: -
APROVAÇÃO	AUTOR DO PROJETO: -	APROVAÇÃO	APROVAÇÃO
SECRETARIA MUNICIPAL DE DESENV. URBANO: Eng. Aloísio Benedito Grossoni			
SECRETARIA MUNICIPAL SECRETARIA MUNICIPAL DE DESENVOLVIMENTO URBANO	ART: -		
DESENHO: -	DATA: -	LEVANTAMENTO TOPOGRAFICO	
ARQUIVO:	ANO - 2022		

N

ALTERAÇÕES DE PROJETO		
Nº 01	---	DATA
Nº 02	---	DATA
Nº 03	---	DATA
Nº 04	---	DATA

Assinado digitalmente por ANDREAS KOBERLE. Data: 23/04/24 16:13
Código: 8b6d1c2e-d9ff-44a0-92a2-ba5c2172c057