ESCOLA DE CAMPO
E.M.E.I.E.F. IVAN INÁCIO DE OLIVEIRA ZURITA

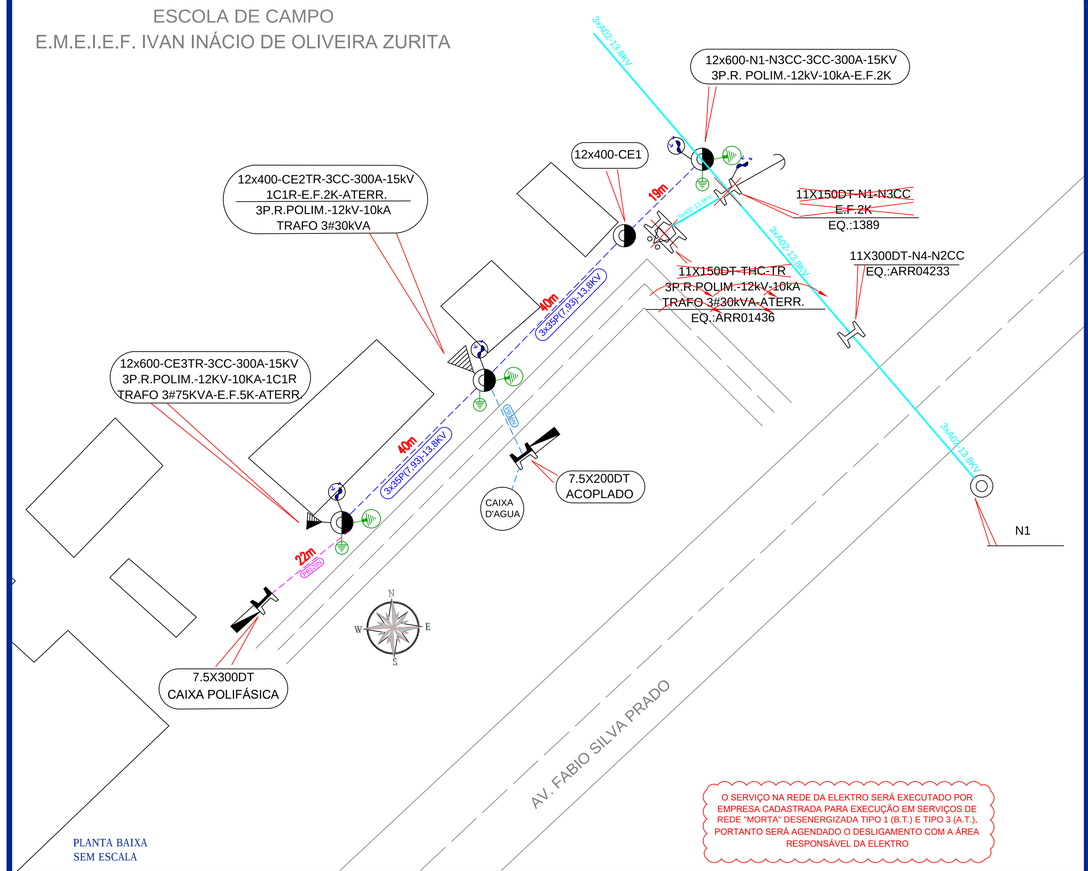

O SERVIÇO NA REDE DA ELEKTRO SERÁ EXECUTADO POR EMPRESA CADASTRADA PARA EXECUÇÃO EM SERVIÇOS DE REDE "MORTA" DESENERGIZADA TIPO 1 (B.T.) E TIPO 3 (A.T.), PORTANTO SERÁ AGENDADO O DESLIGAMENTO COM A ÁREA RESPONSÁVEL DA ELEKTRO

PLANTA BAIXA
SEM ESCALA

DETALHE CONSTRUTIVO DO POSTE DO TRANSFORMADOR

ESCALA 1:50

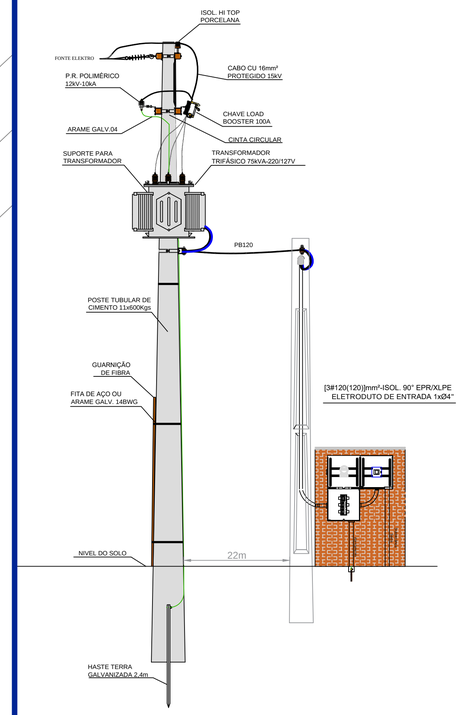

DETALHE INTERNO DA MEDIÇÃO

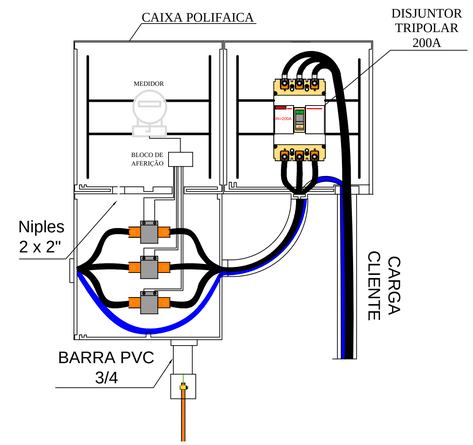

NOTAS:

1 - OS MATERIAIS E EQUIPAMENTOS DEVEM ESTAR DE ACORDO COM AS PADRONIZAÇÕES DEFINIDAS NA NORMA ND.01.
2 - OS ELETRODUTOS DEVEM SER DE AÇO GALVANIZADO TIPO PESADO OU DE PVC TIPO RÍGIDO OU TIPO PEAD (KANADUTO SW).
3 - TODAS AS PARTES METÁLICAS DA ESTRUTURA DEVEM SER ATERRADAS, INCLUSIVE O TANQUE E O BORNE NEUTRO DO TRANSFORMADOR.
4 - O SISTEMA DE ATERRAMENTO DEVE SER EXECUTADO CONFORME ITEM 6.9.9 NORMA ND.20.
5 - AS CAIXA DE MEDIÇÃO DEVERÃO SER EXTERNAS.
6 - O SERVIÇO NA REDE DA ELEKTRO SERÁ EXECUTADO POR EMPRESA CADASTRADA PARA EXECUÇÃO EM SERVIÇOS DE REDE "MORTA" DESENERGIZADA TIPO 1 (B.T.) E TIPO 3 (A.T.), PORTANTO SERÁ AGENDADO O DESLIGAMENTO COM A ÁREA RESPONSÁVEL DA ELEKTRO.
7 - CONFORME ANALISADO NO LOCAL NO PONTO 02 SERÃO SUBSTITUÍDAS AS CRUZETAS DE MADEIRA POR POLIPROPILENO.

LOCALIZAÇÃO
SEM ESCALA

DETALHE CONSTRUTIVO DA BASE PARA CAIXA DE MEDIÇÃO

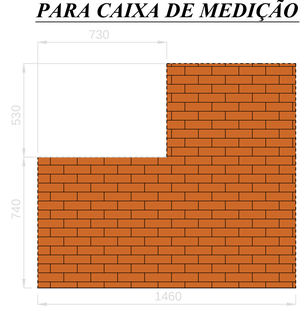

DETALHE CONSTRUTIVO DA CAIXA DE MEDIÇÃO

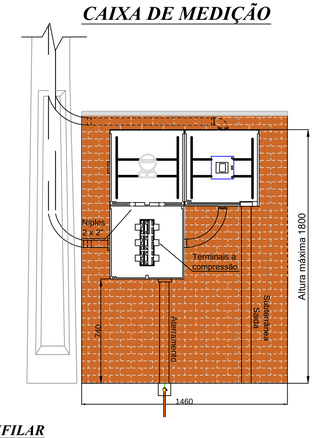

DIAGRAMA UNIFILAR

SEM ESCALA

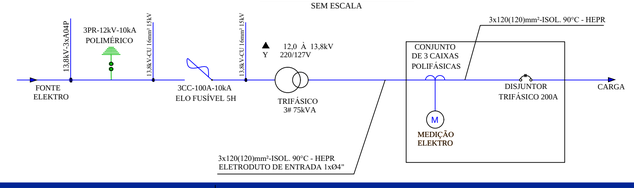

Prefeitura de Araras
ADMINISTRAÇÃO IRINEU NORIVAL MARRETTO / ELAINE MARIA F DA SILVA BRAMBILLA

OBJETO:
ENTRADA DE ENERGIA - ESCOLA DO CAMPO

LOCAL:
MUNICÍPIO DE ARARAS

TÍTULO:
PROJETO ELÉTRICO

MODIFICAÇÕES:	DATA:

SECRETARIA MUNICIPAL DE PLANEJAMENTO, GESTÃO E MOBILIDADE
planejamento@araras.gov.br - (19) 3547 3053

SECRETÁRIO: ENG BENEDITO APARECIDO BORDINI

DATA: JANEIRO 2025

ESCALAS: INDICADAS

FOLHA: 1/1