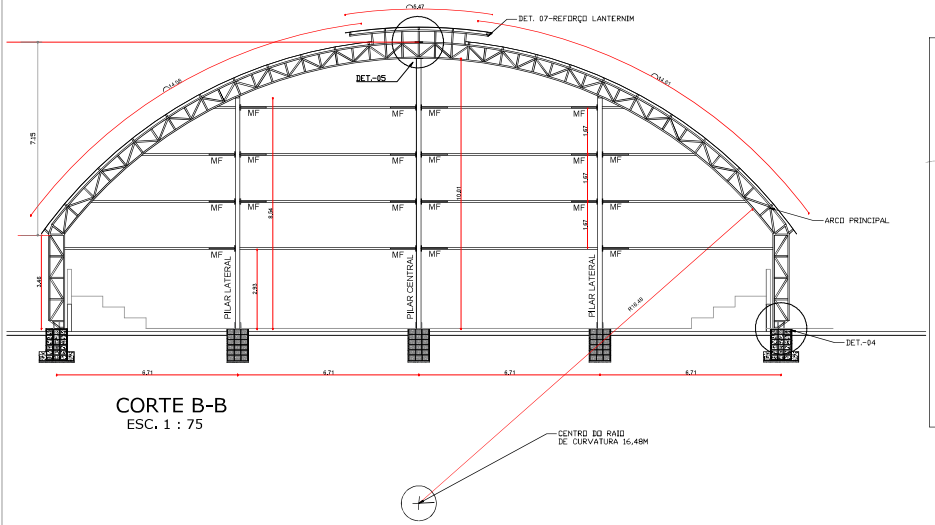

CORTE B-B
ESC. 1 : 75

DET. 07 - REFORÇO DO PERFIL DO LANTERNIM
ESC. 1 / 25

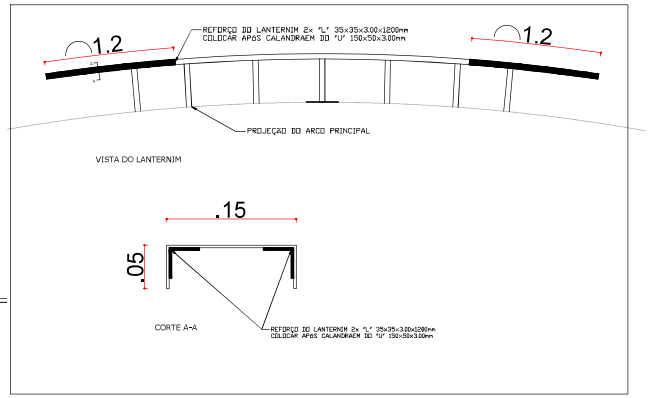

RELAÇÃO DE MATERIAIS - QUANTIDADE

	DENOMINAÇÃO	BITOLA	QUANTIDADE	PESO (kg)
01.	Chumbador	ϕ¾" roscada aço SAE 1020	68,00m	151,00
02.	Chapa do apoio inferior(olhão)	Chapa 9mm x 300x320 (62,2KG/M²)	6 peças	35,82
03.	Chapa do apoio inferior(tesouras)	Chapa 9mm x 320x400 (62,2KG/M²)	14 peças	111,46
04.	Cantoneira do apoio inferior(olhão)	L 3"x3"x¼" laminada (7,28KG/M)	2,40m	17,47
05.	Cantoneira do apoio inferior(tesouras)	L 3"x3"x¼" laminada (7,28KG/M)	9,80m	71,34
06.	Banzos do arco	U 150x32x3,35 (5,36KG/M)	522,00m	2.798,00
07.	Montante e diagonal do arco	L 35x35x3,00 (1,53KG/M)	1200,00m	1836,00
08.	Presilhas do arco	L 25x25x2,25	48,00m	89,13
09	Reforço de emenda central do arco	Chapa 9mm x 140x200 (62,2KG/M²)	14 peças	24,38
10.	Lanterim (banzos)	U 150x50x3,00 (5,71KG/M)	60,00m	342,72
11.	Lanterim (reforço do banzo)	L 35x35x3,00 (1,53KG/M)	36,00m	55,08
12.	Banzo do pilar do olhão	U 130x50x2,65 (4,52KG/M)	120,00m	542,40
13.	Montante e diagonal do pilar do olhão	L 35x35x2,25	270,00m	318,33
14.	Apoio das longarinas nos olhãos	Chapa 9mm x 100x150 (37,3KG/M²)	48 peças	26,85
15.	Longarinas nos olhãos	Cartola 10x40x20x2,00(90 é altura)	150m	585,60
16.	Terças da cobertura e banzo da VR	Cartola 10x40x20x2,00(70 é altura)	840,00m	2741,76
17	Diagonais da VR da cobertura	U 32x32x2,00	108,00m	138,24
18	Mão-francesa	U 32x32x2,00	294 m	376,32
19.	Diagonal rígida das terças extremas	L 35x35x2,25	48m	56,59
20	Contravento	ϕ½" Aço SAE 1020	186,00 m	184,14
21.	Contravento	ϕ½" roscada	10m	9,90
22.	Contravento	L 3"x3"x¼" laminada	4,8	35,71
				10.548,24

21. Telhas de aço, ondulado na cobertura, altura 17mm, espessura 0,43mm, galvanizada, pintura eletrostática conforme cores no projeto. Quantidade = 1,396,20 m²
22. Telhas de aço, ondulado no fechamento lateral, altura 17mm, espessura 0,43mm, galvanizada, pintura eletrostática conforme cores no projeto. Quantidade = 340,34 m²
23. Parafuso autoestanqueante ϕ½"x¾" com uma arruela de aço e uma de neoprene. Quantidade = 4500 peças.

PESO = 10.573,80KG + 3% PERDAS = 10.890,81KG

HISTÓRICO DE REVISÃO: R00

00 - EMISSÃO INICIAL

QUADRO DE REVISÕES

REVISÃO	DATA	MOTIVAÇÃO	SOLICITANTE	CONTEÚDO	AUTOR
R00					

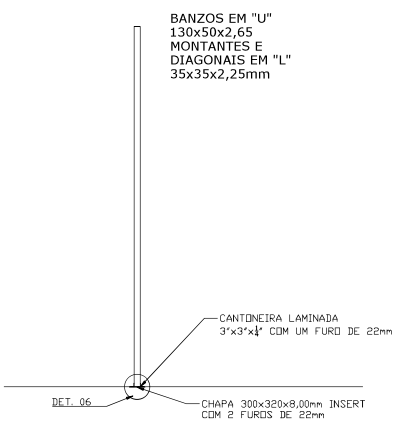

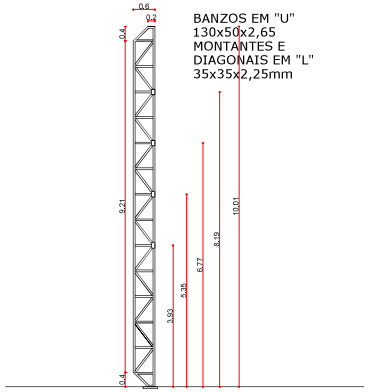

PILAR CENTRAL
ESC. 1 : 75

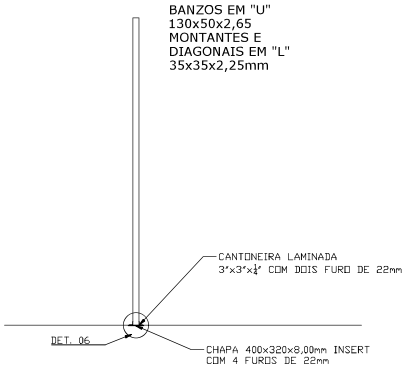

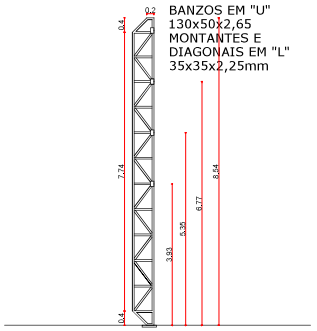

PILAR LATERAL
ESC. 1 : 75

DET. 06
ESC. 1 / 10

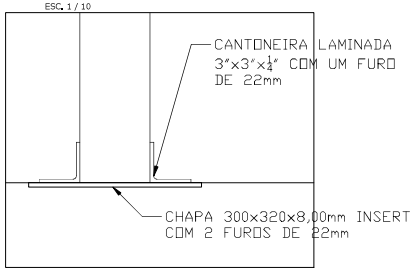

DET. 05 - EMENDA CENTRAL DO ARCO
ESC. 1 / 25

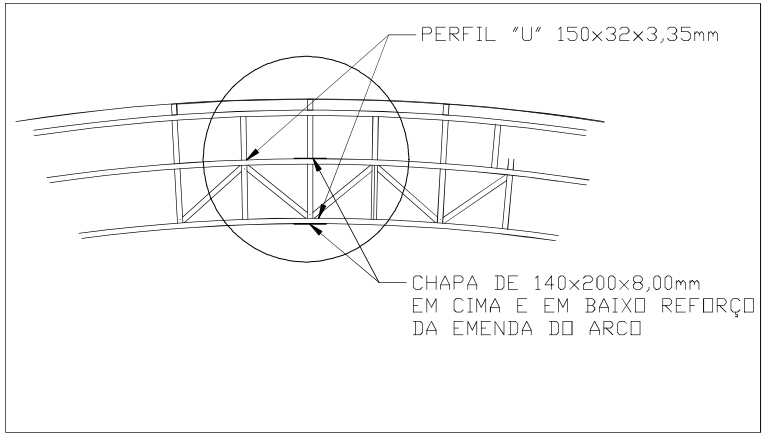

DET. 04 - APOIO INFERIOR DO ARCO
ESC. 1 / 25

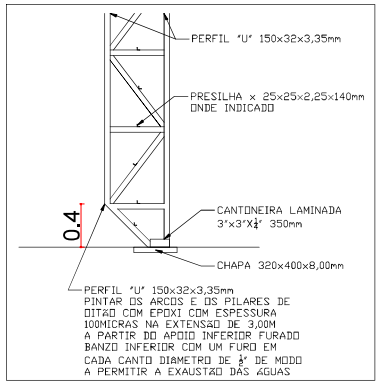

DETALHE FURAÇÃO DE CHAPAS E CANTONEIRAS
PARA RECEBER FURAÇÃO PARAFUSO ¾" CHUMBADORES

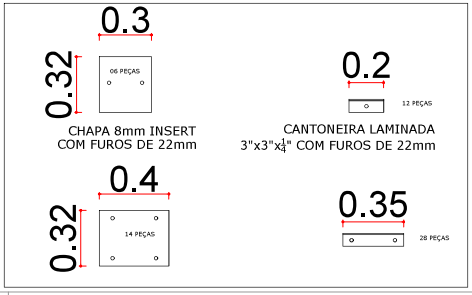

APROVAÇÃO DE PROJETO:

GERÊNCIA DE PROJETOS DE IMPLANTAÇÃO

SECRETARIA EXECUTIVA DE PLANEJAMENTO E PROJETOS HABITACIONAIS

PROJETO EST. METÁLICA
JESÚPOLIS .

ENDEREÇO DA OBRA: RUA QUINTINO LEITE DE BESSA ESQ. C/ RUA JOSÉ E RUA SIMÃO PEDRO, SETOR VISTA BELA JESÚPOLIS - GO

PROPRIETÁRIO:

PREFEITURA MUNICIPAL DE JESÚPOLIS - GO
CNPJ: 01.274.240/0001-47

AUTOR DO PROJETO: PAULO HENRIQUE ROCHFILD RODRIGUES PERE|RA:02963653190 Assinado de forma digital por PAULO HENRIQUE ROCHFILD RODRIGUES PERE|RA:02963653190 Dados: 2025.11.04 14:10:23 -03'00'

ENGº CIVIL PAULO HENRIQUE ROCHFILD R. PEREIRA
CREA: 102161806-3 / GO

COBERTURA DE QUADRA

CONTEÚDO: **CORTE B-B**
DETALHES

COORDENADAS:	DESENHO:	ESCALA:	FOLHA:
-15,954600 -49,373447	E.P.P.	INDICADA	2/2
ÁREA CONSTRUÍDA: 1,014,12 m²	PROGRAMA: CAD - 2021 / DATA: SET/2025	FORMATO: A1 (841x594mm)	

IMPORTANTE: ANTES DA EXECUÇÃO, VERIFICAR A COMPATIBILIDADE COM PROJETOS COMPLEMENTARES.