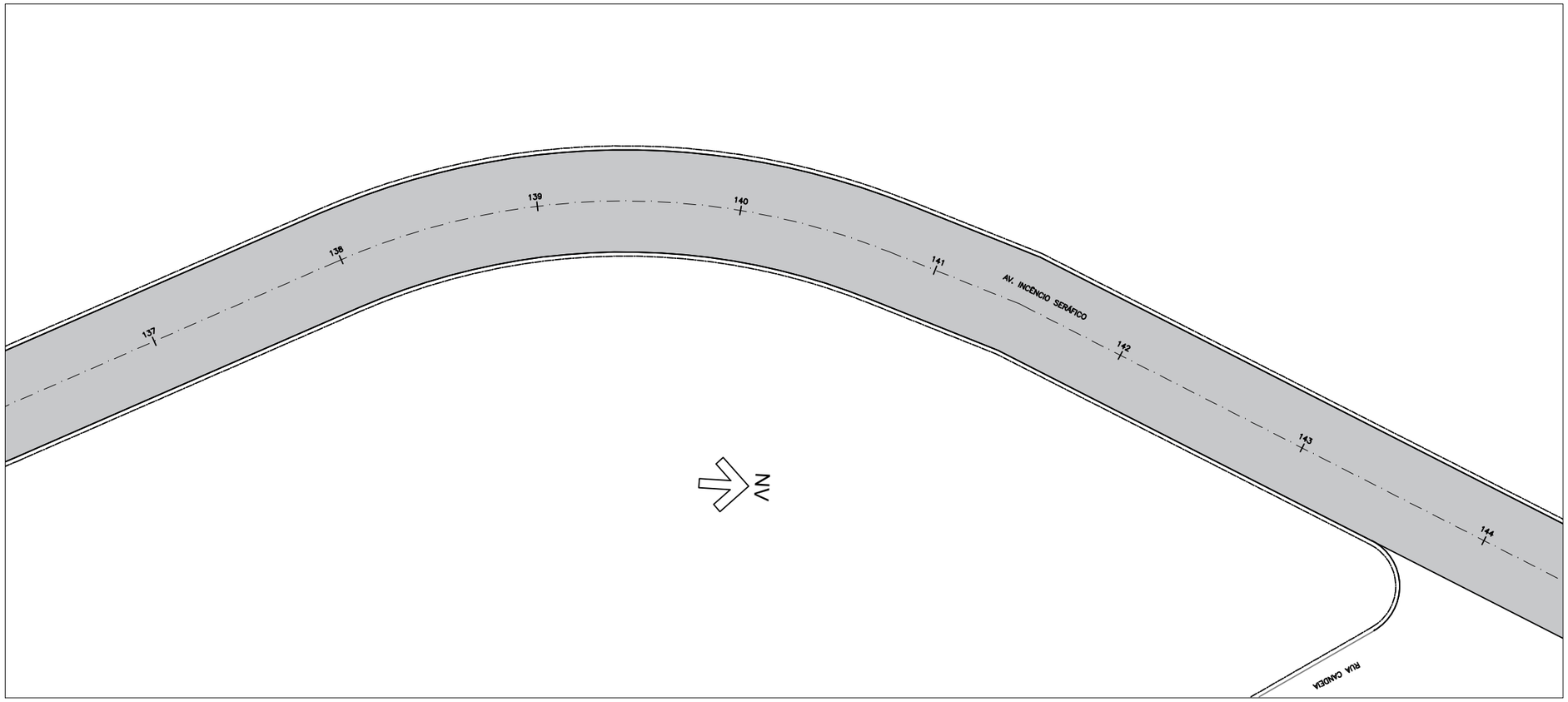

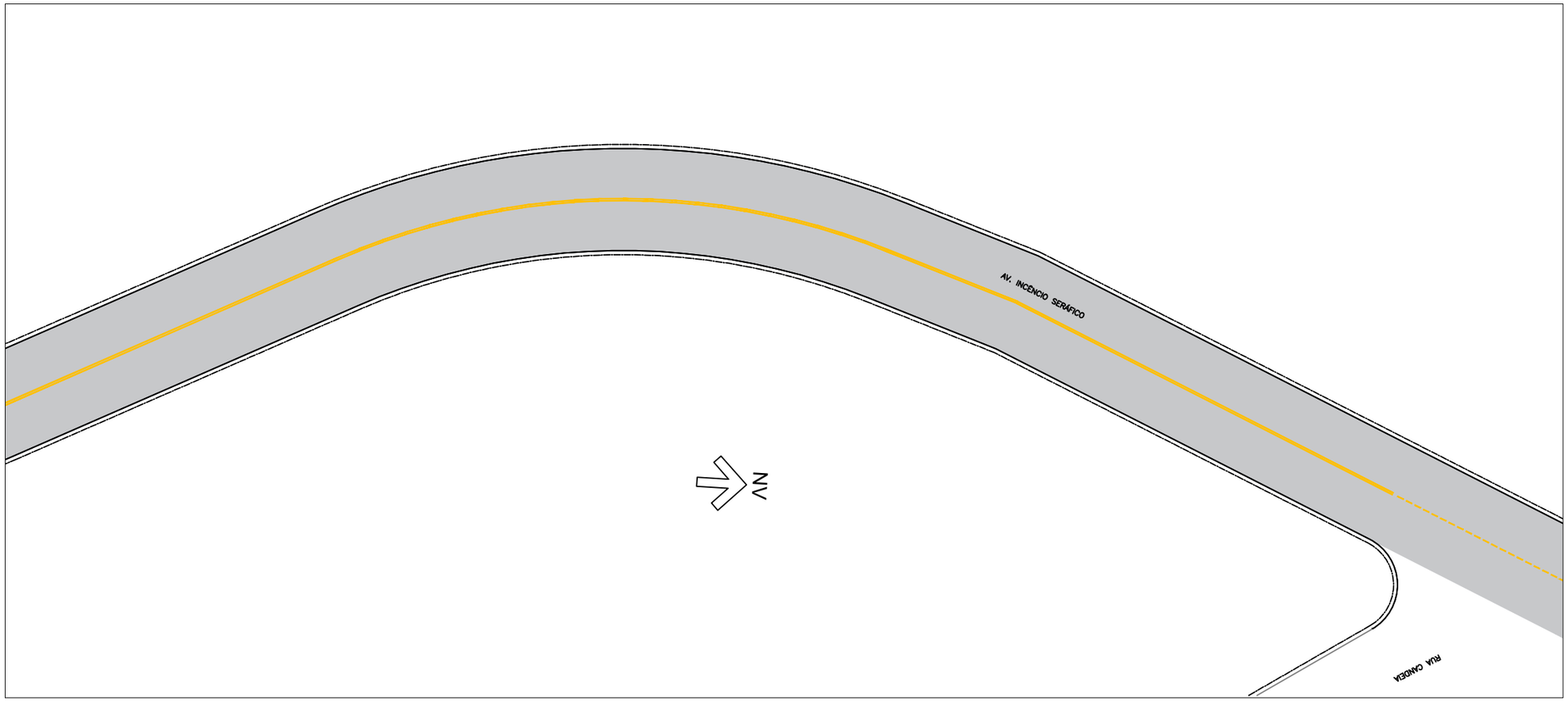

NOTAS:

1– COTAS MEDIDAS E DIMENSÕES ESTÃO EM METRO, EXCETO ONDE INDICADO;

2– PARA DETALHES DE PAVIMENTAÇÃO E SINALIZAÇÃO VER FOLHA À PARTE.

0 1 2 — EIXO ESTAQUEADO

ÁREA DE RECAPEAMENTO ASFÁLTICO

ÁREA DE REFORÇO DE PAVIMENTO ASFÁLTICO

LEVANTAMENTO DE TAMPA DE PV

SARJETÃO

REVISÃO	DATA	NATUREZA	EXEC.	VERIF.	APROV.
00	FEV/2024	EMISSÃO INICIAL	SUELLEN	SANDRA	FAUSTO

PREFEITURA DO MUNICÍPIO DE CARAPICUÍBA

ASSUNTO: PLANTA DE RECUPERAÇÃO DE PAVIMENTO, PARA ATENDIMENTO DA SECRETARIA DE DESENVOLVIMENTO URBANO

TÍTULO: PROJETO DE RECAPEAMENTO ASFÁLTICO E SINALIZAÇÃO VIÁRIA – PLANTA

LOCAL: AV. INCOÊNCIO SERÁFICO

BAIRRO: CONFORME TRECHO INDICADO EM PLANTA

TRECHO: ENTRE A RUA XAPURI E A AV. MIRIAM

AUTOR: KF2 engenharia e consultoria

R00–2125–PAV–01–021–PTA
REV. 00

RESP. TÉCNICO: FAUSTO BATISTA — CREA: 0682525642 — ART: 28027230221250638

Nº PROCESSO: 29200/21	ESCALA: 1:250	DATA: SET/2026	FOLHA: 21/47
Nº CONTRATO: 81/21	ARQUIVO DIGITAL: R00–2125–PAV–01–001–PTA.dwg		

PROJETISTA: SUÉLLEN SOARES LEITE
DESENHISTA: SUÉLLEN SOARES LEITE
VERIFICAÇÃO: SANDRA MAYUMI MISHIMA
APROVAÇÃO: FAUSTO BATISTA
RESP. TÉCNICO: FAUSTO BATISTA

ESTE DESENHO É PROPRIEDADE DA PREFEITURA DO MUNICÍPIO DE CARAPICUÍBA E SEU CONTEÚDO NÃO PODE SER COPIADO OU REPRODUZIDO SEM A AUTORIZAÇÃO E APROVAÇÃO DESTE DOCUMENTO NÃO EXIME A PROJETISTA DE SUA RESPONSABILIDADE SOBRE O MESMO.