PREFEITURA MUNICIPAL DE PINDORAMA SP

MEMORIAL DESCRITIVO

TÍTULO DO PROJETO: CONSTRUÇÃO DE CARNEIRAS

CONSTRUÇÃO DE CARNEIRAS

Limpeza manual do terreno, inclusive troncos até 5 cm de diâmetro, com caminhão à disposição dentro da obra, até o raio de 1 km
02.09.030

1) Será medido pela área real do terreno, onde ocorrer a limpeza manual de vegetação (m²).
2) O item remunera o fornecimento de caminhão basculante, a mão de obra necessária e ferramentas auxiliares para a execução dos serviços executados manualmente com auxílio de ferramental apropriado para a roçada, derrubada de árvores e arbustos, destocamento, fragmentação de galhos e troncos, empilhamento e transporte, abrangendo: a remoção de vegetação, árvores e arbustos com diâmetro do tronco até 5 cm, medidos na altura de 1 m do solo,capim. etc.; arrancamento e remoção de tocos, raízes e troncos; raspagem manual da camada de solo vegetal na espessura mínima de 15 cm; carga manual; e o transporte, interno na obra, num raio de um quilômetro.

02.10.020 Locação de obra de edificação

1) Será medido pela área de obra locada, aferida entre os eixos de fundação e acrescentando-se
0,50 m, a partir do eixo, para o lado externo (m²).
2) O item remunera o fornecimento de materiais, acessórios para fixação e a mão-de-obra necessária para execução de locação de obra compreendendo locação de estacas, eixos principais, paredes, etc; com pontaletes de 3 x 3 e tábuas de 1 x 12; ambos em madeira Erisma uncinatum (conhecido como Quarubarana ou Cedrinho), ou Qualea spp (conhecida como Cambará).

17.01.040 Lastro de concreto impermeabilizado

1) Será medido pelo volume de lastro de concreto executado, nas dimensões especificadas em projeto (m³).
2) O item remunera o fornecimento de cimento, areia, pedra britada nº 1, 2, 3 e 4, hidrófugo tipo vedacit e a mão de obra necessária para o apiloamento do terreno e execução do lastro.

10.02.020 Armadura em tela soldada de aço

1) Será medido pelo peso nominal das telas constantes no projeto de armadura (kg).
2) O item remunera o fornecimento de tela soldada em aço CA-60 ou CA-50, transporte e colocação de telas de qualquer bitola; estão incluídos no item os serviços e materiais secundários como arame, espaçadores, emendas e perdas por desbitolamento, cortes e pontas de transpasse para emendas.

11.03.090 Concreto preparado no local, fck = 20 MPa

1) Será medido pelo volume calculado no projeto de formas, sendo que o volume da interseção dos diversos elementos estruturais deve ser computado uma só vez (m³).
2) O item remunera o fornecimento de betoneira, pedra britada números 1, cimento, areia e a mão de obra necessária para o preparo do concreto, com resistência mínima à compressão de 20 MPa. Norma técnica: NBR 12655.

14.02.030 Alvenaria de elevação de 1/2 tijolo maciço comum

1) Será medido por área de superfície executada, descontando-se todos os vãos (m²).

2) O item remunera o fornecimento de materiais e mão-de-obra necessária para a execução de alvenaria de elevação, confeccionada em tijolo de barro maciço comum de 5,7 x 9 x 19cm; assentada com argamassa mista de cimento, cal hidratada e areia.

17.02.020 Chapisco

1) Será medido pela área revestida com chapisco, não se descontando vãos de até 2,00 m² e não se considerando espaletas. Os vãos acima de 2,00 m² deverão ser deduzidos na totalidade e as espaletas desenvolvidas (m²).
2) O item remunera o fornecimento de cimento, areia e a mão-de-obra necessária para a execução do chapisco.

17.02.220 Reboco

1) Será medido pela área revestida com reboco, não se descontando vãos de até 2,00 m² e não se considerando espaletas. Os vãos acima de 2,00 m² deverão ser deduzidos na totalidade e as espaletas desenvolvidas (m²).
2) O item remunera o fornecimento de cal hidratada, areia e a mão de obra necessária para a execução do reboco.

Pindorama, 04 de Setembro de 2026.

ENGº MARCEL DELLA VALLE
DEPARTAMENTO DE ENGENHARIA E OBRAS
CREA 5063278023

PRODUCED BY AN AUTODESK EDUCATIONAL PRODUCT

PRODUCED BY AN AUTODESK EDUCATIONAL PRODUCT

PRODUCED BY AN AUTODESK EDUCATIONAL PRODUCT

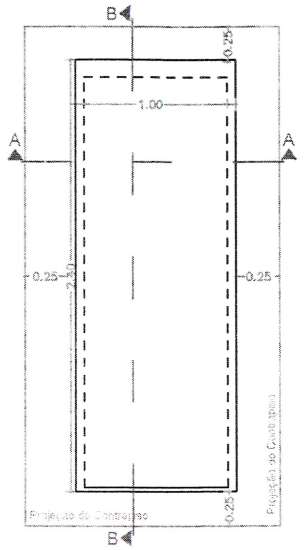

PLANTA
S/ESCALA

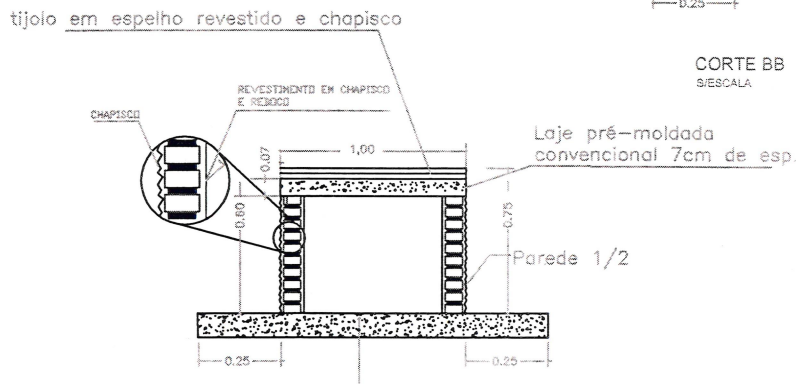

CORTE AA
S/ESCALA

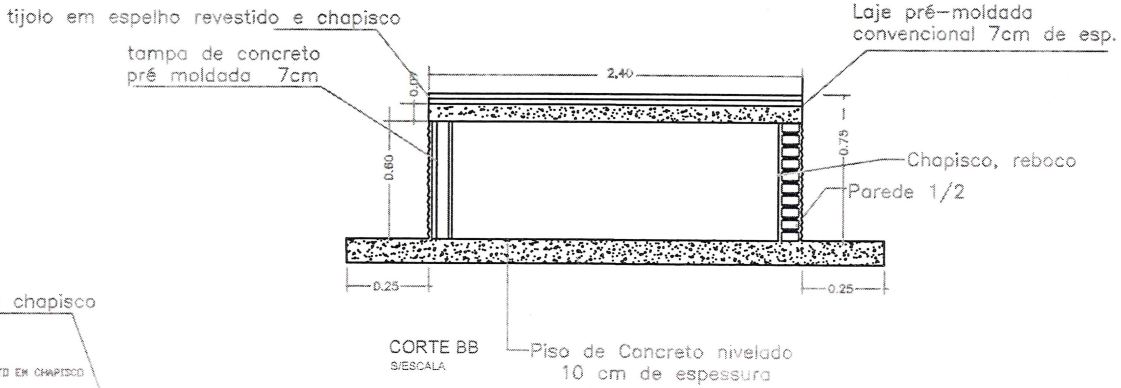

CORTE BB
S/ESCALA

CARNEIRA SIMPLES

PREFEITURA MUNICIPAL
DE PINDORAMA/SP

TITULO : CONSTRUÇÃO DE CARNEIRA SIMPLES
MUNICIPIO DE PINDORAMA /SP

DEPARTAMENTO : ENGENHARIA/OBRAS

Engº Marcel Della Valle
Engenheiro Civil
CREA 5063278023

PRODUCED BY AN AUTODESK EDUCATIONAL PRODUCT

PRODUCED BY AN AUTODESK EDUCATIONAL PRODUCT

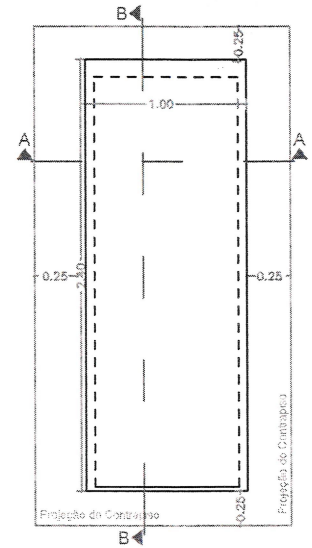

PLANTA
S/ESCALA

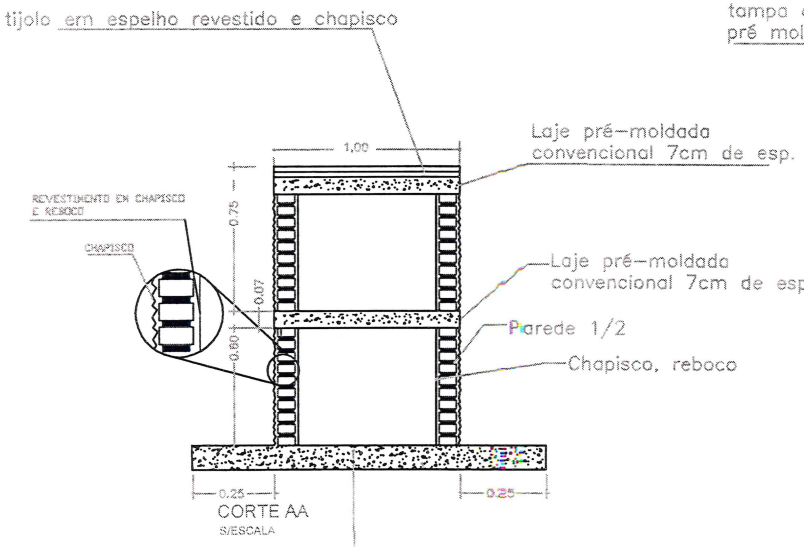

CORTE AA
S/ESCALA

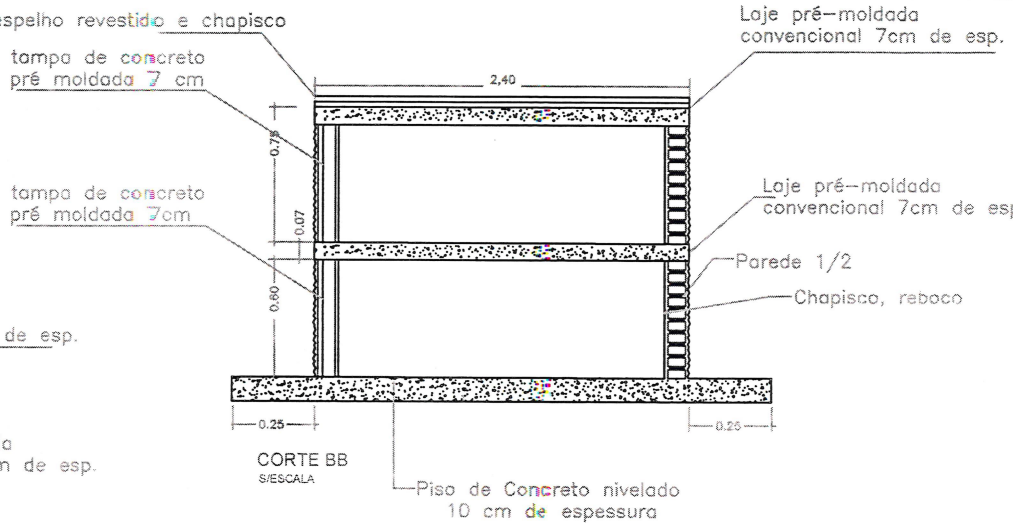

CORTE BB
S/ESCALA

CARNEIRA DUPLA

PREFEITURA MUNICIPAL
DE PINDORAMA/SP

TITULO : CONSTRUÇÃO DE CARNEIRAS DUPLAS
MUNICIPIO DE PINDORAMA /SP

DEPARTAMENTO : ENGENHARIA/OBRAS

Engº Marcel Della Valle
Engenheiro Civil
CREA 5063278023

PRODUCED BY AN AUTODESK EDUCATIONAL PRODUCT
PRODUCED BY AN AUTODESK EDUCATIONAL PRODUCT
PRODUCED BY AN AUTODESK EDUCATIONAL PRODUCT