PM.01 (0.82X2.10m) = 04 unidades

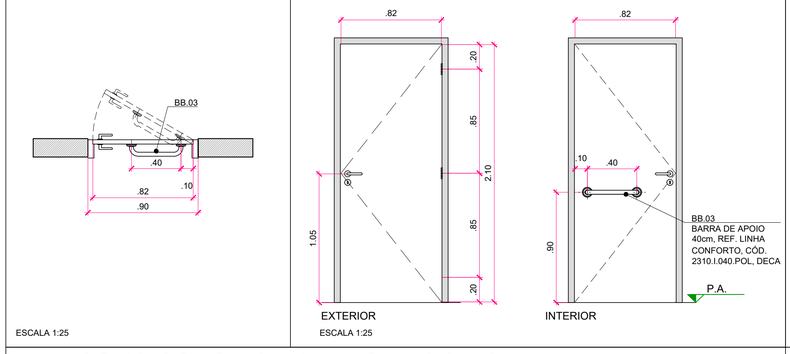

PA.01 (0.90X2.10m) = 01 unidades

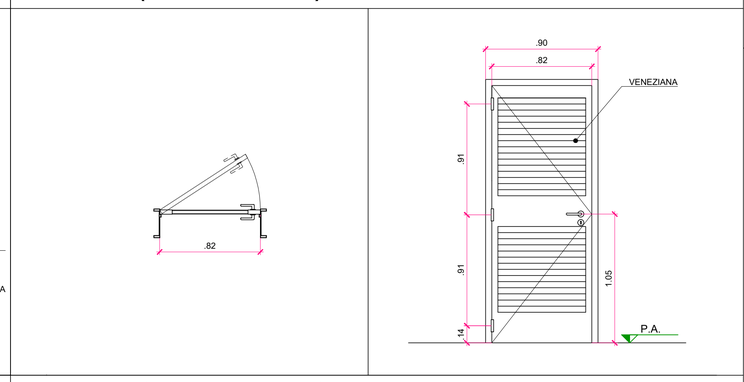

CA.01 (1.25x1.00m) = 08 unidades

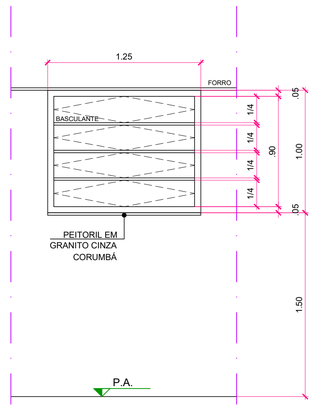

CA.03 (1.25x0.85m) = 05 unidades

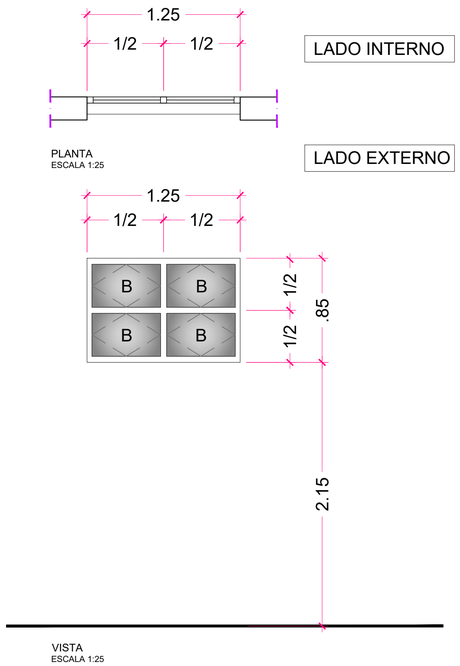

PM.02 (0.92X2.10m) = 12 unidades

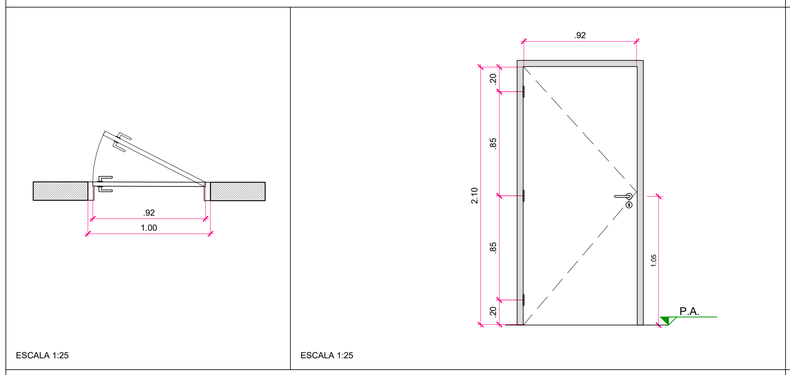

PM.01 (1.27X2.20m) = 02 unidades

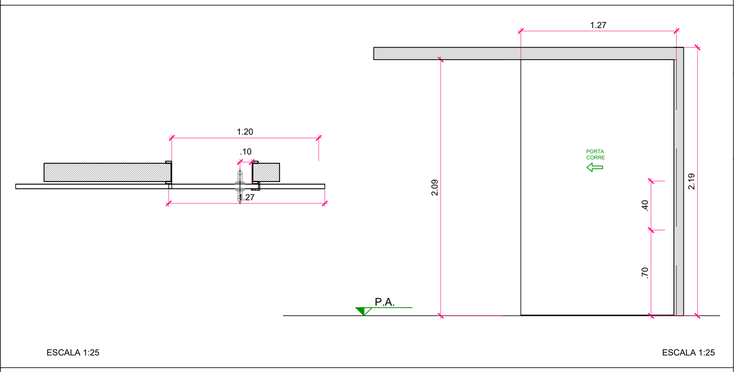

CA.02 (1.50x1.48m) = 04 unidades

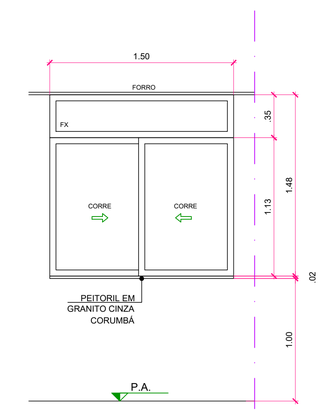

CA.04 (1.80x1.13m) = 03 unidades

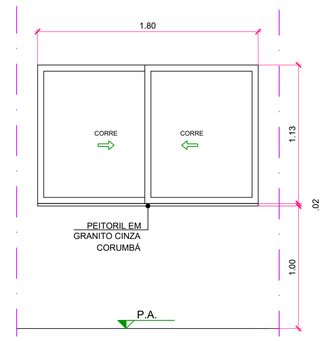

PM.03 (0.82X2.10m) = 13 unidades

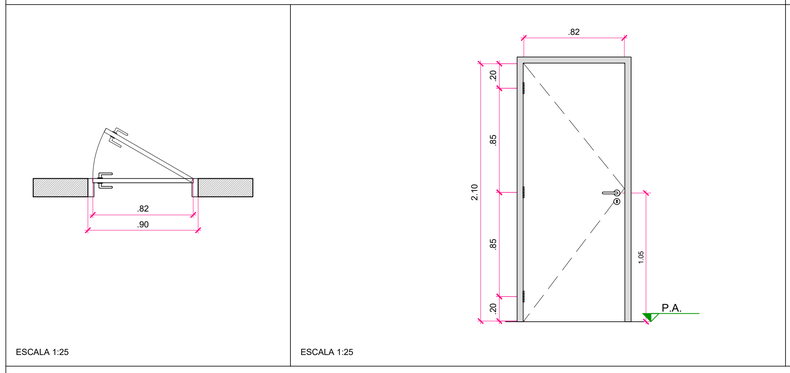

PM.05(0.82X2.10m) = 01 unidade

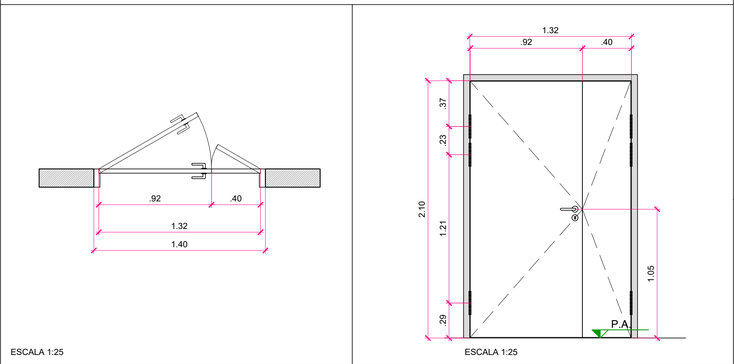

DESCRIÇÃO DE CAIXILHARIA

ESQUADRIAS EM ALUMÍNIO ANODIZADO, COR BRANCO
VERIFICAR NAS AMPLIAÇÕES SE OS VÃOS SERÃO PREENCHIDOS POR:
FX: VIDRO TEMPERADO 8mm, FIXO
FOLHA DE CORRER OU BASCULANTE
DOBRADIÇAS ESPECÍFICAS PARA O SISTEMA DE ABERTURA, EM QUANTIDADE SUFICIENTE DE FORMA A GARANTIR O BOM FUNCIONAMENTO DAS JANELAS
FECHO TIPO GATILHO

DESCRIÇÃO E ESPECIFICAÇÕES DAS PORTAS

ESPECIFICAÇÃO DE PORTAS DE MADEIRA COM OU SEM VISOR

-PORTA DE MADEIRA (E=40MM) COM ENCHIMENTO SARRAFEADO, SEMI-ÔCA, ENCABEÇAMENTO EM TODO O PERÍMETRO, COM TRAVESSAS DE AMARRAÇÃO EMBUTIDAS, REVESTIDA EM AMBAS AS FACES COM PAINEL DE MADEIRA COMPENSADA (E=16mm). ACABAMENTO EM PINTURA TINTA ESMALTE, COR BRANCO

-BATENTE E GUARNIÇÕES EM MADEIRA COM PINTURA EM ESMALTE ACETINADA, COR BRANCO.

-FERRAGENS:
PARA PORTAS DE ABRIR:
CONJUNTO DE FECHADURA, MAÇANETA E ROSETA DO TIPO ALAVANCA, DO TIPO "LA FONTE, LINHA PROFESSIONEL, CONJUNTO 517 N", OU EQUIVALENTE
-FECHADURA DO TIPO "LA FONTE, REF.: INT | ST2 EVO-55", OU EQUIVALENTE
-MAÇANETA EM AÇO INOX, DO TIPO "LA FONTE, REF.: 517", OU EQUIVALENTE
-ROSETA EM AÇO INOX, DO TIPO "LA FONTE, REF.: 308", OU EQUIVALENTE
-CILINDRO DO TIPO "LA FONTE, REF.: ABLOY | ST2 MAX | ST2 5 PINOS (LATÃO)", OU EQUIVALENTE

- 3 DOBRADIÇAS DE 3 1/2" X 3", EM LATÃO CROMADO ACETINADO, DO TIPO "LA FONTE, REFERÊNCIA DOBRADIÇA 90 3 1/2" X 3", OU EQUIVALENTE.
(NOTA: SE A FOLHA TIVER PESO SUPERIOR A 35KG, UTILIZAR 4 DOBRADIÇAS)

-VISOR VIDRO:
VIDRO LISO LAMINADO INCOLOR DE 8 MM.

NOTA: VERIFICAR NO PROJETO DE AR CONDICIONADO E VENTILAÇÃO MECÂNICA A NECESSIDADE DE GRELHAS DE EXAUSTÃO NAS PORTAS DE CADA AMBIENTE.

DESCRIÇÃO E ESPECIFICAÇÕES DE PORTAS DE ALUMÍNIO

- PORTA DE ALUMÍNIO PRÉ-PINTADA EM FÁBRICA. COR: BRANCO
- VENEZIANAS VENTILADAS (PERMANENTES) EM ALUMÍNIO.
- DOBRADIÇAS REFORÇADAS EM ALUMÍNIO.
- MAÇANETA E ESPELHO DA FECHADURA EM ALUMÍNIO. TODAS AS FECHADURAS DEVEM SER MESTRADAS.

OBS: VER INDICAÇÃO DAS ESQUADRIAS NA FOLHA 006 (PISOS)

- DIREITOS AUTORAIS RESERVADOS.
- DEVERÃO SER APROVADOS PELO ARQUITETO TODOS OS DESENHOS DE EXECUÇÃO DOS PROJETOS QUE COMPLEMENTAM O PROJETO DE ARQUITETURA.
- MEDIDAS E NÍVEIS EM METROS.
- VERIFICAR MEDIDAS NA OBRA.
- O VALOR DA COTA PREVALECE SOBRE A ESCALA.
- VER TABELA DE ACABAMENTOS NA FL. 07.

Nº	DESCRIÇÃO	EMISSÃO	PROJETISTA	CÓDIGO	OBJETO
01	-	05.06.2024	Tatiana Jacinto		
REVISÕES				DOCUMENTOS DE REFERÊNCIA	

LOGATTI Engenharia Ltda. - EPP
CNPJ 56.888.142/0001-91
Rua Imaculada Conceição, 1039 - Carmo CEP. 14800-190, Araraquara - SP
Telefone (16) 3332-3416 logattiltda@uol.com.br

PREFEITURA DO MUNICÍPIO DE ARARAQUARA

Projeto	USF - JARDIM DAS HORTÊNCIAS "DR. JOSÉ NIGRO NETO" CER "ANUNCIATA LIA DAVID"	Processo	
Objeto	PROJETO DE REFORMA E AMPLIAÇÃO	Arquivo	
Título	PROJETO EXECUTIVO ESQUADRIAS	Folha nº	07/12
Local	RUA ENGENHEIRO MARCO ANTÔNIO DENTILLO (RUA 1) AVENIDA REMO FRONTAROLLI Nº 999, ESQUINA COM	Data	05.06.24
Código		Escala 1:25	Revisão 01