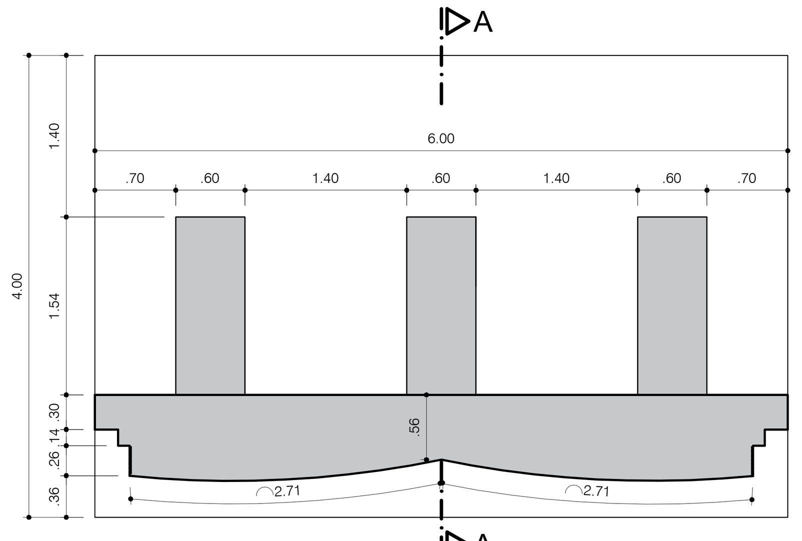

Planta Baixa
Escala 1:50

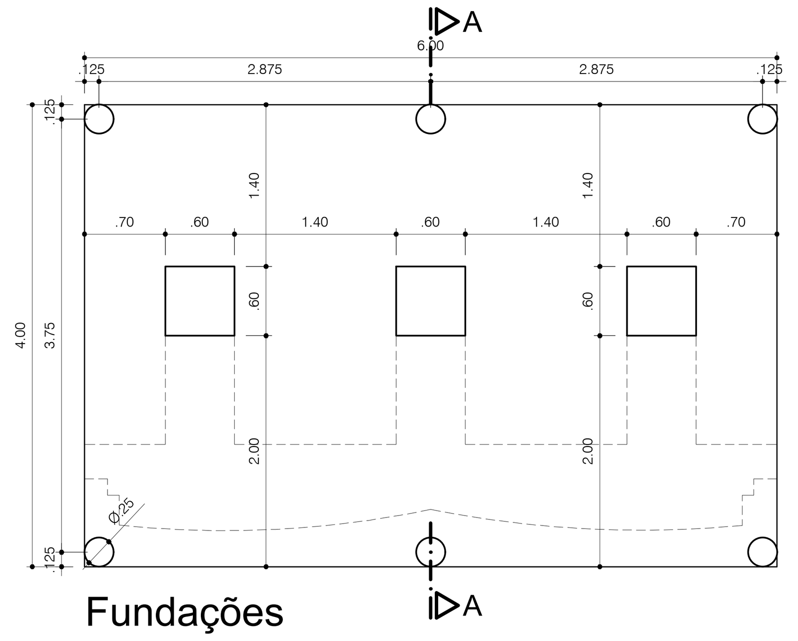

Fundações
Escala 1:50

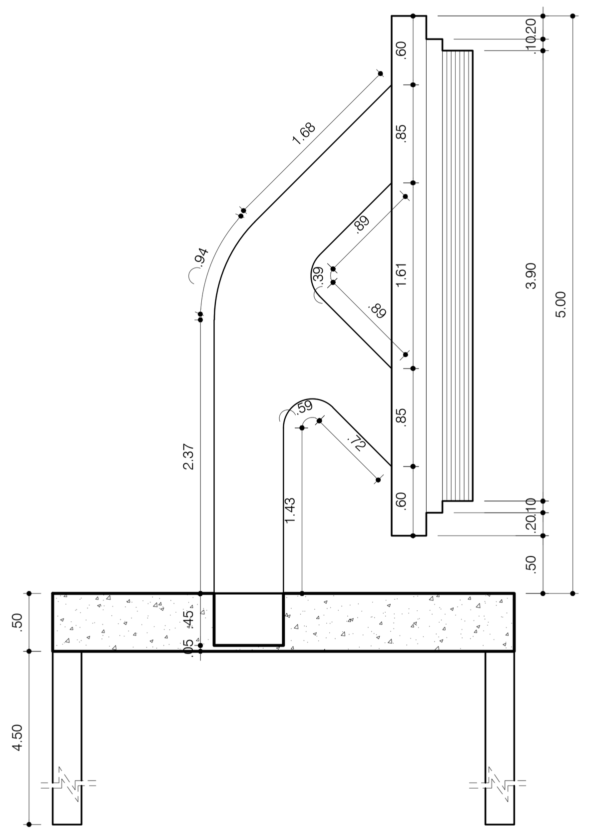

Corte AA
Escala 1:50

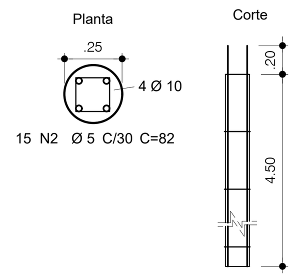

Estacas Armadas Ø25 cm (4x)
Escala 1:25

AÇO	POS	BITOLA	QUANT	COMPRIMENTO UNIT	COMPRIMENTO TOTAL
		mm	und.	cm	cm
Estacas Armadas Ø25 (x6)					
50A	1	10	4	450	10800
60A	2	5	15	82	7380

RESUMO DE AÇO

AÇO	BITOLA	COMPRIMENTO	PESO
	mm	m	kgf
60A	5	73,80	11,36
50A	10	108,00	66,64
Peso Total 60A =			12 kgf
Peso Total 50A =			67 kgf

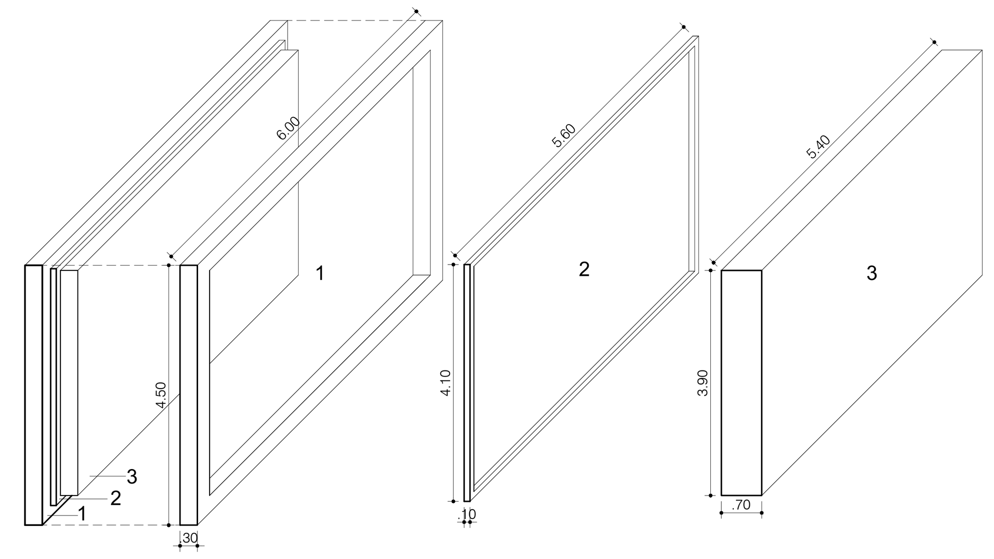

Estruturas - Bíblia
Escala 1:100

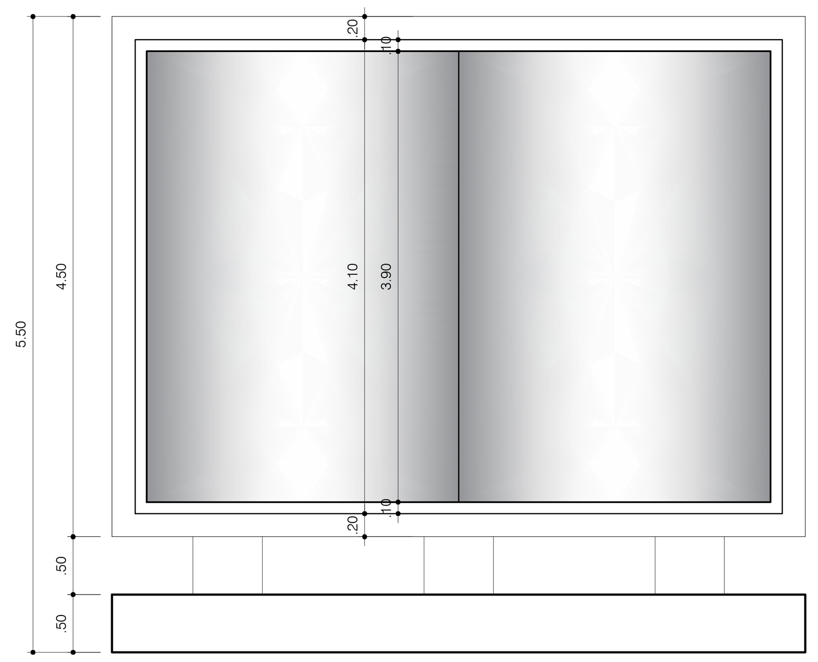

Elevação Frontal
Escala 1:50

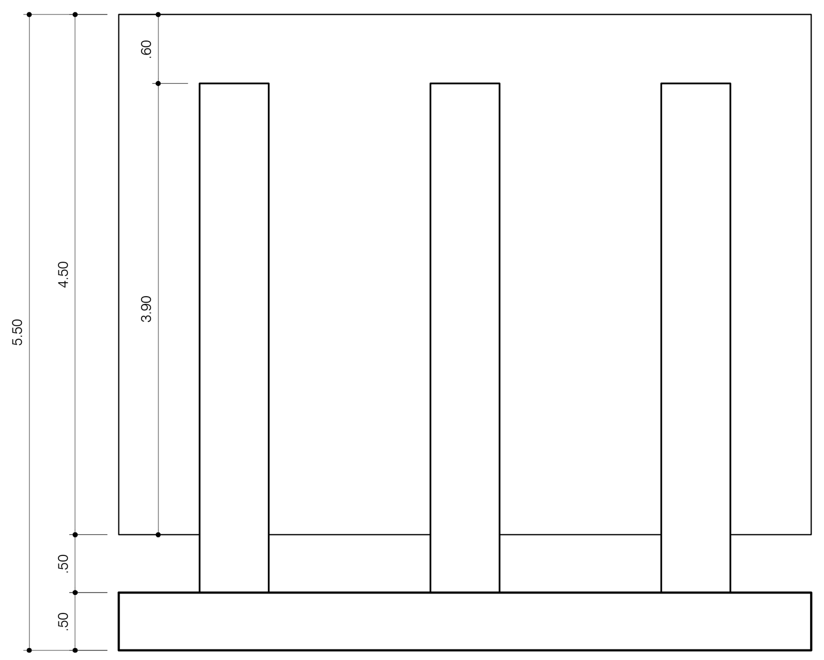

Elevação Posterior
Escala 1:50

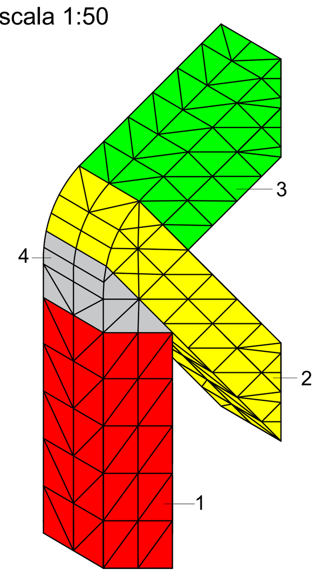

Sistema de Cantoneiras
Escala 1:50

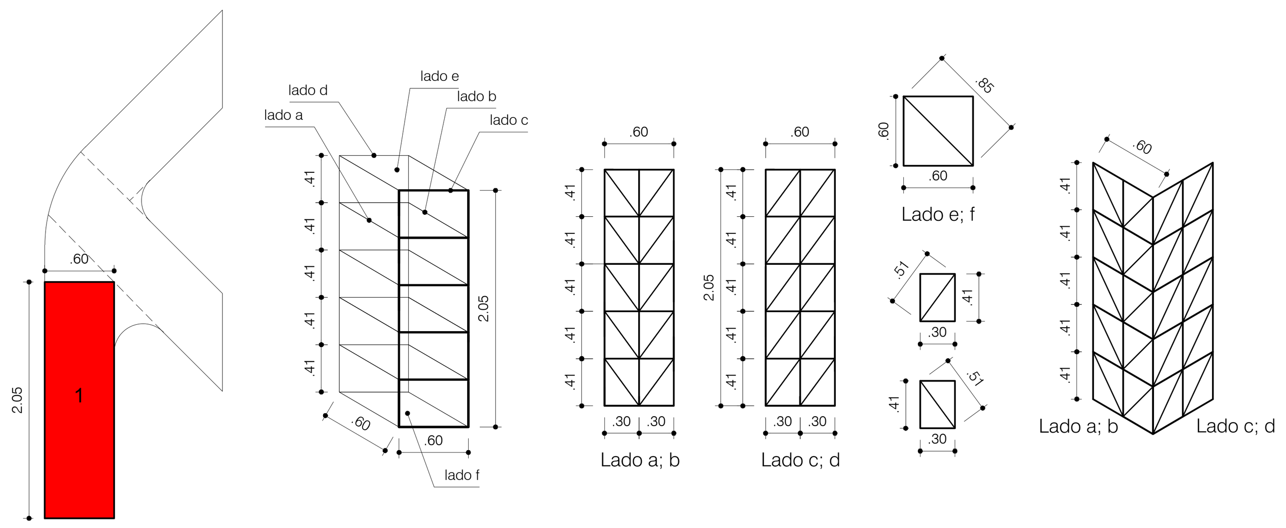

Suporte Bíblia 1
Escala 1:50

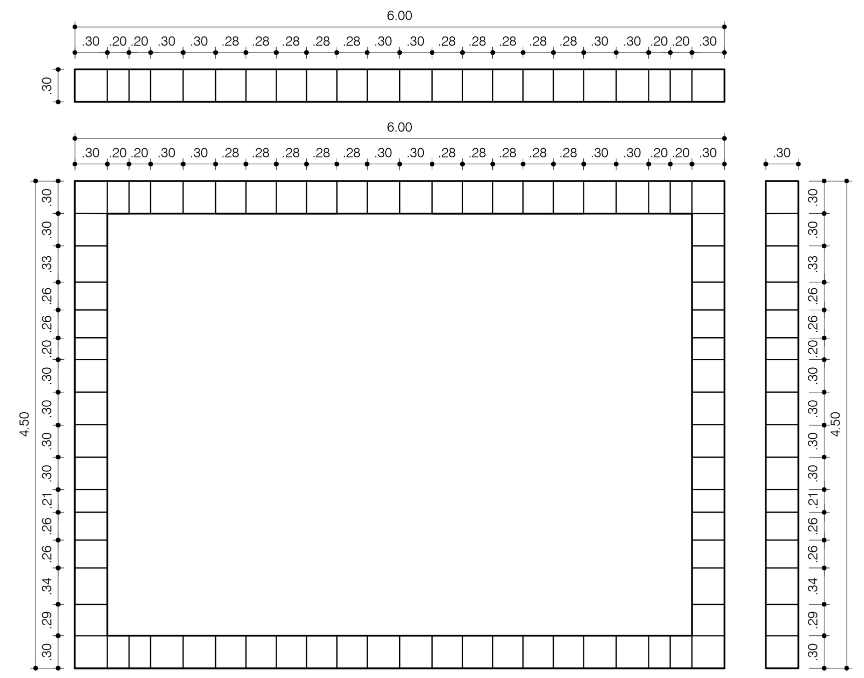

Sistema de Cantoneiras - Bíblia 1
Escala 1:50

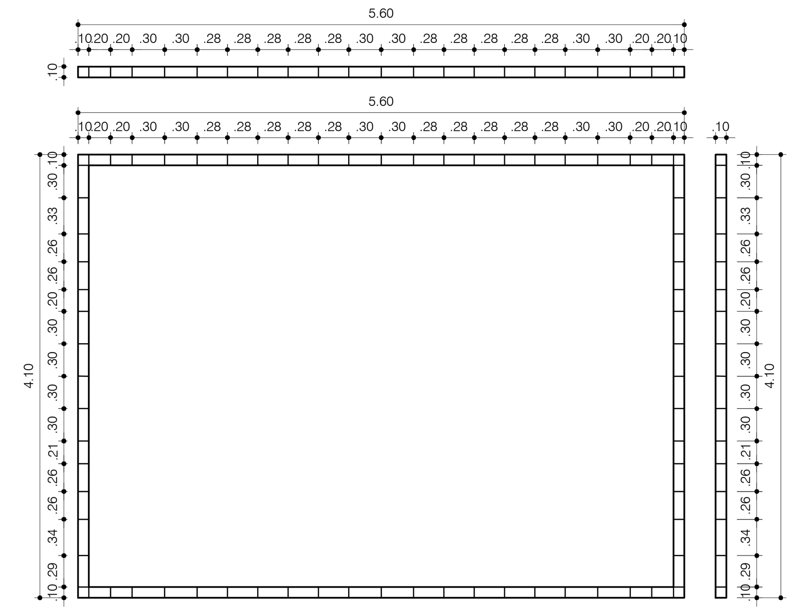

Sistema de Cantoneiras - Bíblia 2
Escala 1:50

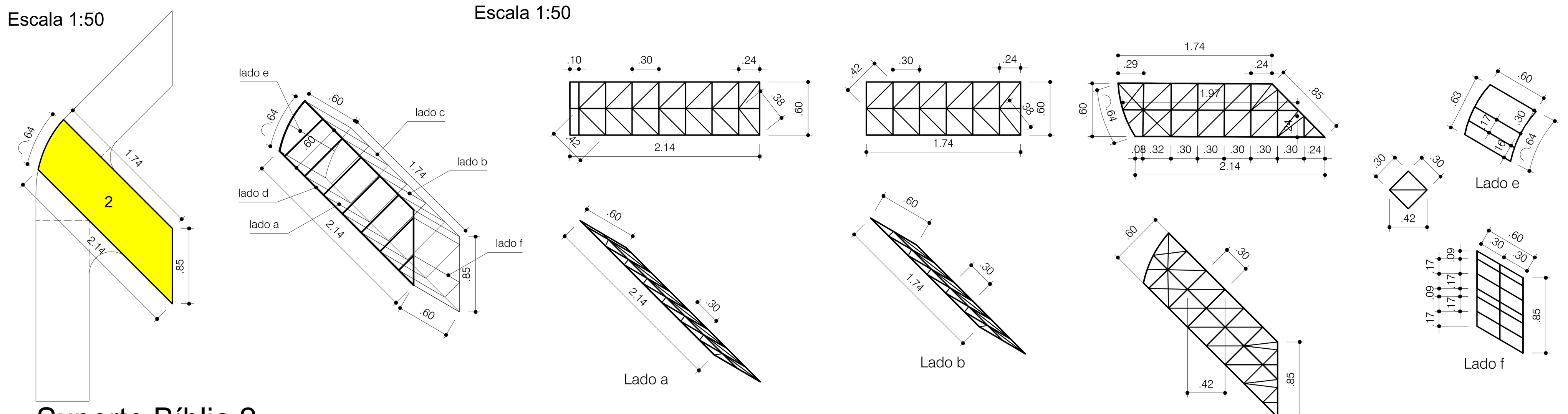

Suporte Bíblia 2
Escala 1:50

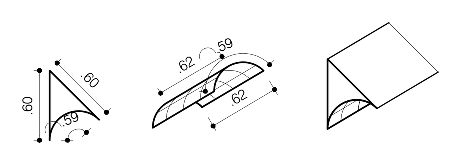

Elem. Ligação 1
Escala 1:50

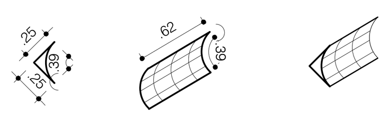

Elem. Ligação 2
Escala 1:50

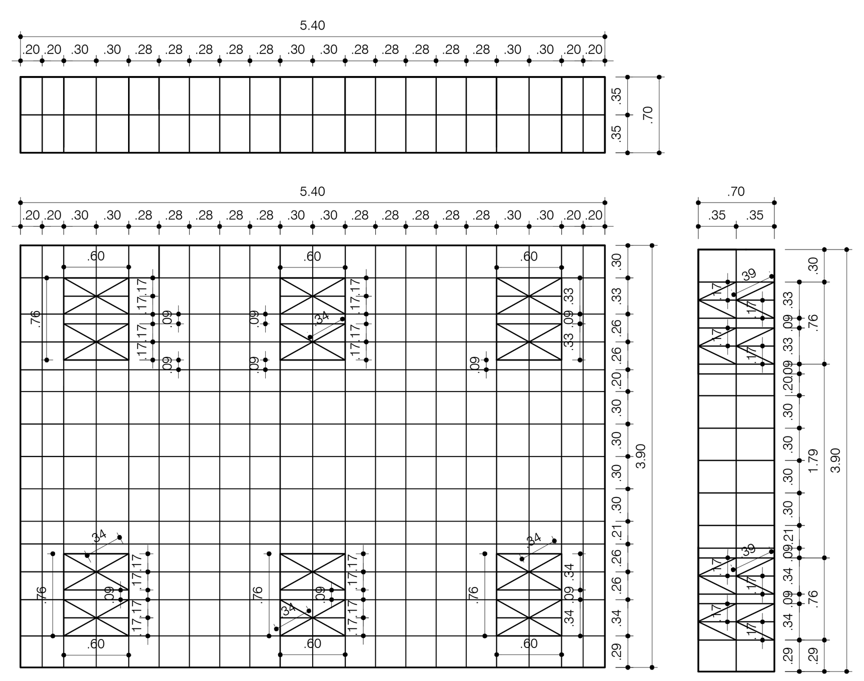

Sistema de Cantoneiras - Bíblia 3
Escala 1:50

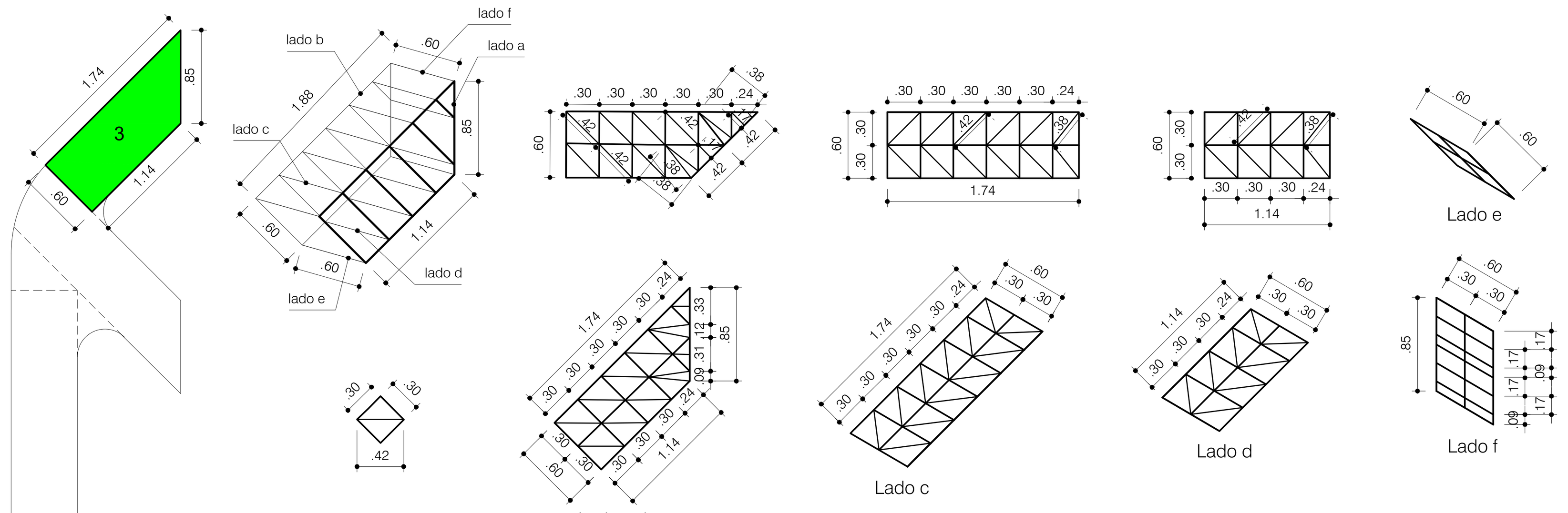

Suporte Bíblia 3
Escala 1:50

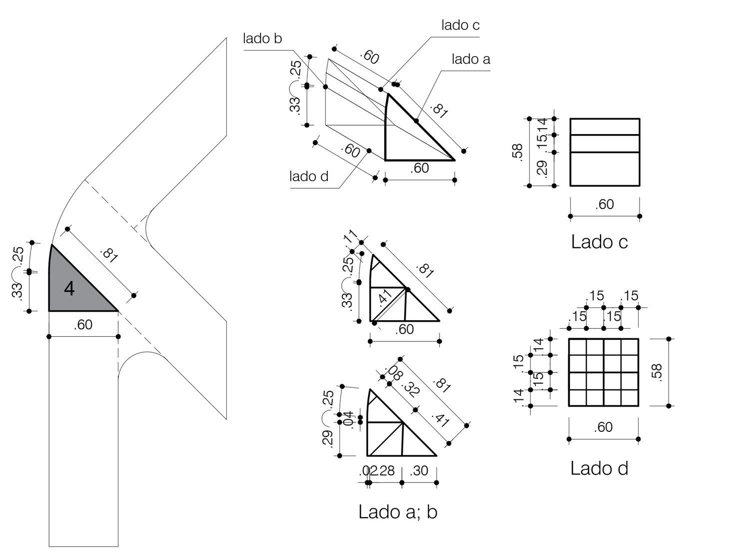

Suporte Bíblia 4
Escala 1:50

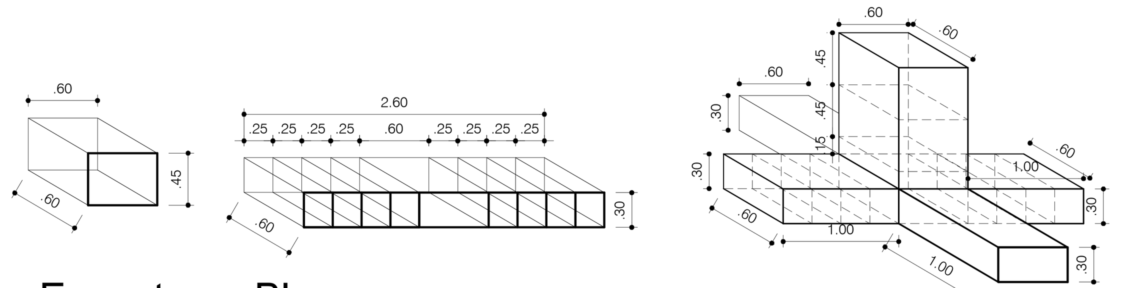

Engaste no Bloco
Escala 1:50

Tabela de Cantoneiras e ACM

RELAÇÃO DE MATERIAS PARA EXECUÇÃO DO MONUMENTO DA BÍBLIA

Item	Descrição	Especificação	Unid.	Medida Unitária	Qtde.	Medida Total
1	PARTE 1	cantoneira 1"x1/8"				
1.1	Lado a					
	Montante		m	2,05	3	6,15
	Diagonal		m	0,51	10	5,10
1.2	Lado b					
	Montante		m	2,05	3	6,15
	Diagonal		m	0,51	10	5,10
1.3	Lado c					
	Montante		m	2,05	1	2,05
	Diagonal		m	0,51	10	5,10
1.4	Lado d					
	Montante		m	2,05	1	2,05
	Diagonal		m	0,51	10	5,10
1.5	Anéis					
	Quadro 60x60 cm		m	2,40	6	14,40
	Diagonal		m	0,85	6	5,10
					TOTAL	56,30
2	PARTE 2	cantoneira 1"x1/8"				
2.1	Lado a					
	Horizontais		m	2,14	3	6,42
	Montantes		m	0,60	9	5,40
	Diagonais		m	0,42	12	5,04
	Diagonais		m	0,38	2	0,76
2.2	Lado b					
	Horizontais		m	1,74	3	5,22
	Montantes		m	0,60	7	4,20
	Diagonais		m	0,42	10	4,20
	Diagonais		m	0,38	2	0,76
2.3	Lado c					
	Horizontal		m	1,97	1	1,97
	Montantes		m	0,60	6	3,60
	Montante		m	0,24	1	0,24
	Montante curvo		m	0,64	1	0,64
	Diagonais		m			
	Diagonais		m			
2.4	Lado d					
	Horizontal		m	1,97	1	1,97
	Montantes		m	0,60	6	3,60
	Diagonais		m	0,24	1	0,24
	Diagonais		m	0,64	1	0,64
					TOTAL	44,90
3	PARTE 3	cantoneira 1"x1/8"				
3.1	Lado a					
	Horizontais		m	1,74	1	1,74
	Horizontais		m	1,44	1	1,44
	Horizontais		m	1,14	1	1,14
	Montantes		m	0,60	4	2,40
	Montantes		m	0,54	1	0,54
	Montantes		m	0,24	1	0,24
	Diagonais		m	0,42	7	2,94
	Diagonais		m	0,38	2	0,76
	Diagonais		m	0,37	2	0,74
	Diagonais		m	0,17	1	0,17
3.2	Lado b					
	Horizontais		m	1,74	1	1,74
	Horizontais		m	1,44	1	1,44
	Horizontais		m	1,14	1	1,14
	Montantes		m	0,60	4	2,40
	Montantes		m	0,54	1	0,54
	Montantes		m	0,24	1	0,24
	Diagonais		m	0,42	7	2,94
	Diagonais		m	0,38	2	0,76
	Diagonais		m	0,37	2	0,74
	Diagonais		m	0,17	1	0,17
3.3	Lado c					
	Horizontal		m	1,74	1	1,74
	Montantes		m	0,60	7	4,20
	Diagonais		m	0,42	10	4,20
	Diagonais		m	0,38	2	0,76
3.4	Lado d					
	Horizontal		m	1,14	1	1,14
	Montantes		m	0,60	5	3,00
	Diagonais		m	0,42	6	2,52
	Diagonais		m	0,38	2	0,76
					TOTAL	42,54
4	PARTE 4	cantoneira 1"x1/8"				
4.1	Lado a					
	Montantes		m	0,58	5	2,90
	Horizontais		m	0,60	5	3,00
4.2	Lado b					
	Montantes		m	0,58	1	0,58
	Montantes		m	0,29	1	0,29
	Horizontais		m	0,60	1	0,60
	Horizontais		m	0,46	1	0,46
	Horizontais		m	0,30	1	0,30
	Horizontais		m	0,15	1	0,15
	Diagonais		m	0,81	1	0,81
	Diagonais		m	0,42	1	0,42
					TOTAL	9,51
5	PARTE 5	cantoneira 3/4"x1/8"				
5.1	Chapa inferior					
	Chapa 1/4" (0,1546 m²)		kg			
	Montante curvo		m	0,98	5	4,90
	Horizontal		m	0,60	5	3,00
5.2	Chapa superior					
	Chapa 1/4" (0,0268 m²)		kg			
	Montante curvo		m	0,39	5	1,95
	Horizontal		m	0,60	5	3,00
					TOTAL	12,85
6	PARTE 6	cantoneira 3/4"x1/8"				
	Bíblia					
	5,40x3,90x0,70					
	Montantes		m	3,90	63	245,70
	Horizontais		m	5,40	30	162,00
	Horizontais		m	0,60	6	3,60
	Horizontais		m	0,70	4	2,80
	Diagonais		m	0,39	16	6,24
	Diagonais		m	0,34	48	16,32
	Travessas		m	0,70	315	220,50
	Periferia da Bíblia					
	Longarina com 6,00 m(2x)					
	Horizontais 30x30 cm		m	12,00	8	96,00
	Estribos 30x30 cm		m	2,40	46	110,40
	Horizontais 14x10 cm		m	11,20	8	89,60
	Estribos 14x10 cm		m	0,96	42	40,32
	Longarina com 3,90 m(2x)					
	Verticais 30x30 cm		m	7,80	8	62,40
	Estribos 30x30 cm		m	2,40	30	72,00
	Verticais 14x10 cm		m	11,20	30	336,00
	Estribos 14x10 cm		m	0,96	30	28,80
					TOTAL	1.492,68
7	PARTE 7	cantoneira 1"x1/8"				
	Engaste no bloco concreto					
	Quadro 60x60 x45 cm					
	Horizontais		m	0,60	4	2,40
	Verticais		m	0,45	4	1,80
	Transversais		m	0,60	4	2,40
	Travessas 60x30x260 cm					
	Horizontais		m	2,60	4	10,40
	Verticais		m	0,30	20	6,00
	Transversais		m	0,60	20	12,00
					TOTAL	35,00
8	PARTE 8					
	ACM					
	Suporte		m²	37,42	3	112,26
	Bíblia					
	Frente		m²	27,00	1	27,00
	Fundo		m²	27,00	1	27,00
	Lateral		m²	21,00	1	21,00
					TOTAL	187,26

cantoneira 1"x1/8"	188,25	m
	1,19	kg/m
	224,02	
cantoneira 3/4"x1/8"	1.505,53	m
	0,84	kg/m
	1.264,65	
Total	1.488,66	kg

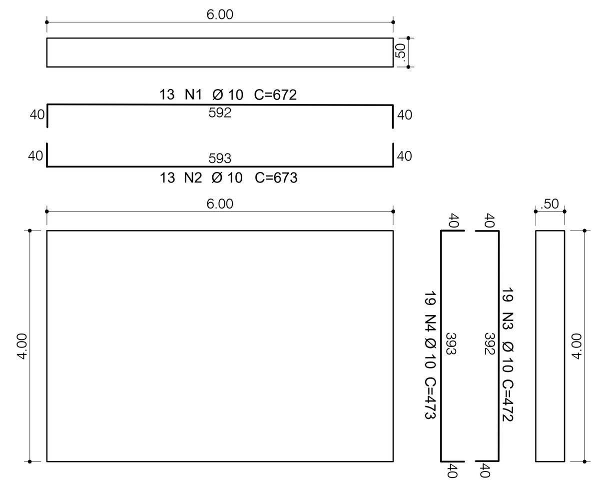

Base - Detalhamento Fundações
Escala 1:50

Tabela do Bloco de Coroamento

AÇO	POS	BITOLA	QUANT	COMPRIMENTO UNIT	COMPRIMENTO TOTAL
		mm	und.	cm	cm
Bloco de Coroamento					
50A	1	10	13	672	8736
60A	2	10	13	673	8749
50A	3	10	19	472	8968
60A	4	10	19	473	8987

RESUMO DE AÇO

AÇO	BITOLA	COMPRIMENTO	PESO
	mm	m	kgf
50A	10	354,40	218,66
Peso Total 50A =			219 kgf

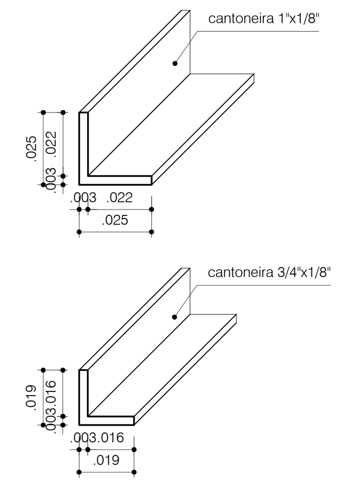

Det. Cantoneiras
Escala 1:2

TÍTULO DA FOLHA
CONSTRUÇÃO DA PRAÇA DA BÍBLIA - ESTRUTURAL

FOLHA
09/10

ALVARÁ DE APROVAÇÃO DE:

CONSTRUÇÃO DA PRAÇA DA BÍBLIA
ASSUNTO

PREFEITURA DE ALTINÓPOLIS
PROPRIETÁRIO(S)

ÁREA INSTITUCIONAL 09 - VILA BARROSO
LOCAL

ALTINÓPOLIS, NOVEMBRO DE 2023
DATA

INDICADA
ESCALA

SITUAÇÃO SEM ESCALA

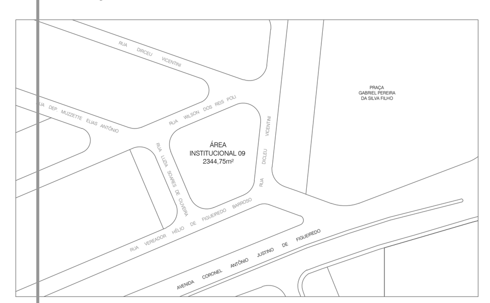

ÁREAS (m²)

Área do terreno:	2.344,75 m²		
Área construída:	2.344,75 m²	C.A.:	0
Área ocupada:	0 m²	T.O.:	0
Área não computável:	0 m²		
Área permeável:	2.125 m²	T.P.:	0,00%

PREFEITURA DE ALTINÓPOLIS
PROPRIETÁRIO(S)

FILIPE MARQUES DA SILVA
AUTOR DO PROJETO
CAU: A189061-1
RRT: 13703412

APROVAÇÃO