IMPUGNAÇÃO AO EDITAL – PREGÃO ELETRÔNICO N.º 25/2025

À Comissão de Licitação da Prefeitura Municipal de Peruíbe – SP

Ref.: Pregão Eletrônico nº 25/2025 – Registro de Preços para Serviços de Sinalização Viária Horizontal

A empresa IMPACTRANS MOBILIDADE URBANA LTDA -EPP, inscrita no CNPJ n°15.561.548/0001-88 e I.E n°132.009.236.115, sediada a Rua Teixeira de Freitas, 23 – apto 56 - Campo Grande – Santos - SP, CEP: 11.075-720 – Fone: (13) 3307-1719 / (13)97407-9332/ (11) 97693-3623/ (11) 93370-9332, e-mail: andressa.sanchez@impactransconsultoria.com; mp.oliveira@impactransconsultoria.com, por intermédio do seu representante legal o Sr. Marcos Paulo Gomes de Oliveira, RG n°27.877.780-6 SSP/SP e CPF n.306.004.328-07, vem, respeitosamente, apresentar a presente IMPUGNAÇÃO AO EDITAL, com fundamento no artigo 165, §1º, da Lei 14.133/2021, pelos seguintes fatos e fundamentos:

1. DA EXIGÊNCIA RESTRITIVA – ATESTADOS COM REGISTRO EM CONSELHOS DE ENGENHARIA OU ARQUITETURA

O Edital prevê a obrigatoriedade de apresentação de atestados de capacidade técnica registrados em órgãos de classe de engenharia ou arquitetura, como pré-requisito para habilitação no certame. Tal exigência, no entanto, restringe indevidamente a competitividade, ao desconsiderar a natureza dos serviços licitados.

O objeto do edital – sinalização viária horizontal – é atividade típica de aplicação de tinta e materiais próprios em vias públicas, a ser realizada por pintores e equipes operacionais, não sendo atividade técnica exclusiva de engenharia ou arquitetura.

O Acórdão 2427/2014 – Plenário do TCU já consolidou entendimento de que a exigência de registro no CREA/CAU e a apresentação de atestados de capacidade técnica registrados no CREA/CAU só são cabíveis quando a natureza do serviço assim exigir, como em atividades tipicamente técnicas de engenharia ou arquitetura. No caso em tela, a simples aplicação de sinalização horizontal (pintura) não demanda atribuição técnica exclusiva de engenheiro ou arquiteto, bastando comprovar a experiência mediante atestados emitidos por contratantes anteriores, independentemente de registro em conselho profissional.

Ademais, o próprio artigo 37, inciso XXI, da Constituição Federal, veda a exigência de requisitos que não sejam essenciais à garantia da execução contratual.

2. DA PROPOSTA DE ADEQUAÇÃO

Diante do exposto, requer-se a retirada da exigência de apresentação de atestados registrados em conselhos de engenharia ou arquitetura para a habilitação técnica no certame, permanecendo a exigência de apresentação de atestados simples, que comprovem a execução de serviços similares, com as características mínimas exigidas.

https://protocolo-docs.s3.sa-east-1.amazonaws.com/pmperuibe/protocolo/07c3cc55-e2f2-4f15-9256-0c9dfb7b0f0c.pdf

3. DO PEDIDO

Ante o exposto, a empresa IMPACTRANS MOBILIDADE URBANA LTDA requer:

- O acolhimento da presente impugnação;
- A retificação do edital, com a exclusão da exigência de apresentação de atestados registrados em conselhos profissionais de engenharia ou arquitetura, admitindo-se atestados simples, emitidos por órgãos públicos ou privados contratantes, que comprovem a execução dos serviços de sinalização horizontal.

Nestes termos, pede deferimento.

Santos, 30 de Maio de 2025.

Marcos Paulo Gomes de Oliveira
IMPACTRANS MOBILIDADE URBANA
15.561.548/0001-88
Marcos Paulo Gomes de Oliveira
Diretor Geral
RG n° 27.877.780-6 SSP/SP/CPF nº306.004.328-07

Assinado de forma digital por IMPACTRANS MOBILIDADE URBANA LTDA:15561548000188
Dados: 2025.05.30 15:30:58 -03'00'

TERMO DE REFERENCIA

1. DEFINIÇÃO DO OBJETO (Artigo 6 °, Inciso XXIII, a)

1.1. Contratação de empresa especializada para prestação de serviços de aplicação de sinalização viária Horizontal, de acordo com a legislação de trânsito.

1.2. Quantidades:

Item	Quant.	Un.	Descrição
01	30.000	M^2	Serviço de sinalização horizontal com fornecimento de material e mão de obra, utilizando tinta à base de resina acrílica solúvel em solvente a base de toluol. Aplicada por meio de equipamento auto propelido próprio para pintura mecânica.
02	3.000	M^2	Serviço de sinalização horizontal com fornecimento de material para aplicação de massa termoplástica a quente pelo método de aspersão.
03	1.500	M^2	Serviço de sinalização horizontal com fornecimento de material para aplicação de massa termoplástica a quente pelo método de extrusão.
04	2.000	Un.	Serviço de sinalização horizontal com fornecimento de material e mão de obra para aplicação de tachas bidirecionais na cor amarela.
05	2.000	Un.	Serviço de sinalização horizontal com fornecimento de material para aplicação de tachas monodirecional na cor branca.
06	2.000	Un.	Serviço de sinalização horizontal com fornecimento de material para aplicação de tachão bidirecional na cor amarela.

1.3. Especificações do Objeto.

1.3.1. Serviço de Sinalização Horizontal à base de Resina Acrílica – PADRÃO ET-SH-14 CET/SP.

O serviço de sinalização horizontal à base de resina acrílica devera ser realizado com equipamentos próprio e possuir no mínimo as características abaixo:

a) Motor para autopropulsão;

b) Compressor de ar, com tanque e pulmão;

c) Tanques pressurizados para tinta;

d) Misturadores mecânicos para material;

Assinado por José Lirio Soares Gomes (Senha) nos termos da lei 14.063/2020.
Link de validação de assinaturas: https://assinadoronline.gcaspp.com/verificacao.aspx?e6f170d0-3801-4514-bf8a-d2f367899344

e) Quadro de instrumentos e válvulas para regulagem, controle e acionamento;

f) Sistema de limpeza de mangueiras e pistolas, com tanque de solvente, válvulas e registros;

g) Sistema sequenciador para atuação automática das pistolas nas pinturas de eixo e tracejados;

h) Sistemas de pistolas para material, atados pneumaticamente, permitindo a variação da largura das faixas;

i) Sistema espalhador de microesferas por aspersão;

j) Depósito para microesferas;

l) Sistema de braços suportes para pistolas;

m) Sistema de pistolas manuais, atuados pneumaticamente.

1.3.1.2. Veículo automotor para o transporte de materiais e pessoal.

1.3.1.3. Equipamentos para limpeza do pavimento antes da aplicação da tinta.

1.3.1.4. Gabaritos diversos e adequados para a execução de setas, letras, faixas, legendas, etc.

1.3.1.5. Ferramentas manuais diversas, necessárias à boa execução dos serviços.

1.3.1.6. Materiais adequados para a sinalização de desvio de tráfego, tais como: cones, placas, barreiras, sinaleiros de luz intermitente, cavaletes, etc.

1.3.1.7. Equipamentos de Proteção Individual (EPI), para uso obrigatório dos funcionários, tais como: coletes refletivos, botina de couro, luvas, uniformes, etc.

.2. Aplicação.

Assinado por José Lirio Soares Gomes (Senha) nos termos da lei 14.063/2020.
Link de validação de assinaturas: https://assinadoronline.gcaspp.com/verificacao.aspx?e6f170d0-3801-4514-bf8a-d2f367899344

1.3.2.1 – A fim de garantir o perfeito alinhamento e a excelente configuração geométrica da sinalização horizontal, deverá ser executada a pré-demarcação da pintura a ser realizada.

1.3.2.2 – O material aplicado deverá apresentar as bordas bem definidas, sem salpicos ou manchas, não se admitindo diferenças de tonalidade em uma mesma faixa ou em faixas paralelas.

1.3.2.3 – O local a receber a pintura a frio deverá estar perfeitamente limpo, bem como, deverão ser retirados quaisquer corpos estranhos aderentes ou partículas de pavimento em estado de desagregação.

1.3.2.4 – Quando da aplicação da tinta, a superfície do pavimento deverá estar perfeitamente limpa, seca, livre de impurezas, graxas e demais substâncias nocivas.

1.3.2.5 – Quando a simples varrição ou jato de ar comprimido não forem suficiente para remover todo o material estranho, as superfícies deverão se escovadas com uma solução de fosfato tri sódio ou similar e então lavadas.

1.3.2.6 – A distribuição de microesferas de vidro deverá ser uniforme, não sendo admissível o seu acúmulo em determinadas áreas pintadas.

1.3.2.7 – A tolerância com relação à extensão e a largura de cada faixa serão de 5%. Este excesso não será levado em consideração no pagamento não se admitindo largura ou extensões inferiores indicados em projeto.

1.3.2.8 – Na execução das marcas retas, qualquer desvio nas bordas excedendo 0,01 m em 10m deverá ser corrigido.

1.3.2.9 – Depois de aplicada a tinta deverá ser protegida de todo tráfego de veículos bem como pedestres, durante o tempo de secagem, cerca de 20 (vinte) minutos.

1.3.2.10 – A tinta deverá ser aplicada com película úmida de 0,6mm, na execução de todos os projetos.

Assinado por José Lirio Soares Gomes (Senha) nos termos da lei 14.063/2020.
Link de validação de assinaturas: https://assinadoronline.gcaspp.com/verificacao.aspx?e6f170d0-3801-4514-bf8a-d2f367899344

1.3.3. Tinta a base de resina acrílica.

1.3.3.1. – A tinta a ser aplicada na demarcação viária deve ser fornecida para uso em superfície betuminosa ou de concreto de cimento.

1.3.3.2. – A tinta, logo após a abertura do recipiente, não deve apresentar sedimentos, natas, grumos e separação de cor.

1.3.3.3. – A tinta deve ser aplicada pelo processo de aspersão pneumática, através de equipamento automático ou manual, conforme o tipo de pintura a ser executada.

1.3.3.4. – A tinta deve apresentar características antiderrapantes.

1.3.3.5. – A tinta deve ser suscetível de rejuvenescimento mediante a aplicação da nova camada.

1.3.3.6. – A tinta deve estar apta a ser aplicada, nas seguintes condições:
a). Temperatura ambiente entre 10° a 40°C;
b). Umidade relativa do ar até 90%;
c). Suportar temperatura de até 80°C;

1.3.3.7. – A tinta deve ter condições de ser aplicada por máquinas apropriadas e vir na viscosidade especificada, sem ser necessária à adição de outro qualquer aditivo. Em condições excepcionais, como por exemplo, a adição de microesferas de vidro, pode ser adicionado no máximo 5% de solvente em volume sobre a tinta, compatível com a mesma para acerto de viscosidade.

1.3.3.8. – A tinta quando aplicada na quantidade específica, deve recobrir perfeitamente o pavimento e permitir a liberação ao tráfego no período máximo de tempo de 20 minutos.

1.3.3.9. – A tinta deve manter integralmente sua coesão e cor, após a aplicação no pavimento.

Assinado por José Lirio Soares Gomes (Senha) nos termos da lei 14.063/2020.
Link de validação de assinaturas: https://assinadoronline.gcaspp.com/verificacao.aspx?e6f170d0-3801-4514-bf8a-d2f367899344

1.3.3.10. – A tinta aplicada, após secagem total deve apresentar plasticidade e características de adesividade às microesferas de vidro e ao pavimento, produzir película seca fosca, de aspecto uniforme, sem apresentar fissuras, gretas ou descascamento durante período de vida útil.

1.3.3.11. – A tinta quando aplicada sobre a superfície betuminosa não deve apresentar sangria, nem exercer qualquer ação que danifique o pavimento.

1.3.3.12. – A retrorrefletorização inicial mínima deverá ser de 150 mcd/ Lux. M².

1.3.3.13. – A tinta não deve modificar suas características, ou deteriorar quando estocada por um mínimo de 06 (seis) meses, após a data de entrega do material pelo fabricante.

1.3.3.14. – A remoção da tinta no pavimento poderá ser feita através de métodos de livre escolha, sujeitos a aprovação do Departamento de Mobilidade Urbana.

1.3.4.- Sinalização Horizontal Por Método de Aspersão.

1.3.4.1. Os materiais a serem utilizados na execução da sinalização horizontal, deverão atender no mínimo as especificações da NBR 13159 (ABNT).

1.3.4.2. A espessura de termoplástico por aspersão tipo hot-spray a ser aplicado deve seguir rigorosamente as instruções da NBR citada.

1.3.4.3. Quando o pavimento for de concreto ou apresentar agregado exposto, antes da pintura deve-se fazer uma aplicação de "tack-coat", cuja função é atuar como meio ligante entre o pavimento e o termoplástico.

1.3.4.4. O termoplástico deve ser aplicado nas seguintes condições:

a). -Temperatura do pavimento entre 10ºC e 40ºC;
b). -Umidade relativa do ar de 12% até 80%.

1.3.4.5. A espessura de termoplástico a ser aplicada é de, no mínimo 1,5 mm, salvo determinação em contrário em projetos.

Assinado por José Lirio Soares Gomes (Senha) nos termos da lei 14.063/2020.
Link de validação de assinaturas: https://assinadoronline.gcaspp.com/verificacao.aspx?e6f170d0-3801-4514-bf8a-d2f367899344

1.3.4.6. O material deve ser aplicado de tal forma a não ser necessária nova aplicação para atingir a espessura especificada. Na execução das marcas retas, qualquer desvio das bordas, excedendo 0,01 m em 10 m, deve ser corrigido. Os serviços de aplicação devem ser executados quando as condições climáticas forem favoráveis.

1.3.4.7. Na utilização de material termoplástico a temperatura máxima de aplicação deverá ser de:

- Termoplástico branco: 200ºC;
- Termoplástico amarelo: 180ºC.

1.3.4.8. A retrorrefletorização inicial da sinalização deverá atingir 150mdc/lux.m² e será produzida pela aplicação de microesferas de vidro tipo II na proporção mínima de 400 g/m².

1.3.4.9. O termoplástico aplicado deve ser protegido, até o seu endurecimento, de todo tráfego de veículos, bem como de pedestres. A CONTRATADA será responsável pelo material de sinalização para proteger a aplicação do termoplástico, ficando sujeita, porém, à concordância da CONTRATANTE quanto à disposição e o material utilizado para essa sinalização.

1.3.4.10. Os equipamentos mínimos necessários para aplicação de material termoplástico pelo processo de extrusão são:

a) Usina móvel constituída de dois recipientes para fusão do material, provida de aquecedores e agitadores com regulagem automática de temperatura;
b) Termômetro em perfeito estado de funcionamento para controle da temperatura de fusão;
c) Gerador de eletricidade para alimentação dos dispositivos de segurança e controle;
d) Veículo auto propulsor para aplicação contendo recipiente pressurizado para material termoplástico fundido, dispondo de instalação de aquecimento indireto, com dispositivo para controle e regulagem;
e) Compressor com tanque pulmão de ar destinado a: Pressurização da autoclave, tanque de microesferas e tanque de imprimação. Acionamento pneumático das pistolas para termoplástico e microesferas;
f) Dispositivos de aplicação contínua e intermitente para a execução das linhas simples e/ou duplas, dos materiais utilizados;
g) Dispositivos acessórios de controle e segurança centralizados em painéis na cabine do veículo e na plataforma de comando do conjunto de aplicação;
h) Dispositivos balizadores e miras óticas para direcionamento da unidade aplicadora durante a execução da demarcação.

Assinado por José Lirio Soares Gomes (Senha) nos termos da lei 14.063/2020.
Link de validação de assinaturas: https://assinadoronline.gcaspp.com/verificacao.aspx?e6f170d0-3801-4514-bf8a-d2f367899344

1.3.4.11. O material colhido durante a aplicação em chapa de folha de flandres (500 mm x 200 mm x 0,25 mm), com as microesferas incorporadas, deverá ser medido em laboratório, com aparelhos do tipo:

- Retroflectomer 710 da Erischsen/1.p.1;
- Mirolux 12 da Miro-Ban Assemblesrs, INC.

1.3.4.12. Deverão ser realizadas, no mínimo, 10 (dez) medidas em cada chapa e o resultado deverá ser expresso pela média das medidas.

1.3.4.13. Para cada 200 m² de área demarcada ou em cada jornada de aplicação, poderá ser retirada uma amostra para a verificação da retrorrefletorização do material.

1.3.4.14. Os ensaios referentes à espessura da película e retrorrefletorização, quando solicitados pela CONTRATANTE, terão custo suportado pela CONTRATADA, quando julgar necessário, respeitando-se o limite acima descrito.

1.3.4.15. Os serviços poderão ser rejeitados e sujeitos a serem refeitos sem qualquer ônus para a CONTRATANTE, nos seguintes casos:

- Espessura não atende ao especificado;
- Largura das marcas diferente do especificado em projeto;
- A temperatura de aplicação não atende ao especificado;
- Os equipamentos para aplicação não atendem ao especificado;
- Utilização de material não ensaiado e/ou sem selo de aprovação do laboratório.

1.3.5. Sinalização Horizontal Por Método de Extrusão.

1.3.5.1. O material termoplástico deverá ser aplicado pelo processo de extrusão, através de equipamentos adequados, em perfeito estado de conservação e uso, composto de caldeiras aquecidas por qualquer método, com exceção de gás de cozinha devido ao seu risco, obedecendo sempre as Normas e Legislações vigentes.

1.3.5.2. O material termoplástico a ser utilizado deve satisfazer, plenamente, as especificações contidas nas NBR 13132. Quando o pavimento for de concreto ou apresentar agregado exposto, antes da pintura deve-se fazer uma aplicação de "tack-coat", cuja função é atuar como meio ligante entre o pavimento e o termoplástico.

Assinado por José Lirio Soares Gomes (Senha) nos termos da lei 14.063/2020.
Link de validação de assinaturas: https://assinadoronline.gcaspp.com/verificacao.aspx?e6f170d0-3801-4514-bf8a-d2f367899344

1.3.5.3. O termoplástico deve ser aplicado nas seguintes condições:

- Temperatura do pavimento entre 10ºC e 40ºC
- Umidade relativa do ar de 12% até 80%

1.3.5.4. A espessura de termoplástico a ser aplicada é de, no mínimo 3 mm, salvo determinação em contrário em projetos.

1.3.5.5. O material deve ser aplicado de tal forma a não ser necessária nova aplicação para atingir a espessura especificada. Na execução das marcas retas, qualquer desvio das bordas, excedendo 0,01 m em 10 m, deve ser corrigido. Os serviços de aplicação devem ser executados quando as condições climáticas forem favoráveis.

1.3.5.6. Na utilização de material termoplástico a temperatura máxima de aplicação deverá ser de:

- Termoplástico branco: 200ºC
- Termoplástico amarelo: 180ºC

1.3.5.7. A retrorrefletorização inicial da sinalização deverá atingir 150mdc/lux.m² e será produzida pela aplicação de microesferas de vidro tipo II na proporção mínima de 400 g/m².

1.3.5.8. O termoplástico aplicado deve ser protegido, até o seu endurecimento, de todo tráfego de veículos, bem como de pedestres. A CONTRATADA será responsável pelo material de sinalização para proteger a aplicação do termoplástico, ficando sujeita, porém, à concordância da CONTRATANTE quanto à disposição e o material utilizado para essa sinalização.

1.3.5.9. Equipamentos:

a) Usina móvel montada sobre caminhão constituída de dois recipientes para a fusão do material (branco e amarelo), providos de queimadores, controle de temperatura e agitadores com velocidade variável;
b) Termômetro em perfeito estado de funcionamento para controle de temperatura de fusão;
c) Gerador de eletricidade para alimentadores dos dispositivos de segurança e controle;
d) Sistema de aquecimento, podendo ser com queima de gás ou óleo;
e) Sapatas para a aplicação manual, com largura variável de 100 a 500 mm e abertura de 3,4 mm;
f) Carrinho para aplicação e distribuição de microesferas, com largura variável de 100 a 500 mm;

Assinado por José Lirio Soares Gomes (Senha) nos termos da lei 14.063/2020.
Link de validação de assinaturas: https://assinadoronline.gcaspp.com/verificacao.aspx?e6f170d0-3801-4514-bf8a-d2f367899344

g) Dispositivos balizadores e miras óticas para direcionamento da unidade aplicadora durante a execução da demarcação.

1.3.5.10. Deverão ser realizadas, caso necessário, no mínimo, 10 (dez) medidas em cada chapa e o resultado deverá ser expresso pela média das medidas. Para cada 200 m² de área demarcada ou em cada jornada de aplicação, poderá ser retirada uma amostra para a verificação da retrorrefletorização do material.

1.3.5.11. Os ensaios referentes à espessura da película e retrorrefletorização, quando solicitados pela CONTRATANTE, terão custo suportado pela CONTRATADA, quando julgar necessário, respeitando-se o limite acima descrito.

1.3.5.12. Os serviços poderão ser rejeitados e sujeitos a serem refeitos sem qualquer ônus para a CONTRATANTE, nos seguintes casos:

- Espessura não atende ao especificado no item 5.1.d;
- Desvios das bordas, superior a 0,01, em 10m, na execução de marcas retas, conforme especificado no item;
- Largura das marcas diferente do especificado em projeto;
- A temperatura de aplicação não atende ao especificado;
- Os equipamentos para aplicação não atendem ao especificado;
- Utilização de material não ensaiado e/ou sem selo de aprovação do laboratório.

1.3.5.13. A garantia da sinalização aplicada (material e aplicação ou somente aplicação) sobre pavimentos asfálticos, suportando tráfego de até 20.000 veículos/faixas x dia, independentemente dos ensaios e inspeções, deverá ser de 12 (doze) meses para 100% da metragem total aplicada de cada ordem de serviço.

1.3.5.14. Nos serviços executados, a apuração das quantidades (medições) será calculada tomando-se por base a área do retângulo envolvente. Para áreas de zebrado será considerando somente a área efetivamente pintada.

1.3.6. Tachas bidirecionais na cor amarela

1.3.6.1. As Tachas refletivas implantadas devem obedecer rigorosamente à norma – ABNT NBR 14636 – Tipo II – monodirecional branca ou amarela e bidirecional amarela, composta de material

Assinado por José Lirio Soares Gomes (Senha) nos termos da lei 14.063/2020.
Link de validação de assinaturas: https://assinadoronline.gcaspp.com/verificacao.aspx?e6f170d0-3801-4514-bf8a-d2f367899344

polimérico (ABS) com dimensões de acordo com as descritas na figura abaixo, devendo atender as condições técnicas aqui exigidas. Devem ser adequadas para serem implantadas tanto em asfalto betuminoso quanto em concreto de cimento Portland.

1.3.6.2. Devem ser e implantadas nas quantidades e na cor (amarela), devendo ser bidirecional, sempre de acordo com o descrito nas ordens de serviço, nos projetos, ou nas orientações determinadas pelos técnicos da CONTRATANTE. A implantação das tachas deve ser feita com adesivo que seja compatível com as mesmas e o pavimento, preenchendo completamente o espaço entre a base da tacha e o pavimento, de forma a não comprometer a resistência do material ao tráfego a que estará sujeito.

1.3.6.3. As tachas deverão ser confeccionadas em policarbonato e polímero de ABS (Copolímero de Acrinolitrila, Butadieno e Estireno) as cores deverão respeitar os padrões do código munsell:

a) Tachas amarelas - código munsell N 10YR7,5/14 com tolerância 10YR8/16

1.3.6.4. Os elementos refletivos deverão possuir retro refletivo prismático com tratamento antiabrasivo, respeitar as dimensões apresentadas na figura abaixo, estarem totalmente embutidos no corpo das tachas e serem confeccionados de forma tal que garantam a retro refletância mínima (de acordo com a Norma). Deverão, ainda, suportar os impactos pneumáticos e as intempéries.

1.3.6.5. As tachas deverão possuir 01 parafuso de aço, cabeça francesa (arredondada) 3/8 x 2¨ tipo rosca, injetado na própria peça, de forma a favorecer uma melhor aderência tanto ao corpo da tacha como ao pavimento onde será fixado. O referido parafuso deverá manter a perpendicularidade com a base da tacha, valendo-se para isso, o fabricante, dos recursos que melhor lhe aprouver, desde que não comprometa a resistência da peça, o que será avaliado pelo ensaio de compressão que poderá ser pedido a qualquer momento do processo licitatório, em peça a ser escolhida aleatoriamente.

1.3.6.6. As dimensões e o formato das tachas deverão atender as determinações do memorial descritivo.

1.3.6.7. As tachas deverão resistir uma carga mínima de compressão, quando ensaiadas, conforme normas técnicas vigentes; deverão apresentar reforço interno de estrutura de modo a evitar estilhaçamento, em caso de quebra.

Assinado por José Lirio Soares Gomes (Senha) nos termos da lei 14.063/2020.
Link de validação de assinaturas: https://assinadoronline.gcaspp.com/verificacao.aspx?e6f170d0-3801-4514-bf8a-d2f367899344

1.3.6.8. As tachas deverão apresentar todas as arestas arredondadas, sem quinas, a fim de não proporcionar acidentes, sendo em modelo similar conforme exemplos indicados, porém, desde que se mantenham as características solicitadas e atenda as normas exigidas.

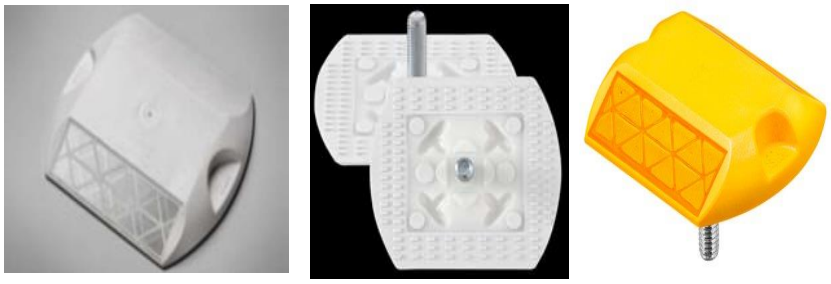

(tachas refletivas para sinalização TIPO II - Corpo em ABS)

1.3.7. Tachas bidirecionais na cor branca.

1.3.7.1. As Tachas refletivas implantadas devem obedecer rigorosamente à norma – ABNT NBR 14636 – Tipo II – monodirecional branca ou amarela e bidirecional amarela, composta de material polimérico (ABS) com dimensões de acordo com as descritas na figura abaixo, devendo atender as condições técnicas aqui exigidas. Devem ser adequadas para serem implantadas tanto em asfalto betuminoso quanto em concreto de cimento Portland.

1.3.7.2. Devem ser e implantadas nas quantidades e na cor (branca), devendo ser bidirecional, sempre de acordo com o descrito nas ordens de serviço, nos projetos, ou nas orientações determinadas pelos técnicos da CONTRATANTE. A implantação das tachas deve ser feita com adesivo que seja compatível com as mesmas e o pavimento, preenchendo completamente o espaço entre a base da tacha e o pavimento, de forma a não comprometer a resistência do material ao tráfego a que estará sujeito.

1.3.7.3. As tachas deverão ser confeccionadas em policarbonato e polímero de ABS (Copolímero de Acrinolitrila, Butadieno e Estireno) as cores deverão respeitar os padrões do código munsell:

a) Tachas brancas – código munsell N 9,5 com tolerância N 9,0.

1.3.7.4. Os elementos refletivos deverão possuir retro refletivo prismático com tratamento antiabrasivo, respeitar as dimensões apresentadas na figura abaixo, estarem totalmente embutidos

Assinado por José Lirio Soares Gomes (Senha) nos termos da lei 14.063/2020.
Link de validação de assinaturas: https://assinadoronline.gcaspp.com/verificacao.aspx?e6f170d0-3801-4514-bf8a-d2f367899344

no corpo das tachas e serem confeccionados de forma tal que garantam a retro refletância mínima (de acordo com a Norma). Deverão, ainda, suportar os impactos pneumáticos e as intempéries.

1.3.7.5. As tachas deverão possuir 01 parafuso de aço, cabeça francesa (arredondada) 3/8 x 2¨ tipo rosca, injetado na própria peça, de forma a favorecer uma melhor aderência tanto ao corpo da tacha como ao pavimento onde será fixado. O referido parafuso deverá manter a perpendicularidade com a base da tacha, valendo-se para isso, o fabricante, dos recursos que melhor lhe aprouver, desde que não comprometa a resistência da peça, o que será avaliado pelo ensaio de compressão que poderá ser pedido a qualquer momento do processo licitatório, em peça a ser escolhida aleatoriamente.

1.3.7.6. As dimensões e o formato das tachas deverão atender as determinações do memorial descritivo.

1.3.7.7. As tachas deverão resistir uma carga mínima de compressão, quando ensaiadas, conforme normas técnicas vigentes; deverão apresentar reforço interno de estrutura de modo a evitar estilhaçamento, em caso de quebra.

1.3.7.8. As tachas deverão apresentar todas as arestas arredondadas, sem quinas, a fim de não proporcionar acidentes, sendo em modelo similar conforme exemplos indicados, porém, desde que se mantenham as características solicitadas e atenda as normas exigidas.

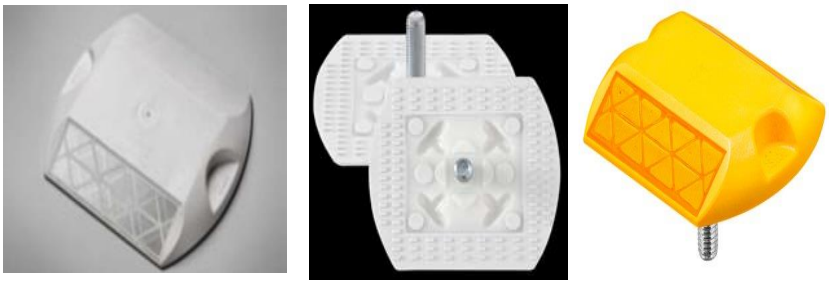

(tachas refletivas para sinalização TIPO II - Corpo em ABS)

1.3.8. Tachões Refletivos Monodirecionais e Bidirecionais em ABS.

1.3.8.1. Os tachões refletivos implantados devem obedecer rigorosamente à norma – ABNT NBR – monodirecional amarelo, com refletivo branco ou amarelo e bidirecional amarelo, composta de

Assinado por José Lirio Soares Gomes (Senha) nos termos da lei 14.063/2020.
Link de validação de assinaturas: https://assinadoronline.gcaspp.com/verificacao.aspx?e6f170d0-3801-4514-bf8a-d2f367899344

material polimérico (ABS) com dimensões de acordo com as descritas na figura abaixo, devendo atender as condições técnicas aqui exigidas.

1.3.8.2. Devem ser adequados para serem implantados tanto em asfalto betuminoso quanto em concreto de cimento Portland.

1.3.8.3. Quando implantados podem ser monodirecional ou bidirecional, sempre de acordo com o descrito nas ordens de serviço, nos projetos, ou nas orientações determinadas pelos técnicos da CONTRATANTE. A implantação dos tachões deverá ser feita com adesivo que seja compatível com os mesmos e o pavimento, preenchendo completamente o espaço entre a base do tachão e o pavimento, de forma a não comprometer a resistência do material ao tráfego a que estará sujeito.

1.3.8.4. Os tachões deverão ser confeccionados em policarbonato e polímero de ABS (Copolímero de Acrinolitrila, Butadieno e Estireno) ou material similar desde que não comprometa o presente memorial descritivo, e deverão respeitar os padrões do código munsell:

a) Tachões brancos – código munsell N 9,5 com tolerância N 9,0
b) Tachões amarelos – código munsell N 10YR7,5/14 com tolerância 10YR8/16

1.3.8.5. Os elementos refletivos deverão possuir retro refletivo prismático com tratamento antiabrasivo, respeitar as dimensões apresentadas na figura abaixo, estarem totalmente embutidos no corpo dos tachões e serem confeccionados de forma tal que garantam a retrorrefletância mínima (De acordo com a Norma) durante o período de garantia do objeto em questão.

1.3.8.6. Deverão, ainda, suportar os impactos pneumáticos e as intempéries.

1.3.8.7. Os tachões deverão possuir 02 parafusos de aço, cabeça francesa (arredondada) 1/2 x 3¨ tipo rosca injetados na própria peça, de forma a favorecer uma melhor aderência tanto ao corpo do tachão como ao pavimento onde será fixado. O referido parafuso deverá manter a perpendicularidade com a base do tachão, valendo-se para isso, o fabricante, dos recursos que melhor lhe aprouver, desde que não comprometa a resistência da peça, o que será avaliado pelo ensaio de compressão que poderá ser pedido a qualquer momento do processo licitatório, em peça a ser escolhida aleatoriamente.

1.3.8.8. As dimensões e o formato dos tachões deverão atender as determinações do memorial descritivo.

Assinado por José Lirio Soares Gomes (Senha) nos termos da lei 14.063/2020.
Link de validação de assinaturas: https://assinadoronline.gcaspp.com/verificacao.aspx?e6f170d0-3801-4514-bf8a-d2f367899344

1.3.8.9. Os tachões deverão resistir uma carga mínima de compressão de 30.000 Kgf, quando ensaiados, conforme normas técnicas vigentes e deverão apresentar reforço interno de estrutura de modo a evitar estilhaçamento, em caso de quebra.

1.3.8.10. Os tachões deverão apresentar todas as arestas arredondadas, sem quinas, a fim de não proporcionar acidentes.

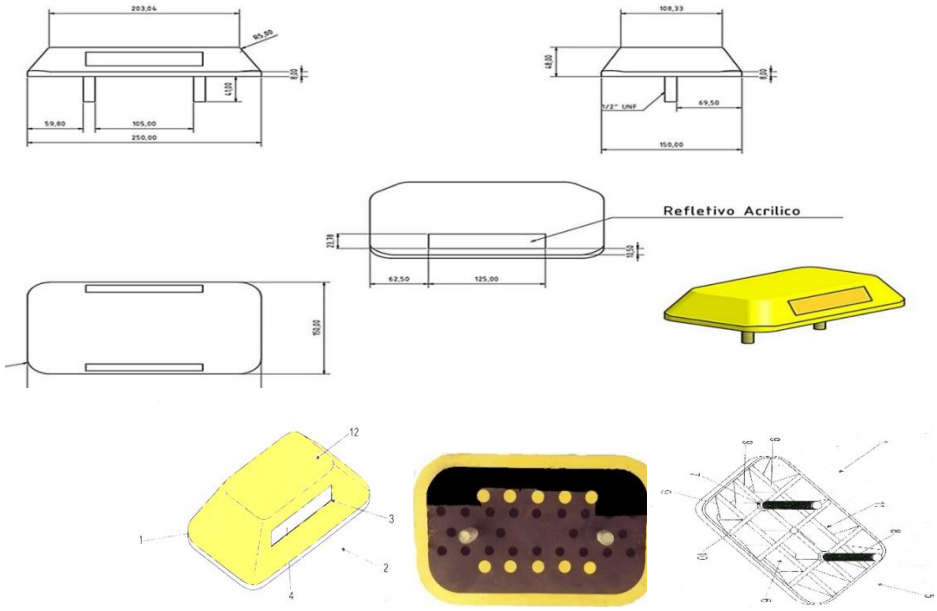

1.3.8.11. Deverá guardar a disposição construtiva aplicada em tachão sinalizador viário de uso permanente: compreendido por um corpo principal (1) prismático confeccionado em polímero, cuja secção frontal (2) é dotada de uma canaleta (3) que acondiciona uma lamina refletiva (4), enquanto sua secção inferior (5) projeta uma cavidade (6) que projeta pinos de fixações (7) providos de roscas (8), caracterizado pela cavidade (6) incorporar diversas nervuras longitudinais (9) e transversais (10), formando diversos módulos (11) que recebe os polímeros ABS em seu preenchimento, sendo o dito corpo principal (1) passível de receber em sua secção superior (12) um canal.

1.3.8.12. Por sua vez o corpo principal deverá ser fabricado em material polimérico, ABS (injetado), ou, alternativamente, em ambos os casos, podem ser modulados por esses componentes. Para tal o referido pino de aço é posicionado no interior do molde de injeção, por exemplo, antes de sua formação final, sendo que uma vez injetada, tanto o citado pino (Parafuso) de aço como o elemento refletivo, já se encontram embutidos nos moldes que vão compor o corpo principal do produto.

1.3.8.13. Poderão seguir o modelo ou similares, desde que atenda a norma solicitada e ao padrão gido neste anexo.

Assinado por José Lirio Soares Gomes (Senha) nos termos da lei 14.063/2020.
Link de validação de assinaturas: https://assinadoronline.gcaspp.com/verificacao.aspx?e6f170d0-3801-4514-bf8a-d2f367899344

1.4. Natureza:

Os objetos possuem classificação de bens comum.

1.5. Prazo:

O Prazo de vigência e de 12 meses.

2. FUNDAMENTAÇÃO DA CONTRATAÇÃO (Artigo 6 °, Inciso XXIII, b)

2.1. O Município de Peruíbe possui 1.167 vias abertas a circulação, e uma estimativa de 1.300 a 1.500 vias, desta forma há um grande demanda por serviços de sinalização horizontal para atender a legislação de trânsito e diminuir o risco de acidentes de trânsito:

2.2. Portanto com o objetivo de aumentar a segurança viária e buscar eficiência na gestão do trânsito, há necessidade de efetuar a manutenção corretiva e preventiva das pinturas de faixas, símbolos e marcas de sinalização.

3. DESCRIÇÃO DA SOLUÇÃO COMO UM TODO, CONSIDERADO TODO O CICLO DE VIDA DO OBJETO (Artigo 6 °, Inciso XXIII, c)

3.1. O serviço de sinalização Horizontal deverá ser realizado de acordo com o manual de sinalização do CONTRAN;

3.2. O Departamento de Mobilidade realizará o mapeamento das vias com prioridade para receber a sinalização para minimizar os risco e aumentar a segurança da via.

3.3. Ao realizar a manutenção regularmente do sistema de sinalização horizontal, haverá aumento na visibilidade da sinalização, isso aumenta a confiabilidade operacional e reduz o risco de acidentes.

3.4. Ao planejar a manutenção preventiva, a Prefeitura Municipal de Peruíbe pode agendar as atividades de manutenção de acordo com sua conveniência, minimizando o impacto nas operações diárias.

Assinado por José Lirio Soares Gomes (Senha) nos termos da lei 14.063/2020.
Link de validação de assinaturas: https://assinadoronline.gcaspp.com/verificacao.aspx?e6f170d0-3801-4514-bf8a-d2f367899344

3.6. Os serviços são itens de ampla oferta, utilizados em vários municípios, porém deverão estar de acordo com a regulamentação do Contran e compatível com os manuais de sinalização horizontal.

3.7. O propósito da contratação é garantir a obtenção dos serviços necessários pelo período de 12 meses, possibilitando que o Departamento de Mobilidade Urbana realize as manutenções preventivas evitando assim que as vias fiquem sem as sinalizações, o que pode aumentar o número de acidentes.

3.7. A escolha da aquisição se justifica porque possibilita a manutenção preventiva para, buscar a eficiência na prestação de serviços, melhora o custo benefício, evita acidentes, aumento na demanda por leitos hospitalares, redução no custo na saúde.

4. REQUISITOS DA CONTRATAÇÃO (Artigo 6 °, Inciso XXIII, d)

4.1. A contratação de empresa especializada para prestação de serviços de sinalização horizontal, além garantir a segurança viária, esse serviço deverá estar de acordo com a regulamentação do Contran, motivo pelo qual há necessidade de que os referidos serviços atendam requisitos mínimos de qualidade.

4.2. Os materiais devem ser de boa qualidade, de forma que haja melhor relação custo x benefício;

4.3. Cada item tem sua especificação bem definida, conforme especificação técnica, que deverá ser minuciosamente observada pelo fornecedor;

4.4. O contrato/ata deverá atender aos requisitos de habilitação e qualificação técnicas estabelecidos na Lei Federal nº 14.133/21;

4.5. O prazo de garantia contratual é aquele estabelecido na Lei nº 8.078, de 11 de setembro de 1990 (Código de Defesa do Consumidor);

Assinado por José Lirio Soares Gomes (Senha) nos termos da lei 14.063/2020.
Link de validação de assinaturas: https://assinadoronline.gcaspp.com/verificacao.aspx?e6f170d0-3801-4514-bf8a-d2f367899344

4.6. A(s) contratada(s) deverá(ão) prestar os serviços, quando da solicitação da Contratante, de acordo com a ordem de serviço emitida pelo Departamento de Mobilidade Urbana, nos locais horários determinados.

4.7. A(s) contratada (s) deverá apresentar ao Departamento de Mobilidade Urbana um cronograma de execução dos serviços, identificando os endereços e os tipos de sinalização que será aplicado, optando sempre pela execução no período noturno.

4.8. Registro ou Inscrição da empresa e de seu(s) Responsável (is) Técnico(s) no CREA ou CAU.

4.9. Atestado(s) de capacidade(s) técnica(s), emitido(s) em nome da empresa licitante fornecido(s) por pessoa(s) jurídica(s) de direito público ou privado, acompanhado(s) do respectivo registro no órgão competente, comprovando ter executado serviços compatíveis com o objeto licitado, considerando as parcelas de maior relevância técnica ou de valor significativo.

4.9.1. Será considerado o atestado se comprovado a execução de, no mínimo, 50% (cinquenta por cento), nos termos da Súmula nº 24 do Tribunal de Contas do Estado de São Paulo, sendo:

Item	Quant.	Un.	Descrição
01	15.000	M^2	Serviço de sinalização horizontal com fornecimento de material e mão de obra, utilizando tinta à base de resina acrílica solúvel em solvente a base de toluol. Aplicada por meio de equipamento auto propelido próprio para pintura mecânica.
02	1.500	M^2	Serviço de sinalização horizontal com fornecimento de material para aplicação de massa termoplástica a quente pelo método de aspersão.
03	750	M^2	Serviço de sinalização horizontal com fornecimento de material para aplicação de massa termoplástica a quente pelo método de extrusão.
04	1.000	Un.	Serviço de sinalização horizontal com fornecimento de material e mão de obra para aplicação de tachas bidirecionais na cor amarela.
05	1.000	Un.	Serviço de sinalização horizontal com fornecimento de material para aplicação de tachas monodirecional na cor branca.
06	1.000	Un.	Serviço de sinalização horizontal com fornecimento de material para aplicação de tachão bidirecional na cor amarela.

4.10. Comprovação de capacidade técnico-profissional, mediante a apresentação de Certificados de Acervo Técnico CAT, comprovando experiência anterior em serviços compatíveis com o objeto licitado, nos termos da Súmula nº 23 do Tribunal de Contas do Estado de São Paulo, limitada às seguintes parcelas:

Assinado por José Lirio Soares Gomes (Senha) nos termos da lei 14.063/2020.
Link de validação de assinaturas: https://assinadoronline.gcaspp.com/verificacao.aspx?e6f170d0-3801-4514-bf8a-d2f367899344

Item	Descrição
01	Serviço de sinalização horizontal com fornecimento de material e mão de obra, utilizando tinta à base de resina acrílica solúvel em solvente a base de toluol. Aplicada por meio de equipamento auto propelido próprio para pintura mecânica.
02	Serviço de sinalização horizontal com fornecimento de material para aplicação de massa termoplástica a quente pelo método de aspersão.
03	Serviço de sinalização horizontal com fornecimento de material para aplicação de massa termoplástica a quente pelo método de extrusão.
04	Serviço de sinalização horizontal com fornecimento de material e mão de obra para aplicação de tachas bidirecionais na cor amarela.
05	Serviço de sinalização horizontal com fornecimento de material para aplicação de tachas monodirecional na cor branca.
06	Serviço de sinalização horizontal com fornecimento de material para aplicação de tachão bidirecional na cor amarela.

4.11. Os profissionais indicados pela licitante, para fins de comprovação de capacitação técnico-profissional, deverão participar dos serviços a serem pactuados, admitindo-se sua substituição por profissionais de experiência equivalente ou superior, desde que previamente aprovado pelo Contratante.

4.12. Visita técnica (FACULTATIVA) – As visitas técnicas, caso tenha interesse em realizara, deverão ser feitas por pessoa indicada e formalmente credenciada pela empresa. E deverão ser agendadas das 09hs às 16hs, no Departamento de Mobilidade Urbana, presencialmente ou por meio do endereço eletrônico, setran.peruibe@gmail.com.

5. MODELO DE EXECUÇÃO DO OBJETO (Artigo 6 °, Inciso XXIII, e)

5.1. Em vista da natureza do objeto, sua execução finda-se com a conferência e recebimento definitivo realizado pela Prefeitura, observado o prazo de garantia e eventuais vícios redibitórios ou da realização dos serviços.

5.2. O inicio da prestação dos serviços de sinalização horizontal, deverá ocorrer em até 30 (trinta) dias, a contar do pedido formal, por motivo comprovado de força maior, o prestador de serviços poderá solicitar prazo maior;

5.3. Caso não seja possível o início no prazo estabelecido, a empresa deverá comunicar, por escrito, as razões com pelo menos 05 (cinco) dias úteis de antecedência para que a prorrogação de prazo seja analisada.

Assinado por José Lirio Soares Gomes (Senha) nos termos da lei 14.063/2020.
Link de validação de assinaturas: https://assinadoronline.gcaspp.com/verificacao.aspx?e6f170d0-3801-4514-bf8a-d2f367899344

5.4. A liberação para inicio dos serviços e o aceite, será emitido pelo Departamento Requisitante localizado na sede do Departamento de Mobilidade Urbana, sito **a Av. Teresinha Rodrigues Kalil, 657, Peruíbe SP – CEP. 11.771-780, em dias úteis, no período compreendido entre 09h e 16h**, quando serão verificadas todas as especificações exigidas neste Termo de Referência.

5.5. Somente após a verificação do enquadramento nas condições exigidas por este Departamento, dar-se-á o recebimento definitivo.

5.6. Caso seja apontada irregularidade na prestação de serviços e houver necessidade de refazimento, à custa ficará integralmente por conta do prestador.

5.7. A execução do Contrato será acompanhada e fiscalizada por 02 (dois) servidores a serem designados pelo Departamento de Mobilidade Urbana, denominados Fiscal e Gestor.

6. MODELO DE GESTAO DO CONTRATO (Artigo 6 °, Inciso XXIII, f)

6.1. Caberá à fiscalização exercer rigoroso controle, em especial quanto à qualidade, quantidade e adequação do objeto, fazendo cumprir todas as disposições de lei.

6.2. A fiscalização exercida pela Prefeitura não exime, nem diminui a completa responsabilidade da Contratada, por qualquer inobservância ou omissão às cláusulas contratuais.

6.3. Verificada a ocorrência de irregularidades no objeto, o departamento competente adotará as providências legais cabíveis, inclusive à aplicação de penalidade, conforme o caso.

6.4. A Prefeitura é reservada o direito de solicitar a imediata substituição do objeto, que não se apresentarem em boas condições de uso ou estiverem em desacordo com as especificações técnicas deste Termo de Referência. As eventuais substituições durante o contrato deverão ser feitas no padrão equivalente ou superior ao estipulado, sem qualquer ônus adicional.

6.5. Caberá ao **GESTOR** do Contrato/Ata, em especial:

6.5.1. Coordenar as atividades relacionadas à fiscalização técnica e administrativa;

6.5.2. Acompanhar os registros realizados pelos fiscais do contrato/ata das ocorrências

Assinado por José Lirio Soares Gomes (Senha) nos termos da lei 14.063/2020.
Link de validação de assinaturas: https://assinadoronline.gcaspp.com/verificacao.aspx?e6f170d0-3801-4514-bf8a-d2f367899344

relacionadas à execução do contrato/ata e as medidas adotadas, e informar à autoridade superior aquelas que ultrapassarem a sua competência;

6.5.3. Acompanhar a manutenção das condições de habilitação do contratado/detentor a ata, para fins de empenho de despesa e de pagamento, e anotar os problemas que obstem o fluxo normal da liquidação e do pagamento da despesa no relatório de riscos eventuais;

6.5.4. Coordenar a rotina de acompanhamento e de fiscalização do contrato/ata, cujo histórico de gerenciamento deverá conter todos os registros formais da execução, a exemplo da ordem de serviço, do registro de ocorrências, das alterações e das prorrogações contratuais, e elaborar relatório com vistas à verificação da necessidade de adequações do contrato para fins de atendimento da finalidade da administração;

6.5.5. Coordenar os atos preparatórios à instrução processual e ao envio da documentação pertinente ao setor de contratos para a formalização dos procedimentos relativos à prorrogação, à alteração, ao reequilíbrio, ao pagamento, à eventual aplicação de sanções e à extinção dos contratos, ajustes, atas de registro de preço ou qualquer outro tipo de avença firmado pelo Poder Público dentro dos limites estabelecidos pela Lei Federal nº 14.133/2021.

6.5.6. Elaborar o relatório final de que trata a alínea “d” do inciso VI do § 3º do art. 174 da Lei Federal nº 14.133, de 1º de abril de 2021, com as informações obtidas durante a execução do contrato;

6.5.7. Coordenar a atualização contínua do relatório de riscos durante a gestão do contrato, com apoio do fiscal;

6.5.8. Emitir documento comprobatório da avaliação realizada pelo fiscal quanto ao cumprimento de obrigações assumidas pelo contratado, com menção ao seu desempenho na execução contratual, baseado em indicadores objetivamente definidos e aferidos, e a eventuais penalidades aplicadas, a constarem do cadastro de atesto de cumprimento de obrigações conforme disposto em regulamento;

6.5.9. Realizar o recebimento definitivo do objeto do contrato mediante termo detalhado que comprove o atendimento das exigências contratuais;

6.5.10. Tomar providências para a formalização de processo administrativo de responsabilização para fins de aplicação de sanções, a ser conduzido pela comissão de

Assinado por José Lirio Soares Gomes (Senha) nos termos da lei 14.063/2020.
Link de validação de assinaturas: https://assinadoronline.gcaspp.com/verificacao.aspx?e6f170d0-3801-4514-bf8a-d2f367899344

que trata o art. 158 da Lei Federal nº 14.133, de 1º de abril 2021, ou pelo agente ou pelo setor competente para tal, conforme o caso;

6.5.11. Realizar as tarefas relacionadas ao controle dos prazos relacionados ao contrato e à formalização de apostilamentos e de termos aditivos, ao acompanhamento do empenho e do pagamento e ao acompanhamento de garantias e glosas;

6.5.12. Verificar a manutenção das condições de habilitação da contratada, com a solicitação dos documentos comprobatórios pertinentes, caso necessário;

6.5.13. Examinar a regularidade no recolhimento das contribuições fiscais, trabalhistas e previdenciárias.

6.5.14. Atuar tempestivamente na solução de eventuais problemas relacionados ao descumprimento das obrigações contratuais e reportar a autoridade competente para que tome as providências cabíveis, quando ultrapassar a sua competência; e

6.5.15. Participar da atualização do relatório de riscos durante a fase de gestão do contrato.

6.6. Caberá ao **FISCAL** da contrato/Ata, em especial:

6.6.1. Prestar apoio técnico e operacional ao gestor do contrato com informações pertinentes às suas competências;

6.6.2. Anotar no histórico de gerenciamento do contrato todas as ocorrências relacionadas à execução do contrato, com a descrição do que for necessário para a regularização das faltas ou dos defeitos observados;

6.6.3. Emitir notificações para a correção de rotinas ou de qualquer inexatidão ou irregularidade constatada, com a definição de prazo para a correção;

6.6.4. Informar ao gestor do contato, em tempo hábil, a situação que demandar decisão ou adoção de medidas que ultrapassem a sua competência, para que adote as medidas necessárias e saneadoras, se for o caso;

6.6.5. Comunicar imediatamente ao gestor do contrato quaisquer ocorrências que possam inviabilizar a execução do contrato nas datas estabelecidas;

6.6.6. Fiscalizar a execução do contrato para que sejam cumpridas as condições

Assinado por José Lirio Soares Gomes (Senha) nos termos da lei 14.063/2020.
Link de validação de assinaturas: https://assinadoronline.gcaspp.com/verificacao.aspx?e6f170d0-3801-4514-bf8a-d2f367899344

estabelecidas, de modo a assegurar os melhores resultados para a administração, com a conferência das notas fiscais e das documentações exigidas para o pagamento e, após o ateste, que certifica o recebimento provisório, encaminhar ao gestor de contrato para ratificação;

6.6.7. Comunicar ao gestor do contrato, em tempo hábil, o término do contrato sob sua responsabilidade, com vistas à renovação tempestiva ou à prorrogação contratual;

6.6.8. Participar da atualização do relatório de riscos durante a fase de gestão do contrato;

6.6.9. Auxiliar o gestor do contrato com as informações necessárias, na elaboração do documento comprobatório da avaliação realizada na fiscalização do cumprimento de obrigações assumidas pelo contratado; e

6.6.10. Realizar o recebimento provisório do objeto do contrato, mediante termo detalhado que comprove o cumprimento das exigências de caráter técnico.

7. CRITÉRIOS DE MEDIÇÃO E PAGAMENTO (Artigo 6 °, Inciso XXIII, g)

7.1. O pagamento será efetuado, no prazo de 30 (trinta) dias corridos, mediante a apresentação de Nota Fiscal/Fatura, devidamente atestada por servidor designado, uma vez atendido todos os requisitos deste termo de referência.

8. FORMA E CRITÉRIO DE SELEÇÃO DO FORNECEDOR (Artigo 6°, Inciso XXIII, h)

8.1. O fornecedor deverá comprovar que todos os serviços ofertados são totalmente compatíveis com a especificação técnica deste Termo de Referência.

8.2. O Prestador de serviços será selecionado por meio da realização de procedimento licitatório.

8.3. O prestador de serviço será selecionado após cumprir todos os requisitos, sobretudo habilitação, neste Termo de Referência e no correspondente Edital.

Assinado por José Lirio Soares Gomes (Senha) nos termos da lei 14.063/2020.
Link de validação de assinaturas: https://assinadoronline.gcaspp.com/verificacao.aspx?e6f170d0-3801-4514-bf8a-d2f367899344

9. ESTIMATIVA DO VALOR DA CONTRATAÇÃO COM MEMORIAS DE CALCULOS E DOCUMENTOS QUE LHE DÃO SUPORTE (Artigo 6 °, Inciso XXIII, i)

9.1. Submetemos ao Departamento de compras para realizar cotação e demais procedimentos.

10. ADEQUAÇÃO ORÇAMENTARIA (Artigo 6 °, Inciso XXIII, i)

10.1. A contratação pretendida encontra-se em consonância com as metas da administração municipal e condiz com o prévio planejamento financeiro e orçamentário, estando alinhado com o Plano de Compra do Município 2024, ID 213800, objeto “aquisição de material para sinalização viária e horizontal”

11. OBRIGAÇÕES DA CONTRATANTE E DA CONTRATADA

11.1. A CONTRATADA/DETENTORA obriga-se a:

11.1.1. Após a assinatura do contrato/ata, entregar o objeto conforme previsão do Edital e em conformidade com sua proposta.

11.1.2. Cumprir integralmente o objeto e prazo do contrato/ata avençado, devendo, para tanto, dispor de pessoal e equipamentos necessários à sua execução;

11.1.3. Assumir total responsabilidade por todos os encargos trabalhistas, previdenciários, fiscais e comerciais decorrentes da execução do contrato/ata;

11.1.4. Responsabilizar-se inteiramente por todo e qualquer acidente, relativos ao contrato/ata, que, por si, seus prepostos e empregados causar, em virtude de dolo, negligência, imprudência ou imperícia, respondendo por todos os danos a que, eventualmente, der causa ao Município ou a terceiros;

11.1.5. Fornecer, sempre que solicitado pela Prefeitura, informações detalhadas sobre assuntos pertinentes ao objeto do contrato/ata;

Assinado por José Lirio Soares Gomes (Senha) nos termos da lei 14.063/2020.
Link de validação de assinaturas: https://assinadoronline.gcaspp.com/verificacao.aspx?e6f170d0-3801-4514-bf8a-d2f367899344

11.1.6. Remover ou substituir, às suas expensas, no todo ou em parte, o objeto do contrato/ata em que se verificarem vícios ou defeitos que o deixem em desacordo com aquilo quanto aqui estipulado;

11.1.7. Permitir à Prefeitura, através do departamento competente, exercer ampla e permanente fiscalização, em especial, quanto à qualidade, quantidade e prazo do objeto do contrato/ata, fiscalização essa que, em hipótese alguma, exclui ou reduz sua responsabilidade por danos causados ao Município ou a terceiros.

11.2. A Prefeitura obriga-se a:

11.2.1. Fornecer à Contratada/Detentora da Ata, em tempo hábil, as diretrizes e demais informações necessárias à sua execução;

11.2.2. Exercer a fiscalização dos produtos, por técnicos especialmente designados, ficando designado (a) como FISCAL o (a) servidor (a) Marcos Bispo Rodrigues, portador do CPF: 197.506.968-40, cargo: Agente de Fiscalização de Trânsito e como Gestor o Servidor Luiz Antonio Maximiliano dos Santos - CPF 126.699.658-30 - Agente Operacional.

12. LOCAL, DATA E ASSINATURA

Peruíbe, 29 de Maio de 2024.

Assinado por José Lirio Soares Gomes (Senha) nos termos da lei 14.063/2020.
Link de validação de assinaturas: https://assinadoronline.gcaspp.com/verificacao.aspx?e6f170d0-3801-4514-bf8a-d2f367899344

José Lírio Soares Gomes – Matr. 2.863.

Alterado em 29 de abril de 2025.

Alterado em 06 de maio de 2025.

Alterado em 14 de maio de 2025

Assinado por José Lirio Soares Gomes (Senha) nos termos da lei 14.063/2020.
Link de validação de assinaturas: https://assinadoronline.gcaspp.com/verificacao.aspx?e6f170d0-3801-4514-bf8a-d2f367899344

PREFEITURA MUNICIPAL DA ESTÂNCIA BALNEÁRIA DE PERUIBE
Rua Nilo Soares Ferreira nº 50 – Centro – Peruíbe – CEP 11770-122
Fone (0xx13) 3451.1000
CNPJ 46.578.514/0001-20

PREGÃO ELETRÔNICO Nº 25/2025 – REGISTRO DE PREÇOS

LICITAÇÃO NÃO DIFERENCIADA (DESTINADA À AMPLA PARTICIPAÇÃO).

Objeto:
Objeto: REGISTRO DE PREÇOS PARA CONTRATAÇÃO DE EMPRESA ESPECIALIZADA PARA PRESTAÇÃO DE SERVIÇOS DE APLICAÇÃO DE SINALIZAÇÃO VIÁRIA HORIZONTAL, DE ACORDO COM A LEGISLAÇÃO DE TRÂNSITO.
Processo Administrativo: 11.026/2024
Modalidade: Pregão Eletrônico
Interessado: Departamento de Mobilidade Urbana
Critério de Julgamento: MENOR PREÇO UNITÁRIO (art. 34, Lei 14.133/2021)
Modo de disputa: ABERTO

INICIO DO CADASTRO DAS PROPOSTAS: às 09:00 horas do dia 20/05/2025

TÉRMINO CADASTRO DAS PROPOSTAS: às 09:00 horas do dia 05/06/2025

ABERTURA DAS PROPOSTAS COMERCIAIS: a partir das 09:01 horas do dia 05/06/2025

INÍCIO PREVISTO PARA AS DISPUTAS DE LANCES DAS PROPOSTAS COMERCIAIS CLASSIFICADAS: a partir das 09:30 horas do dia 05/06/2025

REFERÊNCIA DE TEMPO: para todas as referências de tempo será observado o horário de Brasília-DF.

A presente licitação será realizada em sessão pública, por meio da ***INTERNET*****,** mediante condições de segurança – criptografia e autenticação – em todas as suas fases através da Plataforma de compras eletrônicas denominada **ComprasBR, no endereço eletrônico**: https://comprasbr.com.br

Os trabalhos serão conduzidos por servidor do Município de Peruíbe, denominado **Pregoeiro**, mediante a inserção e monitoramento de dados gerados ou transferidos para a página eletrônica do Compras BR ***(https://comprasbr.com.br)***

O licitante deverá observar as datas e os horários limites previstos no presente edital para o credenciamento junto ao provedor do sistema para participação da licitação, bem como cadastramento e a abertura da proposta, atentando também para a data e horário para início da disputa.

Fundamento Legal: Lei Federal nº 14.133/2021; Lei Complementar nº 123/06; Decreto Federal nº 8.538/2015 (no que couber), Decreto Federal 10.024/2019 e Decreto Municipal nº 5.138/2021.

Integram este Edital, para todos os fins e efeitos, os seguintes anexos:

ANEXO 01 – Termo de referência
ANEXO 02 – Modelo de Credenciamento
ANEXO 03 – Declarações diversas
ANEXO 04 – Declaração de Enquadramento de ME_EPP_MEI
ANEXO 05 – Dados para Preenchimento da Ata de Registro de Preços
ANEXO 06 – Minuta de Ata de Registro de Preços
ANEXO 07 – Procedimentos para solicitações administrativas via protocolo digital – Programa Peruibe sem Papel
ANEXO 08 – Modelo de Proposta Comercial
ANEXO 09 – Relação dos produtos com valor estimado

1. DO OBJETO

1.1. A presente licitação tem como objeto o **REGISTRO DE PREÇOS PARA CONTRATAÇÃO DE RESA ESPECIALIZADA PARA PRESTAÇÃO DE SERVIÇOS DE APLICAÇÃO DE SINALIZAÇÃO VIÁRIA ZONTAL, DE ACORDO COM A LEGISLAÇÃO DE TRÂNSITO.**

Assinado por FELIPE ANTONIO COLACO BERNARDO (A1), Patrícia Rosa De Oliveira Ribeiro (Senha) nos termos da lei 14.063/2020.
Link de validação de assinaturas: https://assinadoronline.gcaspp.com/verificacao.aspx?9dac4f42-1e5c-4a32-92bb-7a83a5cb24ae

Ítem	Quant.	Un.	Descrição
01	30.000	M^2	Serviço de sinalização horizontal com fornecimento de material e mão de obra, utilizando tinta à base de resina acrílica solúvel em solvente a base de toluol. Aplicada por meio de equipamento auto propelido próprio para pintura mecânica.
02	3.000	M^2	Serviço de sinalização horizontal com fornecimento de material para aplicação de massa termoplástica a quente pelo método de aspersão.
03	1.500	M^2	Serviço de sinalização horizontal com fornecimento de material para aplicação de massa termoplástica a quente pelo método de extrusão.
04	2.000	Un	Serviço de sinalização horizontal com fornecimento de material e mão de obra para aplicação de tachas bidirecionais na cor amarela.
05	2.000	Un	Serviço de sinalização horizontal com fornecimento de material para aplicação de tachas monodirecional na cor branca.
06	2.000	Un	Serviço de sinalização horizontal com fornecimento de material para aplicação de tachão bidirecional na cor amarela.

1.2. Especificações do Objeto.
1.2.1. Serviço de Sinalização Horizontal à base de Resina Acrílica – PADRÃO ET-SH-14 CET/SP.

O serviço de sinalização horizontal à base de resina acrílica devera ser realizado com equipamentos próprio e possuir no mínimo as características abaixo:
a) Motor para autopropulsão;
b) Compressor de ar, com tanque e pulmão;
c) Tanques pressurizados para tinta;
d) Misturadores mecânicos para material;
e) Quadro de instrumentos e válvulas para regulagem, controle e acionamento;
f) Sistema de limpeza de mangueiras e pistolas, com tanque de solvente, válvulas e registros;
g) Sistema sequenciador para atuação automática das pistolas nas pinturas de eixo e tracejados;
h) Sistemas de pistolas para material, atados pneumaticamente, permitindo a variação da largura das faixas;
i) Sistema espalhador de microesferas por aspersão;
j) Depósito para microesferas;
l) Sistema de braços suportes para pistolas;
m) Sistema de pistolas manuais, atuados pneumaticamente.

1.2.1.2. Veículo automotor para o transporte de materiais e pessoal.
1.2.1.3. Equipamentos para limpeza do pavimento antes da aplicação da tinta.
1.2.1.4. Gabaritos diversos e adequados para a execução de setas, letras, faixas, legendas, etc.
1.2.1.5. Ferramentas manuais diversas, necessárias à boa execução dos serviços.
1.2.1.6. Materiais adequados para a sinalização de desvio de tráfego, tais como: cones, placas, barreiras, sinaleiros de luz intermitente, cavaletes, etc.
1.2.1.7. Equipamentos de Proteção Individual (EPI), para uso obrigatório dos funcionários, tais como: coletes refletivos, botina de couro, luvas, uniformes, etc.

1.2.2. Aplicação.
1.2.2.1 – A fim de garantir o perfeito alinhamento e a excelente configuração geométrica da sinalização horizontal, deverá ser executada a pré-demarcação da pintura a ser realizada.
1.2.2.2 – O material aplicado deverá apresentar as bordas bem definidas, sem salpicos ou manchas, não mitindo diferenças de tonalidade em uma mesma faixa ou em faixas paralelas.

Assinado por FELIPE ANTONIO COLACO BERNARDO (A1), Patrícia Rosa De Oliveira Ribeiro (Senha) nos termos da lei 14.063/2020.
Link de validação de assinaturas: https://assinadoronline.gcaspp.com/verificacao.aspx?9dac4f42-1e5c-4a32-92bb-7a83a5cb24ae

1.2.2.3 – O local a receber a pintura a frio deverá estar perfeitamente limpo, bem como, deverão ser retirados quaisquer corpos estranhos aderentes ou partículas de pavimento em estado de desagregação.

1.2.2.4 – Quando da aplicação da tinta, a superfície do pavimento deverá estar perfeitamente limpa, seca, livre de impurezas, graxas e demais substâncias nocivas.

1.2.2.5 – Quando a simples varrição ou jato de ar comprimido não forem suficiente para remover todo o material estranho, as superfícies deverão se escovadas com uma solução de fosfato tri sódio ou similar e então lavadas.

1.2.2.6 – A distribuição de microesferas de vidro deverá ser uniforme, não sendo admissível o seu acúmulo em determinadas áreas pintadas.

1.2.2.7 – A tolerância com relação à extensão e a largura de cada faixa serão de 5%. Este excesso não será levado em consideração no pagamento não se admitindo largura ou extensões inferiores indicados em projeto.

1.2.2.8 – Na execução das marcas retas, qualquer desvio nas bordas excedendo 0,01 m em 10m deverá ser corrigido.

1.2.2.9 – Depois de aplicada a tinta deverá ser protegida de todo tráfego de veículos bem como pedestres, durante o tempo de secagem, cerca de 20 (vinte) minutos.

1.2.2.10 – A tinta deverá ser aplicada com película úmida de 0,6mm, na execução de todos os projetos.

1.2.3. Tinta a base de resina acrílica.

1.2.3.1. – A tinta a ser aplicada na demarcação viária deve ser fornecida para uso em superfície betuminosa ou de concreto de cimento.

1.2.3.2. – A tinta, logo após a abertura do recipiente, não deve apresentar sedimentos, natas, grumos e separação de cor.

1.2.3.3. – A tinta deve ser aplicada pelo processo de aspersão pneumática, através de equipamento automático ou manual, conforme o tipo de pintura a ser executada.

1.2.3.4. – A tinta deve apresentar características antiderrapantes.

1.2.3.5. – A tinta deve ser suscetível de rejuvenescimento mediante a aplicação da nova camada.

1.2.3.6. – A tinta deve estar apta a ser aplicada, nas seguintes condições:

a). Temperatura ambiente entre 10° a 40°C;

b). Umidade relativa do ar até 90%;

c). Suportar temperatura de até 80°C;

1.2.3.7. – A tinta deve ter condições de ser aplicada por máquinas apropriadas e vir na viscosidade especificada, sem ser necessária à adição de outro qualquer aditivo. Em condições excepcionais, como por exemplo, a adição de microesferas de vidro, pode ser adicionado no máximo 5% de solvente em volume sobre a tinta, compatível com a mesma para acerto de viscosidade.

1.2.3.8. – A tinta quando aplicada na quantidade específica, deve recobrir perfeitamente o pavimento e permitir a liberação ao tráfego no período máximo de tempo de 20 minutos.

1.2.3.9. – A tinta deve manter integralmente sua coesão e cor, após a aplicação no pavimento.

1.2.3.10. – A tinta aplicada, após secagem total deve apresentar plasticidade e características de adesividade às microesferas de vidro e ao pavimento, produzir película seca fosca, de aspecto uniforme, sem apresentar fissuras, gretas ou descascamento durante período de vida útil.

1.2.3.11. – A tinta quando aplicada sobre a superfície betuminosa não deve apresentar sangria, nem exercer qualquer ação que danifique o pavimento.

1.2.3.12. – A retrorrefletorização inicial mínima deverá ser de 150 mcd/ Lux. M².

1.2.3.13. – A tinta não deve modificar suas características, ou deteriorar quando estocada por um mínimo de 06 (seis) meses, após a data de entrega do material pelo fabricante.

1.2.3.14. – A remoção da tinta no pavimento poderá ser feita através de métodos de livre escolha, sujeitos a aprovação do Departamento de Mobilidade Urbana.

1.2.4.- Sinalização Horizontal Por Método de Aspersão.

1.2.4.1. Os materiais a serem utilizados na execução da sinalização horizontal, deverão atender no mínimo as especificações da NBR 13159 (ABNT).

1.2.4.2. A espessura de termoplástico por aspersão tipo hot-spray a ser aplicado deve seguir rigorosamente as instruções da NBR citada.

1.2.4.3. Quando o pavimento for de concreto ou apresentar agregado exposto, antes da pintura deve-se fazer uma aplicação de "tack-coat", cuja função é atuar como meio ligante entre o pavimento e o termoplástico.

1.2.4.4. O termoplástico deve ser aplicado nas seguintes condições:

a). -Temperatura do pavimento entre 10ºC e 40ºC;

b). -Umidade relativa do ar de 12% até 80%.

Assinado por FELIPE ANTONIO COLACO BERNARDO (A1), Patrícia Rosa De Oliveira Ribeiro (Senha) nos termos da lei 14.063/2020.
Link de validação de assinaturas: https://assinadoronline.gcaspp.com/verificacao.aspx?9dac4f42-1e5c-4a32-92bb-7a83a5cb24ae

1.2.4.5. A espessura de termoplástico a ser aplicada é de, no mínimo 1,5 mm, salvo determinação em contrário em projetos.

1.2.4.6. O material deve ser aplicado de tal forma a não ser necessária nova aplicação para atingir a espessura especificada. Na execução das marcas retas, qualquer desvio das bordas, excedendo 0,01 m em 10 m, deve ser corrigido. Os serviços de aplicação devem ser executados quando as condições climáticas forem favoráveis.

1.2.4.7. Na utilização de material termoplástico a temperatura máxima de aplicação deverá ser de:

- Termoplástico branco: 200ºC;
- Termoplástico amarelo: 180ºC.

1.2.4.8. A retrorrefletorização inicial da sinalização deverá atingir 150mdc/lux.m² e será produzida pela aplicação de microesferas de vidro tipo II na proporção mínima de 400 g/m².

1.2.4.9. O termoplástico aplicado deve ser protegido, até o seu endurecimento, de todo tráfego de veículos, bem como de pedestres. A CONTRATADA será responsável pelo material de sinalização para proteger a aplicação do termoplástico, ficando sujeita, porém, à concordância da CONTRATANTE quanto à disposição e o material utilizado para essa sinalização.

1.2.4.10. Os equipamentos mínimos necessários para aplicação de material termoplástico pelo processo de extrusão são:

a) Usina móvel constituída de dois recipientes para fusão do material, provida de aquecedores e agitadores com regulagem automática de temperatura;

b) Termômetro em perfeito estado de funcionamento para controle da temperatura de fusão;

c) Gerador de eletricidade para alimentação dos dispositivos de segurança e controle;

d) Veículo auto propulsor para aplicação contendo recipiente pressurizado para material termoplástico fundido, dispondo de instalação de aquecimento indireto, com dispositivo para controle e regulagem;

e) Compressor com tanque pulmão de ar destinado a: Pressurização da autoclave, tanque de microesferas e tanque de imprimação. Acionamento pneumático das pistolas para termoplástico e microesferas;

f) Dispositivos de aplicação contínua e intermitente para a execução das linhas simples e/ou duplas, dos materiais utilizados;

g) Dispositivos acessórios de controle e segurança centralizados em painéis na cabine do veículo e na plataforma de comando do conjunto de aplicação;

h) Dispositivos balizadores e miras óticas para direcionamento da unidade aplicadora durante a execução da demarcação.

1.2.4.11. O material colhido durante a aplicação em chapa de folha de flandres (500 mm x 200 mm x 0,25 mm), com as microesferas incorporadas, deverá ser medido em laboratório, com aparelhos do tipo:

- Retroflectomer 710 da Erischsen/1.p.1;
- Mirolux 12 da Miro-Ban Assemblesrs, INC.

1.2.4.12. Deverão ser realizadas, no mínimo, 10 (dez) medidas em cada chapa e o resultado deverá ser expresso pela média das medidas.

1.2.4.13. Para cada 200 m² de área demarcada ou em cada jornada de aplicação, poderá ser retirada uma amostra para a verificação da retrorrefletorização do material.

1.2.4.14. Os ensaios referentes à espessura da película e retrorrefletorização, quando solicitados pela CONTRATANTE, terão custo suportado pela CONTRATADA, quando julgar necessário, respeitando-se o limite acima descrito.

1.2.4.15. Os serviços poderão ser rejeitados e sujeitos a serem refeitos sem qualquer ônus para a CONTRATANTE, nos seguintes casos:

- Espessura não atende ao especificado;
- Largura das marcas diferente do especificado em projeto;
- A temperatura de aplicação não atende ao especificado;
- Os equipamentos para aplicação não atendem ao especificado;
- Utilização de material não ensaiado e/ou sem selo de aprovação do laboratório.

1.2.5. Sinalização Horizontal Por Método de Extrusão.

1.2.5.1. O material termoplástico deverá ser aplicado pelo processo de extrusão, através de equipamentos adequados, em perfeito estado de conservação e uso, composto de caldeiras aquecidas por qualquer método, com exceção de gás de cozinha devido ao seu risco, obedecendo sempre as Normas e Legislações vigentes.

1.2.5.2. O material termoplástico a ser utilizado deve satisfazer, plenamente, as especificações contidas nas NBR 13132. Quando o pavimento for de concreto ou apresentar agregado exposto, antes da pintura deve-se fazer uma aplicação de "tack-coat", cuja função é atuar como meio ligante entre o pavimento e o termoplástico.

1.2.5.3. O termoplástico deve ser aplicado nas seguintes condições:

Assinado por FELIPE ANTONIO COLACO BERNARDO (A1), Patrícia Rosa De Oliveira Ribeiro (Senha) nos termos da lei 14.063/2020.
Link de validação de assinaturas: https://assinadoronline.gcaspp.com/verificacao.aspx?9dac4f42-1e5c-4a32-92bb-7a83a5cb24ae

- Temperatura do pavimento entre 10ºC e 40ºC
- Umidade relativa do ar de 12% até 80%

1.2.5.4. A espessura de termoplástico a ser aplicada é de, no mínimo 3 mm, salvo determinação em contrário em projetos.

1.2.5.5. O material deve ser aplicado de tal forma a não ser necessária nova aplicação para atingir a espessura especificada. Na execução das marcas retas, qualquer desvio das bordas, excedendo 0,01 m em 10 m, deve ser corrigido. Os serviços de aplicação devem ser executados quando as condições climáticas forem favoráveis.

1.2.5.6. Na utilização de material termoplástico a temperatura máxima de aplicação deverá ser de:

- Termoplástico branco: 200ºC
- Termoplástico amarelo: 180ºC

1.2.5.7. A retrorrefletorização inicial da sinalização deverá atingir 150mdc/lux.m² e será produzida pela aplicação de microesferas de vidro tipo II na proporção mínima de 400 g/m².

1.2.5.8. O termoplástico aplicado deve ser protegido, até o seu endurecimento, de todo tráfego de veículos, bem como de pedestres. A CONTRATADA será responsável pelo material de sinalização para proteger a aplicação do termoplástico, ficando sujeita, porém, à concordância da CONTRATANTE quanto à disposição e o material utilizado para essa sinalização.

1.2.5.9. Equipamentos:

a) Usina móvel montada sobre caminhão constituída de dois recipientes para a fusão do material (branco e amarelo), providos de queimadores, controle de temperatura e agitadores com velocidade variável;

b) Termômetro em perfeito estado de funcionamento para controle de temperatura de fusão;

c) Gerador de eletricidade para alimentadores dos dispositivos de segurança e controle;

d) Sistema de aquecimento, podendo ser com queima de gás ou óleo;

e) Sapatas para a aplicação manual, com largura variável de 100 a 500 mm e abertura de 3,4 mm;

f) Carrinho para aplicação e distribuição de microesferas, com largura variável de 100 a 500 mm;

g) Dispositivos balizadores e miras óticas para direcionamento da unidade aplicadora durante a execução da demarcação.

1.2.5.10. Deverão ser realizadas, caso necessário, no mínimo, 10 (dez) medidas em cada chapa e o resultado deverá ser expresso pela média das medidas. Para cada 200 m² de área demarcada ou em cada jornada de aplicação, poderá ser retirada uma amostra para a verificação da retrorrefletorização do material.

1.2.5.11. Os ensaios referentes à espessura da película e retrorrefletorização, quando solicitados pela CONTRATANTE, terão custo suportado pela CONTRATADA, quando julgar necessário, respeitando-se o limite acima descrito.

1.2.5.12. Os serviços poderão ser rejeitados e sujeitos a serem refeitos sem qualquer ônus para a CONTRATANTE, nos seguintes casos:

- Espessura não atende ao especificado no item 5.1.d;
- Desvios das bordas, superior a 0,01, em 10m, na execução de marcas retas, conforme especificado no item;
- Largura das marcas diferente do especificado em projeto;
- A temperatura de aplicação não atende ao especificado;
- Os equipamentos para aplicação não atendem ao especificado;
- Utilização de material não ensaiado e/ou sem selo de aprovação do laboratório.

1.2.5.13. A garantia da sinalização aplicada (material e aplicação ou somente aplicação) sobre pavimentos asfálticos, suportando tráfego de até 20.000 veículos/faixas x dia, independentemente dos ensaios e inspeções, deverá ser de 12 (doze) meses para 100% da metragem total aplicada de cada ordem de serviço.

1.2.5.14. Nos serviços executados, a apuração das quantidades (medições) será calculada tomando-se por base a área do retângulo envolvente. Para áreas de zebrado será considerando somente a área efetivamente pintada.

1.2.6. Tachas bidirecionais na cor amarela

1.2.6.1. As Tachas refletivas implantadas devem obedecer rigorosamente à norma – ABNT NBR 14636 – Tipo II – monodirecional branca ou amarela e bidirecional amarela, composta de material polimérico (ABS) com dimensões de acordo com as descritas na figura abaixo, devendo atender as condições técnicas aqui exigidas. Devem ser adequadas para serem implantadas tanto em asfalto betuminoso quanto em concreto de cimento Portland.

1.2.6.2. Devem ser e implantadas nas quantidades e na cor (amarela), devendo ser bidirecional, sempre de acordo com o descrito nas ordens de serviço, nos projetos, ou nas orientações determinadas pelos técnicos ONTRATANTE. A implantação das tachas deve ser feita com adesivo que seja compatível com as mesmas

Assinado por FELIPE ANTONIO COLACO BERNARDO (A1), Patrícia Rosa De Oliveira Ribeiro (Senha) nos termos da lei 14.063/2020.
Link de validação de assinaturas: https://assinadoronline.gcaspp.com/verificacao.aspx?9dac4f42-1e5c-4a32-92bb-7a83a5cb24ae

e o pavimento, preenchendo completamente o espaço entre a base da tacha e o pavimento, de forma a não comprometer a resistência do material ao tráfego a que estará sujeito.

1.2.6.3. As tachas deverão ser confeccionadas em policarbonato e polímero de ABS (Copolímero de Acrinolitrila, Butadieno e Estireno) as cores deverão respeitar os padrões do código munsell:

a) Tachas amarelas - código munsell N 10YR7,5/14 com tolerância 10YR8/16

1.2.6.4. Os elementos refletivos deverão possuir retro refletivo prismático com tratamento antiabrasivo, respeitar as dimensões apresentadas na figura abaixo, estarem totalmente embutidos no corpo das tachas e serem confeccionados de forma tal que garantam a retro refletância mínima (de acordo com a Norma). Deverão, ainda, suportar os impactos pneumáticos e as intempéries.

1.2.6.5. As tachas deverão possuir 01 parafuso de aço, cabeça francesa (arredondada) 3/8 x 2¨ tipo rosca, injetado na própria peça, de forma a favorecer uma melhor aderência tanto ao corpo da tacha como ao pavimento onde será fixado. O referido parafuso deverá manter a perpendicularidade com a base da tacha, valendo-se para isso, o fabricante, dos recursos que melhor lhe aprouver, desde que não comprometa a resistência da peça, o que será avaliado pelo ensaio de compressão que poderá ser pedido a qualquer momento do processo licitatório, em peça a ser escolhida aleatoriamente.

1.2.6.6. As dimensões e o formato das tachas deverão atender as determinações do memorial descritivo.

1.2.6.7. As tachas deverão resistir uma carga mínima de compressão, quando ensaiadas, conforme normas técnicas vigentes; deverão apresentar reforço interno de estrutura de modo a evitar estilhaçamento, em caso de quebra.

1.2.6.8. As tachas deverão apresentar todas as arestas arredondadas, sem quinas, a fim de não proporcionar acidentes, sendo em modelo similar conforme exemplos indicados, porém, desde que se mantenham as características solicitadas e atenda as normas exigidas.



(tachas refletivas para sinalização TIPO II - Corpo em ABS)

1.2.7. Tachas bidirecionais na cor branca.

1.2.7.1. As Tachas refletivas implantadas devem obedecer rigorosamente à norma – ABNT NBR 14636 – Tipo II – monodirecional branca ou amarela e bidirecional amarela, composta de material polimérico (ABS) com dimensões de acordo com as descritas na figura abaixo, devendo atender as condições técnicas aqui exigidas. Devem ser adequadas para serem implantadas tanto em asfalto betuminoso quanto em concreto de cimento Portland.

1.2.7.2. Devem ser e implantadas nas quantidades e na cor (branca), devendo ser bidirecional, sempre de acordo com o descrito nas ordens de serviço, nos projetos, ou nas orientações determinadas pelos técnicos da CONTRATANTE. A implantação das tachas deve ser feita com adesivo que seja compatível com as mesmas e o pavimento, preenchendo completamente o espaço entre a base da tacha e o pavimento, de forma a não comprometer a resistência do material ao tráfego a que estará sujeito.

1.2.7.3. As tachas deverão ser confeccionadas em policarbonato e polímero de ABS (Copolímero de Acrinolitrila, Butadieno e Estireno) as cores deverão respeitar os padrões do código munsell:

a) Tachas brancas – código munsell N 9,5 com tolerância N 9,0.

1.2.7.4. Os elementos refletivos deverão possuir retro refletivo prismático com tratamento antiabrasivo, respeitar as dimensões apresentadas na figura abaixo, estarem totalmente embutidos no corpo das tachas e serem confeccionados de forma tal que garantam a retro refletância mínima (de acordo com a Norma). Deverão, ainda, suportar os impactos pneumáticos e as intempéries.

1.2.7.5. As tachas deverão possuir 01 parafuso de aço, cabeça francesa (arredondada) 3/8 x 2¨ tipo rosca, injetado na própria peça, de forma a favorecer uma melhor aderência tanto ao corpo da tacha como ao pavimento onde será fixado. O referido parafuso deverá manter a perpendicularidade com a base da tacha, valendo-se para isso, o fabricante, dos recursos que melhor lhe aprouver, desde que não comprometa a resistência da peça, o que será avaliado pelo ensaio de compressão que poderá ser pedido a qualquer momento do processo licitatório, em peça a ser escolhida aleatoriamente.

1.2.7.6. As dimensões e o formato das tachas deverão atender as determinações do memorial descritivo.

Assinado por FELIPE ANTONIO COLACO BERNARDO (AI), Patrícia Rosa De Oliveira Ribeiro (Senha) nos termos da lei 14.063/2020.
Link de validação de assinaturas: https://assinadoronline.gcaspp.com/verificacao.aspx?9dac4f42-1e5c-4a32-92bb-7a83a5cb24ae

1.2.7.7. As tachas deverão resistir uma carga mínima de compressão, quando ensaiadas, conforme normas técnicas vigentes; deverão apresentar reforço interno de estrutura de modo a evitar estilhaçamento, em caso de quebra.

1.2.7.8. As tachas deverão apresentar todas as arestas arredondadas, sem quinas, a fim de não proporcionar acidentes, sendo em modelo similar conforme exemplos indicados, porém, desde que se mantenham as características solicitadas e atenda as normas exigidas.



(tachas refletivas para sinalização TIPO II - Corpo em ABS)

1.2.8. Tachões Refletivos Monodirecionais e Bidirecionais em ABS.

1.2.8.1. Os tachões refletivos implantados devem obedecer rigorosamente à norma – ABNT NBR – monodirecional amarelo, com refletivo branco ou amarelo e bidirecional amarelo, composta de material polimérico (ABS) com dimensões de acordo com as descritas na figura abaixo, devendo atender as condições técnicas aqui exigidas.

1.2.8.2. Devem ser adequados para serem implantados tanto em asfalto betuminoso quanto em concreto de cimento Portland.

1.2.8.3. Quando implantados podem ser monodirecional ou bidirecional, sempre de acordo com o descrito nas ordens de serviço, nos projetos, ou nas orientações determinadas pelos técnicos da CONTRATANTE. A implantação dos tachões deverá ser feita com adesivo que seja compatível com os mesmos e o pavimento, preenchendo completamente o espaço entre a base do tachão e o pavimento, de forma a não comprometer a resistência do material ao tráfego a que estará sujeito.

1.2.8.4. Os tachões deverão ser confeccionados em policarbonato e polímero de ABS (Copolímero de Acrinolitrila, Butadieno e Estireno) ou material similar desde que não comprometa o presente memorial descritivo, e deverão respeitar os padrões do código munsell:

a) Tachões brancos – código munsell N 9,5 com tolerância N 9,0

b) Tachões amarelos – código munsell N 10YR7,5/14 com tolerância 10YR8/16

1.2.8.5. Os elementos refletivos deverão possuir retro refletivo prismático com tratamento antiabrasivo, respeitar as dimensões apresentadas na figura abaixo, estarem totalmente embutidos no corpo dos tachões e serem confeccionados de forma tal que garantam a retrorrefletância mínima (De acordo com a Norma) durante o período de garantia do objeto em questão.

1.2.8.6. Deverão, ainda, suportar os impactos pneumáticos e as intempéries.

1.2.8.7. Os tachões deverão possuir 02 parafusos de aço, cabeça francesa (arredondada) 1/2 x 3¨ tipo rosca injetados na própria peça, de forma a favorecer uma melhor aderência tanto ao corpo do tachão como ao pavimento onde será fixado. O referido parafuso deverá manter a perpendicularidade com a base do tachão, valendo-se para isso, o fabricante, dos recursos que melhor lhe aprouver, desde que não comprometa a resistência da peça, o que será avaliado pelo ensaio de compressão que poderá ser pedido a qualquer momento do processo licitatório, em peça a ser escolhida aleatoriamente.

1.2.8.8. As dimensões e o formato dos tachões deverão atender as determinações do memorial descritivo.

1.2.8.9. Os tachões deverão resistir uma carga mínima de compressão de 30.000 Kgf, quando ensaiados, conforme normas técnicas vigentes e deverão apresentar reforço interno de estrutura de modo a evitar estilhaçamento, em caso de quebra.

1.2.8.10. Os tachões deverão apresentar todas as arestas arredondadas, sem quinas, a fim de não proporcionar acidentes.

Assinado por FELIPE ANTONIO COLACO BERNARDO (A1), Patrícia Rosa De Oliveira Ribeiro (Senha) nos termos da lei 14.063/2020.
Link de validação de assinaturas: https://assinadoronline.gcaspp.com/verificacao.aspx?9dac4f42-1e5c-4a32-92bb-7a83a5cb24ae

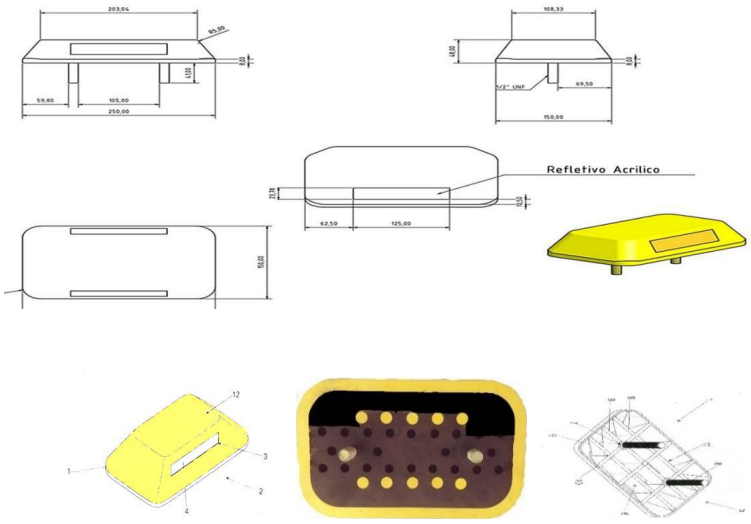

1.2.8.11. Deverá guardar a disposição construtiva aplicada em tachão sinalizador viário de uso permanente: compreendido por um corpo principal (1) prismático confeccionado em polímero, cuja secção frontal (2) é dotada de uma canaleta (3) que acondiciona uma lamina refletiva (4), enquanto sua secção inferior (5) projeta uma cavidade (6) que projeta pinos de fixações (7) providos de roscas (8), caracterizado pela cavidade (6) incorporar diversas nervuras longitudinais (9) e transversais (10), formando diversos módulos (11) que recebe os polímeros ABS em seu preenchimento, sendo o dito corpo principal (1) passível de receber em sua secção superior (12) um canal.

1.2.8.12. Por sua vez o corpo principal deverá ser fabricado em material polimérico, ABS (injetado), ou, alternativamente, em ambos os casos, podem ser modulados por esses componentes. Para tal o referido pino de aço é posicionado no interior do molde de injeção, por exemplo, antes de sua formação final, sendo que uma vez injetada, tanto o citado pino (Parafuso) de aço como o elemento refletivo, já se encontram embutidos nos moldes que vão compor o corpo principal do produto.

1.2.8.13. Poderão seguir o modelo ou similares, desde que atenda a norma solicitada e ao padrão exigido no anexo 1 deste edital.

1.3 DO REGULAMENTO OPERACIONAL DO CERTAME

1.3.1. O certame será conduzido pelo Pregoeiro, que terá em especial, as seguintesatribuições:

a) determinar a abertura da sessão pública e promover seu adiamento, suspensão ou reativação, quando necessário, conforme decisão da autoridade competente;

b) conduzir e coordenar a sessão pública de licitação;

c) analisar a minuta de edital, propondo alterações e correções necessárias;

d) promover a divulgação do edital, após aprovação pela Assessoria Jurídica, e autorização da autoridade competente;

e) receber, examinar e responder eventuais impugnações e pedidos de esclarecimentos ao edital e aos anexos, além de poder requisitar subsídios formais aos responsáveis pela elaboração desses documentos;

f) verificar a conformidade da proposta em relação aos requisitos estabelecidos no edital;

g) promover a desclassificação das propostas que não atendam aos requisitos estabelecidos no edital;

h) promover o desempate das propostas, quando o sistema eletrônico de licitação não o previr automaticamente;

processar a etapa de lances de acordo com a modalidade de licitação e com o sistema utilizado;

Assinado por FELIPE ANTONIO COLACO BERNARDO (A1), Patrícia Rosa De Oliveira Ribeiro (Senha) nos termos da lei 14.063/2020.
Link de validação de assinaturas: https://assinadoronline.gcaspp.com/verificacao.aspx?9dac4f42-1e5c-4a32-92bb-7a83a5cb24ae

j) promover o exercício do direito de preferência afeto às microempresas, empresas de pequeno porte e cooperativas, quando for o caso;

k) negociar o valor do menor preço obtido ou condições mais vantajosas para a Administração;

l) decidir motivadamente quanto à aceitabilidade do preço;

m) promover a habilitação;

n) elaborar ata da sessão pública de licitação, que conterá, sem prejuízo de outros elementos, o registro:

I. dos participantes do procedimento licitatório;
II. das propostas classificadas e desclassificadas;
III. das propostas e lances e da classificação final das propostas;
IV. do exercício do direito de preferência por parte de microempresas, empresas de pequeno porte e cooperativas;
V. da negociação do preço;
VI. da aceitabilidade do menor preço;
VII. da análise dos documentos de habilitação;
VIII. do saneamento de irregularidade fiscal das microempresas;
IX. empresas de pequeno porte e cooperativas, quando for o caso;
X. dos recursos apresentados e respectiva decisão;

o) propor à autoridade competente a homologação, a adjudicação do objeto ao licitante vencedor, a revogação ou a anulação do processo licitatório, bem como a declaração de licitação deserta ou fracassada.

p) receber, examinar e decidir os recursos interpostos contra seus atos e encaminhá-los à autoridade competente quando mantiver sua decisão;

q) verificar e julgar as condições de habilitação;

r) sanear erros ou falhas que não alterem a substância das propostas, dos documentos de habilitação e sua validade jurídica;

s) indicar o vencedor do certame;

t) conduzir os trabalhos da equipe de apoio.

1.4. **Este certame licitatório obedecerá a seguinte ordem procedimental na Plataforma ComprasBR:**

a) **FASE DE INSERÇÃO DO VALOR DA PROPOSTA**: Nesta fase, no período de divulgação do certame até o último minuto previsto para a abertura da sessão, os licitantes irão inserir os valores unitários e globais de sua proposta em campo apropriado do sistema. Nesta fase, o licitante deverá atentar-se para incluir na Plataforma ComprasBR, o arquivo contendo sua proposta comercial inicial. A não observância, poderá acarretar em sua desclassificação face à ausência de informação suficiente para análise e classificação de sua proposta.

b) **FASE DE LANCES:** Nesta fase, os licitantes que cumprirem a exigências contidas na alínea “a”, irão estabelecer lances sucessivos, obedecendo o critério de MENOR PREÇO, dentro do tempo limite de 10 (dez) minutos estabelecidos em edital, assim como, suas respectivas prorrogações automáticas a cada 02 (dois) minutos caso haja novos lances, os quais serão sistematicamente controlados pelo Sistema Eletrônico do Portal ComprasBr;

c) **FASE DE ABERTURA DE VISTAS:** Nesta fase, o licitante classificado em primeiro lugar, obedecendo o critério de menor preço, terá sua proposta e demais exigências contidas neste edital e anexos, analisada para efeito de aceitação, classificação e possível negociação, prosseguimento para a fase seguinte. Caso a licitante deixe de incluir na Plataforma ComprasBR, o arquivo contendo sua proposta comercial inicial (vide item 1.3 “a”), não será admitido seu envio posterior, e será automaticamente desclassificada, visto esta atenção e nsabilidade de atendimento ao edital ser exclusivamente do licitante, arcando com possíveis erros e falhas

Assinado por FELIPE ANTONIO COLACO BERNARDO (A1), Patrícia Rosa De Oliveira Ribeiro (Senha) nos termos da lei 14.063/2020.
Link de validação de assinaturas: https://assinadoronline.gcaspp.com/verificacao.aspx?9dac4f42-1e5c-4a32-92bb-7a83a5cb24ae

de inserção de documentos. Salienta-se que a exigência da inserção da proposta comercial inicial encontra-se mencionada e estabelecida nos itens 7., 7.1., 7.1.1., 8.7, 8.8, 8.9 e 10.2 do presente edital.

d) **FASE DE HABILITAÇÃO:** Nesta fase, o licitante que tiver a melhor proposta classificada na fase anterior, terá seus documentos de habilitação, projetos, planilhas e demais documentos exigidos em edital devidamente analisados, inclusive a respectiva exequibilidade da proposta informada na fase de lances com o apoio técnico de setores competentes, a qual deverá obedecer aos critérios legais previstos na Lei 14.133/2021. Caso a licitante deixe de incluir na Plataforma ComprasBR, os arquivos contendo os documentos de habilitação, não será admitido seu envio posterior, e será automaticamente inabilitado, visto esta atenção e responsabilidade de atendimento ao edital ser exclusivamente do licitante, arcando com possíveis erros e falhas de inserção de documentos. Salienta-se que a exigência da inserção prévia dos documentos de habilitação encontra-se estabelecida no item 1.3 “d”, 1.4, 11.2 e 11.14 do presente edital.

e) **FASE DE RECURSO:** Nesta fase, as empresas licitantes que discordarem das decisões proferidas neste certame, poderão manifestar sua intenção em recorrer da decisão (conforme mencionado no item 12.3 deste edital), vedado a sua manifestação apenas via “chat”, dentro do tempo limite de 30 (trinta) minutos, improrrogáveis;

f) **FASE DE ADJUDICAÇÃO**: Nesta fase, o licitante que for declarado habilitado na fase de documentos de habilitação, teráo objeto adjudicado a seu favor, sendo posteriormente declarado vencedor do certame.

1.4. Salienta-se às empresas interessadas, que tanto a **documentação** exigida quanto a **proposta comercial inicial**, **DEVERÃO** ser **INSERIDAS PRELIMINARMENTE** na plataforma ComprasBR, ou seja, até a data e horário marcados para o **término cadastro das propostas constante do preâmbulo deste edital, que será até** às **09:00 horas do dia 05/06/2025**. A exigência de inserção preliminar da documentação e proposta inicial já encontram-se dispostas, nos itens 1.3 “a”, “c”, “d”, 11.2 e 11.14 deste edital.

1.5. Nenhum licitante passará para a fase seguinte, sem o devido cumprimento das exigências contidas em cada fase, sob pena de desclassificação ou inabilitação.

1.6. O valor estimado pela Prefeitura Muncipal de Peruibe para o presente certame é de R$ 2.509.975,00 (dois milhões, quinhentos e nove mil, novecentos e setenta e cinco reais).

2. DISPOSIÇÕES PRELIMINARES

2.1. A licitação, na forma Eletrônica será realizado em sessão pública, por meio da INTERNET, mediante condições de segurança - criptografia e autenticação - em todas as suas fases através do Sistema de Licitações, na Forma Eletrônica (licitações) do Portal de Compras Eletrônicas do COMPRAS BR (https://comprasbr.com.br).

2.2. Os trabalhos serão conduzidos por servidor público da Prefeitura Municipal de Peruibe, denominado PREGOEIRO, mediante a inserção e monitoramento de dados gerados ou transferidos para o aplicativo “Licitações” constante da página eletrônica do Portal de Compras Eletrônicas do COMPRAS BR (https://comprasbr.com.br).

2.3. As comunicações prévias à sessão de disputa de lances bem como de todas as fases, referentes ao certame serão disponibilizadas em:

- Site do Portal de Compras Eletrônicas do COMPRAS BR em https://comprasbr.com.br;
- Site da Prefeitura de Peruibe em: http://www.peruibe.sp.gov.br;
- Site do Portal Nacional de Compras Públicas (PNCP) em https://www.gov.br/pncp/pt-br;
- Publicadas no Diário Oficial do Município de Peruibe em https://www.peruibe.sp.gov.br;

3. CONDIÇÕES PARA PARTICIPAÇÃO DA EMPRESA

3.1. Nos termos do Artigo 14 da Lei de Licitações 14.133/2021, **NÃO SERÁ ADMITIDA** nesta licitação icipação de:

Assinado por FELIPE ANTONIO COLACO BERNARDO (A1), Patrícia Rosa De Oliveira Ribeiro (Senha) nos termos da lei 14.063/2020.
Link de validação de assinaturas: https://assinadoronline.gcaspp.com/verificacao.aspx?9dac4f42-1e5c-4a32-92bb-7a83a5cb24ae

a) Autor do anteprojeto, do projeto básico ou do projeto executivo, pessoa física ou jurídica, quando a licitação versar sobre obra, serviços ou fornecimento de bens a ele relacionados;

b) Empresa, isoladamente ou em consórcio, responsável pela elaboração do projeto básico ou do projeto executivo, ou empresa da qual o autor do projeto seja dirigente, gerente, controlador, acionista ou detentor de mais de 5% (cinco por cento) do capital com direito a voto, responsável técnico ou subcontratado, quando a licitação versar sobre obra, serviços ou fornecimento de bens a ela necessários;

c) Pessoa física ou jurídica que se encontre, ao tempo da licitação, impossibilitada de participar da licitação em decorrência de sanção que lhe foi imposta;

d) Pessoa física ou jurídica que mantenha vínculo de natureza técnica, comercial, econômica, financeira, trabalhista ou civil com dirigente do órgão ou entidade contratante ou com agente público que desempenhe função na licitação ou atue na fiscalização ou na gestão do contrato, ou que deles seja cônjuge, companheiro ou parente em linha reta, colateral ou por afinidade, até o terceiro grau;

e) Empresas controladoras, controladas ou coligadas, nos termos da Lei nº 6.404, de 15 de dezembro de 1976, concorrendo entre si;

f) Pessoa física ou jurídica que, nos 5 (cinco) anos anteriores à divulgação do edital, tenha sido condenada judicialmente, com trânsito em julgado, por exploração de trabalho infantil, por submissão de trabalhadores a condições análogas às de escravo ou por contratação de adolescentes nos casos vedados pela legislação trabalhista.

3.2. **PODERÃO PARTICIPAR** desta licitação os interessados do ramo de atividade pertinente ao objeto da contratação que atenderem a todas as exigências constantes deste Edital e seus Anexos.

3.3. O licitante deverá estar credenciado, preferencialmente de forma direta ou através de empresas associadas ao Portal de Compras Eletrônicas do COMPRAS BR, em tempo hábil, antes do horário fixado no edital para o encerramento de recebimento das propostas.

3.4. O provedor do sistema eletrônico poderá cobrar do licitante, pelos custos de utilização dos recursos de tecnologia da informação.

3.5. A Prefeitura Municipal de Peruibe está isenta de quaisquer custos de operacionalização e uso do sistema https://comprasbr.com.br, ficando a cargo do(a) do participante os encargos financeiros ou de qualquer espécie estabelecidos com a promotora do sistema, de acordo com o termo contratual ajustado entre as partes (Licitante/ Portal de Compras Eletrônicas do COMPRAS BR) referentes à utilização dos recursos de tecnologia da informação.

4. CREDENCIAMENTO NO SISTEMA DE LICITAÇÕES DO PORTAL DE COMPRAS ELETRÔNICAS DO COMPRASBR

4.1. A participação do licitante na presente licitação se dará por meio de participação direta ou através de empresas associadas ao Portal de Compras Eletrônicas do COMPRAS BR, a qual por meio de seu operador designado indicará implícito conhecimento, aceitação e atendimento às exigências de habilitação previstas no Edital.

4.2. O acesso do operador à licitação, somente se dará mediante prévia definição de senha pessoal e intransferível.

4.3. A chave de identificação e a senha dos operadores poderão ser utilizadas em qualquer licitação, salvo quando canceladas por solicitação do credenciado ou por iniciativa do Portal de Compras Eletrônicas do COMPRAS BR.

4.4. É de exclusiva responsabilidade do usuário o sigilo da senha, bem como seu uso em qualquer

Assinado por FELIPE ANTONIO COLACO BERNARDO (AI), Patrícia Rosa De Oliveira Ribeiro (Senha) nos termos da lei 14.063/2020.
Link de validação de assinaturas: https://assinadoronline.gcaspp.com/verificacao.aspx?9dac4f42-1e5c-4a32-92bb-7a83a5cb24ae

transação efetuada diretamente ou por seu representante, não cabendo ao Portal de Compras Eletrônicas do COMPRAS BR a responsabilidade por eventuais danos decorrentes de uso indevido da senha, ainda que por terceiros.

4.5. O credenciamento do fornecedor e de seu representante legal junto ao sistema eletrônico implica a responsabilidade legal pelos atos praticados e a presunção de capacidade técnica para realização das transações inerentes à licitação eletrônica.

4.6. O licitante interessado deverá observar o Art. 19 do Decreto Federal nº 10.024/2019:

> "Art. 19. Caberá ao licitante interessado em participar do pregão, na forma eletrônica:
> I - Remeter, no prazo estabelecido, exclusivamente via sistema, os documentos de habilitação e a proposta e, quando necessário, os documentos complementares;
> II - Responsabilizar-se formalmente pelas transações efetuadas em seu nome, assumir como firmes e verdadeiras suas propostas e seus lances, inclusive os atos praticados diretamente ou por seu representante, excluída a responsabilidade do provedor do sistema ou do órgão ou entidade promotora da licitação por eventuais danos decorrentes de uso indevido da senha, ainda que por terceiros;
> III - Acompanhar as operações no sistema eletrônico durante o processo licitatório e responsabilizar-se pelo ônus decorrente da perda de negócios diante da inobservância de mensagens emitidas pelo sistema ou de sua desconexão;
> IV - Comunicar imediatamente ao provedor do sistema qualquer acontecimento que possa comprometer o sigilo ou a inviabilidade do uso da senha, para imediato bloqueio de acesso;
> V - Utilizar a chave de identificação e a senha de acesso para participar do pregão na forma eletrônica; e
> VI - Solicitar o cancelamento da chave de identificação ou da senha de acessopor interesse próprio."

5. ATENÇÃO DO LICITAÇÃO DURANTE A PARTICIPAÇÃO NO CERTAME

5.1. A participação na licitação, na forma eletrônica se dará por meio da digitação da senha pessoal e intransferível do representante credenciado e subsequente registro da proposta de preços e inserção dos respectivos documentos de habilitação exclusivamente por meio do sistema eletrônico, observados, data e horário limite estabelecido.

5.2. Caberá ao licitante acompanhar as operações no sistema eletrônico durante a sessão pública do pregão, ficando responsável pelo ônus decorrente da perda de negócios diante da inobservância de quaisquer mensagens emitidas pelo sistema ou da desconexão do seu representante, bem como do andamento geral da licitação.

5.3. É vedado ao licitante identificar-se em sua proposta ao lançá-la no sistema ou no decorrer da sessão da licitação, sob pena de desclassificação do licitante e aplicação das penalidades cabíveis.

5.3.1. Não se considera identificação do licitante, as informações que integrem a documentação anexada ao sistema, quando exigidos por força do edital e integrantes da proposta, tais como: planilhas, fichas técnicas, catálogos, entre outros, pois nos termos decreto federal 10.024/2019, estes somente serão acessíveis aos demais participantes e ao Pregoeiro após a finalização da fase de lances, não prejudicando a disputa.

5.3.2. Salienta-se que no caso de licitação para fornecimento de produtos, se o licitante seja o próprio fabricante do produto, **não se justifica** ao ofertar as propostas iniciais, a não inserção de sua marca ofertada sob a alegação de que tal ato indentificaria o licitante, visto que por ser produto comercial, outros licitantes poderão ofertar sua marca.

5.4. Qualquer dúvida em relação ao acesso no sistema operacional, poderá ser esclarecida ou através de uma empresa associada ou pelo telefone: suporte Campo Grande/MS (67) 3303-2740 ou através do Portal de Compras Eletrônicas do COMPRAS BR ou pelo e-mail contato@comprasbr.com.br.

Assinado por FELIPE ANTONIO COLACO BERNARDO (A1), Patrícia Rosa De Oliveira Ribeiro (Senha) nos termos da lei 14.063/2020.
Link de validação de assinaturas: https://assinadoronline.gcaspp.com/verificacao.aspx?9dac4f42-1e5c-4a32-92bb-7a83a5cb24ae

6. DOTAÇÃO ORÇAMENTÁRIA

6.1. As despesas serão suportadas pela seguinte dotação orçamentária: 02.20.02.15.452.0007.2138.3390.39 - Ficha 714

7. DA APRESENTAÇÃO DA PROPOSTA E DOS DOCUMENTOS DE HABILITAÇÃO PELO LICITANTE

7.1. Após a divulgação do edital, os licitantes encaminharão, exclusivamente por meio eletrônico disponível no endereço https://comprasbr.com.br, concomitantemente com os documentos de habilitação exigidos no edital, proposta com a descrição do objeto ofertado e o preço, até a data e o horário estabelecidos para abertura da sessão pública.

7.1.1. A etapa de que trata o subitem 7.1 será encerrada com a abertura da sessão pública.

7.2. O envio da proposta, catálogos (quando solicitado), acompanhada dos documentos de habilitação exigidos no edital, nos termos do disposto no subitem 7.1, ocorrerá por meio de chave de acesso e senha.

7.2.1. Os licitantes deverão anexar, quando solicitado em edital, os catálogos e documentos de habilitação em campo próprio disponível no sistema.

7.3. O licitante declarará, em campo próprio do sistema, o cumprimento dos requisitos para a habilitação e a conformidade de sua proposta com as exigências do edital.

7.4. A falsidade da declaração de que trata o subitem 7.3 sujeitará o licitante às sanções previstas no item 19.

7.5. Os licitantes poderão retirar ou substituir a proposta e os documentos de habilitação anteriormente inseridos no sistema, até a abertura da sessão pública.

7.6. Na etapa de apresentação da proposta e dos documentos de habilitação pelo licitante, não haverá ordem de classificação das propostas, o que ocorrerá somente após os procedimentos de negociação e julgamento da proposta.

7.7. Os documentos que compõem a proposta e a habilitação do licitante melhor classificado somente serão disponibilizados para avaliação do Pregoeiro e para acesso público após o encerramento do envio de lances.

7.8. Os documentos complementares à proposta e à habilitação, quando necessários à confirmação daqueles exigidos no edital e já apresentados, serão encaminhados pelo licitante melhor classificado após o encerramento do envio de lances.

7.9. O licitante deverá observar as datas e os horários limites previstos para a abertura da proposta, atentando também para a data e horário para início da disputa, conforme disposto no preâmbulo deste edital.

7.10. A licitante responde integralmente por todos os atos praticados na licitação, por seus representantes devidamente credenciados, assim como pela utilização da senha de acesso ao sistema, ainda que indevidamente, inclusive por pessoa não credenciada como sua representante.

7.11. Cada representante credenciado poderá representar apenas uma licitante, em cada licitação.

7.12. O envio da proposta vinculará a licitante ao cumprimento de todas as condições e obrigações inerentes ao certame.

Assinado por FELIPE ANTONIO COLACO BERNARDO (A1), Patrícia Rosa De Oliveira Ribeiro (Senha) nos termos da lei 14.063/2020.
Link de validação de assinaturas: https://assinadoronline.gcaspp.com/verificacao.aspx?9dac4f42-1e5c-4a32-92bb-7a83a5cb24ae

8. PROPOSTA NO SISTEMA ELETRÔNICO

8.1. O registro de proposta no sistema eletrônico pressupõe o pleno conhecimento, aceitação e atendimento das condições do Edital, inclusive com relação às quantidades, aos prazos, forma de entrega dos produtos/serviços, forma de apresentação de declarações e documentos de habilitação.

8.1.1. A licitante deverá observar os descritivos dos itens, constante deste edital e seus anexos, bem como as cláusulas presentes neste instrumento. A apresentação de proposta subentende que o licitante observou os descritivos e que cumpre plenamente as exigências do edital e seus anexos, não podendo alegar desconhecimento dessas disposições.

8.1.2. Cabe ao licitante se inteirar dos dados indispensáveis a apresentação da proposta, sendo que os preços a serem propostos deverão cobrir quaisquer despesas que incidam ou venham incidir sobre a execução do objeto deste certame ou quaisquer dificuldades inerentes e/ou localização geográfica.

8.1.3. **A LICITANTE DEVERÁ APRESENTAR OBRIGATORIAMENTE** sob pena de desclassificação: declaração de que suas propostas econômicas compreendem a integralidade dos custos para atendimento dos direitos trabalhistas assegurados na Constituição Federal, nas leis trabalhistas, nas normas infralegais, nas convenções coletivas de trabalho e nos termos de ajustamento de conduta vigentes na data de entrega das propostas, conforme artigo 63, § 1º da Lei 14.133/2021 (conforme anexo 8).

8.1.4. Os preços propostos serão de exclusiva responsabilidade do licitante, não lhe assistindo o direito de pleitear qualquer alteração dos mesmos, sob alegação de erro, omissão ou qualquer outro pretexto.

8.1.5. Todas as despesas, ocorrências e riscos envolvendo os profissionais da contratada, durante a execução dos serviços e/ou motivados por esta, são de inteira responsabilidade da contratada.

8.1.6. A omissão de qualquer despesa necessária à perfeita execução do objeto desta licitação será interpretada como não existente ou já incluída nos preços, não podendo a licitante pleitear acréscimo após a abertura das propostas.

8.1.7. A inclusão de outras condições de pagamento não previstas neste Edital não será considerada para qualquer fim.

8.2. O Licitante será responsável por todas as transações que forem efetuadas em seu nome no sistema eletrônico, assumindo como firmes e verdadeiras suas propostas e lances.

8.2.1. Os licitantes deverão ofertar preços de mercado para os serviços/produtos, sendo opcional à Administração verificar por meio de diligências, eventuais superfaturamentos ou discrepâncias nos preços obtidos na licitação e desclassificar as propostas inadequadas.

8.2.2. No preenchimento da proposta eletrônica, bem como o arquivo apresentado contendo a proposta comercial (conforme modelo anexo 08), a empresa deverá apresentar a marca para o produto ofertado. A não inserção destas informações neste campo implicará na desclassificação da empresa, face à ausência de informação suficiente para classificação da proposta. Os preços deverão ser cotados em moeda corrente nacional e preenchidos no campo apropriado do sistema eletrônico para disputa com **MENOR PREÇO UNITÁRIO**, **contendo máximo 02 (duas) casas decimais**. Na apresentação da proposta readequada após a disputa de lances, tanto os valores unitários, quanto os **valores totais** deverão estar com 2 casas decimais.

8.2.3. Não será admitida cotação inferior à quantidade prevista para os itens deste Edital.

8.3. O objeto deverá estar totalmente e estritamente dentro das especificações mínimas contidas no ANEXO 1.

8.4. A validade da proposta será de 60 (sessenta) dias, contados a partir da data da sessão pública da licitação.

8.5. Ficará sujeita à aplicação das penalidades, a licitante que deixar de apresentar os documentos

Assinado por FELIPE ANTONIO COLACO BERNARDO (A1), Patrícia Rosa De Oliveira Ribeiro (Senha) nos termos da lei 14.063/2020.
Link de validação de assinaturas: https://assinadoronline.gcaspp.com/verificacao.aspx?9dac4f42-1e5c-4a32-92bb-7a83a5cb24ae

solicitados neste edital, ou apresentá-los de forma defeituosa, desde que constatada a má fé.

8.6. O não atendimento das especificações contidas neste edital acarretará na desclassificação da proposta.

8.7. Com base no art. 34 da Lei 14.133/2021, como condição de parâmetro mínimo de qualidade e exigência para esta licitação, deverá ser anexada, a proposta comercial inicial (conforme anexo 8), a qual deverá ser apresentada diretamente na Plataforma ComprasBR, contendo a declaração de que nos preços cotados já estarão inclusas eventuais vantagens e/ou abatimentos, impostos, taxas e encargos sociais, obrigações trabalhistas, previdenciárias, fiscais e comerciais, para efeito de julgamento das propostas.

8.8. Os preços ofertados, tanto na proposta inicial, quanto na etapa de lances, serão de exclusiva responsabilidade do licitante, não lhe assistindo o direito de pleitear qualquer alteração, sob alegação de erro, omissão ou qualquer outro pretexto.

8.9 VISITA TÉCNICA (FACULTATIVA):

8.9.1. A visita técnica **NÃO SERÁ OBRIGATÓRIA**. A mesma será **FACULTATIVA.** As visitas técnicas, caso tenha interesse em realizar, deverão ser feitas por pessoa indicada e formalmente credenciada pela empresa e deverão ser agendadas das 09hs às 16hs, no Departamento de Mobilidade Urbana, presencialmente ou por meio do endereço eletrônico, setran.peruibe@gmail.com.

9. DA ABERTURA DA SESSÃO, CLASSIFICAÇÃO DAS PROPOSTAS, FORMULAÇÃO DE LANCES E CRITÉRIO DE JULGAMENTO

9.1 Verificados os valores apresentados, terá início a fase competitiva para recebimento de lances, no endereço eletrônico, no dia e horário informados no preâmbulo deste Edital, quando então as licitantes poderão encaminhar lances exclusivamente por meio do sistema eletrônico, de valor correspondente ao **MENOR PREÇO UNITÁRIO).**

9.2. As licitantes poderão oferecer lances sucessivos, observado o horário fixado e as seguintes condições:

a) A licitante somente poderá oferecer lance inferior ao último por ele ofertado e registrado pelo sistema;

b) Será adotado para o envio de lances na concorrência eletrônica o modo de disputa “aberto”, em que os licitantes apresentarão lances públicos e sucessivos, com prorrogações.

c) A etapa de lances da sessão pública terá duração de dez minutos e, após isso, será prorrogada automaticamente pelo sistema quando houver lance ofertado nos últimos dois minutos do período de duração da sessão pública.

d) A prorrogação automática da etapa de lances, de que trata o item anterior, será de dois minutos e ocorrerá sucessivamente sempre que houver lances enviados nesse período de prorrogação.

e) Não havendo novos lances na forma estabelecida nos itens anteriores, a sessão pública encerrar-se-á automaticamente.

f) Encerrada a fase competitiva sem que haja a prorrogação automática pelo sistema, poderá o Pregoeiro, assessorado pela equipe de apoio, justificadamente, admitir o reinício da sessão pública de lances, em prol da consecução do melhor preço.

g) Não serão aceitos dois ou mais lances de mesmo valor, prevalecendo aquele que for recebido e registrado em primeiro lugar. Durante o transcurso da sessão pública, os licitantes serão informados, em tempo real, do valor do menor lance registrado, vedada a identificação do licitante.

9.3 No caso de desconexão com o Pregoeiro, no decorrer da etapa competitiva da licitação, o sistema nico poderá permanecer acessível aos licitantes para a recepção dos lances.

Assinado por FELIPE ANTONIO COLACO BERNARDO (A1), Patrícia Rosa De Oliveira Ribeiro (Senha) nos termos da lei 14.063/2020.
Link de validação de assinaturas: https://assinadoronline.gcaspp.com/verificacao.aspx?9dac4f42-1e5c-4a32-92bb-7a83a5cb24ae

9.4 Quando a desconexão do sistema eletrônico para o agente persistir por tempo superior a dez minutos, a sessão pública será suspensa e reiniciada somente após decorridas 24 (vinte e quatro) horas da comunicação do fato pelo Pregoeiro aos participantes, no sítio eletrônico utilizado para divulgação.

9.5 O Critério de julgamento adotado será o **MENOR PREÇO UNITÁRIO**, conforme definido neste Edital e seus anexos. Caso o licitante não apresente lances, concorrerá com o valor de sua proposta inicial.

9.6 Nessas condições, as propostas de microempresas e empresas de pequeno porte que se encontrarem na faixa de até 5% (cinco por cento) acima da melhor proposta, ou melhor lance, será considerada empatada com a primeira colocada, cujo critério de aferição será realizado automáticamente pelo próprio sistema ComprasBR.

9.7 A melhor classificada nos termos do item anterior terá o direito de encaminhar uma última oferta para desempate, obrigatoriamente em valor inferior ao da primeira colocada, no prazo de 5 (cinco) minutos controlados pelo sistema, contados após a comunicação automática para tanto.

9.8 Caso a microempresa ou a empresa de pequeno porte melhor classificada desista ou não se manifeste no prazo estabelecido, serão convocadas as demais licitantes microempresa e empresa de pequeno porte que se encontrem naquele intervalo de 5% (cinco por cento), na ordem de classificação, para o exercício do mesmo direito, no prazo estabelecido no subitem anterior.

9.9 No caso de equivalência dos valores apresentados pelas microempresas e empresas de pequeno porte que se encontrem nos intervalos estabelecidos nos §§ 1.º e 2.º do art. 44 da Lei Complementar Federal n.º 123, de 2006, será realizado sorteio entre elas (pelo próprio sistema) para que se identifique aquela que primeiro poderá apresentar melhor oferta, nos termos do artigo 64, §4º, inciso III, do Decreto Municipal 5.838/2023.

9.10 Nas licitações em que após o exercício de preferência de que trata a Lei Complementar Federal nº 123/2023, esteja configurado empate em primeiro lugar, será realizada disputa final entre os licitantes empatados, que poderão apresentar nova proposta fechada, conforme estabelecido no instrumento convocatório, nos termos do artigo 39 do Decreto Municipal 5.838/2023.

9.11 Mantido o empate, serão utilizados os seguintes critérios de desempate, nesta ordem:

I) avaliação do desempenho contratual prévio dos licitantes, para a qual preferencialmente deverão ser utilizados registros cadastrais para efeito de atesto de cumprimento de obrigações previstos na Lei Federal nº 14.133, de 1º de abril de 2021, desde que haja sistema de avaliação instituído;

II) desenvolvimento pelo licitante de ações de equidade entre homens e mulheres no ambiente de trabalho, atendendo a maioria dos seguintes requisitos:

a) medidas de inserção, de participação e de ascensão profissional igualitária entre mulheres e homens, incluída a proporção de mulheres em cargos de direção do licitante;

b) ações de promoção da igualdade de oportunidades e de tratamento entre mulheres e homens em matéria de emprego e ocupação;

c) igualdade de remuneração e paridade salarial entre mulheres e homens;

d) práticas de prevenção e de enfrentamento do assédio moral e sexual;

e) programas destinados à equidade de gênero e de raça; e

f) ações em saúde e segurança do trabalho que considerem as diferenças entre os gêneros;

III) desenvolvimento pelo licitante de programa de integridade, conforme orientações dos órgãos de controle, nos termos do artigo 58 e seguintes Decreto Municipal nº 5.837, de 20 de abril de 2023.

9.12. Caso a regra prevista no item 9.11 deste edital não solucione o empate, será dada preferência:

Assinado por FELIPE ANTONIO COLACO BERNARDO (A1), Patrícia Rosa De Oliveira Ribeiro (Senha) nos termos da lei 14.063/2020.
Link de validação de assinaturas: https://assinadoronline.gcaspp.com/verificacao.aspx?9dac4f42-1e5c-4a32-92bb-7a83a5cb24ae

I- empresas estabelecidas no território do Estado ou do Distrito Federal do órgão ou entidade da Administração Pública estadual ou distrital licitante ou, no caso de licitação realizada por órgão ou entidade de Município, no território do Estado em que este se localize;

II- empresas brasileiras;

III- empresas que invistam em pesquisa e no desenvolvimento de tecnologia no País;

IV- empresas que comprovem a prática de mitigação, nos termos da Lei Federal nº 12.187, de 29 de dezembro de 2009.

9.13 Caso a regra prevista no item 9.12 deste edital não solucione o empate, será realizado sorteio.

9.14 Encerrada a etapa de envio de lances da sessão pública, o Pregoeiro poderá encaminhar, pelo sistema eletrônico, contraproposta ao licitante que tenha apresentado o melhor preço, para que seja obtida melhor proposta, vedada a negociação em condições diferentes das previstas neste Edital.

9.15 A negociação poderá ser feita com os demais licitantes, segundo a ordem de classificação inicialmente estabelecida, quando o primeiro colocado, mesmo após a negociação, for desclassificado em razão de sua proposta permanecer acima do preço máximo definido pela Administração. O resultado da negociação será divulgado a todos os licitantes e anexado aos autos do processo licitatório.

9.16 O Pregoeiro solicitará ao licitante mais bem classificado que envie a proposta readequada ao último lance ofertado após a negociação realizada, acompanhada, se for o caso, dos documentos complementares, quando necessários à confirmação daqueles exigidos neste Edital e já apresentados.

9.17 É facultado ao Pregoeiro prorrogar o prazo estabelecido, a partir de solicitação fundamentada pelo licitante, antes de findo o prazo.

9.18 Após a negociação do preço, o Pregoeiro iniciará a fase de aceitação e julgamento da proposta inicial (fase de abertura de vistas).

10. **DA FASE DE JULGAMENTO E READEQUAÇÃO DA PROPOSTA VENCEDORA**

10.1 Após finalizada a sessão de lances, o Pregoeiro poderá solicitar auxílio à área demandante para eventual análise, que uma vez atendida as condições de julgamento, divulgará o vencedor provisório, e as propostas desclassificadas se houverem.

10.2 Na hipótese da proposta de menor valor desatender às exigências da proposta de preços e as habilitatórias o Pregoeiro examinará a proposta subsequente, verificando a sua aceitabilidade e procedendo na ordem de classificação, segundo o critério do Menor Preço e assim sucessivamente até a apuração de uma proposta que atenda ao edital.

10.3. Na análise dos documentos de habilitação, o Pregoeiro poderá sanar erros ou falhas que não alterem a substância dos documentos e sua validade jurídica, mediante despacho fundamentado registrado e acessível a todos, atribuindo-lhes eficácia para fins de habilitação e classificação.

10.4 Após o julgamento, o licitante vencedor deverá reelaborar e apresentar à Administração, por meio eletrônico, sua proposta comercial, com os respectivos valores unitários e total adequados ao valor final da proposta vencedora, mantendo-se as marcas/modelos ofertados em sua proposta inicial. A proposta de preços atualizada com o último lance (compreendendo-se os valores unitarios iguais ou inferiores ao valor final arrematado do item) deverá ser enviada à Prefeitura de Peruibe no e-mail: admpbe@gmail.com, conforme orientações do Pregoeiro dispostas no chat da sessão.

Assinado por FELIPE ANTONIO COLACO BERNARDO (A1), Patrícia Rosa De Oliveira Ribeiro (Senha) nos termos da lei 14.063/2020.
Link de validação de assinaturas: https://assinadoronline.gcaspp.com/verificacao.aspx?9dac4f42-1e5c-4a32-92bb-7a83a5cb24ae

10.5. DO CRITÉRIO DE INEXEQUIBILIDADE DA PROPOSTA (Artigo 59 da Lei 14.133/21):

10.5.1. Na verificação da conformidade da melhor proposta apresentada com os requisitos do instrumento convocatório, será desclassificada aquela que:

I- contenha vícios insanáveis;

II- não obedeça às especificações técnicas previstas no instrumento convocatório;

III- apresente preço manifestamente inexequível ou permaneça acima do orçamento estimado para a contratação, inclusive nas hipóteses previstas nos artigos 42 a 49 da Lei Complementar Federal 123, de 2006;

IV- não tenha sua exequibilidade demonstrada, quando exigido pela Administração Pública; ou

V- apresente desconformidade com quaisquer outras exigências do instrumento convocatório, desde que insanável, nos termos do artigo 40 do Decreto Municipal 5.838/2023.

10.5.2. O Pregoeiro ou a comissão de contratação poderá realizar diligências para aferir a exequibilidade da proposta ou exigir do licitante que ela seja demonstrada, nos termos do artigo artigo 40, §1º do Decreto Municipal 5.838/2023.

10.5.3. Erros no preenchimento da proposta não constituem motivo para a desclassificação da proposta. Após análise técnica da proposta e constatado eventuais falhas possiveis de saneamento, a mesma poderá ser ajustada pelo licitante, no prazo indicado pelo Pregoeiro no chat, desde que não haja majoração do preço e que se comprove que este é o bastante para arcar com todos os custos da contratação, a qual será encaminhada novamente para análise técnica;

10.5.3.1. O ajuste de que trata este dispositivo se limita a sanar erros ou falhas que não alterem a substância das propostas;

10.5.3.2. Para fins de análise da proposta quanto ao cumprimento das especificações do objeto, o Pregoeiro poderá utilizar-se de consulta/auxílio para manifestação técnica pelos setores técnicos e competentes do serviço ou da área especializada no objeto.

10.6 DO TRATAMENTO DIFERENCIADO ÀS MICRO EMPRESAS, EMPRESAS DE PEQUENO PORTE E COOPERATIVAS:

10.6.1 O tratamento diferenciado conferido às empresas de pequeno porte, às microempresas e às cooperativas de que tratam a Lei Complementar 123, de 14 de dezembro de 2006 e a Lei 11.488, de 15 de junho de 2007, deverá seguir o procedimento descrito a seguir:

10.6.2. Os licitantes deverão indicar no sistema eletrônico de licitações, antes do encaminhamento da proposta eletrônica de preços, a sua condição de microempresa, empresa de pequeno porte ou cooperativa.

10.6.3. O licitante que não informar sua condição antes do envio das propostas perderá o direito ao tratamento diferenciado.

10.6.4. Ao final da sessão pública de disputa de lances, o sistema eletrônico detectará automaticamente as situações de empate a que se referem os §§ 1º e 2º do art. 44 da Lei Complementar 123/2006, de 14 de dezembro de 2006.

10.6.5. Considera-se empate aquelas situações em que as propostas apresentadas pelas microempresas, empresas de pequeno porte e cooperativas sejam iguais ou até 5% (cinco por cento) superiores à proposta mais bem classificada, quando esta for proposta de licitante não enquadrado como microempresa, empresa de pequeno porte ou cooperativa.

Assinado por FELIPE ANTONIO COLACO BERNARDO (A1), Patrícia Rosa De Oliveira Ribeiro (Senha) nos termos da lei 14.063/2020.
Link de validação de assinaturas: https://assinadoronline.gcaspp.com/verificacao.aspx?9dac4f42-1e5c-4a32-92bb-7a83a5cb24ae

10.6.6. Não ocorre empate quando a detentora da proposta mais bem classificada possuir a condição de microempresa, empresa de pequeno porte ou cooperativa. Nesse caso, o Pregoeiro verificará seus documentos de habilitação.

10.6.7. Caso ocorra a situação de empate descrita no item 10.6.5. identificado automaticamente pelo sistema, o Pregoeiro convocará o representante da empresa de pequeno porte, da microempresa ou da cooperativa mais bem classificada, imediatamente e por meio do sistema eletrônico, a ofertar lance inferior ao menor lance registrado para o item no prazo de cinco minutos.

10.6.8. Caso a licitante convocada não apresente lance inferior ao menor valor registrado no prazo acima indicado, as demais microempresas, empresas de pequeno porte ou cooperativas que porventura possuam lances ou propostas, deverão ser convocadas, na ordem de classificação, a ofertar lances inferiores à menor proposta.

10.6.9. A microempresa, empresa de pequeno porte ou cooperativa que primeiro apresentar lance inferior ao menor lance ofertado na sessão de disputa será considerada arrematante pelo Pregoeiro, que encerrará a disputa do item na sala virtual, e que deverá apresentar a documentação de habilitação e da proposta de preços.

10.6.10. O não oferecimento de lances no prazo específico destinado a cada licitante e exclusivamente pelo sistema ComprasBR, produz a preclusão do direito de apresentá-los. Os lances apresentados em momento inadequado, antes do início do prazo específico ou após o seu término serão considerados inválidos.

10.6.11. Caso a proposta inicialmente mais bem classificada, de licitante não enquadrado como microempresa, empresa de pequeno porte ou cooperativa, seja desclassificada pelo Pregoeiro, por desatendimento ao edital, essa proposta não será mais considerada como parâmetro para o efeito do empate de que trata esta cláusula.

10.6.12. Para o efeito do empate, no caso da desclassificação de que trata o item anterior, a melhor proposta passa a ser a da próxima licitante não enquadrada como microempresa, empresa de pequeno porte ou cooperativa.

10.6.13. O julgamento da habilitação das microempresas, empresas de pequeno porte e cooperativas obedecerá aos critérios gerais definidos neste edital, observando qual sua classificação de acordo com o que foi declarado no Anexo 4, observadas as particularidades de cada pessoa jurídica.

10.6.14. Havendo alguma restrição na comprovação da regularidade fiscal, será assegurado às microempresas, empresas de pequeno porte e cooperativas um prazo adicional de 05 (cinco) dias úteis para a regularização da documentação, contados a partir da notificação da irregularidade pelo Pregoeiro. O prazo de 05 (cinco) dias úteis poderá ser prorrogado por igual período se houver manifestação expressa do interessado antes do término do prazo inicial, em consonância com art. 43, §1º da Lei 123/2006.

10.6.15. As disposições a que se refere o item 10 e subitens **não são aplicadas,** no caso de contratação de obras e serviços de engenharia, às licitações cujo valor estimado for superior à receita bruta máxima admitida para fins de enquadramento como empresa de pequeno porte, caso se adeque a situação, observando-se o preenchimento do Anexo 4 com relação ao faturamento da empresa.

10.6.16. **As microempresas e empresas de pequeno porte** (caso queiram exercer o direito de preferência de desempate) deverão apresentar declaração visando o exercício da preferência prevista na Lei Complementar nº 123/06 alterada pela lei complementar n° 147/14, de acordo com o modelo estabelecido no Anexo 4 deste Edital, **DEVIDAMENTE ASSINADA PELO RESPONSÁVEL DA EMPRESA OU PROCURADOR**.

11. DA HABILITAÇÃO

11.1. Os documentos relativos à **HABILITAÇÃO** estão relacionados nos **itens 11.15 a 11.18** deste Edital.

11.1.1. Nos termos do Artigo 64 da Lei 14.133/2021, após a entrega dos documentos para habilitação,

Assinado por FELIPE ANTONIO COLACO BERNARDO (A1), Patrícia Rosa De Oliveira Ribeiro (Senha) nos termos da lei 14.063/2020.
Link de validação de assinaturas: https://assinadoronline.gcaspp.com/verificacao.aspx?9dac4f42-1e5c-4a32-92bb-7a83a5cb24ae

não será permitida a substituição ou a apresentação de novos documentos, salvo em sede de diligência, para:

a) Complementação de informações acerca dos documentos já apresentados pelos licitantes e desde que necessária para apurar fatos existentes à época da abertura do certame;

b) Atualização de documentos cuja validade tenha expirado após a data de recebimento das propostas.

11.1.2. Na análise dos documentos de habilitação, o Pregoeiro poderá sanar erros ou falhas que não alterem a substância dos documentos e sua validade jurídica, mediante despacho fundamentado registrado e acessível a todos, atribuindo-lhes eficácia para fins de habilitação e classificação.

11.2. Todos os documentos relativos à habilitação exigidos no edital, deverão ser inseridos preliminarmente e exclusivamente por meio eletrônico no endereço https://comprasbr.com.br, até a data e o horário estabelecidos para o término do cadastro das propostas no preâmbulo deste edital sob pena de desclassificação.

11.2.1 Não serão aceitos e automaticamente ignorados, documentos preliminares de habilitação enviados via email ou via correios, visto que a licitante deverá proceder unicamente nos termos dos itens 12 deste edital.

11.3. Caso a licitante insira seus documentos de habilitação na Plataforma ComprasBR e algum documento apresentado esteja em forma de fotocópia simples, sem a devida autenticação digital ou sem assinatura digital, conforme o tipo de documento e conteúdo, a licitante, **DEVERÁ** para fins de regularização de sua habilitação (caso estiver na condição de melhor classificado no certame e de acordo com as orientações do pregoeiro) **apresentá-los:**

a) Pessoalmente no Departamento de Licitações, situado no piso superior do Paço Municipal da Prefeitura Municipal de Peruibe das 09h às 16h, em **até 03 (três)** dias úteis após o encerramento da disputa de lances;

b) Enviados via correios para o endereço: Rua Nilo Soares Ferreira, 50, Centro - Peruíbe – CEP 11770-122, sob pena de invalidade do respectivo ato de habilitação e a aplicação das penalidades cabíveis.

c) Enviados via email (caso já possua os documentos providos para fins de regularização, na forma de autenticação digital ou assinatura digital) conforme orientações do Pregoeiro.

11.3.1. Caso a empresa envie via Correios os documentos para regularização de sua habilitação devidamente autenticados, em original e/ou assinados digitalmente, conforme mencionado no item 11.3, a data de postagem deverá observar o prazo mencionado no respectivo item 11.3. “a”.

11.3.2. Caso a licitante deixe de incluir algum documento inicialmente exigido em edital para sua habiltação, não será admitido seu envio posterior via Correios ou por email em complementação ao documento não incluído inicialmente, visto esta atenção e responsabilidade de atendimento ao edital ser exclusivamente do licitante, arcando com possíveis erros e falhas de inserção de documentos.

11.3.3. Caso a empresa insira **TODOS** os documentos no sistema ComprasBR (inclusive declarações) e estejam providos de autenticidade digital e/ou assinatura digital, não será obrigatório o envio via correios ou apresentados pessoalmente no Departamento de Licitações da documentação já disposta na Plataforma ComprasBR e se caso mesmo assim ocorrer o envio/entrega desnecessária da documentação, será inutilizado pelo Pregoeiro.

11.4. Após a conferência dos documentos e proposta enviados, solicitado em edital, será aberto o prazo para manifestação da intenção de interposição de recurso.

11.4.1 Fica a licitante ciente da responsabilidade do acompanhamento de eventuais comunicados e documentos pertinentes ao andamento do presente pregão, inseridos pelo Pregoeiro na Plataforma ComprasBR, responsabilizando-se por eventuais perdas de negócios, prazos, obrigações e demais atos inerente ao certame.

11.5. O não cumprimento do envio dos documentos de habilitação mencionado no item 11.3 dentro do

Assinado por FELIPE ANTONIO COLACO BERNARDO (A1), Patrícia Rosa De Oliveira Ribeiro (Senha) nos termos da lei 14.063/2020.
Link de validação de assinaturas: https://assinadoronline.gcaspp.com/verificacao.aspx?9dac4f42-1e5c-4a32-92bb-7a83a5cb24ae

prazo estabelecido, acarretará na desclassificação e/ou inabilitação da licitante, bem como as sanções previstas neste Edital, podendo o Pregoeiro convocar a empresa que apresentou a proposta ou o lance subsequente, obedecendo-se a ordem de classificação.

11.6. Todos os documentos de habilitação exigidos deverão ser originais ou apresentados por qualquer processo de cópia devidamente autenticada por cartório competente, autenticados digitalmente ou por servidor da Prefeitura Municipal de Peruibe;

11.6.1. Tendo em vista que os procedimentos licitatórios encontram-se em trâmites digitais, tanto em função do uso da Plataforma Digital ComprasBR, quanto da forma de tramitação do processo administrativo pelo Programa Peruibe Sem Papel – Protocolo Digital, os documentos que porventura sejam entregues em forma física conforme mencionados nos itens 11.3 “a” e “b”, após a devida conferência de atendimento ao edital pelo Pregoeiro, serão escaneados e devidamente entranhados aos autos do processo digital correspondente, sendo que suas cópias apresentadas em forma física, serão inutilizadas após a homologação do certame.

11.7. Os documentos eletrônicos produzidos com a utilização de processo de certificação disponibilizada pela ICP-Brasil, nos termos da Medida Provisória nº 2200-2, de 24 de agosto de 2001, serão recebidos e presumir-se-ão verdadeiros em relação aos signatários, dispensando-se o envio de documentos originais e cópias autenticadas em papel.

11.8. Como condição prévia ao exame da documentação de habilitação do fornecedor detentor da proposta classificada em primeiro lugar, será verificado o eventual descumprimento das condições de participação, especialmente quanto à existência de sanção que impeça a participação no processo de contratação direta ou a futura contratação, mediante a consulta dos seguintes cadastros:

a) Relação de Apenados do Tribunal de Contas do Estado de São Paulo;

b) Cadastro Nacional de Empresas Inidôneas e Suspensas – CEIS e o Cadastro Nacional de Empresas Punidas – CNEP);

11.9. Será verificado se o licitante apresentou declaração de que atende aos requisitos de habilitação, e o declarante responderá pela veracidade das informações prestadas, na forma do art. 63, I, da Lei nº 14.133/2021 e conforme modelo disposto no anexo 8.

11.10. A verificação pelo Pregoeiro, em sítios eletrônicos oficiais de órgãos e entidades emissores de certidões constitui meio legal de prova, para fins de habilitação, limitada a:

a) Complementação de informações acerca dos documentos já apresentados pelos licitantes e desde que necessária para apurar fatos existentes à época da abertura do certame; e

b) Atualização de documentos cuja validade tenha expirado após a data de recebimento das propostas;

11.11 Na análise dos documentos de habilitação, poderão ser sanados erros ou falhas, que não alterem a substância dos documentos e sua validade jurídica, para fins de habilitação e classificação.

11.12 Somente serão disponibilizados para acesso público os documentos de habilitação do licitante vencedor cuja proposta atenda ao edital de licitação, após concluídos os procedimentos de que trata o subitem anterior.

11.13 Quando a fase de habilitação anteceder a de julgamento e já tiver sido encerrada, não caberá exclusão de licitante por motivo relacionado à habilitação, salvo em razão de fatos supervenientes ou só conhecidos após ojulgamento.

11.14. **ATENÇÃO:** Para habilitação os documentos **DEVERÃO** ser **INSERIDOS PRELIMINARMENTE DIRETAMENTE NA PLATAFORMA COMPRASBR ATÉ A DATA MARCADA PARA O TÉRMINO DO CADASTRO DAS PROPOSTAS CONSTANTE DO PREÂMBULO DESTE EDITAL, QUE SERÁ ATÉ ÀS 09:00 HORAS DO DIA 05/06/2025** e **se possível, com o nome do documento que o identifique corretamente por sua natureza, de modo a facilitar sua análise**. Caso a licitante deixe de incluir preliminarmente na Plataforma ComprasBR, os arquivos contendo os documentos de habilitação, não será admitido seu envio posterior, e será

Assinado por FELIPE ANTONIO COLACO BERNARDO (A1), Patrícia Rosa De Oliveira Ribeiro (Senha) nos termos da lei 14.063/2020.
Link de validação de assinaturas: https://assinadoronline.gcaspp.com/verificacao.aspx?9dac4f42-1e5c-4a32-92bb-7a83a5cb24ae

automaticamente inabilitado, visto esta atenção e responsabilidade de atendimento ao edital ser exclusivamente do licitante, arcando com possíveis erros e falhas de inserção de documentos.

11.14.1 Os arquivos poderão ser inseridos unitáriamente ou todos os documentos em um único arquivo. Todos, quando possível deverão ser em formato PDF.

11.15. HABILITAÇÃO JURÍDICA (art 66 da Lei 14.133/21):

a) Registro Comercial, no caso de empresa individual, ou;

b) Ato Constitutivo, Estatuto ou Contrato Social em vigor, devidamente registrado, em se tratando de sociedades comerciais, e, no caso de sociedade por ações, acompanhado de documentos de eleição de seus administradores, ou;

c) Inscrição do Ato Constitutivo, no caso de sociedades civis, acompanhada de prova de diretoria em exercício, ou;

d) Decreto de Autorização, em se tratando de empresa ou sociedade estrangeira em funcionamento no País, e Ato de Registro ou Autorização para funcionamento expedido pelo órgão competente, quando a atividade assim o exigir.

11.15.1 Será obrigatório, sob pena de inabilitação, que o licitante tenha em seus atos constitutivos/objeto social, as atividades compatíveis com o objeto deste Edital;

11.16. REGULARIDADE FISCAL, SOCIAL E TRABALHISTA (art 68 da Lei 14.133/21):

a) Prova de inscrição da empresa no Cadastro Nacional de Pessoa Jurídica (CNPJ), através de Comprovante de Situação Cadastral emitida pela Receita Federal;

b) Prova de inscrição no cadastro de contribuintes estadual e/ou municipal, se houver, relativo ao domicílio ou sede do licitante, pertinente ao seu ramo de atividade e compatível com o objeto da licitação;

c) Prova de regularidade com a Fazenda Federal, através de Certidão emitida pela Secretaria da Receita Federal conjuntamente com a Procuradora Geral da Fazenda Nacional;

d) Prova de regularidade para com a Fazenda Estadual relativa ao objeto incidente desta licitação, emitidapela Secretaria de Estado da Fazenda;

e) Prova de regularidade para com a Fazenda Municipal através de Certidão Negativa de Tributos (**Mobiliários**) referente ao objeto desta licitação, emitida pelo Município sede da empresa licitante;

f) Prova de regularidade relativa ao Fundo de Garantia por Tempo de Serviço – FGTS, demonstrando a situação regular no cumprimento dos encargos instituídos por Lei;

g) Prova de inexistência de débitos inadimplidos perante a Justiça do Trabalho, mediante a apresentação de Certidão Negativa de Débitos Trabalhistas (CNDT), emitida pelo TST - Tribunal Superior do Trabalho;

11.16.1. Para efeito da validade das certidões de regularidade fiscal ou de qualificação econômico-financeira, se outro prazo não constar da lei ou do próprio documento ou estabelecido neste edital, será considerado o lapso de **90 (noventa) dias** entre a data de sua expedição e a data limite para recebimento da proposta.

11.16.2. A comprovação de regularidade fiscal das microempresas, empresas de pequeno porte e micro empreendedor individual - MEI somente será exigida na forma prevista pela Lei Complementar n° 123/06;

Assinado por FELIPE ANTONIO COLACO BERNARDO (A1), Patrícia Rosa De Oliveira Ribeiro (Senha) nos termos da lei 14.063/2020.
Link de validação de assinaturas: https://assinadoronline.gcaspp.com/verificacao.aspx?9dac4f42-1e5c-4a32-92bb-7a83a5cb24ae

11.16.3. As microempresas, empresas de pequeno porte e micro empreendedor individual - MEI, por ocasião da participação neste certame, deverão apresentar toda a documentação exigida para fins de comprovação de regularidade fiscal e ou trabalhista, mesmo que esta apresente alguma restrição;

11.16.4. Havendo alguma restrição na comprovação da regularidade fiscal ou trabalhista, será assegurado o prazo de cinco dias úteis, cujo termo inicial corresponderá ao momento em que o proponente for declarado vencedor do certame, prorrogável por igual período, a critério da Administração Pública, para regularização da documentação, para pagamento ou parcelamento do débito e para emissão de eventuais certidões negativas ou positivas com efeito de certidão negativa;

11.16.5. A não-regularização da documentação, no prazo previsto no subitem 11.16.4, implicará na **decadência do direito à contratação**, sem prejuízo das sanções previstas neste edital, procedendo- se à convocação dos licitantes para, em sessão pública, retomar os atos referentes ao procedimento licitatório.

11.17 QUALIFICAÇÃO ECONÔMICO-FINANCEIRA (art 69 da Lei 14.133/21):

a) **Balanço patrimonial** e demonstrações contábeis dos **2 (DOIS) ÚLTIMOS EXERCÍCIOS SOCIAIS** exigíveis na forma da lei, que comprove a boa e regbular situação financeira da empresa, vedada a sua substituição por balancetes ou balanços provisórios, podendo ser atualizados por índices oficiais quando encerrado há mais de 3 (três) meses da data de apresentação da proposta. Admite-se a apresentação de balanço de abertura, para as empresas com menos de 01(um) exercício financeiro.

a1) Nos termos do § 6º do Artigo 69 da Lei 14.133/21, as empresas com menos de 02 (dois) anos de exercício financeiro poderão apresentar o balanço do último exercício financeiro.

b) **Certidão negativa de feitos sobre falência**, expedida pelo distribuidor da sede da empresa, com data de emissão não superior a 60 (sessenta) dias da data fixada para a entrega da documentação e proposta quando não constar expressamente no corpo da Certidão o seu prazo de validade.

b1) No caso da recuperação judicial, será possível a apresentação de certidão positiva de recuperação judicial, desde que acompanhada do Plano de Recuperação já homologado pelo Juízo competente e em pleno vigor e desde que cumpridos todos os requisitos de qualificação econômico-financeira estabelecidos no edital (Súmula 50 – TCE/SP).

c) A boa situação financeira da licitante também será avaliada de acordo com os índices estabelecidos à seguir, sendo que os dados para cálculo (independente de apresentação de cálculo pela empresa licitante), serão extraídos do balanço patrimonial pelo contador da Prefeitura.

ILG - ÍNDICE DE LIQUIDEZ GERAL: ≥ 1,0

$$ILG = \frac{\text{Ativo Circulante + Ativo não circulante}}{\text{Passivo Circulante + Passivo não circulante}}$$

ÍNDICE DE LIQUIDEZ CORRENTE: ≥ 1,0

$$ILC = \frac{\text{Ativo Circulante}}{\text{Passivo Circulante}}$$

ÍNDICE DE ENDIVIDAMENTO ≤ 0,50

$$IE = \frac{\text{Passivo Circulante + Passivo não circulante}}{\text{Ativo Total}}$$

d) A boa situação financeira da empresa poderá ser comprovada pelo item 11.17 "c" acima **ou** ...rovação de capital **ou** patrimônio líquido mínimo registrado na data da apresentação da proposta, no valor ...$ **250.997,50 (duzentos e cincoenta mil, novecentos e novetna e sete reais e cincoenta centavos)**,

Assinado por FELIPE ANTONIO COLACO BERNARDO (A1), Patrícia Rosa De Oliveira Ribeiro (Senha) nos termos da lei 14.063/2020.
Link de validação de assinaturas: https://assinadoronline.gcaspp.com/verificacao.aspx?9dac4f42-1e5c-4a32-92bb-7a83a5cb24ae

correspondente a 10% do valor total estimado da licitação**.**

11.18. QUALIFICAÇÃO TÉCNICA (art 67 da Lei 14.133/21):

11.18.1. A empresa licitante deverá apresentar o registro ou Inscrição da empresa e de seu(s) Responsável (is) Técnico(s) no CREA ou CAU.

11.18.2. **CAPACIDADE TÉCNICA-OPERACIONAL:** Atestado(s) de capacidade(s) técnica(s), emitido(s) em nome da empresa licitante fornecido(s) por pessoa(s) jurídica(s) de direito público ou privado, acompanhado(s) do respectivo registro no órgão competente, comprovando ter fornecido produto compatíveis com o objeto licitado, considerando as parcelas de maior relevância técnica ou de valor significativo.

11.18.3. Será considerado o atestado se comprovado, no mínimo, 50% (cinquenta por cento), nos termos da Súmula nº 24 do Tribunal de Contas do Estado de São Paulo, sendo:

Descrição	Mínimo exigido
Serviço de sinalização horizontal com fornecimento de material e mão de obra, utilizando tinta à base de resina acrílica solúvel em solvente a base de toluol. Aplicada por meio de equipamento auto propelido próprio para pintura mecânica.	15.000 m^2
Serviço de sinalização horizontal com fornecimento de material para aplicação de massa termoplástica a quente pelo método de aspersão.	1.500 m^2
Serviço de sinalização horizontal com fornecimento de material para aplicação de massa termoplástica a quente pelo método de extrusão.	750 m^2
Serviço de sinalização horizontal com fornecimento de material e mão de obra para aplicação de tachas bidirecionais na cor amarela.	1.000 un
Serviço de sinalização horizontal com fornecimento de material para aplicação de tachas monodirecional na cor branca.	1.000 un
Serviço de sinalização horizontal com fornecimento de material para aplicação de tachão bidirecional na cor amarela.	1.000 un

4.10. Comprovação de **CAPACIDADE TÉCNICO-PROFISSIONAL:** mediante a apresentação de Certificados de Acervo Técnico CAT, comprovando experiência anterior em serviços compatíveis com o objeto licitado, nos termos da Súmula nº 23 do Tribunal de Contas do Estado de São Paulo, limitada às seguintes parcelas:

Descrição
Serviço de sinalização horizontal com fornecimento de material e mão de obra, utilizando tinta à base de resina acrílica solúvel em solvente a base de toluol. Aplicada por meio de equipamento auto propelido próprio para pintura mecânica.
Serviço de sinalização horizontal com fornecimento de material para aplicação de massa termoplástica a quente pelo método de aspersão.
Serviço de sinalização horizontal com fornecimento de material para aplicação de massa termoplástica a quente pelo método de extrusão.
Serviço de sinalização horizontal com fornecimento de material e mão de obra para aplicação de tachas bidirecionais na cor amarela.
Serviço de sinalização horizontal com fornecimento de material para aplicação de tachas monodirecional na cor branca.
Serviço de sinalização horizontal com fornecimento de material para aplicação de tachão bidirecional na cor amarela.

4.11. Os profissionais indicados pela licitante, para fins de comprovação de capacitação técnico-profissional, deverão participar dos serviços a serem pactuados, admitindo-se sua substituição por profissionais de experiência equivalente ou superior, desde que previamente aprovado pelo Contratante.

Assinado por FELIPE ANTONIO COLACO BERNARDO (A1), Patrícia Rosa De Oliveira Ribeiro (Senha) nos termos da lei 14.063/2020.
Link de validação de assinaturas: https://assinadoronline.gcaspp.com/verificacao.aspx?9dac4f42-1e5c-4a32-92bb-7a83a5cb24ae

11.19. OUTRAS COMPROVAÇÕES:

11.19.1. DECLARAÇÃO que atende a todos os requisitos de Habilitação, assumimos inteira responsabilidade pela veracidade das informações prestadas, por quaisquer erros ou omissões que tiverem sido cometidos quando da preparação da mesma, sob pena de sujeição às penalidades previstas no Edital;

11.19.2. DECLARAÇÃO para fins do disposto no inciso VI do art. 68 da Lei nº 14.133, de 01 de abril de 2021, acrescido pela Lei nº 9.854, de 27 de outubro de 1999, que a empresa não emprega menor de 18 (dezoito) anos em trabalho noturno, perigoso ou insalubre e não emprego menor de 16 (dezesseis) anos, salvo menor, a partir de 14 (quatorze) anos, na condição de aprendiz, nos termos do inciso XXXIII, do art. 7º da Constituição Federal.

11.19.3. DECLARAÇÃO de que a empresa não possui, em sua cadeia produtiva, empregados executando trabalho degradante ou forçado, observando o disposto nos incisos III e IV do art. 1º e no inciso III do art. 5º da Constituição Federal.

11.19.4. DECLARAÇÃO de ciência do cumprimento da reserva de cargos prevista em lei para pessoa com deficiência ou para reabilitado da Previdência Social e que, se aplicado ao número de funcionários da empresa acima indicada, a mesma atende às regras de acessibilidade previstas na legislação (artigo 63, IV da Lei 14.133/21).

11.19.5. DECLARAÇÃO de que tomou conhecimento de todas as informações e das condições locais para ocumprimento das obrigações objeto desta licitação, conforme determina o Artigo 67, VI da Lei 14.133/21.

11.19.6. DECLARAÇÃO de que a empresa não mantém vínculo de natureza técnica, comercial, econômica, financeira, trabalhista ou civil com dirigente do órgão ou entidade contratante ou com agente público que desempenhe função na licitação ou atue na fiscalização ou na gestão do contrato, ou que deles seja cônjuge, companheiro ou parente em linha reta, colateral ou por afinidade, até o terceiro grau, devendo essa proibição constar expressamente do edital de licitação; (Artigo 14 – Lei 14.133/21)

11.19.7. DECLARAÇÃO de que a empresa não é empresa controladora, controlada ou coligada, nos termos da Lei nº 6.404, de 15 de dezembro de 1976, concorrendo entre si; (Artigo 14 – Lei 14.133/21)

11.19.8. DECLARAÇÃO de que a empresa, nos 5 (cinco) anos anteriores à divulgação do edital, não foi condenada judicialmente, com trânsito em julgado, por exploração de trabalho infantil, por submissão de trabalhadores a condições análogas às de escravo ou por contratação de adolescentes nos casos vedados pela legislação trabalhista. (Artigo 14 – Lei 14.133/21)

11.19.9. As declarações solicitadas nos itens 11.19.1 a 11.19.8, em papel tibrado da empresa e devidamente assinadas, poderão ser apresentadas de forma isolada (cada declaração individualmente) ou agregada em um único documento (orientamos a utilização do Anexo 3 deste edital onde constam todas as respectivas declarações para facilitar o atendimento). A falta de quaisquer dessas declarações poderá acarretar na inabilitação da licitante.

12. DOS PEDIDOS DE ESCLARECIMENTOS, IMPUGNAÇÕES, RECURSOS E CONTRA-RAZÕES

12.1. A interposição de recurso referente ao julgamento das propostas, à habilitação ou inabilitação de licitantes, à anulação ou revogação da licitação, observará o disposto no art. 165 da Lei nº 14.133, de 2021.

12.2. **Quanto aos pedidos de ESCLARECIMENTOS E IMPUGNAÇÕES:** É facultada a qualquer interessado a apresentação de pedido de esclarecimentos e ou impugnações sobre o ato convocatório da licitação e seus anexos, observado para tanto, o prazo de até 03 (três) dias úteis anteriores a data fixada para a abertura do certame, podendo este ser formalizado por meio de requerimento endereçado ao Pregoeiro(a), EXCLUSIVAMENTE através do site do portal de compras eletrônicas do COMPRAS BR, em https://comprasbr.com.br, sendo que os respectivos resultados dos pedidos de esclarecimentos ou das impugnações, serão disponibilizados também portal de compras eletrônicas do COMPRAS BR, em https://comprasbr.com.br devendo o licitante observar o item 11.4.1. do edital.

Assinado por FELIPE ANTONIO COLACO BERNARDO (AI), Patrícia Rosa De Oliveira Ribeiro (Senha) nos termos da lei 14.063/2020.
Link de validação de assinaturas: https://assinadoronline.gcaspp.com/verificacao.aspx?9dac4f42-1e5c-4a32-92bb-7a83a5cb24ae

12.2.1. Os respectivos pedidos de esclarecimentos e impugnações ao presente edital, **DEVERÃO ÚNICAMENTE** serem impetrados via Plataforma ComprasBR. Quaisquer formas que sejam utilizadas que não seja via Plataforma ComprasBR será automaticamente desprezada, arcando o licitante pelos prejuízos que lhe sofrerem, pela inobservância deste disposto.

12.3. **Quanto à impetração de RECURSOS E CONTRARRAZÕES:** Declarado o vencedor, e analisada a documentação de habilitação, será aberto prazo para o proponente que desejar recorrer contra decisões do Pregoeiro, deverá fazê-lo por meio do seu representante, manifestando no **prazo máximo de 30 (trinta) minutos**, a sua intenção em recorrer, EXCLUSIVAMENTE via sistema Compras BR, em campo próprio, devendo juntar memoriais, comprovações e respectiva petição, no prazo de 03 (três) dias úteis, conforme datas e horários mencionados no chat da sessão, sendo que os respectivos resultados dos recursos e contrarrazões, serão disponibilizados também portal de compras eletrônicas do COMPRAS BR, em https://comprasbr.com.br devendo o licitante observar o item 11.4.1. do edital.

12.3.1. A data de encerramento do prazo para anexar as razões de recurso no Sistema ComprasBR será determinada no chat da sessão em ato contínuo ao fim do prazo de 30 minutos para manifestação de recurso. O horário máximo para anexar as **razões de recurso** será até às 17:00hs do dia de encerramento do prazo.

12.3.1.1. **Não serão aceitos/reconhecidos as razões de recursos apresentados via:**

a) Via chat da sessão;

b) Por email;

c) Através do protocolo digital da Prefeitura de Peruibe;

d) Entregue pessoalmente em quaisquer setores da Prefeitura de Peruibe;

e) Fora do prazo determinado.

12.3.2. As manifestações de recursos e contrarrazões referente às fases de julgamento da presente licitação, **DEVERÃO ÚNICAMENTE** serem impetrados via Plataforma ComprasBR. Quaisquer formas que sejam utilizadas que não seja via Plataforma ComprasBR será automaticamente desprezadas, arcando o licitante pelos prejuízos que lhe sofrerem, pela inobservância deste disposto.

12.3.3. Havendo manifestação de intenção recursal, nesse momento, o Pregoeiro não adentrará no mérito recursal.

12.3.4. Uma vez admitido a intenção recursal, os interessados ficam desde logo, intimados conforme estabelecido no chat da sessão à apresentar contrarrazões em igual número de dias **EXCLUSIVAMENTE via sistema Compras BR, em campo próprio**, que começarão a correr do término do prazo do recorrente. O horário máximo para anexar **as contra-razões** de recurso será até às 17:00hs do dia de encerramento do prazo.

12.3.4.1. **Não serão aceitos/reconhecidos as contrarrazões aos recursos apresentados via:**

a) Via chat da sessão;

b) Por email;

c) Através do protocolo digital da Prefeitura de Peruibe;

d) Entregue pessoalmente em quaisquer setores da Prefeitura de Peruibe;

e) Fora do prazo determinado.

12.3.5. Havendo quem se manifeste, o Pregoeiro verificará a tempestividade e a existência de motivação da intenção de recorrer, para decidir se admite ou não o recurso, fundamentadamente.

Assinado por FELIPE ANTONIO COLACO BERNARDO (A1), Patrícia Rosa De Oliveira Ribeiro (Senha) nos termos da lei 14.063/2020.
Link de validação de assinaturas: https://assinadoronline.gcaspp.com/verificacao.aspx?9dac4f42-1e5c-4a32-92bb-7a83a5cb24ae

12.4. A falta de manifestação no prazo estipulado no item 12.3 e devidamente motivada, importará na preclusão do direito de recurso;

12.5 Não será concedido prazo para recursos sobre assuntos meramente protelatórios ou quando não justificada a intenção de interpor o recurso pelo proponente;

12.6. Na hipótese de interposição de recurso, o Pregoeiro encaminhará os autos devidamente fundamentados para análise pelo setor competente;

12.7. O recurso contra decisão do Pregoeiro terá efeito suspensivo e o seu acolhimento resultará na invalidação apenas dos atos insuscetíveis de aproveitamento;

12.8. Uma vez decididos os recursos administrativos eventualmente interpostos e, constatada a regularidade dos atos praticados e no interesse público, será adjudicado o objeto do certame à licitante vencedora com a respectiva homologação do procedimento licitatório;

13. DA ADJUDICAÇÃO E HOMOLOGAÇÃO

13.1. Constatado o atendimento das exigências fixadas neste Edital e caso não haja interposição de recurso, o Pregoeiro adjudicará o objeto à licitante vencedora, com a posterior homologação do resultado pelo Prefeito Municipal.

13.2. O resultado final da licitação será publicado na Imprensa Oficial do Estado de São Paulo, no Diário Oficial do Município de Peruibe e disponibilizado no Portal Nacional de Compras Pública – PNCP e no site da Prefeitura de Peruibe.

14. DA ATA DE REGISTRO DE PREÇOS E CONTRATAÇÕES (Decreto Municipal 5839/23)

14.1. Homologada a licitação pela autoridade competente, será a adjucatária convocada para assinar a Ata de Registro de Preços, que deverá fazê-lo no prazo máximo **de 03 (três) dias úteis** da convocação, sob pena de decair do direito ao registro de preços, podendo, ainda, sujeitar-se às penalidades estabelecidas no item 19.

14.2. O prazo para assinatura da Ata poderá ser prorrogado uma vez, por igual período, quando solicitado pela parte durante o seu transcurso e desde que ocorra motivo justificado e aceito pelo Departamento Licitações e Contratos.

14.3. A recusa injustificada do licitante vencedor em assinar a Ata de Registro de Preços ou retirar o instrumento equivalente, dentro do prazo estabelecido, o sujeitará à aplicação das penalidades previstas neste Edital.

14.4. O prazo de vigência da Ata de Registro de Preços será de até **12 (doze) meses**, contados a partir da data de sua assinatura, conforme previsto no art. 84 da Lei nº 14.133/2021.

14.5. O prazo previsto no item 14.4 poderá ser prorrogado, por igual período, desde que devidamente comprovado que os preços registrados permanecem vantajosos para a Administração, nos termos do parágrafo único do art. 84 da Lei nº 14.133/2021.

14.4. Na hipótese de prorrogação da vigência da Ata de Registro de Preços poderá haver renovação dos quantitativos registrados, até o limite do quantitativo original. O ato de prorrogação da vigência da Ata de Registro de Preços deverá indicar expressamente o prazo de prorrogação e o quantitativo renovado.

14.5. Durante a vigência da Ata de Registro de Preços, a Administração Municipal poderá convocar os adjudicatários remanescentes na ordem de classificação, para assinar a Ata de Registro de Preços e efetuar o fornecimento ao respectivo preço registrado, nas seguintes hipóteses:

Assinado por FELIPE ANTONIO COLACO BERNARDO (A1), Patrícia Rosa De Oliveira Ribeiro (Senha) nos termos da lei 14.063/2020.
Link de validação de assinaturas: https://assinadoronline.gcaspp.com/verificacao.aspx?9dac4f42-1e5c-4a32-92bb-7a83a5cb24ae

a) Inexecução contratual pelo primeiro classificado por qualquer motivo e consequente cancelamento da Ata, inclusive em caso fortuito ou de força maior;

b) Revisão de preços do primeiro classificado, quando o novo preço resultar superior ao do segundo classificado.

14.6. A existência de preço registrado **não obriga** a Prefeitura Municipal de Peruíbe a firmar as contratações que dele poderão advir, facultada a utilização de outros meios, respeitada a legislação vigente, sendo assegurado à detentora da Ata de Registro de Preços, preferência em igualdade de condições.

14.7. Os quantitativos totais expressos na relação constante do **Anexo 1** são estimados e representam as previsões do Município de Peruíbe durante o prazo de 01 (um) ano, observdo o contido no item 14.5 deste Edital.

14.8. A Prefeitura Municipal de Peruíbe **não está obrigada** a adquirir uma quantidade mínima dos serviços/produtos, ficando a seu exclusivo critério a definição da quantidade e do momento da aquisição.

14.9. A adjudicatária será convocada para que no prazo **de 03 (três) dias úteis**, a contar da data de recebimento da notificação, assinar a Ata de Registro de Preços, cuja minuta integra este Edital, **Anexo 6**, sob pena de decair do direito ao registro de preços, podendo, ainda, sujeitar-se às penalidades estabelecidas no item 19 deste Edital.

14.10 O prazo para a assinatura da Ata de Registro de Preços poderá ser prorrogado uma única vez, por igual período, desde que a solicitação seja apresentada pela parte interessada durante a sua vigência inicial e esteja devidamente fundamentada em motivo justificado, o qual deverá ser analisado e aceito pela Prefeitura Municipal de Peruíbe

14.11. O respectivo contrato **DEVERÁ** ser assinado **PRIORITARIAMENTE VIA PROTOCOLO DIGITAL** da Prefeitura Municipal de Peruibe, conforme regulamentação disposta nos Decretos Municipais 5213/2021 e 6019/2023.

14.11.1. Para que seja possível a dinâmica da assinatura via Protocolo Digital da Prefeitura de Peruibe, a licitante necessitará preencher corretamente os dados solicitados no Anexo 5.

14.11.2. Caso não seja possível o envio do contrato à contratada via Protocolo Digital para assinatura digital por motivos técnicos e operacionais, a Prefeitura excepcionalmente, reserva-se ao direito de utilizar-se de outros meios para a respectiva assinatura.

14.11.3. Na hipótese da não possibilidade de envio do contrato para assinatura via Protocolo Digital, e se caso a empresa possua assinatura digital nos termos do Inciso I do Decreto Federal nº 10.278/2020, será aceito normalmente, desde que realmente atenda as condições impostas no citado decreto para sua validação:

a) *Decreto Federal nº 10.278/2020*

Art. 5º O documento digitalizado destinado a se equiparar a documento físico para todos os efeitos legais e para a comprovação de qualquer ato perante pessoa jurídica de direito público interno deverá:

I - ser assinado digitalmente com certificação digital no padrão da Infraestrutura de Chaves Públicas Brasileira - ICP-Brasil, de modo a garantir a autoria da digitalização e a integridade do documento e de seus metadados;

b) O simples escaneamento e inserção de uma assinatura em forma de imagem não será aceito.

c) Caso a empresa proceda com a assinatura digital nos termos do decreto citado, a empresa deverá retorná-lo assinado digitalmente no email: admpbe@gmail.com.

14.12. Poderá aderir à ata de registro de preços os órgãos e entidades da Administração Pública Municipal da Estância Balneária de Peruíbe, nos limites legais.

Assinado por FELIPE ANTONIO COLACO BERNARDO (A1), Patrícia Rosa De Oliveira Ribeiro (Senha) nos termos da lei 14.063/2020.
Link de validação de assinaturas: https://assinadoronline.gcaspp.com/verificacao.aspx?9dac4f42-1e5c-4a32-92bb-7a83a5cb24ae

15. **DO CANCELAMENTO DA ATA OU DO PREÇO REGISTRADO (artigos 75 a 77 do Decreto Municipal 5839/2023)**

15.1. **Do cancelamento da ata ou do preço registrado:**

15.1.1 O registro do preço do fornecedor será cancelado quando:

I- for liberado;

II- descumprir as condições da ata de registro de preços, sem justificativa aceitável;

III- não aceitar reduzir o seu preço registrado, na hipótese deste se tornar superior àqueles praticados no mercado;

IV- sofrer sanção prevista no inciso IV do art. 156 da Lei nº 14.133, de 01 de abril de 2021;

V- não aceitar o preço revisado pela Administração.

15.1.2. A ata de registro de preços será cancelada, total ou parcialmente, pelo órgão gerenciador:

I- pelo decurso do prazo de vigência;

II- pelo cancelamento de todos os preços registrados;

III- por fato superveniente, decorrente caso de força maior, caso fortuito ou fato do príncipe ou em decorrência de fatos imprevisíveis ou previsíveis de consequências incalculáveis, que inviabilizem a execução obrigações previstas na ata, devidamente demonstrado; e

IV- por razões de interesse público, devidamente justificadas.

15.2. No caso de cancelamento da ata ou do registro do preço por iniciativa da Administração, será assegurado o contraditório e a ampla defesa.

15.3. O fornecedor ou prestador será notificado por meio eletrônico para apresentar defesa no prazo de 5 (cinco) dias, a contar do recebimento da comunicação.

16. DO INSTRUMENTO CONTRATUAL

16.1. A contratação com os fornecedores registrados na ata será formalizada por intermédio de instrumento de contrato, emissão de nota de empenho de despesa, autorização de compra ou outro instrumento hábil, conforme o art. 95 da Lei nº 14.133, de 2021.

16.2. O instrumento contratual deverá ser assinado no prazo de validade da ata de registro de preços.

16.3. O contrato decorrente da ata de registro de preços terá sua vigência estabelecida no próprio instrumento contratual e observará no momento da contratação e a cada exercício financeiro a disponibilidade de créditos orçamentários, bem como a previsão no plano plurianual, quando ultrapassar 1 (um) exercício financeiro.

16.4. Na formalização do contrato ou do instrumento substituto deverá haver a indicação da disponibilidade dos créditos orçamentários respectivos.

17. DAS CONDIÇÕES DE FORNECIMENTO E RECEBIMENTO

17.1. A **DETENTORA da ata de registro de preços** obriga-se a fornecer o objeto desta licitação, rme especificações e condições estabelecidas neste Edital, em seus anexos e na proposta apresentada,

Assinado por FELIPE ANTONIO COLACO BERNARDO (AI), Patrícia Rosa De Oliveira Ribeiro (Senha) nos termos da lei 14.063/2020.
Link de validação de assinaturas: https://assinadoronline.gcaspp.com/verificacao.aspx?9dac4f42-1e5c-4a32-92bb-7a83a5cb24ae

prevalecendo, no caso de divergência, as especificações e condições estabelecidas no instrumento convocatório;

17.2. Correrão por conta da **DETENTORA** as despesas para efetivo atendimento ao objeto licitado, tais como embalagens, seguro, transporte, tributos, encargos trabalhistas e previdenciários e a entrega deverá ocorrer sem prejuízo dos serviços normais da Prefeitura Municipal de Peruíbe.

17.3. Eventual pedido de prorrogação deverá ser protocolado, antes do vencimento do prazo de entrega, devidamente justificados pela **DETENTORA**, para ser submetido à apreciação superior.

17.4. O objeto deverá ser realizado observando-se as seguintes condições:

17.4.1. A liberação para inicio dos serviços e o aceite, será emitido pelo Departamento Requisitante localizado na sede do Departamento de Mobilidade Urbana, sito **a Av. Teresinha Rodrigues Kalil, 657, Peruíbe SP – CEP. 11.771-780, em dias úteis, no período compreendido entre 09h e 16h**, quando serão verificadas todas as especificações exigidas neste Termo de Referência.

17.4.2. Somente após a verificação do enquadramento nas condições exigidas por este Departamento, dar-se-á o recebimento definitivo.

17.4.3. Caso seja apontada irregularidade na prestação de serviços e houver necessidade de refazimento, à custa ficará integralmente por conta do prestador.

17.5. Constatadas irregularidades no objeto entregue, a **Prefeitura Municipal de Peruíbe**, sem prejuízo das penalidades cabíveis, poderá:

a) Rejeitá-lo no todo ou em parte se não corresponder às especificações do Anexo 1 do Edital, determinando sua substituição/correção;

b) Determinar sua complementação se houver diferença de quantidades ou de partes;

c) As irregularidades deverão ser sanadas pela **DETENTORA**, no prazo estabelecido no documento de comunicação emitido pelo setor competente, mantido o preço inicialmente ofertado.

d) O recebimento não exime a **DETENTORA** de sua responsabilidade, na forma da lei, pela qualidade, correção e segurança dos produtos/serviços entregues.

e) A(s) contratada(s) deverá(ão) prestar os serviços, quando da solicitação da Contratante, de acordo com a ordem de serviço emitida pelo Departamento de Mobilidade Urbana, nos locais horários determinados.

f) A(s) contratada(s) deverá(ão) apresentar ao Departamento de Mobilidade Urbana um cronograma de execução dos serviços, identificando os endereços e os tipos de sinalização que será aplicado, optando sempre pela execução no período noturno.

18. DAS CONDIÇÕES DE PAGAMENTO

18.1. O licitante vencedor apresentará a Nota Fiscal constando os serviços/produtos fornecidos.

18.2. A Prefeitura Municipal de Peruíbe **terá o prazo de 05 (cinco) dias úteis**, a contar da apresentação da Nota Fiscal/Fatura, acompanhada de comprovante de fornecimento para **aceitá-la ou rejeitá-la**.

18.3. A Nota Fiscal/Fatura não aprovada pela Prefeitura Municipal de Peruíbe será devolvida à empresa vencedora da licitação para as necessárias correções, com as informações que motivaram sua rejeição, contando-se o prazo estabelecido no item 18.2, a partir da data de sua reapresentação.

18.4. A devolução da nota fiscal não aprovada, em hipótese alguma servirá de pretexto para que a contratada suspenda quaisquer serviços.

18.5. O Município de Peruíbe providenciará **o pagamento no prazo de até 30 (trinta) dias**, contados da

Assinado por FELIPE ANTONIO COLACO BERNARDO (A1), Patrícia Rosa De Oliveira Ribeiro (Senha) nos termos da lei 14.063/2020.
Link de validação de assinaturas: https://assinadoronline.gcaspp.com/verificacao.aspx?9dac4f42-1e5c-4a32-92bb-7a83a5cb24ae

data de aceite da Nota Fiscal/Fatura.

18.6. A nota fiscal deverá ser apresentada acompanhada dos seguintes documentos:

18.6.1. Prova de Regularidade para com a Fazenda Federal: Certidão Negativa de Débitos ou Certidão Positiva com efeitos de Negativa relativa a Tributos Federais (inclusive as contribuições sociais) e à Dívida Ativa da União, dentro do prazo de validade;

18.6.2. Prova de Regularidade do Fundo de Garantia por Tempo de Serviço – FGTS, fornecido pela CEF – Caixa Econômica Federal, devidamente atualizado (Lei nº 8.036/90).

18.7. Nenhum pagamento será efetuado à licitante enquanto pendente de liquidação, qualquer obrigação que lhe for imposta, em virtude de penalidade ou inadimplência, sem que isso gere direito ao pleito de reajustamento de preços ou correção monetária (quando for ocaso).

18.8 A **DETENTORA** deverá informar à Prefeitura Municipal de Peruibe na nota fiscal os dados bancarios para o efetivo crédito a que se refere, vinculado ao seu CNPJ para realização dos pagamentos.

18.9 Havendo atraso nos pagamentos, sobre a quantia devida incidirá correção monetária, bem como juros moratórios, à razão **de 0,5% (meio por cento)** ao mês, calculados proporcional ao tempo em relação ao atraso verificado.

18.10. No caso de **DETENTORA** em situação de **recuperação judicial**, deverá apresentar declaração, relatório ou documento equivalente de seu administrador-judicial, ou se o administrador-judicial for pessoa jurídica, do profissional responsável pela condução do processo, de que está cumprindo o plano de recuperação judicial.

18.11. Ficam os participantes cientes, que independentemente do prazo estabelecido para pagamento, o mesmo será efetuado na ordem cronológica conforme o que determina o art. 141 da Lei Federal de Licitações nº 14.133/2021.

19. DO REAJUSTE E DA REVISÃO DOS PREÇOS REGISTRADOS

19.1. Os preços registrados na Ata de Registro de Preços deverão ser atualizados periodicamente, em conformidade com a realidade de mercado dos respectivos insumos, nos termos do art. 82, §5º, IV, 14133/21 e artigo 74 do Decreto Municipal nº 5839/23.

19.2. Na hipótese de sobrevirem fatos imprevisíveis ou previsíveis, porém de conseqüências incalculáveis, retardadores ou impeditivos da execução do ajustado, ou ainda, em caso de força maior, caso fortuito, ou fato do príncipe, configurando álea econômica extraordinária e extracontratual, a relação que as partes pactuaram inicialmente entre os encargos da **Detentora da Ata** e a retribuição da **Prefeitura** para a justa remuneração do fornecimento, **poderá ser revisada**, objetivando a manutenção do equilíbrio econômico - financeiro inicial da Ata.

19.3. Quaisquer tributos ou encargos legais criados, alterados ou extintos, bem como a superveniência de disposições legais, quando ocorridas após a data de apresentação da proposta, de comprovada repercussão nos preços contratados, implicarão a **revisão** destes para mais ou menos, conforme ocaso.

19.4. Na hipótese de solicitação de revisão de preços pela **Detentora da Ata**, esta deverá demonstrar a quebra do equilíbrio econômico-financeiro da Ata, por meio de apresentação de planilha(s) detalhada(s) de custos seguindo a mesma metodologia da planilha apresentada para assinatura do Ata e documentação correlata (lista de preços de fabricantes, notas fiscais de aquisição de produtos e/ou matérias-primas, etc), que comprovem que a contratação tornou-se inviável nas condições inicialmente avençadas.

19.5. Na hipótese de solicitação de revisão de preços pela **Prefeitura**, esta deverá comprovar o rompimento do equilíbrio econômico-financeiro da Ata, em prejuízo da Municipalidade.

Assinado por FELIPE ANTONIO COLACO BERNARDO (A1), Patrícia Rosa De Oliveira Ribeiro (Senha) nos termos da lei 14.063/2020.
Link de validação de assinaturas: https://assinadoronline.gcaspp.com/verificacao.aspx?9dac4f42-1e5c-4a32-92bb-7a83a5cb24ae

19.6. Fica facultado à **Prefeitura**, realizar ampla pesquisa de mercado para subsidiar, em conjunto com a análise dos requisitos dos itens anteriores, a decisão quanto a revisão de preços solicitada pela **Detentora da Ata**.

19.7 A eventual autorização da revisão dos preços contratuais será concedida após a análise técnica e jurídica da **Prefeitura**, porém contemplará as parcelas realizadas a partir da data do **protocolo do pedido EXCLUSIVAMENTE VIA PROTOCOLO DIGITAL DA PREFEITURA DE PERUIBE** (conforme orientações descritas no Anexo 7 deste edital).

19.8 Enquanto eventuais solicitações de revisão de preços estiverem sendo analisadas, a **Detentora da Ata** não poderá suspender o fornecimento e os pagamentos serão realizados aos preços vigentes.

19.9 Quando o preço registrado se tornar superior ao preço praticado no mercado por motivo superveniente, o órgão gerenciador convocará os fornecedores para negociarem a redução dos preços registrados, tornando-os compatíveis com os valores praticados pelo mercado.

a) Os fornecedores que não aceitarem reduzir seus preços aos valores praticados pelo mercado serão liberados dos compromissos assumidos, sem aplicação de penalidades administrativas.

b) A ordem de classificação dos fornecedores que aceitarem reduzir seus preços aos valores de mercado observará a classificação obtida originalmente na licitação.

c) A redução do preço registrado será comunicada pelo órgão gerenciador aos órgãos que tiverem formalizado contratos com fundamento no respectivo registro, para que avaliem a necessidade de efetuar a revisão dos preços contratados.

19.9.1 Quando o preço de mercado se tornar superior aos preços registrados é facultado ao fornecedor requerer, antes do pedido de fornecimento, a atualização do preço registrado, mediante demonstração de fato superveniente que tenha provocado elevação que supostamente impossibilite o cumprimento das obrigações contidas na ata e desde que atendidos os seguintes requisitos:

a) a possibilidade da atualização dos preços registrados seja aventada pelo fornecedor ou prestador signatário da ata de registro de preços;

b) a modificação seja substancial nas condições registradas, de forma que seja caracterizada alteração desproporcional entre os encargos do fornecedor ou prestador signatário da ata de registro de preços e da Administração Pública;

c) seja demonstrado nos autos a desatualização dos preços registrados, por meio de apresentação de planilha de custos e documentação comprobatória correlata que demonstre que os preços registrados se tornaram inviáveis nas condições inicialmente pactuadas.

d) A iniciativa e o encargo da demonstração da necessidade de atualização de preço serão do fornecedor ou prestador signatário da ata de registro de preços, cabendo ao órgão gerenciador a análise e deliberação a respeito do pedido.

e) Se não houver prova efetiva da desatualização dos preços registrados e da existência de fato superveniente, o pedido será indeferido pela Administração e o fornecedor continuará obrigado a cumprir os compromissos pelo valor registrado na ata, sob pena de cancelamento do registro de preços e de aplicação das penalidades administrativas previstas em lei e no edital.

f) Na hipótese do cancelamento do registro de preços prevista no § 2º deste artigo, o órgão gerenciador poderá convocar os demais fornecedores integrantes do cadastro de reserva para que manifestem interesse em assumir o fornecimento dos bens, a execução das obras ou dos serviços, pelo preço registrado na ata.

g) Comprovada a desatualização dos preços registrados decorrente de fato superveniente que prejudique o cumprimento da ata, a Administração poderá efetuar a atualização do preço registrado, adequando-o aos valores praticados no mercado.

h) Caso o fornecedor ou prestador não aceite o preço atualizado pela Administração, será liberado mpromisso assumido, sem aplicação de penalidades administrativas.

Assinado por FELIPE ANTONIO COLACO BERNARDO (A1), Patrícia Rosa De Oliveira Ribeiro (Senha) nos termos da lei 14.063/2020.
Link de validação de assinaturas: https://assinadoronline.gcaspp.com/verificacao.aspx?9dac4f42-1e5c-4a32-92bb-7a83a5cb24ae

i) Liberado o fornecedor na forma do "h" acima, o órgão gerenciador poderá convocar os integrantes do cadastro de reserva, para que manifestem interesse em assumir o fornecimento dos bens, a execução das obras ou dos serviços, pelo preço atualizado.

j) Na hipótese de não haver cadastro de reserva, a Administração Pública poderá convocar os licitantes remanescentes, na ordem de classificação, para negociação e assinatura da ata no máximo nas condições ofertadas por estes, desde que o valor seja igual ou inferior ao orçamento estimado para a contratação, inclusive quanto aos preços atualizados, nos termos do instrumento convocatório.

k) Não havendo êxito nas negociações, o órgão gerenciador deverá proceder à revogação da ata de registro de preços, adotando de imediato as medidas cabíveis para a satisfação da necessidade administrativa.

20. DAS INFRAÇÕES E SANÇÕES ADMINISTRATIVAS (Artigo 155 da Lei 14.133/21)

20.1. A licitante ou a detentora será responsabilizado administrativamente pelas seguintes infrações, salvo em decorrência de fato superveniente devidamente justificado:

a) dar causa à inexecução parcial da Ata de Registro de Preços;

b) dar causa à inexecução parcial da Ata de Registro de Preços que cause grave dano à Administração, ao funcionamento dos serviços públicos ou ao interesse coletivo;

c) dar causa à inexecução total da Ata de Registro de Preços;

d) deixar de entregar a documentação exigida para o certame;

e) não manter a proposta, salvo em decorrência de fato superveniente devidamente justificado;

f) não celebrar da Ata de Registro de Preços ou não entregar a documentação exigida para a contratação, quando convocado dentro do prazo de validade de sua proposta;

g) ensejar o retardamento da execução ou da entrega do objeto da licitação sem motivo justificado;

h) apresentar declaração ou documentação falsa exigida para o certame ou prestar declaração falsa durante a licitação ou a execução da Ata de Registro de Preços;

i) fraudar a licitação ou praticar ato fraudulento na execução da Ata de Registro de Preços;

j) comportar-se de modo inidôneo ou cometer fraude de qualquer natureza;

k) praticar atos ilícitos com vistas a frustrar os objetivos da licitação;

l) praticar ato lesivo previsto no art. 5º da Lei nº 12.846, de 1º de agosto de 2013.

20.2. Com fulcro na Lei nº 14.133, de 2021, a Administração poderá, garantida a prévia defesa, aplicar aos licitantes e/ou adjudicatários as seguintes sanções, sem prejuízo das responsabilidades civil e criminal:

a) advertência;

b) multa;

c) impedimento de licitar e contratar. A sanção prevista neste ítem (19.2 "c") será aplicada ao responsável pelas infrações administrativas previstas nas alíneas "b", "c", "d", "e", "f" e "g" do item 19.1 deste edital, quando não se justificar a imposição de penalidade mais grave, e impedirá o responsável de licitar ou contratar no âmbito da Administração Pública direta e indireta do ente federativo que tiver aplicado a sanção, pelo prazo máximo de 3 (três) anos.

d) Declaração de inidoneidade para licitar ou contratar com a Administração Pública. A sanção prevista nesta alínea (19.2."d") será aplicada ao responsável pelas infrações administrativas previstas nos incisos "g", "h", "i", "j', "k" e "l" do item 19.1, bem como pelas infrações administrativas previstas nos incisos "b", "c", "d", "e", "f" e "g" do item 19.1 que justifiquem a imposição de penalidade mais grave que a sanção referida no item 19.2 "c", e impedirá o responsável de licitar ou contratar no âmbito da Administração Pública direta e indireta de todos os entes federativos, pelo prazo mínimo de 3 (três) anos e máximo de 6 (seis) anos.

20.3. Na aplicação das sanções serão considerados: (artigo 156 da Lei 14.133/21)

a) a natureza e a gravidade da infração cometida.

b) as peculiaridades do caso concreto;

c) as circunstâncias agravantes ou atenuantes;

d) os danos que dela provierem para a Administração Pública;

e) a implantação ou o aperfeiçoamento de programa de integridade, conforme normas e orientações dos órgãosde controle.

20.4. A sanção de multa compensatória será aplicada a empresa contratada, por qualquer das

Assinado por FELIPE ANTONIO COLACO BERNARDO (A1), Patrícia Rosa De Oliveira Ribeiro (Senha) nos termos da lei 14.063/2020.
Link de validação de assinaturas: https://assinadoronline.gcaspp.com/verificacao.aspx?9dac4f42-1e5c-4a32-92bb-7a83a5cb24ae

infrações administrativas previstas no art. 155 da Lei Federal nº 14.133, de 2021, não podendo ser inferior a 0,5% (cinco décimos por cento) nem superior a 30% (trinta por cento) do valor contratado, observando-se os seguintes parâmetros:

I – de 0,5% (cinco décimos por cento) até 1% (um por cento) do valor contratado, para aquele que:

a) deixar de entregar a documentação exigida para o certame;

b) não mantiver a proposta, salvo em decorrência de fato superveniente devidamente justificado;

c) não celebrar o contrato ou não entregar a documentação exigida para a contratação, quando convocado dentro do prazo de validade de sua proposta;

II – 10% (dez por cento) sobre o valor contratado, em caso de recusa do adjudicatário em efetuar o reforço de garantia contratual;

III – 20% (vinte por cento) sobre o valor da parcela do objeto não executada, em caso de inexecução parcial do contrato;

IV – 30% (vinte por cento) sobre o valor contratado, em caso de:

a) apresentação de declaração ou documentação falsa exigida para o certame ou declaração falsa durante a licitação ou a execução do contrato;

b) fraude à licitação ou prática de ato fraudulento na execução do contrato;

c) comportamento inidôneo ou fraude de qualquer natureza;

d) prática de atos ilícitos com vistas a frustrar os objetivos da licitação;

e) prática de ato lesivo previsto no art. 5º da Lei nº 12.846, de 1º de agosto de 2013.

f) entrega de objeto com vícios ou defeitos ocultos que o torne impróprio ao uso a que é destinado, ou diminuam-lhe o valor ou, ainda, fora das especificações contratadas;

g) dar causa à inexecução parcial do contrato que cause grave dano à Administração, ao funcionamento dos serviços públicos ou ao interesse coletivo;

h) dar causa à inexecução total do objeto do contrato.

20.4.1. Naquelas da Ata de Registro de Preços que ainda não foram celebradas, o percentual de que o item 20.4 e seus incisos para cálculo da multa compensatória incidirá sobre o valor estimado da contratação.

20.5. As sanções de advertência, impedimento de licitar e contratar e declaração de inidoneidade para licitar ou contratar poderão ser aplicadas, cumulativamente ou não, à penalidade de multa.

20.6. Nos termos do Artigo 166 da Lei 14.133/21, caberá recurso no prazo de 15 (quinze) dias úteis da aplicação das sanções de advertência, multa e impedimento de licitar e contratar, contado da data da intimação, o qual será dirigido à autoridade que tiver proferido a decisão recorrida, que, se não a reconsiderar no prazo de 5 (cinco) dias úteis, encaminhará o recurso com sua motivação à autoridade superior, que deverá proferir sua decisão no prazo máximo de 20 (vinte) dias úteis, contado do recebimento dos autos.

20.7. Nos termos do Artigo 167 da Lei 14.133/21, caberá a apresentação de pedido de reconsideração da aplicação da sanção de declaração de inidoneidade para licitar ou contratar no prazo de 15 (quinze) dias úteis, contado da data da intimação, e decidido no prazo máximo de 20 (vinte) dias úteis, contado do seu recebimento.

20.8. Nos termos do Artigo 168 da Lei 14.133/21, o recurso e o pedido de reconsideração terão efeito suspensivo do ato ou da decisão recorrida até que sobrevenha decisão final da autoridade competente.

20.9. A aplicação das sanções previstas neste edital não exclui, em hipótese alguma, a obrigação de reparação integral dos danos causados.

20.10. O procedimento para apuração das sanções administrativas será apurado em processo administrativo próprio.

21. DISPOSIÇÕES GERAIS E FINAIS

21.1. É facultada ao Pregoeiro ou a autoridade superior, em qualquer fase da licitação, a promoção de diligência destinada a esclarecer ou complementar a instrução do processo, vedada a inclusão posterior de documento que deveria constar originalmente na proposta.

21.2. Fica assegurado ao Município de Peruibe o direito de no interesse da Administração, revogar, a uer tempo, no todo ou em parte, a presente licitação, ou anulá-la por ilegalidade dando ciência aos

Assinado por FELIPE ANTONIO COLACO BERNARDO (A1), Patrícia Rosa De Oliveira Ribeiro (Senha) nos termos da lei 14.063/2020.
Link de validação de assinaturas: https://assinadoronline.gcaspp.com/verificacao.aspx?9dac4f42-1e5c-4a32-92bb-7a83a5cb24ae

participantes, na forma da legislação vigente.

21.3. Os licitantes assumem todos os custos de preparação e apresentação de suas propostas e esta Municipalidade não será, em nenhum caso, responsável por esses custos, independentemente do resultado do processo licitatório.

21.4. Os licitantes são responsáveis pela fidelidade e legitimidade das informações e dos documentos apresentados em qualquer fase da licitação.

21.5. Ficam os licitantes e públicos em geral cientes que, caso queiram acompanhar as comunicações oficiais (comunicados, questionamentos e respectivas respostas, retificações, atas, etc...) das fases pertinentes ao presente processo licitatório, deverão por sua responsabilidade promover consultas regularmente à PLATAFORMA COMPRASBR, ao site da prefeitura Municipal de Peruibe e ao Portal Nacional de Compras Públicas (PNCP), acompanhando o decorrer do certame (da publicação do aviso de licitação até sua homologação), para que não haja perda dos prazos processuais e atualização da informações.

21.6. A participação do licitante nesta licitação implica em aceitação de todos os termos deste Edital.

21.7. Decairá do direito de solicitar esclarecimentos, providências ou impugnar o presente edital o interessado que não se manifestar até o 3° (terceiro) dia útil anterior à data da sessão do Pregão, o que caracterizará aceitação de todos os seus termos e condições. Qualquer manifestação posterior que venha a apontar falhas ou irregularidades que o viciariam não terá efeito de recurso perante a Administração.

21.8. A Detentora da Ata fica obrigada a aceitar, nas mesmas condições contratuais, os acréscimos ou supressões propostas pela Administração, nos termos do disposto no artigo 125, da Lei Federal 14.133/2021.

21.9. Nos termos da Lei Federal 14.133/2021, a Pregoeiro designado para a presente licitação será o Sr. Wilson Teixeira Ferreira, auxiliado pela equipe de apoio nomeados pela Portaria n° 277/2025.

21.10. O Edital e seus anexos estarão disponíveis, na íntegra, no Portal Nacional de Contratações Públicas (PNCP) em https://www.gov.br/pncp/pt-br, no site da prefeitura Municipal de Peruíbe em https://peruibe.sp.gov.br e Plataforma de ComprasBR em https://comprasbr.com.br/.

21.11. Fica designado o foro da Comarca de Peruíbe para dirimir quaisquer questões judiciais oriundas deste Edital.

PREFEITURA MUNICIPAL DE PERUÍBE, EM 19 DE MAIO DE 2025.

FELIPE ANTONIO COLAÇO BERNARDO
PREFEITO MUNICIPAL

PATRICIA ROSA DE OLIVEIRA RIBEIRO
SECRETÁRIA MUNICIPAL DE ADMINISTRAÇÃO

Assinado por FELIPE ANTONIO COLACO BERNARDO (A1), Patrícia Rosa De Oliveira Ribeiro (Senha) nos termos da lei 14.063/2020.
Link de validação de assinaturas: https://assinadoronline.gcaspp.com/verificacao.aspx?9dac4f42-1e5c-4a32-92bb-7a83a5cb24ae

Comprovante de Tramitação do protocolo 12268/2025 30/05/2025 16:35:19

DE:
1 - SECRETARIA ADMINISTRAÇÃO

PARA:
1 - SECRETARIA ADMINISTRAÇÃO / 2 - DEPARTAMENTO DE LICITAÇÕES E CONTRATOS

ANEXOS:
Nenhum anexo informado na tramitação.

DESPACHO:
PARA PROVIDÊNCIAS

Wilson Teixeira Ferreira

PERUÍBE, 30 de Maio de 2025

Comprovante de Tramitação do protocolo 12268/2025 30/05/2025 16:38:33

DE:
1 - SECRETARIA ADMINISTRAÇÃO / 2 - DEPARTAMENTO DE LICITAÇÕES E CONTRATOS

PARA:
16 - SECRETARIA MUNICIPAL DE SEGURANÇA PÚBLICA / 209 - DEPARTAMENTO DE MOBILIDADE URBANA

ANEXOS:
Nenhum anexo informado na tramitação.

DESPACHO:
AO DEPARTAMENTO DE MOBILIDADE URBANA

PARA ANÁLISE E A PARECER QUANTO A IMPUGNAÇÃO APRESENTADA PELA EMPRESA IMPACTRANS REF EDITAL DO PE 25.25

Wilson Teixeira Ferreira

PERUÍBE, 30 de Maio de 2025

Assinado por Wilson Teixeira Ferreira (Senha) nos termos da lei 14.063/2020.
Link de validação de assinaturas: https://assinadoronline.gcaspp.com/verificacao.aspx?6ade3e91-5c8c-4d37-9471-d4e5069c73b8

Comprovante de Tramitação do protocolo 12268/2025 02/06/2025 14:01:57

DE:
16 - SECRETARIA MUNICIPAL DE SEGURANÇA PÚBLICA / 209 - DEPARTAMENTO DE MOBILIDADE URBANA

PARA:
1 - SECRETARIA ADMINISTRAÇÃO

ANEXOS:
Resposta |

DESPACHO:
Prezados

Segue resposta da impugnação em anexo

José Lirio Soares Gomes

PERUÍBE, 2 de Junho de 2025

RESPOSTA AO PEDIDO DE IMPUGNAÇÃO

Ref. Proc. 12.268/2025 - IMPUGNAÇÃO AO EDITAL – PREGÃO ELETRÔNICO N.º 25/2025.

Considerando a exigência contida no edital 25/2025 - ***11.18.1. A empresa licitante deverá apresentar o registro ou Inscrição da empresa e de seu(s) Responsável (is) Técnico(s) no CREA ou CAU.***

Considerando a argumentação da requerente IMPACTRANS MOBILIDADE URBANA LTDA -EPP, inscrita no CNPJ n°15.561.548/0001-88 e I.E n°132.009.236.115, que reproduzimos abaixo:

"O objeto do edital – sinalização viária horizontal – é atividade típica de aplicação de tinta e materiais próprios em vias públicas, a ser realizada por pintores e equipes operacionais, não sendo atividade técnica exclusiva de engenharia ou arquitetura. O Acórdão 2427/2014 – Plenário do TCU já consolidou entendimento de que a exigência de registro no CREA/CAU e a apresentação de atestados de capacidade técnica registrados no CREA/CAU só são cabíveis quando a natureza do serviço assim exigir, como em atividades tipicamente técnicas de engenharia ou arquitetura. No caso em tela, a simples aplicação de sinalização horizontal (pintura) não demanda atribuição técnica exclusiva de engenheiro ou arquiteto, bastando comprovar a experiência mediante atestados emitidos por contratantes anteriores, independentemente de registro em conselho profissional. Ademais, o próprio artigo 37, inciso XXI, da Constituição Federal, veda a exigência de requisitos que não sejam essenciais à garantia da execução contratual."

O Departamento de Mobilidade Urbana, entende que a exigência se faz necessária pelos seguintes motivo:

1) A sinalização horizontal é regida por normas e regulamentos, que os engenheiros e arquitetos precisam conhecer para garantir que a sinalização esteja em conformidade com a legislação vigente.

Assinado por Marcos Bispo Rodrigues (Senha) nos termos da lei 14.063/2020.
Link de validação de assinaturas: https://assinadoronline.gcaspp.com/verificacao.aspx?484830eb-2588-49d9-8c38-827044114e7f

2) A sinalização horizontal tem um papel fundamental na segurança viária, alertando os condutores sobre riscos e orientando-os no trânsito. A aplicação incorreta da sinalização pode gerar acidentes, e é por isso que é importante que seja realizada por profissionais qualificados.

3) Apesar do edital não exigir a elaboração de projeto básico, a empresa deverá possuir em seu quadro de funcionário responsável técnico para analisar e validar a sinalização aplicada nas vias, **não podendo ser uma simples pintura, mas uma sinalização.**

4) O Departamento de Mobilidade Urbana não possui competência técnica para análise jurídica do requerimento, porem entendemos que a fundamentação para exigir um profissional inscrito no CREA/CAU com vínculo com a contratada para prestação de serviços de sinalização viária, está relacionada à garantia de qualidade técnica e responsabilidade na execução do projeto. A lei não exige necessariamente vínculo empregatício, mas sim que o profissional tenha a qualificação e responsabilidade técnica para a atividade.

A exigência de responsabilidade técnica visa garantir a qualidade, segurança e conformidade do projeto com as normas técnicas e legais, de acordo com o Art. 67 da lei 14.133/2021.

Atenciosamente

Peruíbe, 02 de junho de 2025.

Marcos Bispo Rodrigues

Assinado por Marcos Bispo Rodrigues (Senha) nos termos da lei 14.063/2020.
Link de validação de assinaturas: https://assinadoronline.gcaspp.com/verificacao.aspx?484830eb-2588-49d9-8c38-827044114e7f

Comprovante de Tramitação do protocolo 12268/2025 02/06/2025 14:11:49

DE:
1 - SECRETARIA ADMINISTRAÇÃO

PARA:
1 - SECRETARIA ADMINISTRAÇÃO / 2 - DEPARTAMENTO DE LICITAÇÕES E CONTRATOS

ANEXOS:
Nenhum anexo informado na tramitação.

DESPACHO:
Segue para providências

Patrícia Rosa De Oliveira Ribeiro
Secretaria de Administração

PERUÍBE, 2 de Junho de 2025

Assinado por Patrícia Rosa De Oliveira Ribeiro (Senha) nos termos da lei 14.063/2020.
Link de validação de assinaturas: https://assinadoronline.gcaspp.com/verificacao.aspx?72b407e5-fa6f-4036-bcbb-e8ddb525e405

Comprovante de Tramitação do protocolo 12268/2025 02/06/2025 14:23:45

DE:
1 - SECRETARIA ADMINISTRAÇÃO / 2 - DEPARTAMENTO DE LICITAÇÕES E CONTRATOS

PARA:
1 - SECRETARIA ADMINISTRAÇÃO / 247 - ASSESSORIA JURIDICA

ANEXOS:
Nenhum anexo informado na tramitação.

DESPACHO:
A SAJ

PARA AMPARO LEGAL QUANTO À RESPOSTA DO DEPARTAMENTO URBANO EM RELAÇÃO À IMPUGANAÇÃO PROPOSTA PELA EMPRESA IMPACTRANS

Wilson Teixeira Ferreira

PERUÍBE, 2 de Junho de 2025

Assinado por Wilson Teixeira Ferreira (Senha) nos termos da lei 14.063/2020.
Link de validação de assinaturas: https://assinadoronline.gcaspp.com/verificacao.aspx?a633dae6-adda-42a6-b525-a9777f16791d

d5d7-a5e4-4835-993d-c0933840f037

Comprovante de Tramitação do protocolo 12268/2025 03/06/2025 10:52:04

DE:
1 - SECRETARIA ADMINISTRAÇÃO / 247 - ASSESSORIA JURIDICA

PARA:
1 - SECRETARIA ADMINISTRAÇÃO / 2 - DEPARTAMENTO DE LICITAÇÕES E CONTRATOS

ANEXOS:
434 - Parecer Juridico - Pedido de Impugnacao (Processo nº 12268-2025) |

DESPACHO:
Segue parecer jurídico.

Edenilson De Melo Chaves Silva
Assessor Jurídico

PERUÍBE, 3 de Junho de 2025

Assinado por Edenilson De Melo Chaves Silva (Senha) nos termos da lei 14.063/2020.
Link de validação de assinaturas: https://assinadoronline.gcaspp.com/verificacao.aspx?36bc7cf3-a104-4c4d-8455-59d107249a08

PARECER Nº	**434/2025-SMA-CJ**
REFERÊNCIA:	**PROCESSO ADM. Nº 12.268/1/2025**
REQUERENTE:	**DEPARTAMENTO DE MOBILIDADE URBANA**
ASSUNTO:	**IMPUGNAÇÃO DE EDITAL**
DESTINO:	**SECRETARIA MUNICIPAL DE ADMINISTRAÇÃO**

Trata-se de pedido de impugnação ao Edital do Pregão Eletrônico nº 25/2025, processo administrativo nº 11.026/2024, apresentado pela empresa **IMPACTRANS MOBILIDADE URBANA LTDA,** CNPJ nº 15.561.548/0001-88, que alega a existência de cláusula potencialmente restritiva à competitividade no instrumento convocatório. Em síntese, a empresa requer que seja revista a:

I – Exigência de atestados de capacidade técnica registrados em órgãos de classe de engenharia ou arquitetura CREA ou CAU;

Edital:

11.18. QUALIFICAÇÃO TÉCNICA (art. 67 da Lei 14.133/21):

11.18.1. A empresa licitante deverá apresentar o registro ou Inscrição da empresa e de seu(s) Responsável (is) Técnico(s) no CREA ou CAU.

O Departamento de Mobilidade Urbana, após análise técnica circunstanciada, apresentou manifestação no sentido de rejeitar os argumentos expostos na impugnação, à luz da Lei nº 14.133/2021. Em sua fundamentação, destacou que é necessário que a empresa licitante conte com profissional legalmente habilitado, que detenha a qualificação e a responsabilidade técnica exigidas para a execução da atividade contratada, em conformidade com as normas técnicas e a legislação vigente.

Fundamentação Jurídica:

Da admissibilidade:

A impugnação foi protocolada dentro do prazo legal de três dias úteis anteriores à data de abertura do certame, em conformidade com o disposto no art. 164 da Lei nº 14.133/2021. Dessa forma, preenche os requisitos formais de admissibilidade e deve ser conhecida.

Assinado por Edenilson De Melo Chaves Silva (Senha) nos termos da lei 14.063/2020.
Link de validação de assinaturas: https://assinadoronline.gcaspp.com/verificacao.aspx?633b639e-b32e-469c-9ebf-b36e929cb59d

Da análise das alegações e da resposta técnica:

A manifestação técnica apresentada pelo Departamento de Mobilidade Urbana sustenta que a exigência de registro nos Conselhos profissionais (CREA ou CAU) se justifica, uma vez que a atividade de sinalização horizontal estaria sujeita a normas técnicas específicas, cuja observância demandaria a atuação de engenheiros ou arquitetos devidamente habilitados.

Contudo, conforme o disposto no artigo 67 da Lei nº 14.133/2021, tais exigências só são cabíveis "quando for o caso", ou seja, quando a natureza técnica do objeto demandar, de fato, a responsabilidade técnica de profissional registrado no conselho competente.

Art. 67 – A documentação relativa à qualificação técnico-profissional e técnico-operacional será restrita a:

[...]

V – registro ou inscrição na entidade profissional competente, quando for o caso. *(grifo nosso)*

Nesse sentido, a jurisprudência do Tribunal de Contas da União e os princípios da legalidade, da isonomia e da ampla competitividade (art. 37, XXI da Constituição Federal), vedam exigências desproporcionais ou que não guardem pertinência com o objeto da contratação.

A sinalização viária horizontal, ainda que relevante, consiste predominantemente em atividade operacional de aplicação de tinta e materiais demarcatórios em vias públicas, cujo grau de complexidade técnica pode não justificar, de forma automática, a exigência de registro em conselho profissional, seja da empresa, seja do responsável técnico.

A exigência, tal como redigida, impõe o registro simultâneo nos conselhos profissionais (CREA ou CAU), tanto para a empresa quanto para o responsável técnico, o que configura excesso em relação ao necessário para assegurar a adequada execução do objeto contratual, em afronta ao princípio da razoabilidade e ao dever de proporcionalidade das exigências editalícias.

Conclusão:

A exigência contida no edital, tal como formulada, carece de respaldo legal específico e impõe restrição indevida à competitividade, em desacordo com a interpretação sistemática do artigo 67 da Lei nº 14.133/2021, que condiciona tais exigências à efetiva necessidade técnica do objeto licitado.

Diante disso, opina-se pelo **acolhimento da impugnação** formulada pela empresa IMPACTRANS MOBILIDADE URBANA LTDA,

Assinado por Edenilson De Melo Chaves Silva (Senha) nos termos da lei 14.063/2020.
Link de validação de assinaturas: https://assinadoronline.gcaspp.com/verificacao.aspx?633b639e-b32e-469c-9ebf-b36e929cb59d

recomendando-se a **retificação do edital** para suprimir ou adequar as exigências relativas ao registro no CREA ou CAU, de modo a observar os seguintes pontos:

a) A exigência de registro técnico apenas deve subsistir **quando o objeto contratual demandar responsabilidade técnica expressamente atribuída por lei**;

b) **Evitar excesso de exigências**, como a duplicidade de registro (empresa e responsável técnico) em mais de um conselho profissional, quando apenas um deles se mostrar pertinente e suficiente.

Manifesta-se pela **suspensão do certame licitatório**, a fim de viabilizar a **adequação técnica do edital**, nos termos expostos, garantindo a conformidade do instrumento convocatório com os princípios da legalidade, da razoabilidade e da competitividade previstos na Lei nº 14.133/2021.

É o parecer.

Peruíbe, 03 de junho de 2025.

EDENILSON DE MELO CHAVES SILVA
Diretor de Departamento
Assessoria Jurídica – SAJ

Assinado por Edenilson De Melo Chaves Silva (Senha) nos termos da lei 14.063/2020.
Link de validação de assinaturas: https://assinadoronline.gcaspp.com/verificacao.aspx?633b639e-b32e-469c-9ebf-b36e929cb59d

Comprovante de Juntada do protocolo 12268/2025 03/06/2025 17:11:31

LOCAL:

1 - SECRETARIA ADMINISTRAÇÃO / 2 - DEPARTAMENTO DE LICITAÇÕES E CONTRATOS

ANEXOS:

Comunicado PE 25.2025 - Suspensao |

DESPACHO:

Juntado ao presente protocolo 12268/2025 os documentos de número 13 até 13

Wilson Teixeira Ferreira

Peruíbe, 3 de Junho de 2025

PREFEITURA MUNICIPAL DA ESTÂNCIA BALNEÁRIA DE PERUÍBE
Rua Nilo Soares Ferreira nº 50 – Centro – Peruíbe – CEP 11750-000
Fone (0xx13) 3451.1028
CNPJ 46.578.514/0001-20

SECRETARIA DE ADMINISTRAÇÃO
DIVISÃO DE LICITAÇÕES E CONTRATOS ADMINISTRATIVOS

COMUNICADO DE SUSPENSÃO
PREGÃO ELETRÔNICO Nº 25/2025

A Prefeitura Municipal da Estância Balneária de Peruíbe, vem através deste comunicar que o pregão eletrônico acima epigrafado, referente à **REGISTRO DE PREÇOS PARA CONTRATAÇÃO DE EMPRESA ESPECIALIZADA PARA PRESTAÇÃO DE SERVIÇOS DE APLICAÇÃO DE SINALIZAÇÃO VIÁRIA HORIZONTAL, DE ACORDO COM A LEGISLAÇÃO DE TRÂNSITO,** fora **SUSPENSA** no dia 03 de junho de 2025, tendo em vista a impugnação impetrada pela empresa **IMPACTRANS MOBILIDADE URBANA LTDA -EPP,** inscrita no CNPJ n°15.561.548/0001-88.

A íntregra da respectiva impugnação encontra-se disponível para consulta na Plataforma ComprasBR (www.comprasbr.com.br) e no site da Prefeitura de Peruibe (http://www.peruibe2.sp.gov.br/servonline/cns_licitacao_modalidade_site/cns_licitacao_modalidade_site.php)

Portanto, após as devidas readequações, a licitação será republicada no Diário Oficial do Estado de São Paulo, em jornal de grande circulação no Estado de São Paulo, em atendimento ao art. 54 § 1º da Lei de Licitações n° 14.133/2021 e no Diário Oficial do Município de Peruíbe, para que os licitantes obtenham o novo edital com as readequações promovidas.

PREFEITURA MUNICIPAL DA ESTÂNCIA BALNEÁRIA DE PERUÍBE, EM 03 DE JUNHO DE 2025.

WILSON TEIXEIRA FERREIRA:12669953824
Assinado de forma digital por WILSON TEIXEIRA FERREIRA:12669953824
Dados: 2025.06.03 15:55:10 -03'00'

WILSON TEIXEIRA FERREIRA
PREGOEIRO

Assinado por Wilson Teixeira Ferreira (Senha) nos termos da lei 14.063/2020.
Link de validação de assinaturas: https://assinadoronline.gcaspp.com/verificacao.aspx?a653fd61-a85b-4692-84ce-b9d2db13560b

PARECER Nº	**434/2025-SMA-CJ**
REFERÊNCIA:	**PROCESSO ADM. Nº 12.268/1/2025**
REQUERENTE:	**DEPARTAMENTO DE MOBILIDADE URBANA**
ASSUNTO:	**IMPUGNAÇÃO DE EDITAL**
DESTINO:	**SECRETARIA MUNICIPAL DE ADMINISTRAÇÃO**

Trata-se de pedido de impugnação ao Edital do Pregão Eletrônico nº 25/2025, processo administrativo nº 11.026/2024, apresentado pela empresa **IMPACTRANS MOBILIDADE URBANA LTDA,** CNPJ nº 15.561.548/0001-88, que alega a existência de cláusula potencialmente restritiva à competitividade no instrumento convocatório. Em síntese, a empresa requer que seja revista a:

I – Exigência de atestados de capacidade técnica registrados em órgãos de classe de engenharia ou arquitetura CREA ou CAU;

Edital:

11.18. QUALIFICAÇÃO TÉCNICA (art. 67 da Lei 14.133/21):

11.18.1. A empresa licitante deverá apresentar o registro ou Inscrição da empresa e de seu(s) Responsável (is) Técnico(s) no CREA ou CAU.

O Departamento de Mobilidade Urbana, após análise técnica circunstanciada, apresentou manifestação no sentido de rejeitar os argumentos expostos na impugnação, à luz da Lei nº 14.133/2021. Em sua fundamentação, destacou que é necessário que a empresa licitante conte com profissional legalmente habilitado, que detenha a qualificação e a responsabilidade técnica exigidas para a execução da atividade contratada, em conformidade com as normas técnicas e a legislação vigente.

Fundamentação Jurídica:

Da admissibilidade:

A impugnação foi protocolada dentro do prazo legal de três dias úteis anteriores à data de abertura do certame, em conformidade com o disposto no art. 164 da Lei nº 14.133/2021. Dessa forma, preenche os requisitos formais de admissibilidade e deve ser conhecida.

Assinado por 4 pessoas: [illegible]
Link de validação de assinaturas: https://assinadoronline.gcaspp.com/verificacao.aspx?[illegible]

Da análise das alegações e da resposta técnica:

A manifestação técnica apresentada pelo Departamento de Mobilidade Urbana sustenta que a exigência de registro nos Conselhos profissionais (CREA ou CAU) se justifica, uma vez que a atividade de sinalização horizontal estaria sujeita a normas técnicas específicas, cuja observância demandaria a atuação de engenheiros ou arquitetos devidamente habilitados.

Contudo, conforme o disposto no artigo 67 da Lei nº 14.133/2021, tais exigências só são cabíveis "quando for o caso", ou seja, quando a natureza técnica do objeto demandar, de fato, a responsabilidade técnica de profissional registrado no conselho competente.

Art. 67 – A documentação relativa à qualificação técnico-profissional e técnico-operacional será restrita a:

[...]

V – registro ou inscrição na entidade profissional competente, quando for o caso. *(grifo nosso)*

Nesse sentido, a jurisprudência do Tribunal de Contas da União e os princípios da legalidade, da isonomia e da ampla competitividade (art. 37, XXI da Constituição Federal), vedam exigências desproporcionais ou que não guardem pertinência com o objeto da contratação.

A sinalização viária horizontal, ainda que relevante, consiste predominantemente em atividade operacional de aplicação de tinta e materiais demarcatórios em vias públicas, cujo grau de complexidade técnica pode não justificar, de forma automática, a exigência de registro em conselho profissional, seja da empresa, seja do responsável técnico.

A exigência, tal como redigida, impõe o registro simultâneo nos conselhos profissionais (CREA ou CAU), tanto para a empresa quanto para o responsável técnico, o que configura excesso em relação ao necessário para assegurar a adequada execução do objeto contratual, em afronta ao princípio da razoabilidade e ao dever de proporcionalidade das exigências editalícias.

<u>Conclusão</u>:

A exigência contida no edital, tal como formulada, <u>carece de respaldo legal específico e impõe restrição indevida à competitividade</u>, em desacordo com a interpretação sistemática do artigo 67 da Lei nº 14.133/2021, que condiciona tais exigências à efetiva necessidade técnica do objeto licitado.

Diante disso, opina-se pelo **acolhimento da impugnação** formulada pela empresa IMPACTRANS MOBILIDADE URBANA LTDA,

Assinado por 4 pessoas: [illegible]
Link de validação de assinaturas: https://assinadoronline.gcaspp.com/verificacao.aspx?[illegible]

recomendando-se a **retificação do edital** para suprimir ou adequar as exigências relativas ao registro no CREA ou CAU, de modo a observar os seguintes pontos:

a) A exigência de registro técnico apenas deve subsistir **quando o objeto contratual demandar responsabilidade técnica expressamente atribuída por lei**;

b) **Evitar excesso de exigências**, como a duplicidade de registro (empresa e responsável técnico) em mais de um conselho profissional, quando apenas um deles se mostrar pertinente e suficiente.

Manifesta-se pela **suspensão do certame licitatório**, a fim de viabilizar a **adequação técnica do edital**, nos termos expostos, garantindo a conformidade do instrumento convocatório com os princípios da legalidade, da razoabilidade e da competitividade previstos na Lei nº 14.133/2021.

É o parecer.

Peruíbe, 03 de junho de 2025.

EDENILSON DE MELO CHAVES SILVA
Diretor de Departamento
Assessoria Jurídica – SAJ

Assinado por 4 pessoas: EDENILSON DE MELO CHAVES SILVA, [illegible]
Link de validação de assinaturas: https://assinadoronline.gcaspp.com/verificacao.aspx?[illegible]

Comprovante de Tramitação do protocolo 12268/2025 03/06/2025 17:15:07

DE:
1 - SECRETARIA ADMINISTRAÇÃO / 2 - DEPARTAMENTO DE LICITAÇÕES E CONTRATOS

PARA:
16 - SECRETARIA MUNICIPAL DE SEGURANÇA PÚBLICA / 209 - DEPARTAMENTO DE MOBILIDADE URBANA

ANEXOS:
Nenhum anexo informado na tramitação.

DESPACHO:
AO DEPARTAMETNO DE MOBILIDADE URBANA

PARA CONHECIMENTO E PROVIDÊNCIAS QUANTO AO PARECER SAJ 434/2025, DETERMINANDO A SUSPENSÃO DO CERTAME.

Wilson Teixeira Ferreira

PERUÍBE, 3 de Junho de 2025

Assinado por Wilson Teixeira Ferreira (Senha) nos termos da lei 14.063/2020.
Link de validação de assinaturas: https://assinadoronline.gcaspp.com/verificacao.aspx?a9837efd-29e1-4a66-8e2b-6bc8eea0da6d

Comprovante de Juntada do protocolo 11026/2024 04/06/2025 12:19:23

LOCAL:

1 - SECRETARIA ADMINISTRAÇÃO / 2 - DEPARTAMENTO DE LICITAÇÕES E CONTRATOS

ANEXOS:

Impugnacao - IMPACTRANS - PE 25.25 | Parecer SAJ 434.25 | Comunicado PE 25.2025 - Suspensao | Publicacao DOE SUSPENSAO - PE 25.25 |

DESPACHO:

Juntado ao presente protocolo 11026/2024 os documentos de número 77 até 80

Wilson Teixeira Ferreira

Peruíbe, 4 de Junho de 2025

IMPUGNAÇÃO AO EDITAL – PREGÃO ELETRÔNICO N.º 25/2025

À Comissão de Licitação da Prefeitura Municipal de Peruíbe – SP

Ref.: Pregão Eletrônico nº 25/2025 – Registro de Preços para Serviços de Sinalização Viária Horizontal

A empresa IMPACTRANS MOBILIDADE URBANA LTDA -EPP, inscrita no CNPJ n°15.561.548/0001-88 e I.E n°132.009.236.115, sediada a Rua Teixeira de Freitas, 23 – apto 56 - Campo Grande – Santos - SP, CEP: 11.075-720 – Fone: (13) 3307-1719 / (13)97407-9332/ (11) 97693-3623/ (11) 93370-9332, e-mail: andressa.sanchez@impactransconsultoria.com; mp.oliveira@impactransconsultoria.com, por intermédio do seu representante legal o Sr. Marcos Paulo Gomes de Oliveira, RG n°27.877.780-6 SSP/SP e CPF n.306.004.328-07, vem, respeitosamente, apresentar a presente IMPUGNAÇÃO AO EDITAL, com fundamento no artigo 165, §1º, da Lei 14.133/2021, pelos seguintes fatos e fundamentos:

1. DA EXIGÊNCIA RESTRITIVA – ATESTADOS COM REGISTRO EM CONSELHOS DE ENGENHARIA OU ARQUITETURA

O Edital prevê a obrigatoriedade de apresentação de atestados de capacidade técnica registrados em órgãos de classe de engenharia ou arquitetura, como pré-requisito para habilitação no certame. Tal exigência, no entanto, restringe indevidamente a competitividade, ao desconsiderar a natureza dos serviços licitados.

O objeto do edital – sinalização viária horizontal – é atividade típica de aplicação de tinta e materiais próprios em vias públicas, a ser realizada por pintores e equipes operacionais, não sendo atividade técnica exclusiva de engenharia ou arquitetura.

O Acórdão 2427/2014 – Plenário do TCU já consolidou entendimento de que a exigência de registro no CREA/CAU e a apresentação de atestados de capacidade técnica registrados no CREA/CAU só são cabíveis quando a natureza do serviço assim exigir, como em atividades tipicamente técnicas de engenharia ou arquitetura. No caso em tela, a simples aplicação de sinalização horizontal (pintura) não demanda atribuição técnica exclusiva de engenheiro ou arquiteto, bastando comprovar a experiência mediante atestados emitidos por contratantes anteriores, independentemente de registro em conselho profissional.

Ademais, o próprio artigo 37, inciso XXI, da Constituição Federal, veda a exigência de requisitos que não sejam essenciais à garantia da execução contratual.

2. DA PROPOSTA DE ADEQUAÇÃO

Diante do exposto, requer-se a retirada da exigência de apresentação de atestados registrados em conselhos de engenharia ou arquitetura para a habilitação técnica no certame, permanecendo a exigência de apresentação de atestados simples, que comprovem a execução de serviços similares, com as características mínimas exigidas.

https://protocolo-docs.s3.sa-east-1.amazonaws.com/pmperuibe/protocolo/89ca840c-e73c-4ae0-8b66-7906ba2a5b75.pdf

3. DO PEDIDO

Ante o exposto, a empresa IMPACTRANS MOBILIDADE URBANA LTDA requer:

- O acolhimento da presente impugnação;
- A retificação do edital, com a exclusão da exigência de apresentação de atestados registrados em conselhos profissionais de engenharia ou arquitetura, admitindo-se atestados simples, emitidos por órgãos públicos ou privados contratantes, que comprovem a execução dos serviços de sinalização horizontal.

Nestes termos, pede deferimento.

Santos, 30 de Maio de 2025.

Marcos Paulo Gomes de Oliveira
IMPACTRANS MOBILIDADE URBANA
15.561.548/0001-88
Marcos Paulo Gomes de Oliveira
Diretor Geral
RG n° 27.877.780-6 SSP/SP/CPF nº306.004.328-07

Assinado de forma digital por IMPACTRANS MOBILIDADE URBANA LTDA:15561548000188
Dados: 2025.05.30 15:30:58 -03'00'

https://protocolo-docs.s3.sa-east-1.amazonaws.com/pmperuibe/protocolo/89ca840c-e73c-4ae0-8b66-7906ba2a5b75.pdf

PARECER Nº	**434/2025-SMA-CJ**
REFERÊNCIA:	**PROCESSO ADM. Nº 12.268/1/2025**
REQUERENTE:	**DEPARTAMENTO DE MOBILIDADE URBANA**
ASSUNTO:	**IMPUGNAÇÃO DE EDITAL**
DESTINO:	**SECRETARIA MUNICIPAL DE ADMINISTRAÇÃO**

Trata-se de pedido de impugnação ao Edital do Pregão Eletrônico nº 25/2025, processo administrativo nº 11.026/2024, apresentado pela empresa **IMPACTRANS MOBILIDADE URBANA LTDA,** CNPJ nº 15.561.548/0001-88, que alega a existência de cláusula potencialmente restritiva à competitividade no instrumento convocatório. Em síntese, a empresa requer que seja revista a:

I – Exigência de atestados de capacidade técnica registrados em órgãos de classe de engenharia ou arquitetura CREA ou CAU;

Edital:

11.18. QUALIFICAÇÃO TÉCNICA (art. 67 da Lei 14.133/21):

11.18.1. A empresa licitante deverá apresentar o registro ou Inscrição da empresa e de seu(s) Responsável (is) Técnico(s) no CREA ou CAU.

O Departamento de Mobilidade Urbana, após análise técnica circunstanciada, apresentou manifestação no sentido de rejeitar os argumentos expostos na impugnação, à luz da Lei nº 14.133/2021. Em sua fundamentação, destacou que é necessário que a empresa licitante conte com profissional legalmente habilitado, que detenha a qualificação e a responsabilidade técnica exigidas para a execução da atividade contratada, em conformidade com as normas técnicas e a legislação vigente.

Fundamentação Jurídica:

Da admissibilidade:

A impugnação foi protocolada dentro do prazo legal de três dias úteis anteriores à data de abertura do certame, em conformidade com o disposto no art. 164 da Lei nº 14.133/2021. Dessa forma, preenche os requisitos formais de admissibilidade e deve ser conhecida.

Assinado por Edenilson De Melo Chaves Silva (Senha) nos termos da lei 14.063/2020.
Link de validação de assinaturas: https://assinadoronline.gcaspp.com/verificacao.aspx?633b639e-b32e-469c-9ebf-b36e929cb59d

Da análise das alegações e da resposta técnica:

A manifestação técnica apresentada pelo Departamento de Mobilidade Urbana sustenta que a exigência de registro nos Conselhos profissionais (CREA ou CAU) se justifica, uma vez que a atividade de sinalização horizontal estaria sujeita a normas técnicas específicas, cuja observância demandaria a atuação de engenheiros ou arquitetos devidamente habilitados.

Contudo, conforme o disposto no artigo 67 da Lei nº 14.133/2021, tais exigências só são cabíveis "quando for o caso", ou seja, quando a natureza técnica do objeto demandar, de fato, a responsabilidade técnica de profissional registrado no conselho competente.

Art. 67 – A documentação relativa à qualificação técnico-profissional e técnico-operacional será restrita a:

[...]

V – registro ou inscrição na entidade profissional competente, quando for o caso. *(grifo nosso)*

Nesse sentido, a jurisprudência do Tribunal de Contas da União e os princípios da legalidade, da isonomia e da ampla competitividade (art. 37, XXI da Constituição Federal), vedam exigências desproporcionais ou que não guardem pertinência com o objeto da contratação.

A sinalização viária horizontal, ainda que relevante, consiste predominantemente em atividade operacional de aplicação de tinta e materiais demarcatórios em vias públicas, cujo grau de complexidade técnica pode não justificar, de forma automática, a exigência de registro em conselho profissional, seja da empresa, seja do responsável técnico.

A exigência, tal como redigida, impõe o registro simultâneo nos conselhos profissionais (CREA ou CAU), tanto para a empresa quanto para o responsável técnico, o que configura excesso em relação ao necessário para assegurar a adequada execução do objeto contratual, em afronta ao princípio da razoabilidade e ao dever de proporcionalidade das exigências editalícias.

Conclusão:

A exigência contida no edital, tal como formulada, carece de respaldo legal específico e impõe restrição indevida à competitividade, em desacordo com a interpretação sistemática do artigo 67 da Lei nº 14.133/2021, que condiciona tais exigências à efetiva necessidade técnica do objeto licitado.

Diante disso, opina-se pelo **acolhimento da impugnação** formulada pela empresa IMPACTRANS MOBILIDADE URBANA LTDA,

Assinado por Edenilson De Melo Chaves Silva (Senha) nos termos da lei 14.063/2020.
Link de validação de assinaturas: https://assinadoronline.gcaspp.com/verificacao.aspx?633b639e-b32e-469c-9ebf-b36e929cb59d

recomendando-se a **retificação do edital** para suprimir ou adequar as exigências relativas ao registro no CREA ou CAU, de modo a observar os seguintes pontos:

a) A exigência de registro técnico apenas deve subsistir **quando o objeto contratual demandar responsabilidade técnica expressamente atribuída por lei**;

b) **Evitar excesso de exigências**, como a duplicidade de registro (empresa e responsável técnico) em mais de um conselho profissional, quando apenas um deles se mostrar pertinente e suficiente.

Manifesta-se pela **suspensão do certame licitatório**, a fim de viabilizar a **adequação técnica do edital**, nos termos expostos, garantindo a conformidade do instrumento convocatório com os princípios da legalidade, da razoabilidade e da competitividade previstos na Lei nº 14.133/2021.

É o parecer.

Peruíbe, 03 de junho de 2025.

EDENILSON DE MELO CHAVES SILVA
Diretor de Departamento
Assessoria Jurídica – SAJ

Assinado por Edenilson De Melo Chaves Silva (Senha) nos termos da lei 14.063/2020.
Link de validação de assinaturas: https://assinadoronline.gcaspp.com/verificacao.aspx?633b639e-b32e-469c-9ebf-b36e929cb59d

PREFEITURA MUNICIPAL DA ESTÂNCIA BALNEÁRIA DE PERUÍBE
Rua Nilo Soares Ferreira nº 50 – Centro – Peruíbe – CEP 11750-000
Fone (0xx13) 3451.1028
CNPJ 46.578.514/0001-20

SECRETARIA DE ADMINISTRAÇÃO
DIVISÃO DE LICITAÇÕES E CONTRATOS ADMINISTRATIVOS

COMUNICADO DE SUSPENSÃO
PREGÃO ELETRÔNICO Nº 25/2025

A Prefeitura Municipal da Estância Balneária de Peruíbe, vem através deste comunicar que o pregão eletrônico acima epigrafado, referente à **REGISTRO DE PREÇOS PARA CONTRATAÇÃO DE EMPRESA ESPECIALIZADA PARA PRESTAÇÃO DE SERVIÇOS DE APLICAÇÃO DE SINALIZAÇÃO VIÁRIA HORIZONTAL, DE ACORDO COM A LEGISLAÇÃO DE TRÂNSITO,** fora **SUSPENSA** no dia 03 de junho de 2025, tendo em vista a impugnação impetrada pela empresa **IMPACTRANS MOBILIDADE URBANA LTDA -EPP,** inscrita no CNPJ n°15.561.548/0001-88.

A íntregra da respectiva impugnação encontra-se disponível para consulta na Plataforma ComprasBR (www.comprasbr.com.br) e no site da Prefeitura de Peruibe (http://www.peruibe2.sp.gov.br/servonline/cns_licitacao_modalidade_site/cns_licitacao_modalidade_site.php)

Portanto, após as devidas readequações, a licitação será republicada no Diário Oficial do Estado de São Paulo, em jornal de grande circulação no Estado de São Paulo, em atendimento ao art. 54 § 1º da Lei de Licitações n° 14.133/2021 e no Diário Oficial do Município de Peruíbe, para que os licitantes obtenham o novo edital com as readequações promovidas.

PREFEITURA MUNICIPAL DA ESTÂNCIA BALNEÁRIA DE PERUÍBE, EM 03 DE JUNHO DE 2025.

WILSON TEIXEIRA FERREIRA:12669953824
Assinado de forma digital por WILSON TEIXEIRA FERREIRA:12669953824
Dados: 2025.06.03 15:55:10 -03'00'

WILSON TEIXEIRA FERREIRA
PREGOEIRO

Assinado por Wilson Teixeira Ferreira (Senha) nos termos da lei 14.063/2020.
Link de validação de assinaturas: https://assinadoronline.gcaspp.com/verificacao.aspx?24756e6b3-804a-43f9-8e07-361698l6cce8

PREFEITURA MUNICIPAL DA ESTÂNCIA BALNEÁRIA DE PERUIBE
SECRETARIA MUNICIPAL DE ASSUNTOS JURÍDICOS

PARECER Nº	**434/2025-SMA-CJ**
REFERÊNCIA:	**PROCESSO ADM. Nº 12.268/1/2025**
REQUERENTE:	**DEPARTAMENTO DE MOBILIDADE URBANA**
ASSUNTO:	**IMPUGNAÇÃO DE EDITAL**
DESTINO:	**SECRETARIA MUNICIPAL DE ADMINISTRAÇÃO**

Trata-se de pedido de impugnação ao Edital do Pregão Eletrônico nº 25/2025, processo administrativo nº 11.026/2024, apresentado pela empresa **IMPACTRANS MOBILIDADE URBANA LTDA,** CNPJ nº 15.561.548/0001-88, que alega a existência de cláusula potencialmente restritiva à competitividade no instrumento convocatório. Em síntese, a empresa requer que seja revista a:

I – Exigência de atestados de capacidade técnica registrados em órgãos de classe de engenharia ou arquitetura CREA ou CAU;

Edital:

11.18. QUALIFICAÇÃO TÉCNICA (art. 67 da Lei 14.133/21):

11.18.1. A empresa licitante deverá apresentar o registro ou Inscrição da empresa e de seu(s) Responsável (is) Técnico(s) no CREA ou CAU.

O Departamento de Mobilidade Urbana, após análise técnica circunstanciada, apresentou manifestação no sentido de rejeitar os argumentos expostos na impugnação, à luz da Lei nº 14.133/2021. Em sua fundamentação, destacou que é necessário que a empresa licitante conte com profissional legalmente habilitado, que detenha a qualificação e a responsabilidade técnica exigidas para a execução da atividade contratada, em conformidade com as normas técnicas e a legislação vigente.

Fundamentação Jurídica:

Da admissibilidade:

A impugnação foi protocolada dentro do prazo legal de três dias úteis anteriores à data de abertura do certame, em conformidade com o disposto no art. 164 da Lei nº 14.133/2021. Dessa forma, preenche os requisitos formais de admissibilidade e deve ser conhecida.

Assinado por 4 pessoas: [illegible]
Link de validação de assinaturas: https://assinadoronline.gcaspp.com/verificacao.aspx?[illegible]

Da análise das alegações e da resposta técnica:

A manifestação técnica apresentada pelo Departamento de Mobilidade Urbana sustenta que a exigência de registro nos Conselhos profissionais (CREA ou CAU) se justifica, uma vez que a atividade de sinalização horizontal estaria sujeita a normas técnicas específicas, cuja observância demandaria a atuação de engenheiros ou arquitetos devidamente habilitados.

Contudo, conforme o disposto no artigo 67 da Lei nº 14.133/2021, tais exigências só são cabíveis "quando for o caso", ou seja, quando a natureza técnica do objeto demandar, de fato, a responsabilidade técnica de profissional registrado no conselho competente.

Art. 67 – A documentação relativa à qualificação técnico-profissional e técnico-operacional será restrita a:

[...]

V – registro ou inscrição na entidade profissional competente, quando for o caso. *(grifo nosso)*

Nesse sentido, a jurisprudência do Tribunal de Contas da União e os princípios da legalidade, da isonomia e da ampla competitividade (art. 37, XXI da Constituição Federal), vedam exigências desproporcionais ou que não guardem pertinência com o objeto da contratação.

A sinalização viária horizontal, ainda que relevante, consiste predominantemente em atividade operacional de aplicação de tinta e materiais demarcatórios em vias públicas, cujo grau de complexidade técnica pode não justificar, de forma automática, a exigência de registro em conselho profissional, seja da empresa, seja do responsável técnico.

A exigência, tal como redigida, impõe o registro simultâneo nos conselhos profissionais (CREA ou CAU), tanto para a empresa quanto para o responsável técnico, o que configura excesso em relação ao necessário para assegurar a adequada execução do objeto contratual, em afronta ao princípio da razoabilidade e ao dever de proporcionalidade das exigências editalícias.

<u>Conclusão</u>:

A exigência contida no edital, tal como formulada, <u>carece de respaldo legal específico e impõe restrição indevida à competitividade</u>, em desacordo com a interpretação sistemática do artigo 67 da Lei nº 14.133/2021, que condiciona tais exigências à efetiva necessidade técnica do objeto licitado.

Diante disso, opina-se pelo **acolhimento da impugnação** formulada pela empresa IMPACTRANS MOBILIDADE URBANA LTDA,

Assinado por 4 pessoas: Vanessa Silveira Mello Chaves
Link de validação de assinaturas: https://assinadoronline.gcaspp.com/verificacao.aspx?id=4106372000003/2020.

recomendando-se a **retificação do edital** para suprimir ou adequar as exigências relativas ao registro no CREA ou CAU, de modo a observar os seguintes pontos:

a) A exigência de registro técnico apenas deve subsistir **quando o objeto contratual demandar responsabilidade técnica expressamente atribuída por lei**;

b) **Evitar excesso de exigências**, como a duplicidade de registro (empresa e responsável técnico) em mais de um conselho profissional, quando apenas um deles se mostrar pertinente e suficiente.

Manifesta-se pela **suspensão do certame licitatório**, a fim de viabilizar a **adequação técnica do edital**, nos termos expostos, garantindo a conformidade do instrumento convocatório com os princípios da legalidade, da razoabilidade e da competitividade previstos na Lei nº 14.133/2021.

É o parecer.

Peruíbe, 03 de junho de 2025.

EDENILSON DE MELO CHAVES SILVA
Diretor de Departamento
Assessoria Jurídica – SAJ

Assinado por 4 pessoas: EDENILSON DE MELO CHAVES SILVA, [illegible]
Link de validação de assinaturas: https://assinadoronline.gcaspp.com/verificacao.aspx?[illegible]

ANÁLISE DAS PROPOSTAS: DIA 25 DE JUNHO DE 2025 ÀS 08h. INÍCIO DA SESSÃO DE DISPUTA DE PREÇOS: DIA 25 DE JUNHO DE 2025 ÀS 08h30.O Edital completo encontra-se disponível no site www.paraiso.sp.gov.br ou poderá ser retirado das 8h às 11h, e das 13h às 17h, na Prefeitura Municipal, Rua do Café, 649, centro.Paraíso-SP, 03 de Junho de 2025.OSVALTE JOSÉ BOVONI – Prefeito Municipal.

PAULICÉIA

PREFEITURA MUNICIPAL DE PAULICÉIA

MUNICIPIO DE PAULICEIA

Extrato de Edital de Concorrência Eletrônica nº 002/2025 - Processo nº 038/2025 – O Município de Paulicéia, Estado de São Paulo, em cumprimento as Lei Federal nº 14.133/21, Lei Complementar Federal nº 123/14 e 147/14 e Decreto Municipal nº 090/24, torna público o edital do Concorrência Eletrônica nº 002/2025, cujo objeto é contratação de empresa especializada, para a prestação de serviços de mão-de-obra com fornecimento de equipamentos e materiais para a "REFORMA DAS PRAÇAS SÃO PEDRO E PRAÇA DA AMIZADE", tendo em vista o Convenio nº 90/2025 - Processo SEI nº 387.00001308/2023-52, firmado entre o Conselho Gestor do Fundo Estadual de Defesa dos Interesses Difusos e o Município de Paulicéia. A sessão se dará no dia 23 de junho de 2025 às 09:00 horas, no sitio http://186.208.139.83:5656/comprasedital/, o edital na íntegra encontra-se neste mesmo sítio. Quaisquer esclarecimentos e informações serão prestados pelo Pregoeiro, de segunda à sexta-feira, nos horários das 08h00 às 11h00 e das 13h00 às 16h30, na Avenida Paulista, nº 1.649, ou através do telefone (18) 3876-1240. Paulicéia/SP, 03 de junho de 2025 – Antonio Simonato – Prefeito Municipal.

PAULÍNIA

PREFEITURA MUNICIPAL DE PAULÍNIA

AVISO DE EDITAL

PREGÃO ELETRÔNICO Nº 69/2025OBJETO: REGISTRO DE PREÇOS PARA AQUISIÇÃO DE ADESIVOS PARA FIXAÇÃO DE SONDAS, CATETERES E DISPOSITIVOS URINÁRIOSDATA E HORA LIMITE PARA CREDENCIAMENTO E RECEBIMENTO DAS PROPOSTAS: 18/06/2025 ÀS 08h30min.INÍCIO DA DISPUTA DA ETAPA DE LANCES: 18/06/2025 ÀS 09h.Obtenção do Edital: gratuito através do sítio https://transparencia-paulinia.smarapd.com.br/#/dinamico/licitacoes/Licitacoes ou https://bnccompras.com/Home/Login.Paulínia, 03 de junho de 2025.DANILO BARROSPREFEITO MUNICIPAL

AVISO DE EDITAL

PREGÃO ELETRÔNICO Nº 70/2025OBJETO: REGISTRO DE PREÇOS PARA AQUISIÇÃO DE AREIADATA E HORA LIMITE PARA CREDENCIAMENTO E RECEBIMENTO DAS PROPOSTAS: 18/06/2025 ÀS 08h30min.INÍCIO DA DISPUTA DA ETAPA DE LANCES: 18/06/2025 ÀS 09h.Obtenção do Edital: gratuito através do sítio https://transparencia-paulinia.smarapd.com.br/#/dinamico/licitacoes/Licitacoes ou https://bnccompras.com/Home/Login.Paulínia, 03 de junho de 2025.DANILO BARROSPREFEITO MUNICIPAL

AVISO DE ERRATA

1º EDITAL DE ERRATA

PREGÃO ELETRÔNICO Nº 66/2025

Objeto: REGISTRO DE PREÇOS PARA CONTRATAÇÃO DE EMPRESA OU CONSORCIO DE EMPRESAS ESPECIALIZADA PARA PRESTAÇÃO DE SERVIÇOS DE MANUTENÇÃO DAS INSTALAÇÕES DOS SISTEMAS DE PREVENÇÃO E COMBATE A INCÊNDIO DOS IMÓVEIS PRÔPRIOS DO MUNICÍPIO DE PAULÍNIA.

Encontra-se disponível nos sitios: https://transparencia-paulinia.smarapd.com.br/#/dinamico/licitacoes/Licitacoes e https://bnccompras.com/Home/Login.

Paulínia, 03 de junho de 2025.

DIVISÃO DE LICITAÇÕES

PEDREGULHO

PREFEITURA MUNICIPAL DE PEDREGULHO

PREGÃO ELETRÔNICO Nº. 027/2025

Prefeitura Municipal de Pedregulho/SP
Aviso de Licitação
Pregão Eletrônico nº. 027/2025 - UASG 986841

Processo nº. 8027/2025. Objeto:- O presente processo tem como objeto o Registro de Preços para eventual aquisição parcelada de MATERIAL DE HIGIENE PESSOAL, para atendimento das necessidades do Município, conforme Edital e seus anexos. **Total de itens licitados: 24.** Entrega das Propostas: a partir de 04/06/2025 às 08h00 no site www.gov.br/compras. Abertura das Propostas: 24/06/2025 às 09h00 no site www.gov.br/compras. O Edital e anexos à disposição dos interessados à partir de 04/06/2025 no Setor de Licitações sito na Praça Padre Luís Sávio, s/n, centro, Pedregulho-SP, fone (16) 3171-3315, das 08h às 12h e das 13h às 17h, ou pelos sítios: www.pedregulho.sp.gov.br ou www.gov.br/compras.

CARLOS EDUARDO B. TEIXEIRA
Prefeito Municipal

PEREIRA BARRETO

PREFEITURA MUNICIPAL DE PEREIRA BARRETO

AVISO DE EDITAL - ´PREGÃO ELETRÔNICO Nº 012-2025

AVISO DE EDITALPROCESSO ADMINISTRATIVO Nº 3.962/2025PROCESSO LICITATÓRIO Nº 042/2025PREGÃO, na forma Eletrônica nº 012/2025DR.HERMINIO BARBOSA KOMATSU, Prefeito de Pereira Barreto – SP, faz saber que se acha aberto **até às 08h59min do dia 16 de Junho de 2025,** o Pregão Eletrônico nº 012/2025, do tipo menor preço por item, objetivando a contratação de empresas especializadas na prestação de serviços profissionais como instrutor para ministrar aulas nas Oficinas dos Projetos do Departamento de Cultura e do CRAS no Município de Pereira Barreto/SP, conforme especificações e quantitativos constantes no Anexo IV - Termo de Referência.Para mais informações no Dep. de Licitações pelo fone (18) 3704-8505 / 8569 ou pelos e-mails: juliana.batista@pereirabarreto.sp.gov.br / licitacao@pereirabarreto.sp.gov.br, ou ainda o Edital completo no website: www.pereirabarreto.sp.gov.br.Pereira Barreto - SP, 02 de junho de 2025.Dr. Hermínio Barbosa KomatsuPrefeito

*Republicado por conter incorreções

PERUÍBE

PREFEITURA MUNICIPAL DE PERUÍBE

COMUNICADO E SUSPENSÃO - PREGÃO ELETRÔNICO 25/2025

COMUNICADO DE SUSPENSÃOPREGÃO ELETRÔNICO Nº 25/2025

A Prefeitura Municipal da Estância Balneária de Peruíbe, vem através deste comunicar que o pregão eletrônico acima epigrafado, referente à REGISTRO DE PREÇOS PARA CONTRATAÇÃO DE EMPRESA ESPECIALIZADA PARA PRESTAÇÃO DE SERVIÇOS DE APLICAÇÃO DE SINALIZAÇÃO VIÁRIA HORIZONTAL, DE ACORDO COM A LEGISLAÇÃO DE TRÂNSITO, fora SUSPENSA no dia 03 de junho de 2025, tendo em vista a impugnação impetrada pela empresa IMPACTRANS MOBILIDADE URBANA LTDA -EPP, inscrita no CNPJ nº15.561.548/0001-88. A íntegra da respectiva impugnação encontra-se disponível para consulta na Plataforma ComprasBR (www.comprasbr.com.br) e no site da Prefeitura de Peruibe (http://www.peruibe2.sp.gov.br/servonline/cns_licitacao_modalidade_site/cns_licitacao_modalidade_site.php)Portanto, após as devidas readequações, a licitação será republicada no Portal Nacional de Compras Públicas (PNCP), Diário Oficial do Estado de São Paulo, em jornal de grande circulação no Estado de São Paulo, em atendimento ao art. 54 § 1º da Lei de Licitações nº 14.133/2021 e no Diário Oficial do Município de Peruíbe, para que os licitantes obtenham o novo edital com as readequações promovidas.

PREFEITURA MUNICIPAL DA ESTÂNCIA BALNEÁRIA DE PERUÍBE, EM 03 DE JUNHO DE 2025.WILSON TEIXEIRA FERREIRAPREGOEIRO

EXTRATO DE ADITAMENTO 85/2025

PREFEITURA MUNICIPAL DE PERUIBEEXTRATO DE ADITAMENTOS – 2.025

ADITAMENTO Nº: 85/2025 – CONTRATANTE: PREFEITURA MUNICIPAL DA ESTÂNCIA BALNEÁRIA DE PERUÍBE - OBJETO: CONTRATAÇÃO DE EMPRESA DE ENGENHARIA PARA SERVIÇOS DE URBANIZAÇÃO NA ORLA DA PRAIA DO BAIRRO RUÍNAS.. CONTRATADA: FORTNORT DESENVOLVIMENTO AMBIENTAL E URBANO EIRELI - MODALIDADE: C 01/2022 – PROCESSO Nº 11732/2025 - ASSINATURA: 03/06/2025 – MOTIVO: ADITA 12 MESES – CONTRATO: 69/2022

PINDAMONHANGABA

PREFEITURA MUNICIPAL DE PINDAMONHANGABA

ADITAMENTO

PREGÃO ELETRÔNICO 072/2023 (PMP 4691/2023) Foi firmado o aditamento 02/2025, de 30/05/2025, ao contrato 133/2023, que cuida de "Contratação de empresa especializada na prestação de serviços, com profissionais devidamente cadastrados e habilitados no conselho regional de medicina veterinária, com fornecimento de material e mão-de-obra nas especialidades veterinárias, pelo período de 12 meses", para prorrogação até 05/06/2026, e para reajuste com base no índice IPC-FIPE em 5,01% passando o valor total de R$ 255.897,30 para R$ 268.717,75, conforme apontamento e/ou validação do índice IPC-FIPE pelo Departamento Financeiro e Contábil.

PREGÃO ELETRÔNICO 297/2019 (PMP 35443/2019) Foi firmado o aditamento 03/2025, de 16/05/2025, ao contrato 96/2020, que cuida de "Contrato de empresa especializada em treinamento, educação permanente e mão de obra especializada para prestação de serviços de classificação de risco em unidade de urgência e emergência seguindo as normativas do Sistema Único de Saúde no município de Pindamonhangaba, pelo período de 12 (doze) meses", especificamente no que se refere ao item 3.1 (Do Valor) de acordo com as PORTARIA GM/MS Nº 6.648, de 25 de fevereiro de 2025 e PORTARIA GM/MS Nº 6.807, de 27 de março de 2025, que estabelece os critérios e procedimentos para efetivação do repasse da AFC - Assistência Financeira Complementar da União destinada ao cumprimento do piso salarial nacional de enfermeiros, técnicos e auxiliares de enfermagem e parteiras e dispõe sobre o repasse referente ao exercício de 2025, nos termos da Lei nº 14.434, de 4 de agosto de 2022, ficando aditada a Cláusula 3.1., para acrescer ao valor contratual o importe de R$ 17.086,58 referente ao 20º repasse, R$ 18.894,94 referente ao 21º repasse e R$ 34.912,43 referente aos reajustes de repasses conforme memorando nº 20.846/2025, a serem repassados em parcela única, assinando pela contratante, a Sra. Silvia Mendes de Almeida e pela contratada Electa Prestação de Serviços em Tecnologia Educacional LTDA, o Sr. Michael Ladenthin.

PINHALZINHO

PREFEITURA MUNICIPAL DE PINHALZINHO

AVISO DE ABERTURA - PE 46-25 - MEDICAMENTOS

AVISO DE ABERTURA DE LICITAÇÃO

Acha-se aberto na Prefeitura Municipal de Pinhalzinho o seguinte certame licitatório:

PREGÃO ELETRÔNICO Nº 46/2025

PROCESSO ADMINISTRATIVO Nº 1151/2025

OBJETO: REGISTRO DE PREÇO PARA EVENTUAL AQUISIÇÃO DE FÁRMACOS DESTINADOS À MANDADOS JUDICIAIS DE A a Z E OUTROS CONTIDOS NA TABELA CMED/ANVISA

DATA DA ABERTURA DA SESSÃO PÚBLICA: 17/06/2025

HORÁRIO DE INÍCIO: 09h00min (horário de Brasília-DF)

LOCAL DE REALIZAÇÃO DA SESSÃO: A sessão pública será realizada por meio eletrônico no site da Bolsa de Licitações e Leilões – BLL: www.bll.org.br (Pregão Eletrônico).

O Edital completo poderá ser obtido através dos sites www.pinhalzinho.sp.gov.br e www.bll.org.br Informações: **Seção de Licitações e Compras da Prefeitura Municipal de Pinhalzinho-SP**, sito à Rua Cruzeiro do Sul, nº 225, Centro, em dias úteis, das 9h às 11h30m e das 13h às 16h. Email: licitacoes@pinhalzinho.sp.gov.br Telefone: (11) 4018-4310.

Pinhalzinho, 03 de junho de 2.025.

SEBASTIÃO ZANARDI
Prefeito Municipal

PIQUEROBI

PREFEITURA MUNICIPAL DE PIQUEROBI

AVISO DE LICITAÇÃO

PREGÃO ELETRÔNICO N°. 009/2025 - REGISTRO DE PREÇO - PROCESSO LICITATÓRIO N°. 020/2025 - A Prefeitura Municipal de Piquerobi/SP torna público que está aberto PREGÃO ELETRÔNICO Nº 009/2025, do tipo MENOR PREÇO POR ITEM, pelo modo de disputa ABERTO objetivando Registro de preço para Aquisições de diversos tipos compatíveis de Cartuchos, Cartuchos Toners, Refis de tinta e fotocondutores para os diversos setores desta municipalidade pelo período de 12 (doze) meses com ENTREGA PARCELADA, nos termos, condições, quantidade e especificações constantes no presente Edital e Termo de Referência, em conformidade com a Lei Federal nº. 14.133, de 01 de abril de 2021, aplicando-se subsidiariamente as disposições contidas e alterações posteriores, além das demais normas regulamentares aplicáveis à espécie. As propostas e documentos serão recebidos virtualmente na plataforma de licitações http://138.118.122.204:5656/comprasedital/ até às 08h30 do dia 18/06/2025. O edital na integra estará disponível na plataforma http://138.118.122.204:5656/comprasedital/ e site www.piquerobi.sp.gov.br, aba editais – licitações. Quaisquer informações poderão ser obtidas no telefone (18) 3276-1010 com Departamento de Licitação. Prefeitura Municipal de Piquerobi, 03 de junho de 2025. Adriana Crivelli Biffe - Prefeitura Municipal

PIQUETE

PREFEITURA MUNICIPAL DE PIQUETE

PROCESSO SELETIVO - Nº 01/2024 - PROFESSOR SUBSTITUTO

REALIZAÇÃO: INSTITUTO IBDO DE GESTÃO E PROJETOS, TORNAM PÚBLICO A CONVOCAÇÃO, QUE: Após convocação do candidato aprovado em Processo Seletivo por prazo determinado para o emprego público de PROFESSOR SUBSTITUTO – **BRUNA IUAN RIBEIRO DOS SANTOS** em 20 de maio de 2025, pelo endereço eletrônico apresentado pelo mesmo em seu ato de inscrição para o certame e em obediência aos itens 11.4 e 11.6 do Edital para manifestar interesse na vaga, a candidata NÃO MANIFESTOU INTERESSE na vaga, ensejando em sua eliminação do certame. Piquete, em 03 de junho de 2025 - RÔMULO KAZIMIERZ LUSZCZYNSKI - Prefeito Municipal

PIRASSUNUNGA

PREFEITURA MUNICIPAL DE PIRASSUNUNGA

TERMO ADITIVO ATA

Processo Administrativo: 1837/2024. **Modalidade:** Pregão Eletrônico nº 13/2024. **Termo Aditivo de Ata de Registro de Preços nº** 1/2025. **Termo Aditivo à Ata nº** 24/2024. **Compromissária:** PROCELA PARTICIPAÇÕES LTDA. **Prorrogação**: fica prorrogado por mais 12 meses, a contar de 4 de junho de 2025, para consumo de saldo. **Assinatura:** 3/6/2025. **Objeto:** testes rápidos para dengue (NS1) - Fernando Lubrechet – Prefeito Municipal.

EDITAL DO PREGÃO ELETRÔNICO 19/2025

Edital: 21/25. Processo Administrativo: 2722/25. Pregão Eletrônico: 19/25. Objeto: aquisição de maçã, banana e abacaxi para a Merenda Escolar. O Edital será disponibilizado nos sites http://www.pirassununga.sp.gov.br, www.bll.org.br e www.gov.br/pncp, no dia 04 de junho de 2025. A data início para envio das propostas eletrônicas será 04 de junho de 2025. A abertura da Sessão Pública será às 09:00 horas do dia 17 de junho de 2025. Pirassununga, 03 de junho de 2025. Sandra R. Fadini Carbonaro – Chefe da Seção de Licitação.

PE 15/2025 - ADJUDICAÇÃO E HOMOLOGAÇÃO

Edital: 17/25. Processo Administrativo: 817/25. Pregão Eletrônico: 15/25. Objeto: aquisição de materiais hidráulicos, elétricos e ferramentas para manutenção predial. Adjudicados para as empresas: COMSERMAS COMÉRCIO DE MATERIAIS DE CONSTRUÇÃO, os itens: 04, 08, 26 e 29; DOUGLAS DONIZETTI BERNINI ME, os itens: 02, 03, 11, 18, 23, 24, 25 e 30; ADN COMÉRCIO E REPRESENTAÇÕES LTDA, os itens: 12, 13, 15, 16, 17 e 22; COMERCIAL VANGUARDEIRA EIRELI, os itens: 01 e 14; META COMÉRCIO DE FERRAGENS E FERRAMENTAS EIRELI, os itens: 09, 27 e 28; SÃO JOÃO MATERIAIS ELÉTRICOS E TRANSPORTADORA LTDA, os itens: 05, 06 e 07; NALLASIAR IMPORTADORA E EXPORTADORA LTDA, os itens: 19, 20 e 21. Em conformidade com o disposto no artigo 71, inciso IV, da Lei de Licitações nº 14.133/2021, fica homologado o presente certame. Pirassununga, 03 de junho de 2025. Fernando Lubrechet - Prefeito.

MULTA CLARO MED

PENALIDADE: MULTA: R$ 4.770,71 (quatro mil, setecentos e setenta reais e setenta e um centavos) referente a 25% do valor da Autorização de Fornecimento nº 1891/24 **Órgão**: Prefeitura Municipal de Pirassununga. **Apenada:** CLARO MED EQUIPAMENTOS MEDICO HOSPITALAR LTDA. **CNPJ**: 13.719.523/0001-34 **Enquadramento:** prevista na Cláusula Oitava – DAS SANÇÕES ADMINISTRATIVAS, item 8.1, alínea "b, Cláusula 8.5. **Objeto:** aquisição de materiais permanentes (moveis e equipamentos hospitalares)para Fundo Social de Solidariedade. **Modalidade:** Pregão Eletrônico nº 112/23. **Protocolo Administrativo nº** 5500/23. **Motivo:** a não entrega dos produtos contratados. Fernando Lubrechet – Prefeito Municipal.

POÁ

Comprovante de Tramitação do protocolo 12268/2025 04/06/2025 14:59:30

DE:
16 - SECRETARIA MUNICIPAL DE SEGURANÇA PÚBLICA / 209 - DEPARTAMENTO DE MOBILIDADE URBANA

PARA:
1 - SECRETARIA ADMINISTRAÇÃO

ANEXOS:
Nenhum anexo informado na tramitação.

DESPACHO:
Prezado:

Considerando a suspensão do processo licitatório, realizaremos as devidas adquações no ETP e TR.

Att

José Lirio Soares Gomes

PERUÍBE, 4 de Junho de 2025

Comprovante de Tramitação do protocolo 12268/2025 06/06/2025 15:54:22

DE:
1 - SECRETARIA ADMINISTRAÇÃO

PARA:
1 - SECRETARIA ADMINISTRAÇÃO / 2 - DEPARTAMENTO DE LICITAÇÕES E CONTRATOS

ANEXOS:
Nenhum anexo informado na tramitação.

DESPACHO:
para prosseguimento

Wilson Teixeira Ferreira

PERUÍBE, 6 de Junho de 2025

Comprovante de Tramitação do protocolo 11026/2024 13/06/2025 09:02:01

DE:
1 - SECRETARIA ADMINISTRAÇÃO / 2 - DEPARTAMENTO DE LICITAÇÕES E CONTRATOS

PARA:
16 - SECRETARIA MUNICIPAL DE SEGURANÇA PÚBLICA / 209 - DEPARTAMENTO DE MOBILIDADE URBANA

ANEXOS:
Nenhum anexo informado na tramitação.

DESPACHO:
AO DEPARTAMENTO DE MOBILIDADE URBANA

A PEDIDO, PARA ADEQUAÇÃO PARA ADEQUAÇÃO DO TR E ETP, VISTO A IMPUGNAÇÃO IMPETRADA PELA EMPRESA IMPACTRANS NO PROCESSO 12268/2025

Wilson Teixeira Ferreira

PERUÍBE, 13 de Junho de 2025

Assinado por Wilson Teixeira Ferreira (Senha) nos termos da lei 14.063/2020.
Link de validação de assinaturas: https://assinadoronline.gcaspp.com/verificacao.aspx?b9bb275c-d7fa-4216-81d6-efe5b7195c37

Comprovante de Juntada do protocolo 11026/2024 13/06/2025 11:41:21

LOCAL:

16 - SECRETARIA MUNICIPAL DE SEGURANÇA PÚBLICA / 209 - DEPARTAMENTO DE MOBILIDADE URBANA

ANEXOS:

ETPSinalizacaoHorizontalAlterado13062025 | TR Sinalizacao Horizontal - Atualizado 13-06-2025 |

DESPACHO:

Juntado ao presente protocolo 11026/2024 os documentos de número 83 até 84

José Lirio Soares Gomes

Peruíbe, 13 de Junho de 2025

ESTUDO TÉCNICO PRELIMINAR

1. IDENTIFICAÇÃO

Elaborado de acordo com o disposto na Lei Federal nº. 14.133/2021 e no Decreto Municipal nº. 5.837/2023, este Estudo técnico Preliminar, tem por objetivo, traçar parâmetros para contratação de empresa especializada para prestação de serviços de aplicação de sinalização viária, de acordo com a legislação de trânsito.

1.1. A equipe de planejamento do Departamento de Mobilidade Urbana, e composta pelos seguintes servidores:

INTEGRANTE			SETOR
FUNÇÃO	**NOME**	**E-MAIL**	
Requisitante	**Marcos Bispo Rodrigues**	setran.peruibe@gmail.com	Adm.
Administrativo	**Renato dos Santos Gomes**	setran.peruibe@gmail.com	Adm.

2. DESCRIÇÃO DA NECESSIDADE DE CONTRATAÇÃO (Art. 18, § 1°, I)

2.1. O Município de Peruíbe faz parte do sistema nacional de trânsito e possui competências para fiscalizar, operar e regulamentar a circulação, estacionamento e a parada de veículos e pedestres em todas as vias abertas de acordo com o Art. 24 da Lei 9503/97.

2.2. Para exercer está competência, as vias deverão estar devidamente sinalizadas de acordo com legislação vigente em especial os MBST (Manual Brasileiro de Sinalização Trânsito).

2.3. O Município, por meio do seu órgão de trânsito, possui o dever de sinalizar corretamente todas as vias abertas a circulação e pode responder, eventualmente, se descumpridas as determinações presente no § 3º do Art. 1º e no § 3º do Art. 90, por falha na sinalização de trânsito, chegando à impossibilidade de realizar a fiscalização e autuar os condutores infratores se a sinalização for insuficiente ou incorreta.

2.4. O Município de Peruíbe possui 1.167 ruas e avenidas catalogadas e estima se que o número total de vias abertas e de aproximadamente 1.500 ruas e avenidas, portanto há uma alta demanda por placas de sinalização de trânsito.

Assinado por Marcos Bispo Rodrigues (Senha) nos termos da lei 14.063/2020.
Link de validação de assinaturas: https://assinadoronline.gcaspp.com/verificacao.aspx?0fc2ed51-5bb1-4cc7-a25b-032617d06bcd

3. PREVISÃO DA CONTRATAÇÃO NO PCA - (Art. 18, § 1°, II)

3.1. A contratação pretendida encontra-se em consonância com as metas da administração municipal e condiz com o prévio planejamento financeiro e orçamentário, estando alinhado com o Plano de Compra do Município 2024, ID 2138002, objeto “serviços para sinalização viária horizontal e vertical”.

4. REQUISITOS DA CONTRATAÇÃO: (Art. 18, § 1°, III)

4.1. As pinturas no pavimento das vias são destinadas a controlar e orientar o fluxo de veículos e pedestres, além garantir a segurança viária, deverá transmitir a mensagem de forma clara e de acordo com o MBST (Manual Brasileiro de Sinalização de Trânsito), motivo pelo qual há necessidade de que os símbolos, marcas de canalizações, faixas de pedestres e as linhas de divisão de eixo, deverá atender requisitos mínimos de qualidade.

4.2. Os materiais devem ser de boa qualidade, de forma que haja melhor relação custo x benefício;

4.3. Cada item tem sua especificação bem definida, que deverá ser minuciosamente observada pelo fornecedor;

4.4. O contrato/ata deverá atender aos requisitos de habilitação e qualificação técnicas estabelecidos na Lei Federal nº 14.133/21;

4.5. O prazo de garantia contratual é aquele estabelecido na Lei nº 8.078, de 11 de setembro de 1990 (Código de Defesa do Consumidor);

4.6. A(s) contratada(s) deverá(ão) realizar os serviços contatados, quando da solicitação, no prazo definido e nos endereços especificados no Termo de Referência e correspondente Edital;

5. ESTIMATIVA DAS QUANTIDADES: (Art. 18, § 1°, IV)

5.1. Considerando a necessidade de realizar manutenção das sinalizações horizontal em diversas vias do município, muitas completamente apagadas, o que potencializa o risco de acidentes de trânsito, o Departamento de Mobilidade Urbana deverá elaborar um cronograma de execução dos serviços de acordo com as vias com maior fluxo de veículos e pessoas, priorizando sempre os locais que apresenta um maior risco de acidentes:

Assinado por Marcos Bispo Rodrigues (Senha) nos termos da lei 14.063/2020.
Link de validação de assinaturas: https://assinadoronline.gcaspp.com/verificacao.aspx?0fc2ed51-5bb1-4cc7-a25b-032617d06bcd

Item	Quant.	Un.	Descrição
01	30.000	M²	Serviço de sinalização horizontal com fornecimento de material e mão de obra, utilizando tinta à base de resina acrílica solúvel em solvente a base de toluol. Aplicada por meio de equipamento auto propelido próprio para pintura mecânica.
02	3.000	M²	Serviço de sinalização horizontal com fornecimento de material para aplicação demassa termoplástica a quente pelo método de aspersão.
03	1.500	M²	Serviço de sinalização horizontal com fornecimento de material para aplicação demassa termoplástica a quente pelo método de extrusão.
04	2.000	Un.	Serviço de sinalização horizontal com fornecimento de material e mão de obra para aplicação de tachas bidirecionais na cor amarela.
05	2.000	Un.	Serviço de sinalização horizontal com fornecimento de material para aplicação de tachas monodirecional na cor branca.
06	2.000	Un.	Serviço de sinalização horizontal com fornecimento de material para aplicação de tachão bidirecional na cor amarela.

6. LEVANTAMENTO DE MERCADO: (Art. 18, § 1°, V)

6.1. A equipe de Planejamento do Departamento de Mobilidade Urbana, responsável pelo presente estudo técnico preliminar, realizou pesquisa e não encontrou outras formas de adquirir os serviços deste ETP, que não seja por contratação dos serviços por meio das ferramentas governamentais para compras públicas.

6.2. Restou verificado que os serviços são itens usuais de mercado, sendo de ampla oferta. Ressalta-se ainda, que todos os serviços ofertados deverão estar de acordo com as Normas e Regulamentação do Contran, e atender no mínimo às normas técnicas da ABNT.

7. ESTIMATIVA DO PREÇO DA CONTRATAÇÃO: (Art. 18, § 1°, VI)

7.1. **Estimativa de acordo com o BOLETIM REFERENCIAL DE CUSTOS - TABELA DE SERVIÇOS SEM DESONERAÇÃO**.

Item	Quant.	Un.	Descrição	Preço Médio	Total Estimado
01	30.000	M²	Serviço de sinalização horizontal com fornecimento de material e mão de obra, utilizando tinta à base de resina acrílica solúvel em solvente a base de toluol. Aplicada por meio de equipamento auto propelido próprio para pintura mecânica.	41,60	832.000,00
02	3.000	M²	Serviço de sinalização horizontal com fornecimento de material para aplicação de massa termoplástica a quente pelo método de aspersão, 1,5mm.	74,00	222.000,00
03	1.500	M²	Serviço de sinalização horizontal com fornecimento de material para aplicação de massa termoplástica a quente pelo método de extrusão, 3,0mm.	114,14	171.270,00

Assinado por Marcos Bispo Rodrigues (Senha) nos termos da lei 14.063/2020.
Link de validação de assinaturas: https://assinadoronline.gcaspp.com/verificacao.aspx?0fc2ed51-5bb1-4cc7-a25b-032617d06bcd

04	2.000	Un.	Serviço de sinalização horizontal com fornecimento de material e mão de obra para aplicação de tachas I bidirecionais refletiva na cor amarela.	32,52	65.040,00
05	2.000	Un.	Serviço de sinalização horizontal com fornecimento de material para aplicação de tachas I monodirecional refletiva na cor branca.	32,78	65.560,00
06	2.000	Un.	Serviço de sinalização horizontal com fornecimento de material para aplicação de tachão I bidirecional refletivo na cor amarela.	82,66	165.320,00
				Total	**1.521.130,00**

8. DESCRIÇÃO DA SOLUÇÃO COMO UM TODO: (Art. 18, § 1°, VII)

8.1. A sinalização horizontal é um subsistema da sinalização viária, e composta de marcas, linhas e símbolos, aplicado sobre o pavimento da via, de maneira a orientar e disciplinar a circulação de veículos e pedestres.

8.2. O Departamento de Mobilidade Urbana deve implantar as sinalizações para diminuir o risco de acidentes, disciplinar a utilização das vias, regulamentar o estacionamento e as paradas.

8.3. O Município possui de 1.300 a 1.500 vias abertas a circulação, que necessitam receber a sinalização de acordo com a legislação de trânsito, a realização das pinturas nas vias tem como objetivo diminuir o risco de acidentes e melhorar a segurança e a fluidez.

8.4. As pinturas sofrem ação do tempo por intempéries climáticas, portanto o Departamento de Mobilidade Urbana necessita realizar a manutenção corretiva e preventiva no sistema de sinalização de trânsito.

8.5. Os serviços são itens de ampla oferta, utilizados em vários municípios, porém deverão estar de acordo com a regulamentação do Contran.

8.6. O propósito da contratação dos serviços é garantir a obtenção dos itens necessários pelo período de 12 meses, possibilitando que o Departamento de Mobilidade Urbana realize as manutenções e novas pinturas nas vias.

9. JUSTIFICATIVA PARA PARCELAMENTO (Art.18, §1°, VIII):

9.1. O parcelamento da solução é a regra, **devendo a licitação ser realizada por item**, sempre que o objeto for divisível, desde que se verifique não haver prejuízo para o conjunto da solução ou perda de economia de escala, visando propiciar a ampla participação de

Assinado por Marcos Bispo Rodrigues (Senha) nos termos da lei 14.063/2020.
Link de validação de assinaturas: https://assinadoronline.gcaspp.com/verificacao.aspx?0fc2ed51-5bb1-4cc7-a25b-032617d06bcd

licitantes, que embora não disponha de capacidade para execução da totalidade e do objeto, possam fazê-lo com relação a itens ou unidades autônomas.

10. DEMONSTRAÇÃO DOS RESULTADOS PRETENDIDOS (Art. 18, § 1°, IX):

10.1. Ao contratar os serviços de sinalização horizontal, o Departamento de Mobilidade Urbana, poderá realizar as manutenções preventivas e corretivas, colaborar para melhorar a fluidez do tráfego, reduzir risco de acidente, resultando em benefícios significativos para a comunidade e os usuários da via pública.

10.2. Além disto, o Município estará atuando para redução do número de acidentes de Trânsito, devido à melhora na sinalização viária.

10.3. Ao Investir em sinalização horizontal pode ajudar a redução dos custos associados a acidentes de trânsito, como despesas médicas e perda de produtividade.

11. PROVIDÊNCIAS PRÉVIAS AO CONTRATO (Art. 18, §1°, X)

Não há necessidade de providências prévias.

12. CONTRATAÇÕES CORRELATAS/ INTERDEPENDENTES (Art. 18, §1°, XI)

Não se aplica

13. IMPACTOS AMBIENTAIS (art. 18,§ 1°, XII)

13.1. O gestor do contrato/ata adotara sempre os critérios da economicidade, para realizar o planejamento das manutenções, evitando desperdícios.

13.2. Os materiais da composição das tintas têm impactos ambientais que demandam cuidados específicos por ocasião do descarte que deverão ser observados pela empresa prestadora de serviços de sinalização viária.

13.3. A empresa prestadora de serviço, deverá descartar corretamente as embalagens, de modo a não impactar o ambiente.

Assinado por Marcos Bispo Rodrigues (Senha) nos termos da lei 14.063/2020.
Link de validação de assinaturas: https://assinadoronline.gcaspp.com/verificacao.aspx?0fc2ed51-5bb1-4cc7-a25b-032617d06bcd

14. POSICIONAMENTO CONCLUSIVO ((art. 18,§ 1°, XIII)

14.1. Após concluir o estudo técnico preliminar aqui consignado, esta equipe, posiciona se pela viabilidade pelo início dos procedimentos licitatórios para contratar, empresa especializada na realização de serviços de sinalização viária horizontal de acordo com a legislação de trânsito no Município de Peruíbe.

15. LOCAL, DATA E RESPONSÁVEIS (artigo 12, I)

Peruíbe, 21 de Maio de 2024.

Renato dos Santos Gomes – Mat. 4.455

Marcos Bispo Rodrigues – Mat. 7.530

Alterado em 06 de maio de 2025
Alterado em 14 de maio de 2025
Alterado em 13 de junho de 2025

Assinado por Marcos Bispo Rodrigues (Senha) nos termos da lei 14.063/2020.
Link de validação de assinaturas: https://assinadoronline.gcaspp.com/verificacao.aspx?0fc2ed51-5bb1-4cc7-a25b-032617d06bcd

TERMO DE REFERENCIA

1. DEFINIÇÃO DO OBJETO (Artigo 6 °, Inciso XXIII, a)

1.1. Contratação de empresa especializada para prestação de serviços de aplicação de sinalização viária Horizontal, de acordo com a legislação de trânsito.

1.2. Quantidades:

Item	Quant.	Un.	Descrição
01	30.000	M^2	Serviço de sinalização horizontal com fornecimento de material e mão de obra, utilizando tinta à base de resina acrílica solúvel em solvente a base de toluol. Aplicada por meio de equipamento auto propelido próprio para pintura mecânica.
02	3.000	M^2	Serviço de sinalização horizontal com fornecimento de material para aplicação de massa termoplástica a quente pelo método de aspersão.
03	1.500	M^2	Serviço de sinalização horizontal com fornecimento de material para aplicação de massa termoplástica a quente pelo método de extrusão.
04	2.000	Un.	Serviço de sinalização horizontal com fornecimento de material e mão de obra para aplicação de tachas bidirecionais na cor amarela.
05	2.000	Un.	Serviço de sinalização horizontal com fornecimento de material para aplicação de tachas monodirecional na cor branca.
06	2.000	Un.	Serviço de sinalização horizontal com fornecimento de material para aplicação de tachão bidirecional na cor amarela.

1.3. Especificações do Objeto.

1.3.1. Serviço de Sinalização Horizontal à base de Resina Acrílica – PADRÃO ET-SH-14 CET/SP.

O serviço de sinalização horizontal à base de resina acrílica devera ser realizado com equipamentos próprio e possuir no mínimo as características abaixo:

a) Motor para autopropulsão;

b) Compressor de ar, com tanque e pulmão;

c) Tanques pressurizados para tinta;

d) Misturadores mecânicos para material;

Assinado por JOSE LIRIO SOARES GOMES (Rubrica) nos termos da lei 14.063/2020.
Link de validação de assinaturas: https://assinadoronline.gcaspp.com/verificacao.aspx?30ee5aa9-e348-4174-83e1-0c88d9bf6580

e) Quadro de instrumentos e válvulas para regulagem, controle e acionamento;

f) Sistema de limpeza de mangueiras e pistolas, com tanque de solvente, válvulas e registros;

g) Sistema sequenciador para atuação automática das pistolas nas pinturas de eixo e tracejados;

h) Sistemas de pistolas para material, atados pneumaticamente, permitindo a variação da largura das faixas;

i) Sistema espalhador de microesferas por aspersão;

j) Depósito para microesferas;

l) Sistema de braços suportes para pistolas;

m) Sistema de pistolas manuais, atuados pneumaticamente.

1.3.1.2. Veículo automotor para o transporte de materiais e pessoal.

1.3.1.3. Equipamentos para limpeza do pavimento antes da aplicação da tinta.

1.3.1.4. Gabaritos diversos e adequados para a execução de setas, letras, faixas, legendas, etc.

1.3.1.5. Ferramentas manuais diversas, necessárias à boa execução dos serviços.

1.3.1.6. Materiais adequados para a sinalização de desvio de tráfego, tais como: cones, placas, barreiras, sinaleiros de luz intermitente, cavaletes, etc.

1.3.1.7. Equipamentos de Proteção Individual (EPI), para uso obrigatório dos funcionários, tais como: coletes refletivos, botina de couro, luvas, uniformes, etc.

.2. Aplicação.

Assinado por JOSE LIRIO SOARES GOMES (Rubrica) nos termos da lei 14.063/2020.
Link de validação de assinaturas: https://assinadoronline.gcaspp.com/verificacao.aspx?30ee5aa9-e348-4174-83e1-0c88d9bf6580

1.3.2.1 – A fim de garantir o perfeito alinhamento e a excelente configuração geométrica da sinalização horizontal, deverá ser executada a pré-demarcação da pintura a ser realizada.

1.3.2.2 – O material aplicado deverá apresentar as bordas bem definidas, sem salpicos ou manchas, não se admitindo diferenças de tonalidade em uma mesma faixa ou em faixas paralelas.

1.3.2.3 – O local a receber a pintura a frio deverá estar perfeitamente limpo, bem como, deverão ser retirados quaisquer corpos estranhos aderentes ou partículas de pavimento em estado de desagregação.

1.3.2.4 – Quando da aplicação da tinta, a superfície do pavimento deverá estar perfeitamente limpa, seca, livre de impurezas, graxas e demais substâncias nocivas.

1.3.2.5 – Quando a simples varrição ou jato de ar comprimido não forem suficiente para remover todo o material estranho, as superfícies deverão se escovadas com uma solução de fosfato tri sódio ou similar e então lavadas.

1.3.2.6 – A distribuição de microesferas de vidro deverá ser uniforme, não sendo admissível o seu acúmulo em determinadas áreas pintadas.

1.3.2.7 – A tolerância com relação à extensão e a largura de cada faixa serão de 5%. Este excesso não será levado em consideração no pagamento não se admitindo largura ou extensões inferiores indicados em projeto.

1.3.2.8 – Na execução das marcas retas, qualquer desvio nas bordas excedendo 0,01 m em 10m deverá ser corrigido.

1.3.2.9 – Depois de aplicada a tinta deverá ser protegida de todo tráfego de veículos bem como pedestres, durante o tempo de secagem, cerca de 20 (vinte) minutos.

1.3.2.10 – A tinta deverá ser aplicada com película úmida de 0,6mm, na execução de todos os projetos.

Assinado por JOSE LIRIO SOARES GOMES (Rubrica) nos termos da lei 14.063/2020.
Link de validação de assinaturas: https://assinadoronline.gcaspp.com/verificacao.aspx?30ee5aa9-e348-4174-83e1-0c88d9bf6580

1.3.3. Tinta a base de resina acrílica.

1.3.3.1. – A tinta a ser aplicada na demarcação viária deve ser fornecida para uso em superfície betuminosa ou de concreto de cimento.

1.3.3.2. – A tinta, logo após a abertura do recipiente, não deve apresentar sedimentos, natas, grumos e separação de cor.

1.3.3.3. – A tinta deve ser aplicada pelo processo de aspersão pneumática, através de equipamento automático ou manual, conforme o tipo de pintura a ser executada.

1.3.3.4. – A tinta deve apresentar características antiderrapantes.

1.3.3.5. – A tinta deve ser suscetível de rejuvenescimento mediante a aplicação da nova camada.

1.3.3.6. – A tinta deve estar apta a ser aplicada, nas seguintes condições:
a). Temperatura ambiente entre 10° a 40°C;
b). Umidade relativa do ar até 90%;
c). Suportar temperatura de até 80°C;

1.3.3.7. – A tinta deve ter condições de ser aplicada por máquinas apropriadas e vir na viscosidade especificada, sem ser necessária à adição de outro qualquer aditivo. Em condições excepcionais, como por exemplo, a adição de microesferas de vidro, pode ser adicionado no máximo 5% de solvente em volume sobre a tinta, compatível com a mesma para acerto de viscosidade.

1.3.3.8. – A tinta quando aplicada na quantidade específica, deve recobrir perfeitamente o pavimento e permitir a liberação ao tráfego no período máximo de tempo de 20 minutos.

1.3.3.9. – A tinta deve manter integralmente sua coesão e cor, após a aplicação no pavimento.

Assinado por JOSE LIRIO SOARES GOMES (Rubrica) nos termos da lei 14.063/2020.
Link de validação de assinaturas: https://assinadoronline.gcaspp.com/verificacao.aspx?30ee5aa9-e348-4174-83e1-0c88d9bf6580

1.3.3.10. – A tinta aplicada, após secagem total deve apresentar plasticidade e características de adesividade às microesferas de vidro e ao pavimento, produzir película seca fosca, de aspecto uniforme, sem apresentar fissuras, gretas ou descascamento durante período de vida útil.

1.3.3.11. – A tinta quando aplicada sobre a superfície betuminosa não deve apresentar sangria, nem exercer qualquer ação que danifique o pavimento.

1.3.3.12. – A retrorrefletorização inicial mínima deverá ser de 150 mcd/ Lux. M².

1.3.3.13. – A tinta não deve modificar suas características, ou deteriorar quando estocada por um mínimo de 06 (seis) meses, após a data de entrega do material pelo fabricante.

1.3.3.14. – A remoção da tinta no pavimento poderá ser feita através de métodos de livre escolha, sujeitos a aprovação do Departamento de Mobilidade Urbana.

1.3.4.- Sinalização Horizontal Por Método de Aspersão.

1.3.4.1. Os materiais a serem utilizados na execução da sinalização horizontal, deverão atender no mínimo as especificações da NBR 13159 (ABNT).

1.3.4.2. A espessura de termoplástico por aspersão tipo hot-spray a ser aplicado deve seguir rigorosamente as instruções da NBR citada.

1.3.4.3. Quando o pavimento for de concreto ou apresentar agregado exposto, antes da pintura deve-se fazer uma aplicação de "tack-coat", cuja função é atuar como meio ligante entre o pavimento e o termoplástico.

1.3.4.4. O termoplástico deve ser aplicado nas seguintes condições:

a). -Temperatura do pavimento entre 10ºC e 40ºC;
b). -Umidade relativa do ar de 12% até 80%.

1.3.4.5. A espessura de termoplástico a ser aplicada é de, no mínimo 1,5 mm, salvo determinação em contrário em projetos.

Assinado por JOSE LIRIO SOARES GOMES (Rubrica) nos termos da lei 14.063/2020.
Link de validação de assinaturas: https://assinadoronline.gcaspp.com/verificacao.aspx?30ee5aa9-e348-4174-83e1-0c88d9bf6580

1.3.4.6. O material deve ser aplicado de tal forma a não ser necessária nova aplicação para atingir a espessura especificada. Na execução das marcas retas, qualquer desvio das bordas, excedendo 0,01 m em 10 m, deve ser corrigido. Os serviços de aplicação devem ser executados quando as condições climáticas forem favoráveis.

1.3.4.7. Na utilização de material termoplástico a temperatura máxima de aplicação deverá ser de:

- Termoplástico branco: 200ºC;
- Termoplástico amarelo: 180ºC.

1.3.4.8. A retrorrefletorização inicial da sinalização deverá atingir 150mdc/lux.m² e será produzida pela aplicação de microesferas de vidro tipo II na proporção mínima de 400 g/m².

1.3.4.9. O termoplástico aplicado deve ser protegido, até o seu endurecimento, de todo tráfego de veículos, bem como de pedestres. A CONTRATADA será responsável pelo material de sinalização para proteger a aplicação do termoplástico, ficando sujeita, porém, à concordância da CONTRATANTE quanto à disposição e o material utilizado para essa sinalização.

1.3.4.10. Os equipamentos mínimos necessários para aplicação de material termoplástico pelo processo de extrusão são:

a) Usina móvel constituída de dois recipientes para fusão do material, provida de aquecedores e agitadores com regulagem automática de temperatura;
b) Termômetro em perfeito estado de funcionamento para controle da temperatura de fusão;
c) Gerador de eletricidade para alimentação dos dispositivos de segurança e controle;
d) Veículo auto propulsor para aplicação contendo recipiente pressurizado para material termoplástico fundido, dispondo de instalação de aquecimento indireto, com dispositivo para controle e regulagem;
e) Compressor com tanque pulmão de ar destinado a: Pressurização da autoclave, tanque de microesferas e tanque de imprimação. Acionamento pneumático das pistolas para termoplástico e microesferas;
f) Dispositivos de aplicação contínua e intermitente para a execução das linhas simples e/ou duplas, dos materiais utilizados;
g) Dispositivos acessórios de controle e segurança centralizados em painéis na cabine do veículo e na plataforma de comando do conjunto de aplicação;
h) Dispositivos balizadores e miras óticas para direcionamento da unidade aplicadora durante a execução da demarcação.

Assinado por JOSE LIRIO SOARES GOMES (Rubrica) nos termos da lei 14.063/2020.
Link de validação de assinaturas: https://assinadoronline.gcaspp.com/verificacao.aspx?30ee5aa9-e348-4174-83e1-0c88d9bf6580

1.3.4.11. O material colhido durante a aplicação em chapa de folha de flandres (500 mm x 200 mm x 0,25 mm), com as microesferas incorporadas, deverá ser medido em laboratório, com aparelhos do tipo:

- Retroflectomer 710 da Erischsen/1.p.1;
- Mirolux 12 da Miro-Ban Assemblesrs, INC.

1.3.4.12. Deverão ser realizadas, no mínimo, 10 (dez) medidas em cada chapa e o resultado deverá ser expresso pela média das medidas.

1.3.4.13. Para cada 200 m² de área demarcada ou em cada jornada de aplicação, poderá ser retirada uma amostra para a verificação da retrorrefletorização do material.

1.3.4.14. Os ensaios referentes à espessura da película e retrorrefletorização, quando solicitados pela CONTRATANTE, terão custo suportado pela CONTRATADA, quando julgar necessário, respeitando-se o limite acima descrito.

1.3.4.15. Os serviços poderão ser rejeitados e sujeitos a serem refeitos sem qualquer ônus para a CONTRATANTE, nos seguintes casos:

- Espessura não atende ao especificado;
- Largura das marcas diferente do especificado em projeto;
- A temperatura de aplicação não atende ao especificado;
- Os equipamentos para aplicação não atendem ao especificado;
- Utilização de material não ensaiado e/ou sem selo de aprovação do laboratório.

1.3.5. Sinalização Horizontal Por Método de Extrusão.

1.3.5.1. O material termoplástico deverá ser aplicado pelo processo de extrusão, através de equipamentos adequados, em perfeito estado de conservação e uso, composto de caldeiras aquecidas por qualquer método, com exceção de gás de cozinha devido ao seu risco, obedecendo sempre as Normas e Legislações vigentes.

1.3.5.2. O material termoplástico a ser utilizado deve satisfazer, plenamente, as especificações contidas nas NBR 13132. Quando o pavimento for de concreto ou apresentar agregado exposto, antes da pintura deve-se fazer uma aplicação de "tack-coat", cuja função é atuar como meio ligante entre o pavimento e o termoplástico.

Assinado por JOSE LIRIO SOARES GOMES (Rubrica) nos termos da lei 14.063/2020.
Link de validação de assinaturas: https://assinadoronline.gcaspp.com/verificacao.aspx?30ee5aa9-e348-4174-83e1-0c88d9bf6580

1.3.5.3. O termoplástico deve ser aplicado nas seguintes condições:

- Temperatura do pavimento entre 10ºC e 40ºC
- Umidade relativa do ar de 12% até 80%

1.3.5.4. A espessura de termoplástico a ser aplicada é de, no mínimo 3 mm, salvo determinação em contrário em projetos.

1.3.5.5. O material deve ser aplicado de tal forma a não ser necessária nova aplicação para atingir a espessura especificada. Na execução das marcas retas, qualquer desvio das bordas, excedendo 0,01 m em 10 m, deve ser corrigido. Os serviços de aplicação devem ser executados quando as condições climáticas forem favoráveis.

1.3.5.6. Na utilização de material termoplástico a temperatura máxima de aplicação deverá ser de:

- Termoplástico branco: 200ºC
- Termoplástico amarelo: 180ºC

1.3.5.7. A retrorrefletorização inicial da sinalização deverá atingir 150mdc/lux.m² e será produzida pela aplicação de microesferas de vidro tipo II na proporção mínima de 400 g/m².

1.3.5.8. O termoplástico aplicado deve ser protegido, até o seu endurecimento, de todo tráfego de veículos, bem como de pedestres. A CONTRATADA será responsável pelo material de sinalização para proteger a aplicação do termoplástico, ficando sujeita, porém, à concordância da CONTRATANTE quanto à disposição e o material utilizado para essa sinalização.

1.3.5.9. Equipamentos:

a) Usina móvel montada sobre caminhão constituída de dois recipientes para a fusão do material (branco e amarelo), providos de queimadores, controle de temperatura e agitadores com velocidade variável;
b) Termômetro em perfeito estado de funcionamento para controle de temperatura de fusão;
c) Gerador de eletricidade para alimentadores dos dispositivos de segurança e controle;
d) Sistema de aquecimento, podendo ser com queima de gás ou óleo;
e) Sapatas para a aplicação manual, com largura variável de 100 a 500 mm e abertura de 3,4 mm;
f) Carrinho para aplicação e distribuição de microesferas, com largura variável de 100 a 500 mm;

Assinado por JOSE LIRIO SOARES GOMES (Rubrica) nos termos da lei 14.063/2020.
Link de validação de assinaturas: https://assinadoronline.gcaspp.com/verificacao.aspx?30ee5aa9-e348-4174-83e1-0c88d9bf6580

g) Dispositivos balizadores e miras óticas para direcionamento da unidade aplicadora durante a execução da demarcação.

1.3.5.10. Deverão ser realizadas, caso necessário, no mínimo, 10 (dez) medidas em cada chapa e o resultado deverá ser expresso pela média das medidas. Para cada 200 m² de área demarcada ou em cada jornada de aplicação, poderá ser retirada uma amostra para a verificação da retrorrefletorização do material.

1.3.5.11. Os ensaios referentes à espessura da película e retrorrefletorização, quando solicitados pela CONTRATANTE, terão custo suportado pela CONTRATADA, quando julgar necessário, respeitando-se o limite acima descrito.

1.3.5.12. Os serviços poderão ser rejeitados e sujeitos a serem refeitos sem qualquer ônus para a CONTRATANTE, nos seguintes casos:

- Espessura não atende ao especificado no item 5.1.d;
- Desvios das bordas, superior a 0,01, em 10m, na execução de marcas retas, conforme especificado no item;
- Largura das marcas diferente do especificado em projeto;
- A temperatura de aplicação não atende ao especificado;
- Os equipamentos para aplicação não atendem ao especificado;
- Utilização de material não ensaiado e/ou sem selo de aprovação do laboratório.

1.3.5.13. A garantia da sinalização aplicada (material e aplicação ou somente aplicação) sobre pavimentos asfálticos, suportando tráfego de até 20.000 veículos/faixas x dia, independentemente dos ensaios e inspeções, deverá ser de 12 (doze) meses para 100% da metragem total aplicada de cada ordem de serviço.

1.3.5.14. Nos serviços executados, a apuração das quantidades (medições) será calculada tomando-se por base a área do retângulo envolvente. Para áreas de zebrado será considerando somente a área efetivamente pintada.

1.3.6. Tachas bidirecionais na cor amarela

1.3.6.1. As Tachas refletivas implantadas devem obedecer rigorosamente à norma – ABNT NBR 14636 – Tipo II – monodirecional branca ou amarela e bidirecional amarela, composta de material polimérico (ABS) com dimensões de acordo com as descritas na figura abaixo, devendo atender as

Assinado por JOSE LIRIO SOARES GOMES (Rubrica) nos termos da lei 14.063/2020.
Link de validação de assinaturas: https://assinadoronline.gcaspp.com/verificacao.aspx?30ee5aa9-e348-4174-83e1-0c88d9bf6580

condições técnicas aqui exigidas. Devem ser adequadas para serem implantadas tanto em asfalto betuminoso quanto em concreto de cimento Portland.

1.3.6.2. Devem ser e implantadas nas quantidades e na cor (amarela), devendo ser bidirecional, sempre de acordo com o descrito nas ordens de serviço, nos projetos, ou nas orientações determinadas pelos técnicos da CONTRATANTE. A implantação das tachas deve ser feita com adesivo que seja compatível com as mesmas e o pavimento, preenchendo completamente o espaço entre a base da tacha e o pavimento, de forma a não comprometer a resistência do material ao tráfego a que estará sujeito.

1.3.6.3. As tachas deverão ser confeccionadas em policarbonato e polímero de ABS (Copolímero de Acrinolitrila, Butadieno e Estireno) as cores deverão respeitar os padrões do código munsell:

a) Tachas amarelas - código munsell N 10YR7,5/14 com tolerância 10YR8/16

1.3.6.4. Os elementos refletivos deverão possuir retro refletivo prismático com tratamento antiabrasivo, respeitar as dimensões apresentadas na figura abaixo, estarem totalmente embutidos no corpo das tachas e serem confeccionados de forma tal que garantam a retro refletância mínima (de acordo com a Norma). Deverão, ainda, suportar os impactos pneumáticos e as intempéries.

1.3.6.5. As tachas deverão possuir 01 parafuso de aço, cabeça francesa (arredondada) 3/8 x 2¨ tipo rosca, injetado na própria peça, de forma a favorecer uma melhor aderência tanto ao corpo da tacha como ao pavimento onde será fixado. O referido parafuso deverá manter a perpendicularidade com a base da tacha, valendo-se para isso, o fabricante, dos recursos que melhor lhe aprouver, desde que não comprometa a resistência da peça, o que será avaliado pelo ensaio de compressão que poderá ser pedido a qualquer momento do processo licitatório, em peça a ser escolhida aleatoriamente.

1.3.6.6. As dimensões e o formato das tachas deverão atender as determinações do memorial descritivo.

1.3.6.7. As tachas deverão resistir uma carga mínima de compressão, quando ensaiadas, conforme normas técnicas vigentes; deverão apresentar reforço interno de estrutura de modo a evitar estilhaçamento, em caso de quebra.

Assinado por JOSE LIRIO SOARES GOMES (Rubrica) nos termos da lei 14.063/2020.
Link de validação de assinaturas: https://assinadoronline.gcaspp.com/verificacao.aspx?30ee5aa9-e348-4174-83e1-0c88d9bf6580

1.3.6.8. As tachas deverão apresentar todas as arestas arredondadas, sem quinas, a fim de não proporcionar acidentes, sendo em modelo similar conforme exemplos indicados, porém, desde que se mantenham as características solicitadas e atenda as normas exigidas.

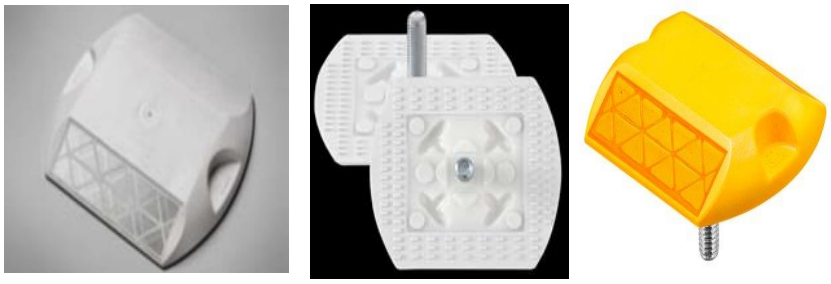

(tachas refletivas para sinalização TIPO II - Corpo em ABS)

1.3.7. Tachas bidirecionais na cor branca.

1.3.7.1. As Tachas refletivas implantadas devem obedecer rigorosamente à norma – ABNT NBR 14636 – Tipo II – monodirecional branca ou amarela e bidirecional amarela, composta de material polimérico (ABS) com dimensões de acordo com as descritas na figura abaixo, devendo atender as condições técnicas aqui exigidas. Devem ser adequadas para serem implantadas tanto em asfalto betuminoso quanto em concreto de cimento Portland.

1.3.7.2. Devem ser e implantadas nas quantidades e na cor (branca), devendo ser bidirecional, sempre de acordo com o descrito nas ordens de serviço, nos projetos, ou nas orientações determinadas pelos técnicos da CONTRATANTE. A implantação das tachas deve ser feita com adesivo que seja compatível com as mesmas e o pavimento, preenchendo completamente o espaço entre a base da tacha e o pavimento, de forma a não comprometer a resistência do material ao tráfego a que estará sujeito.

1.3.7.3. As tachas deverão ser confeccionadas em policarbonato e polímero de ABS (Copolímero de Acrinolitrila, Butadieno e Estireno) as cores deverão respeitar os padrões do código munsell:

a) Tachas brancas – código munsell N 9,5 com tolerância N 9,0.

1.3.7.4. Os elementos refletivos deverão possuir retro refletivo prismático com tratamento antiabrasivo, respeitar as dimensões apresentadas na figura abaixo, estarem totalmente embutidos

Assinado por JOSE LIRIO SOARES GOMES (Rubrica) nos termos da lei 14.063/2020.
Link de validação de assinaturas: https://assinadoronline.gcaspp.com/verificacao.aspx?30ee5aa9-e348-4174-83e1-0c88d9bf6580

no corpo das tachas e serem confeccionados de forma tal que garantam a retro refletância mínima (de acordo com a Norma). Deverão, ainda, suportar os impactos pneumáticos e as intempéries.

1.3.7.5. As tachas deverão possuir 01 parafuso de aço, cabeça francesa (arredondada) 3/8 x 2¨ tipo rosca, injetado na própria peça, de forma a favorecer uma melhor aderência tanto ao corpo da tacha como ao pavimento onde será fixado. O referido parafuso deverá manter a perpendicularidade com a base da tacha, valendo-se para isso, o fabricante, dos recursos que melhor lhe aprouver, desde que não comprometa a resistência da peça, o que será avaliado pelo ensaio de compressão que poderá ser pedido a qualquer momento do processo licitatório, em peça a ser escolhida aleatoriamente.

1.3.7.6. As dimensões e o formato das tachas deverão atender as determinações do memorial descritivo.

1.3.7.7. As tachas deverão resistir uma carga mínima de compressão, quando ensaiadas, conforme normas técnicas vigentes; deverão apresentar reforço interno de estrutura de modo a evitar estilhaçamento, em caso de quebra.

1.3.7.8. As tachas deverão apresentar todas as arestas arredondadas, sem quinas, a fim de não proporcionar acidentes, sendo em modelo similar conforme exemplos indicados, porém, desde que se mantenham as características solicitadas e atenda as normas exigidas.

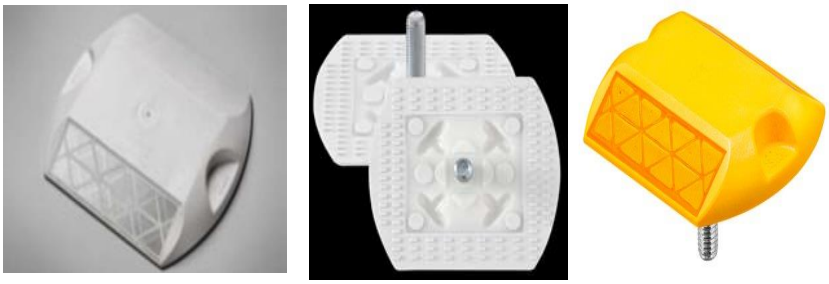

(tachas refletivas para sinalização TIPO II - Corpo em ABS)

1.3.8. Tachões Refletivos Monodirecionais e Bidirecionais em ABS.

1.3.8.1. Os tachões refletivos implantados devem obedecer rigorosamente à norma – ABNT NBR – monodirecional amarelo, com refletivo branco ou amarelo e bidirecional amarelo, composta de material polimérico (ABS) com dimensões de acordo com as descritas na figura abaixo, devendo atender as condições técnicas aqui exigidas.

Assinado por JOSE LIRIO SOARES GOMES (Rubrica) nos termos da lei 14.063/2020.
Link de validação de assinaturas: https://assinadoronline.gcaspp.com/verificacao.aspx?30ee5aa9-e348-4174-83e1-0c88d9bf6580

1.3.8.2. Devem ser adequados para serem implantados tanto em asfalto betuminoso quanto em concreto de cimento Portland.

1.3.8.3. Quando implantados podem ser monodirecional ou bidirecional, sempre de acordo com o descrito nas ordens de serviço, nos projetos, ou nas orientações determinadas pelos técnicos da CONTRATANTE. A implantação dos tachões deverá ser feita com adesivo que seja compatível com os mesmos e o pavimento, preenchendo completamente o espaço entre a base do tachão e o pavimento, de forma a não comprometer a resistência do material ao tráfego a que estará sujeito.

1.3.8.4. Os tachões deverão ser confeccionados em policarbonato e polímero de ABS (Copolímero de Acrinolitrila, Butadieno e Estireno) ou material similar desde que não comprometa o presente memorial descritivo, e deverão respeitar os padrões do código munsell:

a) Tachões brancos – código munsell N 9,5 com tolerância N 9,0
b) Tachões amarelos – código munsell N 10YR7,5/14 com tolerância 10YR8/16

1.3.8.5. Os elementos refletivos deverão possuir retro refletivo prismático com tratamento antiabrasivo, respeitar as dimensões apresentadas na figura abaixo, estarem totalmente embutidos no corpo dos tachões e serem confeccionados de forma tal que garantam a retrorrefletância mínima (De acordo com a Norma) durante o período de garantia do objeto em questão.

1.3.8.6. Deverão, ainda, suportar os impactos pneumáticos e as intempéries.

1.3.8.7. Os tachões deverão possuir 02 parafusos de aço, cabeça francesa (arredondada) 1/2 x 3¨ tipo rosca injetados na própria peça, de forma a favorecer uma melhor aderência tanto ao corpo do tachão como ao pavimento onde será fixado. O referido parafuso deverá manter a perpendicularidade com a base do tachão, valendo-se para isso, o fabricante, dos recursos que melhor lhe aprouver, desde que não comprometa a resistência da peça, o que será avaliado pelo ensaio de compressão que poderá ser pedido a qualquer momento do processo licitatório, em peça a ser escolhida aleatoriamente.

1.3.8.8. As dimensões e o formato dos tachões deverão atender as determinações do memorial descritivo.

Assinado por JOSE LIRIO SOARES GOMES (Rubrica) nos termos da lei 14.063/2020.
Link de validação de assinaturas: https://assinadoronline.gcaspp.com/verificacao.aspx?30ee5aa9-e348-4174-83e1-0c88d9bf6580

1.3.8.9. Os tachões deverão resistir uma carga mínima de compressão de 30.000 Kgf, quando ensaiados, conforme normas técnicas vigentes e deverão apresentar reforço interno de estrutura de modo a evitar estilhaçamento, em caso de quebra.

1.3.8.10. Os tachões deverão apresentar todas as arestas arredondadas, sem quinas, a fim de não proporcionar acidentes.

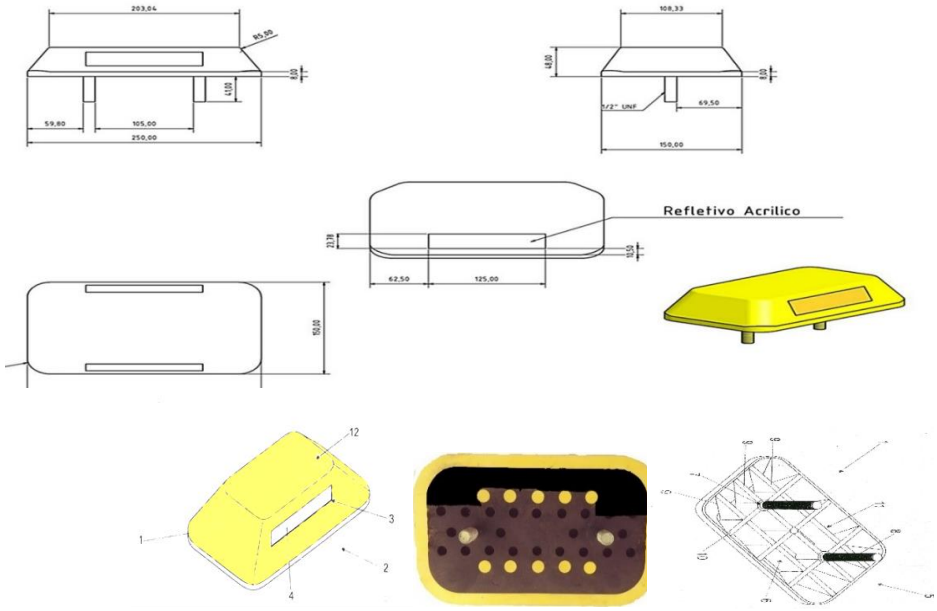

1.3.8.11. Deverá guardar a disposição construtiva aplicada em tachão sinalizador viário de uso permanente: compreendido por um corpo principal (1) prismático confeccionado em polímero, cuja secção frontal (2) é dotada de uma canaleta (3) que acondiciona uma lamina refletiva (4), enquanto sua secção inferior (5) projeta uma cavidade (6) que projeta pinos de fixações (7) providos de roscas (8), caracterizado pela cavidade (6) incorporar diversas nervuras longitudinais (9) e transversais (10), formando diversos módulos (11) que recebe os polímeros ABS em seu preenchimento, sendo o dito corpo principal (1) passível de receber em sua secção superior (12) um canal.

1.3.8.12. Por sua vez o corpo principal deverá ser fabricado em material polimérico, ABS (injetado), ou, alternativamente, em ambos os casos, podem ser modulados por esses componentes. Para tal o referido pino de aço é posicionado no interior do molde de injeção, por exemplo, antes de sua formação final, sendo que uma vez injetada, tanto o citado pino (Parafuso) de aço como o elemento refletivo, já se encontram embutidos nos moldes que vão compor o corpo principal do produto.

1.3.8.13. Poderão seguir o modelo ou similares, desde que atenda a norma solicitada e ao padrão gido neste anexo.

Assinado por JOSE LIRIO SOARES GOMES (Rubrica) nos termos da lei 14.063/2020.
Link de validação de assinaturas: https://assinadoronline.gcaspp.com/verificacao.aspx?30ee5aa9-e348-4174-83e1-0c88d9bf6580

1.4. Natureza:

Os objetos possuem classificação de bens comum.

1.5. Prazo:

O Prazo de vigência e de 12 meses.

2. FUNDAMENTAÇÃO DA CONTRATAÇÃO (Artigo 6 °, Inciso XXIII, b)

2.1. O Município de Peruíbe possui 1.167 vias abertas a circulação, e uma estimativa de 1.300 a 1.500 vias, desta forma há um grande demanda por serviços de sinalização horizontal para atender a legislação de trânsito e diminuir o risco de acidentes de trânsito:

2.2. Portanto com o objetivo de aumentar a segurança viária e buscar eficiência na gestão do trânsito, há necessidade de efetuar a manutenção corretiva e preventiva das pinturas de faixas, símbolos e marcas de sinalização.

3. DESCRIÇÃO DA SOLUÇÃO COMO UM TODO, CONSIDERADO TODO O CICLO DE VIDA DO OBJETO (Artigo 6 °, Inciso XXIII, c)

3.1. O serviço de sinalização Horizontal deverá ser realizado de acordo com o manual de sinalização do CONTRAN;

3.2. O Departamento de Mobilidade realizará o mapeamento das vias com prioridade para receber a sinalização para minimizar os risco e aumentar a segurança da via.

3.3. Ao realizar a manutenção regularmente do sistema de sinalização horizontal, haverá aumento na visibilidade da sinalização, isso aumenta a confiabilidade operacional e reduz o risco de acidentes.

3.4. Ao planejar a manutenção preventiva, a Prefeitura Municipal de Peruíbe pode agendar as atividades de manutenção de acordo com sua conveniência, minimizando o impacto nas operações diárias.

Assinado por JOSE LIRIO SOARES GOMES (Rubrica) nos termos da lei 14.063/2020.
Link de validação de assinaturas: https://assinadoronline.gcaspp.com/verificacao.aspx?30ee5aa9-e348-4174-83e1-0c88d9bf6580

3.6. Os serviços são itens de ampla oferta, utilizados em vários municípios, porém deverão estar de acordo com a regulamentação do Contran e compatível com os manuais de sinalização horizontal.

3.7. O propósito da contratação é garantir a obtenção dos serviços necessários pelo período de 12 meses, possibilitando que o Departamento de Mobilidade Urbana realize as manutenções preventivas evitando assim que as vias fiquem sem as sinalizações, o que pode aumentar o número de acidentes.

3.7. A escolha da aquisição se justifica porque possibilita a manutenção preventiva para, buscar a eficiência na prestação de serviços, melhora o custo benefício, evita acidentes, aumento na demanda por leitos hospitalares, redução no custo na saúde.

4. REQUISITOS DA CONTRATAÇÃO (Artigo 6 °, Inciso XXIII, d)

4.1. A contratação de empresa especializada para prestação de serviços de sinalização horizontal, além garantir a segurança viária, esse serviço deverá estar de acordo com a regulamentação do Contran, motivo pelo qual há necessidade de que os referidos serviços atendam requisitos mínimos de qualidade.

4.2. Os materiais devem ser de boa qualidade, de forma que haja melhor relação custo x benefício;

4.3. Cada item tem sua especificação bem definida, conforme especificação técnica, que deverá ser minuciosamente observada pelo fornecedor;

4.4. O contrato/ata deverá atender aos requisitos de habilitação e qualificação técnicas estabelecidos na Lei Federal nº 14.133/21;

4.5. O prazo de garantia contratual é aquele estabelecido na Lei nº 8.078, de 11 de setembro de 1990 (Código de Defesa do Consumidor);

Assinado por JOSE LIRIO SOARES GOMES (Rubrica) nos termos da lei 14.063/2020.
Link de validação de assinaturas: https://assinadoronline.gcaspp.com/verificacao.aspx?30ee5aa9-e348-4174-83e1-0c88d9bf6580

4.6. A(s) contratada(s) deverá(ão) prestar os serviços, quando da solicitação da Contratante, de acordo com a ordem de serviço emitida pelo Departamento de Mobilidade Urbana, nos locais horários determinados.

4.7. Após receber a ordem de serviços, a(s) contratada (s) deverá apresentar ao Departamento de Mobilidade Urbana um cronograma de execução dos serviços, identificando os endereços e os tipos de sinalização que será aplicado, optando sempre pela execução no período noturno.

4.8. Comprovação da experiência técnica operacional, mediante apresentação de atestado de boa execução, emitido por pessoa jurídica de direito público ou privado, em que conste os serviços requeridos, comprovando que tenham sido executados pela Licitante.

4.8.1. A Licitante deve, ainda, apresentar seu registro ou inscrição no conselho profissional competente, em plena validade.

4.8.2. A comprovação que a empresa possui os equipamentos necessários para a boa execução do presente objeto, dar-se-á por meio da apresentação de declaração formal de disponibilidade de equipamentos, informando que todos os equipamentos necessários para execução dos serviços, estarão disponíveis e em perfeitas condições de uso quando da contratação, bem como nos prazos estipulados na devida ordem de serviço.

4.9. Atestado(s) de capacidade(s) técnica(s):

Item	Un.	Descrição
01	M^2	Serviço de sinalização horizontal com fornecimento de material e mão de obra, utilizando tinta à base de resina acrílica solúvel em solvente a base de toluol. Aplicada por meio de equipamento auto propelido próprio para pintura mecânica.
02	M^2	Serviço de sinalização horizontal com fornecimento de material para aplicação demassa termoplástica a quente pelo método de aspersão.
03	M^2	Serviço de sinalização horizontal com fornecimento de material para aplicação demassa termoplástica a quente pelo método de extrusão.
04	Un.	Serviço de sinalização horizontal com fornecimento de material e mão de obra para aplicação de tachas bidirecionais na cor amarela.
05	Un.	Serviço de sinalização horizontal com fornecimento de material para aplicação de tachas monodirecional na cor branca.
06	Un.	Serviço de sinalização horizontal com fornecimento de material para aplicação de tachão bidirecional na cor amarela.

Assinado por JOSE LIRIO SOARES GOMES (Rubrica) nos termos da lei 14.063/2020.
Link de validação de assinaturas: https://assinadoronline.gcaspp.com/verificacao.aspx?30ee5aa9-e348-4174-83e1-0c88d9bf6580

4.9.1. Nos termos do art. 67 da Lei nº 14.133/2021, será exigida da licitante a **comprovação de aptidão técnico-operacional** por meio de **atestados emitidos por pessoa jurídica de direito público ou privado**, que comprovem a execução de serviços compatíveis em características, quantidades e prazos com o objeto da licitação, conforme detalhado a seguir.

4.9.2. O(s) atestado(s) deverá(ão) comprovar a execução, com fornecimento de material e mão de obra, de **serviço de sinalização horizontal com aplicação de massa termoplástica a quente pelo método de extrusão**, de forma compatível com o **Item 03 do objeto licitado**, considerado tecnicamente mais relevante por demandar maior especialização e controle técnico-operacional.

4.9.3. O valor do(s) serviço(s) comprovado(s) no(s) atestado(s) deverá ser igual ou superior a **R$ 100.399,00 (cem mil, trezentos e noventa e nove reais)**, equivalente a **4% do valor total estimado da contratação**, conforme disposto no § 1º do art. 67 da Lei nº 14.133/2021.

4.9.4. O(s) atestado(s) deverá(ão) ser apresentado(s) em papel timbrado da entidade emitente, com a devida assinatura e identificação do responsável técnico ou do representante legal da contratante, contendo, no mínimo:

- Nome e CNPJ da empresa emitente;
- Descrição detalhada do objeto executado, com indicação do método utilizado (extrusão);
- Quantitativos executados;
- Local, período de execução e prazo de conclusão do serviço;
- Declaração de que o serviço foi executado de forma satisfatória.

4.9.5. A empresa deverá indicar, na proposta, o nome e o registro do profissional responsável técnico pela execução do serviço. Este profissional deverá ser compatível com as atividades exigidas no objeto e estar vinculado à licitante, emitido por conselho profissional competente.

4.11. Os profissionais indicados pela licitante, para fins de comprovação de capacitação técnico-profissional, deverão participar dos serviços a serem pactuados, admitindo-se sua

Assinado por JOSE LIRIO SOARES GOMES (Rubrica) nos termos da lei 14.063/2020.
Link de validação de assinaturas: https://assinadoronline.gcaspp.com/verificacao.aspx?30ee5aa9-e348-4174-83e1-0c88d9bf6580

substituição por profissionais de experiência equivalente ou superior, desde que previamente aprovado pelo Contratante.

4.12. Visita técnica (FACULTATIVA) – As visitas técnicas, caso tenha interesse em realizara, deverão ser feitas por pessoa indicada e formalmente credenciada pela empresa. E deverão ser agendadas das 09hs às 16hs, no Departamento de Mobilidade Urbana, presencialmente ou por meio do endereço eletrônico, setran.peruibe@gmail.com.

5. MODELO DE EXECUÇÃO DO OBJETO (Artigo 6 °, Inciso XXIII, e)

5.1. Em vista da natureza do objeto, sua execução finda-se com a conferência e recebimento definitivo realizado pela Prefeitura, observado o prazo de garantia e eventuais vícios redibitórios ou da realização dos serviços.

5.2. O inicio da prestação dos serviços de sinalização horizontal, deverá ocorrer em até 30 (trinta) dias, a contar do pedido formal, por motivo comprovado de força maior, o prestador de serviços poderá solicitar prazo maior;

5.3. Caso não seja possível o início no prazo estabelecido, a empresa deverá comunicar, por escrito, as razões com pelo menos 05 (cinco) dias úteis de antecedência para que a prorrogação de prazo seja analisada.

5.4. A liberação para inicio dos serviços e o aceite, será emitido pelo Departamento Requisitante localizado na sede do Departamento de Mobilidade Urbana, sito **a Av. Teresinha Rodrigues Kalil, 657, Peruíbe SP – CEP. 11.771-780, em dias úteis, no período compreendido entre 09h e 16h**, quando serão verificadas todas as especificações exigidas neste Termo de Referência.

5.5. Somente após a verificação do enquadramento nas condições exigidas por este Departamento, dar-se-á o recebimento definitivo.

5.6. Caso seja apontada irregularidade na prestação de serviços e houver necessidade de refazimento, à custa ficará integralmente por conta do prestador.

Assinado por JOSE LIRIO SOARES GOMES (Rubrica) nos termos da lei 14.063/2020.
Link de validação de assinaturas: https://assinadoronline.gcaspp.com/verificacao.aspx?30ee5aa9-e348-4174-83e1-0c88d9bf6580

5.7. A execução do Contrato será acompanhada e fiscalizada por 02 (dois) servidores a serem designados pelo Departamento de Mobilidade Urbana, denominados Fiscal e Gestor.

6. MODELO DE GESTAO DO CONTRATO (Artigo 6 °, Inciso XXIII, f)

6.1. Caberá à fiscalização exercer rigoroso controle, em especial quanto à qualidade, quantidade e adequação do objeto, fazendo cumprir todas as disposições de lei.

6.2. A fiscalização exercida pela Prefeitura não exime, nem diminui a completa responsabilidade da Contratada, por qualquer inobservância ou omissão às cláusulas contratuais.

6.3. Verificada a ocorrência de irregularidades no objeto, o departamento competente adotará as providências legais cabíveis, inclusive à aplicação de penalidade, conforme o caso.

6.4. A Prefeitura é reservada o direito de solicitar a imediata substituição do objeto, que não se apresentarem em boas condições de uso ou estiverem em desacordo com as especificações técnicas deste Termo de Referência. As eventuais substituições durante o contrato deverão ser feitas no padrão equivalente ou superior ao estipulado, sem qualquer ônus adicional.

6.5. Caberá ao **GESTOR** do Contrato/Ata, em especial:

6.5.1. Coordenar as atividades relacionadas à fiscalização técnica e administrativa;

6.5.2. Acompanhar os registros realizados pelos fiscais do contrato/ata das ocorrências relacionadas à execução do contrato/ata e as medidas adotadas, e informar à autoridade superior aquelas que ultrapassarem a sua competência;

6.5.3. Acompanhar a manutenção das condições de habilitação do contratado/detentor a ata, para fins de empenho de despesa e de pagamento, e anotar os problemas que obstem o fluxo normal da liquidação e do pagamento da despesa no relatório de riscos eventuais;

6.5.4. Coordenar a rotina de acompanhamento e de fiscalização do contrato/ata, cujo histórico de gerenciamento deverá conter todos os registros formais da execução, a exemplo da ordem de serviço, do registro de ocorrências, das alterações e das prorrogações contratuais, e elaborar relatório com vistas à verificação da necessidade de adequações do contrato para fins de atendimento da finalidade da administração;

6.5.5. Coordenar os atos preparatórios à instrução processual e ao envio da documentação

Assinado por JOSE LIRIO SOARES GOMES (Rubrica) nos termos da lei 14.063/2020.
Link de validação de assinaturas: https://assinadoronline.gcaspp.com/verificacao.aspx?30ee5aa9-e348-4174-83e1-0c88d9bf6580

pertinente ao setor de contratos para a formalização dos procedimentos relativos à prorrogação, à alteração, ao reequilíbrio, ao pagamento, à eventual aplicação de sanções e à extinção dos contratos, ajustes, atas de registro de preço ou qualquer outro tipo de avença firmado pelo Poder Público dentro dos limites estabelecidos pela Lei Federal nº 14.133/2021.

6.5.6. Elaborar o relatório final de que trata a alínea "d" do inciso VI do § 3º do art. 174 da Lei Federal nº 14.133, de 1º de abril de 2021, com as informações obtidas durante a execução do contrato;

6.5.7. Coordenar a atualização contínua do relatório de riscos durante a gestão do contrato, com apoio do fiscal;

6.5.8. Emitir documento comprobatório da avaliação realizada pelo fiscal quanto ao cumprimento de obrigações assumidas pelo contratado, com menção ao seu desempenho na execução contratual, baseado em indicadores objetivamente definidos e aferidos, e a eventuais penalidades aplicadas, a constarem do cadastro de atesto de cumprimento de obrigações conforme disposto em regulamento;

6.5.9. Realizar o recebimento definitivo do objeto do contrato mediante termo detalhado que comprove o atendimento das exigências contratuais;

6.5.10. Tomar providências para a formalização de processo administrativo de responsabilização para fins de aplicação de sanções, a ser conduzido pela comissão de que trata o art. 158 da Lei Federal nº 14.133, de 1º de abril 2021, ou pelo agente ou pelo setor competente para tal, conforme o caso;

6.5.11. Realizar as tarefas relacionadas ao controle dos prazos relacionados ao contrato e à formalização de apostilamentos e de termos aditivos, ao acompanhamento do empenho e do pagamento e ao acompanhamento de garantias e glosas;

6.5.12. Verificar a manutenção das condições de habilitação da contratada, com a solicitação dos documentos comprobatórios pertinentes, caso necessário;

6.5.13. Examinar a regularidade no recolhimento das contribuições fiscais, trabalhistas e previdenciárias.

6.5.14. Atuar tempestivamente na solução de eventuais problemas relacionados ao descumprimento das obrigações contratuais e reportar a autoridade competente para que

Assinado por JOSE LIRIO SOARES GOMES (Rubrica) nos termos da lei 14.063/2020.
Link de validação de assinaturas: https://assinadoronline.gcaspp.com/verificacao.aspx?30ee5aa9-e348-4174-83e1-0c88d9bf6580

tome as providências cabíveis, quando ultrapassar a sua competência; e

6.5.15. Participar da atualização do relatório de riscos durante a fase de gestão do contrato.

6.6. Caberá ao **FISCAL** da contrato/Ata, em especial:

6.6.1. Prestar apoio técnico e operacional ao gestor do contrato com informações pertinentes às suas competências;

6.6.2. Anotar no histórico de gerenciamento do contrato todas as ocorrências relacionadas à execução do contrato, com a descrição do que for necessário para a regularização das faltas ou dos defeitos observados;

6.6.3. Emitir notificações para a correção de rotinas ou de qualquer inexatidão ou irregularidade constatada, com a definição de prazo para a correção;

6.6.4. Informar ao gestor do contato, em tempo hábil, a situação que demandar decisão ou adoção de medidas que ultrapassem a sua competência, para que adote as medidas necessárias e saneadoras, se for o caso;

6.6.5. Comunicar imediatamente ao gestor do contrato quaisquer ocorrências que possam inviabilizar a execução do contrato nas datas estabelecidas;

6.6.6. Fiscalizar a execução do contrato para que sejam cumpridas as condições estabelecidas, de modo a assegurar os melhores resultados para a administração, com a conferência das notas fiscais e das documentações exigidas para o pagamento e, após o ateste, que certifica o recebimento provisório, encaminhar ao gestor de contrato para ratificação;

6.6.7. Comunicar ao gestor do contrato, em tempo hábil, o término do contrato sob sua responsabilidade, com vistas à renovação tempestiva ou à prorrogação contratual;

6.6.8. Participar da atualização do relatório de riscos durante a fase de gestão do contrato;

6.6.9. Auxiliar o gestor do contrato com as informações necessárias, na elaboração do documento comprobatório da avaliação realizada na fiscalização do cumprimento de obrigações assumidas pelo contratado; e

6.6.10. Realizar o recebimento provisório do objeto do contrato, mediante termo detalhado

Assinado por JOSE LIRIO SOARES GOMES (Rubrica) nos termos da lei 14.063/2020.
Link de validação de assinaturas: https://assinadoronline.gcaspp.com/verificacao.aspx?30ee5aa9-e348-4174-83e1-0c88d9bf6580

que comprove o cumprimento das exigências de caráter técnico.

7. CRITÉRIOS DE MEDIÇÃO E PAGAMENTO (Artigo 6 °, Inciso XXIII, g)

7.1. O pagamento será efetuado, no prazo de 30 (trinta) dias corridos, mediante a apresentação de Nota Fiscal/Fatura, devidamente atestada por servidor designado, uma vez atendido todos os requisitos deste termo de referência.

8. FORMA E CRITÉRIO DE SELEÇÃO DO FORNECEDOR (Artigo 6°, Inciso XXIII, h)

8.1. O fornecedor deverá comprovar que todos os serviços ofertados são totalmente compatíveis com a especificação técnica deste Termo de Referência.

8.2. O Prestador de serviços será selecionado por meio da realização de procedimento licitatório.

8.3. O prestador de serviço será selecionado após cumprir todos os requisitos, sobretudo de habilitação, neste Termo de Referência e no correspondente Edital.

9. ESTIMATIVA DO VALOR DA CONTRATAÇÃO COM MEMORIAS DE CALCULOS E DOCUMENTOS QUE LHE DÃO SUPORTE (Artigo 6 °, Inciso XXIII, i)

9.1. Submetemos ao Departamento de compras para realizar cotação e demais procedimentos.

10. ADEQUAÇÃO ORÇAMENTARIA (Artigo 6 °, Inciso XXIII, i)

10.1. A contratação pretendida encontra-se em consonância com as metas da administração municipal e condiz com o prévio planejamento financeiro e orçamentário, estando alinhado com o Plano de Compra do Município 2024, ID 213800, objeto “aquisição de material para sinalização viária e horizontal”.

Assinado por JOSE LIRIO SOARES GOMES (Rubrica) nos termos da lei 14.063/2020.
Link de validação de assinaturas: https://assinadoronline.gcaspp.com/verificacao.aspx?30ee5aa9-e348-4174-83e1-0c88d9bf6580

11. OBRIGAÇÕES DA CONTRATANTE E DA CONTRATADA

11.1. A CONTRATADA/DETENTORA obriga-se a:

11.1.1. Após a assinatura do contrato/ata, entregar o objeto conforme previsão do Edital e em conformidade com sua proposta.

11.1.2. Cumprir integralmente o objeto e prazo do contrato/ata avençado, devendo, para tanto, dispor de pessoal e equipamentos necessários à sua execução;

11.1.3. Assumir total responsabilidade por todos os encargos trabalhistas, previdenciários, fiscais e comerciais decorrentes da execução do contrato/ata;

11.1.4. Responsabilizar-se inteiramente por todo e qualquer acidente, relativos ao contrato/ata, que, por si, seus prepostos e empregados causar, em virtude de dolo, negligência, imprudência ou imperícia, respondendo por todos os danos a que, eventualmente, der causa ao Município ou a terceiros;

11.1.5. Fornecer, sempre que solicitado pela Prefeitura, informações detalhadas sobre assuntos pertinentes ao objeto do contrato/ata;

11.1.6. Remover ou substituir, às suas expensas, no todo ou em parte, o objeto do contrato/ata em que se verificarem vícios ou defeitos que o deixem em desacordo com aquilo quanto aqui estipulado;

11.1.7. Permitir à Prefeitura, através do departamento competente, exercer ampla e permanente fiscalização, em especial, quanto à qualidade, quantidade e prazo do objeto do contrato/ata, fiscalização essa que, em hipótese alguma, exclui ou reduz sua responsabilidade por danos causados ao Município ou a terceiros.

11.2. A Prefeitura obriga-se a:

11.2.1. Fornecer à Contratada/Detentora da Ata, em tempo hábil, as diretrizes e demais

Assinado por JOSE LIRIO SOARES GOMES (Rubrica) nos termos da lei 14.063/2020.
Link de validação de assinaturas: https://assinadoronline.gcaspp.com/verificacao.aspx?30ee5aa9-e348-4174-83e1-0c88d9bf6580

informações necessárias à sua execução;

11.2.2. Exercer a fiscalização dos produtos, por técnicos especialmente designados, ficando designado (a) como FISCAL o (a) servidor (a) Marcos Bispo Rodrigues, portador do CPF: 197.506.968-40, cargo: Agente de Fiscalização de Trânsito e como Gestor o Servidor Luiz Antonio Maximiliano dos Santos - CPF 126.699.658-30 - Agente Operacional.

12. LOCAL, DATA E ASSINATURA

Peruíbe, 29 de Maio de 2024.

José Lírio Soares Gomes – Matr. 2.863.

Alterado em 29 de abril de 2025.
Alterado em 14 de maio de 2025.
Alterado em 13 de maio de 2025.

Assinado por JOSE LIRIO SOARES GOMES (Rubrica) nos termos da lei 14.063/2020.
Link de validação de assinaturas: https://assinadoronline.gcaspp.com/verificacao.aspx?30ee5aa9-e348-4174-83e1-0c88d9bf6580

Comprovante de Tramitação do protocolo 11026/2024 17/06/2025 09:40:14

DE:
16 - SECRETARIA MUNICIPAL DE SEGURANÇA PÚBLICA / 209 - DEPARTAMENTO DE MOBILIDADE URBANA

PARA:
1 - SECRETARIA ADMINISTRAÇÃO

ANEXOS:
Nenhum anexo informado na tramitação.

DESPACHO:
Prezados

Segue com as alterações do ETP e TR de acordo com as orientações.

Att

José Lirio Soares Gomes

PERUÍBE, 17 de Junho de 2025

Comprovante de Tramitação do protocolo 11026/2024 17/06/2025 11:40:47

DE:
1 - SECRETARIA ADMINISTRAÇÃO

PARA:
1 - SECRETARIA ADMINISTRAÇÃO / 2 - DEPARTAMENTO DE LICITAÇÕES E CONTRATOS

ANEXOS:
Nenhum anexo informado na tramitação.

DESPACHO:
AO DEPARTAMENTO DE LICITAÇÕES

PARA PROSSEGUIMENTO

Wilson Teixeira Ferreira

PERUÍBE, 17 de Junho de 2025

Comprovante de Tramitação do protocolo 11026/2024 04/07/2025 11:40:48

DE:

1 - SECRETARIA ADMINISTRAÇÃO / 2 - DEPARTAMENTO DE LICITAÇÕES E CONTRATOS

PARA:

16 - SECRETARIA MUNICIPAL DE SEGURANÇA PÚBLICA / 209 - DEPARTAMENTO DE MOBILIDADE URBANA

ANEXOS:

Nenhum anexo informado na tramitação.

DESPACHO:

Para adequação do Termo de Referencia, quanto aos itens 4.8.1. , 4.9. , 4.9.1. , 4.9.2. , 4.9.3. , 4.9.5. e 4.9.11.

JESSICA FERREIRA DA COSTA
AGENTE ADMINISTRATIVO

PERUÍBE, 4 de Julho de 2025

Assinado por JESSICA FERREIRA DA COSTA (Senha) nos termos da lei 14.063/2020.
Link de validação de assinaturas: https://assinadoronline.gcaspp.com/verificacao.aspx?e3193f86-4df9-4e2a-bd1d-1f442951891e

Comprovante de Juntada do protocolo 11026/2024 04/07/2025 13:08:35

LOCAL:

16 - SECRETARIA MUNICIPAL DE SEGURANÇA PÚBLICA / 209 - DEPARTAMENTO DE MOBILIDADE URBANA

ANEXOS:

TR Sinalizacao Horizontal - Atualizado 04072025 |

DESPACHO:

Juntado ao presente protocolo 11026/2024 os documentos de número 89 até 89

José Lirio Soares Gomes

Peruíbe, 4 de Julho de 2025

TERMO DE REFERENCIA

1. DEFINIÇÃO DO OBJETO (Artigo 6 °, Inciso XXIII, a)

1.1. Contratação de empresa especializada para prestação de serviços de aplicação de sinalização viária Horizontal, de acordo com a legislação de trânsito.

1.2. Quantidades:

Item	Quant.	Un.	Descrição
01	30.000	M^2	Serviço de sinalização horizontal com fornecimento de material e mão de obra, utilizando tinta à base de resina acrílica solúvel em solvente a base de toluol. Aplicada por meio de equipamento auto propelido próprio para pintura mecânica.
02	3.000	M^2	Serviço de sinalização horizontal com fornecimento de material para aplicação de massa termoplástica a quente pelo método de aspersão.
03	1.500	M^2	Serviço de sinalização horizontal com fornecimento de material para aplicação de massa termoplástica a quente pelo método de extrusão.
04	2.000	Un.	Serviço de sinalização horizontal com fornecimento de material e mão de obra para aplicação de tachas bidirecionais na cor amarela.
05	2.000	Un.	Serviço de sinalização horizontal com fornecimento de material para aplicação de tachas monodirecional na cor branca.
06	2.000	Un.	Serviço de sinalização horizontal com fornecimento de material para aplicação de tachão bidirecional na cor amarela.

1.3. Especificações do Objeto.

1.3.1. Serviço de Sinalização Horizontal à base de Resina Acrílica – PADRÃO ET-SH-14 CET/SP.

O serviço de sinalização horizontal à base de resina acrílica devera ser realizado com equipamentos próprio e possuir no mínimo as características abaixo:

a) Motor para autopropulsão;

b) Compressor de ar, com tanque e pulmão;

c) Tanques pressurizados para tinta;

d) Misturadores mecânicos para material;

Assinado por José Lirio Soares Gomes (Senha) nos termos da lei 14.063/2020.
Link de validação de assinaturas: https://assinadoronline.gcaspp.com/verificacao.aspx?242f4591-8cac-4146-85b2-0f4c63aa603e

e) Quadro de instrumentos e válvulas para regulagem, controle e acionamento;

f) Sistema de limpeza de mangueiras e pistolas, com tanque de solvente, válvulas e registros;

g) Sistema sequenciador para atuação automática das pistolas nas pinturas de eixo e tracejados;

h) Sistemas de pistolas para material, atados pneumaticamente, permitindo a variação da largura das faixas;

i) Sistema espalhador de microesferas por aspersão;

j) Depósito para microesferas;

l) Sistema de braços suportes para pistolas;

m) Sistema de pistolas manuais, atuados pneumaticamente.

1.3.1.2. Veículo automotor para o transporte de materiais e pessoal.

1.3.1.3. Equipamentos para limpeza do pavimento antes da aplicação da tinta.

1.3.1.4. Gabaritos diversos e adequados para a execução de setas, letras, faixas, legendas, etc.

1.3.1.5. Ferramentas manuais diversas, necessárias à boa execução dos serviços.

1.3.1.6. Materiais adequados para a sinalização de desvio de tráfego, tais como: cones, placas, barreiras, sinaleiros de luz intermitente, cavaletes, etc.

1.3.1.7. Equipamentos de Proteção Individual (EPI), para uso obrigatório dos funcionários, tais como: coletes refletivos, botina de couro, luvas, uniformes, etc.

.2. Aplicação.

Assinado por José Lirio Soares Gomes (Senha) nos termos da lei 14.063/2020.
Link de validação de assinaturas: https://assinadoronline.gcaspp.com/verificacao.aspx?242f4591-8cac-4146-85b2-0f4c63aa603e

1.3.2.1 – A fim de garantir o perfeito alinhamento e a excelente configuração geométrica da sinalização horizontal, deverá ser executada a pré-demarcação da pintura a ser realizada.

1.3.2.2 – O material aplicado deverá apresentar as bordas bem definidas, sem salpicos ou manchas, não se admitindo diferenças de tonalidade em uma mesma faixa ou em faixas paralelas.

1.3.2.3 – O local a receber a pintura a frio deverá estar perfeitamente limpo, bem como, deverão ser retirados quaisquer corpos estranhos aderentes ou partículas de pavimento em estado de desagregação.

1.3.2.4 – Quando da aplicação da tinta, a superfície do pavimento deverá estar perfeitamente limpa, seca, livre de impurezas, graxas e demais substâncias nocivas.

1.3.2.5 – Quando a simples varrição ou jato de ar comprimido não forem suficiente para remover todo o material estranho, as superfícies deverão se escovadas com uma solução de fosfato tri sódio ou similar e então lavadas.

1.3.2.6 – A distribuição de microesferas de vidro deverá ser uniforme, não sendo admissível o seu acúmulo em determinadas áreas pintadas.

1.3.2.7 – A tolerância com relação à extensão e a largura de cada faixa serão de 5%. Este excesso não será levado em consideração no pagamento não se admitindo largura ou extensões inferiores indicados em projeto.

1.3.2.8 – Na execução das marcas retas, qualquer desvio nas bordas excedendo 0,01 m em 10m deverá ser corrigido.

1.3.2.9 – Depois de aplicada a tinta deverá ser protegida de todo tráfego de veículos bem como pedestres, durante o tempo de secagem, cerca de 20 (vinte) minutos.

1.3.2.10 – A tinta deverá ser aplicada com película úmida de 0,6mm, na execução de todos os projetos.

Assinado por José Lirio Soares Gomes (Senha) nos termos da lei 14.063/2020.
Link de validação de assinaturas: https://assinadoronline.gcaspp.com/verificacao.aspx?242f4591-8cac-4146-85b2-0f4c63aa603e

1.3.3. Tinta a base de resina acrílica.

1.3.3.1. – A tinta a ser aplicada na demarcação viária deve ser fornecida para uso em superfície betuminosa ou de concreto de cimento.

1.3.3.2. – A tinta, logo após a abertura do recipiente, não deve apresentar sedimentos, natas, grumos e separação de cor.

1.3.3.3. – A tinta deve ser aplicada pelo processo de aspersão pneumática, através de equipamento automático ou manual, conforme o tipo de pintura a ser executada.

1.3.3.4. – A tinta deve apresentar características antiderrapantes.

1.3.3.5. – A tinta deve ser suscetível de rejuvenescimento mediante a aplicação da nova camada.

1.3.3.6. – A tinta deve estar apta a ser aplicada, nas seguintes condições:
a). Temperatura ambiente entre 10° a 40°C;
b). Umidade relativa do ar até 90%;
c). Suportar temperatura de até 80°C;

1.3.3.7. – A tinta deve ter condições de ser aplicada por máquinas apropriadas e vir na viscosidade especificada, sem ser necessária à adição de outro qualquer aditivo. Em condições excepcionais, como por exemplo, a adição de microesferas de vidro, pode ser adicionado no máximo 5% de solvente em volume sobre a tinta, compatível com a mesma para acerto de viscosidade.

1.3.3.8. – A tinta quando aplicada na quantidade específica, deve recobrir perfeitamente o pavimento e permitir a liberação ao tráfego no período máximo de tempo de 20 minutos.

1.3.3.9. – A tinta deve manter integralmente sua coesão e cor, após a aplicação no pavimento.

Assinado por José Lirio Soares Gomes (Senha) nos termos da lei 14.063/2020.
Link de validação de assinaturas: https://assinadoronline.gcaspp.com/verificacao.aspx?242f4591-8cac-4146-85b2-0f4c63aa603e

1.3.3.10. – A tinta aplicada, após secagem total deve apresentar plasticidade e características de adesividade às microesferas de vidro e ao pavimento, produzir película seca fosca, de aspecto uniforme, sem apresentar fissuras, gretas ou descascamento durante período de vida útil.

1.3.3.11. – A tinta quando aplicada sobre a superfície betuminosa não deve apresentar sangria, nem exercer qualquer ação que danifique o pavimento.

1.3.3.12. – A retrorrefletorização inicial mínima deverá ser de 150 mcd/ Lux. M².

1.3.3.13. – A tinta não deve modificar suas características, ou deteriorar quando estocada por um mínimo de 06 (seis) meses, após a data de entrega do material pelo fabricante.

1.3.3.14. – A remoção da tinta no pavimento poderá ser feita através de métodos de livre escolha, sujeitos a aprovação do Departamento de Mobilidade Urbana.

1.3.4.- Sinalização Horizontal Por Método de Aspersão.

1.3.4.1. Os materiais a serem utilizados na execução da sinalização horizontal, deverão atender no mínimo as especificações da NBR 13159 (ABNT).

1.3.4.2. A espessura de termoplástico por aspersão tipo hot-spray a ser aplicado deve seguir rigorosamente as instruções da NBR citada.

1.3.4.3. Quando o pavimento for de concreto ou apresentar agregado exposto, antes da pintura deve-se fazer uma aplicação de "tack-coat", cuja função é atuar como meio ligante entre o pavimento e o termoplástico.

1.3.4.4. O termoplástico deve ser aplicado nas seguintes condições:

a). -Temperatura do pavimento entre 10ºC e 40ºC;
b). -Umidade relativa do ar de 12% até 80%.

1.3.4.5. A espessura de termoplástico a ser aplicada é de, no mínimo 1,5 mm, salvo determinação em contrário em projetos.

Assinado por José Lirio Soares Gomes (Senha) nos termos da lei 14.063/2020.
Link de validação de assinaturas: https://assinadoronline.gcaspp.com/verificacao.aspx?242f4591-8cac-4146-85b2-0f4c63aa603e

1.3.4.6. O material deve ser aplicado de tal forma a não ser necessária nova aplicação para atingir a espessura especificada. Na execução das marcas retas, qualquer desvio das bordas, excedendo 0,01 m em 10 m, deve ser corrigido. Os serviços de aplicação devem ser executados quando as condições climáticas forem favoráveis.

1.3.4.7. Na utilização de material termoplástico a temperatura máxima de aplicação deverá ser de:

- Termoplástico branco: 200ºC;
- Termoplástico amarelo: 180ºC.

1.3.4.8. A retrorrefletorização inicial da sinalização deverá atingir 150mdc/lux.m² e será produzida pela aplicação de microesferas de vidro tipo II na proporção mínima de 400 g/m².

1.3.4.9. O termoplástico aplicado deve ser protegido, até o seu endurecimento, de todo tráfego de veículos, bem como de pedestres. A CONTRATADA será responsável pelo material de sinalização para proteger a aplicação do termoplástico, ficando sujeita, porém, à concordância da CONTRATANTE quanto à disposição e o material utilizado para essa sinalização.

1.3.4.10. Os equipamentos mínimos necessários para aplicação de material termoplástico pelo processo de extrusão são:

a) Usina móvel constituída de dois recipientes para fusão do material, provida de aquecedores e agitadores com regulagem automática de temperatura;
b) Termômetro em perfeito estado de funcionamento para controle da temperatura de fusão;
c) Gerador de eletricidade para alimentação dos dispositivos de segurança e controle;
d) Veículo auto propulsor para aplicação contendo recipiente pressurizado para material termoplástico fundido, dispondo de instalação de aquecimento indireto, com dispositivo para controle e regulagem;
e) Compressor com tanque pulmão de ar destinado a: Pressurização da autoclave, tanque de microesferas e tanque de imprimação. Acionamento pneumático das pistolas para termoplástico e microesferas;
f) Dispositivos de aplicação contínua e intermitente para a execução das linhas simples e/ou duplas, dos materiais utilizados;
g) Dispositivos acessórios de controle e segurança centralizados em painéis na cabine do veículo e na plataforma de comando do conjunto de aplicação;
h) Dispositivos balizadores e miras óticas para direcionamento da unidade aplicadora durante a execução da demarcação.

Assinado por José Lirio Soares Gomes (Senha) nos termos da lei 14.063/2020.
Link de validação de assinaturas: https://assinadoronline.gcaspp.com/verificacao.aspx?242f4591-8cac-4146-85b2-0f4c63aa603e

1.3.4.11. O material colhido durante a aplicação em chapa de folha de flandres (500 mm x 200 mm x 0,25 mm), com as microesferas incorporadas, deverá ser medido em laboratório, com aparelhos do tipo:

- Retroflectomer 710 da Erischsen/1.p.1;
- Mirolux 12 da Miro-Ban Assemblesrs, INC.

1.3.4.12. Deverão ser realizadas, no mínimo, 10 (dez) medidas em cada chapa e o resultado deverá ser expresso pela média das medidas.

1.3.4.13. Para cada 200 m² de área demarcada ou em cada jornada de aplicação, poderá ser retirada uma amostra para a verificação da retrorrefletorização do material.

1.3.4.14. Os ensaios referentes à espessura da película e retrorrefletorização, quando solicitados pela CONTRATANTE, terão custo suportado pela CONTRATADA, quando julgar necessário, respeitando-se o limite acima descrito.

1.3.4.15. Os serviços poderão ser rejeitados e sujeitos a serem refeitos sem qualquer ônus para a CONTRATANTE, nos seguintes casos:

- Espessura não atende ao especificado;
- Largura das marcas diferente do especificado em projeto;
- A temperatura de aplicação não atende ao especificado;
- Os equipamentos para aplicação não atendem ao especificado;
- Utilização de material não ensaiado e/ou sem selo de aprovação do laboratório.

1.3.5. Sinalização Horizontal Por Método de Extrusão.

1.3.5.1. O material termoplástico deverá ser aplicado pelo processo de extrusão, através de equipamentos adequados, em perfeito estado de conservação e uso, composto de caldeiras aquecidas por qualquer método, com exceção de gás de cozinha devido ao seu risco, obedecendo sempre as Normas e Legislações vigentes.

1.3.5.2. O material termoplástico a ser utilizado deve satisfazer, plenamente, as especificações contidas nas NBR 13132. Quando o pavimento for de concreto ou apresentar agregado exposto, antes da pintura deve-se fazer uma aplicação de "tack-coat", cuja função é atuar como meio ligante entre o pavimento e o termoplástico.

Assinado por José Lirio Soares Gomes (Senha) nos termos da lei 14.063/2020.
Link de validação de assinaturas: https://assinadoronline.gcaspp.com/verificacao.aspx?242f4591-8cac-4146-85b2-0f4c63aa603e

1.3.5.3. O termoplástico deve ser aplicado nas seguintes condições:

- Temperatura do pavimento entre 10ºC e 40ºC
- Umidade relativa do ar de 12% até 80%

1.3.5.4. A espessura de termoplástico a ser aplicada é de, no mínimo 3 mm, salvo determinação em contrário em projetos.

1.3.5.5. O material deve ser aplicado de tal forma a não ser necessária nova aplicação para atingir a espessura especificada. Na execução das marcas retas, qualquer desvio das bordas, excedendo 0,01 m em 10 m, deve ser corrigido. Os serviços de aplicação devem ser executados quando as condições climáticas forem favoráveis.

1.3.5.6. Na utilização de material termoplástico a temperatura máxima de aplicação deverá ser de:

- Termoplástico branco: 200ºC
- Termoplástico amarelo: 180ºC

1.3.5.7. A retrorrefletorização inicial da sinalização deverá atingir 150mdc/lux.m² e será produzida pela aplicação de microesferas de vidro tipo II na proporção mínima de 400 g/m².

1.3.5.8. O termoplástico aplicado deve ser protegido, até o seu endurecimento, de todo tráfego de veículos, bem como de pedestres. A CONTRATADA será responsável pelo material de sinalização para proteger a aplicação do termoplástico, ficando sujeita, porém, à concordância da CONTRATANTE quanto à disposição e o material utilizado para essa sinalização.

1.3.5.9. Equipamentos:

a) Usina móvel montada sobre caminhão constituída de dois recipientes para a fusão do material (branco e amarelo), providos de queimadores, controle de temperatura e agitadores com velocidade variável;
b) Termômetro em perfeito estado de funcionamento para controle de temperatura de fusão;
c) Gerador de eletricidade para alimentadores dos dispositivos de segurança e controle;
d) Sistema de aquecimento, podendo ser com queima de gás ou óleo;
e) Sapatas para a aplicação manual, com largura variável de 100 a 500 mm e abertura de 3,4 mm;
f) Carrinho para aplicação e distribuição de microesferas, com largura variável de 100 a 500 mm;

Assinado por José Lirio Soares Gomes (Senha) nos termos da lei 14.063/2020.
Link de validação de assinaturas: https://assinadoronline.gcaspp.com/verificacao.aspx?242f4591-8cac-4146-85b2-0f4c63aa603e

g) Dispositivos balizadores e miras óticas para direcionamento da unidade aplicadora durante a execução da demarcação.

1.3.5.10. Deverão ser realizadas, caso necessário, no mínimo, 10 (dez) medidas em cada chapa e o resultado deverá ser expresso pela média das medidas. Para cada 200 m² de área demarcada ou em cada jornada de aplicação, poderá ser retirada uma amostra para a verificação da retrorrefletorização do material.

1.3.5.11. Os ensaios referentes à espessura da película e retrorrefletorização, quando solicitados pela CONTRATANTE, terão custo suportado pela CONTRATADA, quando julgar necessário, respeitando-se o limite acima descrito.

1.3.5.12. Os serviços poderão ser rejeitados e sujeitos a serem refeitos sem qualquer ônus para a CONTRATANTE, nos seguintes casos:

- Espessura não atende ao especificado no item 5.1.d;
- Desvios das bordas, superior a 0,01, em 10m, na execução de marcas retas, conforme especificado no item;
- Largura das marcas diferente do especificado em projeto;
- A temperatura de aplicação não atende ao especificado;
- Os equipamentos para aplicação não atendem ao especificado;
- Utilização de material não ensaiado e/ou sem selo de aprovação do laboratório.

1.3.5.13. A garantia da sinalização aplicada (material e aplicação ou somente aplicação) sobre pavimentos asfálticos, suportando tráfego de até 20.000 veículos/faixas x dia, independentemente dos ensaios e inspeções, deverá ser de 12 (doze) meses para 100% da metragem total aplicada de cada ordem de serviço.

1.3.5.14. Nos serviços executados, a apuração das quantidades (medições) será calculada tomando-se por base a área do retângulo envolvente. Para áreas de zebrado será considerando somente a área efetivamente pintada.

1.3.6. Tachas bidirecionais na cor amarela

1.3.6.1. As Tachas refletivas implantadas devem obedecer rigorosamente à norma – ABNT NBR 14636 – Tipo II – monodirecional branca ou amarela e bidirecional amarela, composta de material

Assinado por José Lirio Soares Gomes (Senha) nos termos da lei 14.063/2020.
Link de validação de assinaturas: https://assinadoronline.gcaspp.com/verificacao.aspx?242f4591-8cac-4146-85b2-0f4c63aa603e

polimérico (ABS) com dimensões de acordo com as descritas na figura abaixo, devendo atender as condições técnicas aqui exigidas. Devem ser adequadas para serem implantadas tanto em asfalto betuminoso quanto em concreto de cimento Portland.

1.3.6.2. Devem ser e implantadas nas quantidades e na cor (amarela), devendo ser bidirecional, sempre de acordo com o descrito nas ordens de serviço, nos projetos, ou nas orientações determinadas pelos técnicos da CONTRATANTE. A implantação das tachas deve ser feita com adesivo que seja compatível com as mesmas e o pavimento, preenchendo completamente o espaço entre a base da tacha e o pavimento, de forma a não comprometer a resistência do material ao tráfego a que estará sujeito.

1.3.6.3. As tachas deverão ser confeccionadas em policarbonato e polímero de ABS (Copolímero de Acrinolitrila, Butadieno e Estireno) as cores deverão respeitar os padrões do código munsell:

a) Tachas amarelas - código munsell N 10YR7,5/14 com tolerância 10YR8/16

1.3.6.4. Os elementos refletivos deverão possuir retro refletivo prismático com tratamento antiabrasivo, respeitar as dimensões apresentadas na figura abaixo, estarem totalmente embutidos no corpo das tachas e serem confeccionados de forma tal que garantam a retro refletância mínima (de acordo com a Norma). Deverão, ainda, suportar os impactos pneumáticos e as intempéries.

1.3.6.5. As tachas deverão possuir 01 parafuso de aço, cabeça francesa (arredondada) 3/8 x 2¨ tipo rosca, injetado na própria peça, de forma a favorecer uma melhor aderência tanto ao corpo da tacha como ao pavimento onde será fixado. O referido parafuso deverá manter a perpendicularidade com a base da tacha, valendo-se para isso, o fabricante, dos recursos que melhor lhe aprouver, desde que não comprometa a resistência da peça, o que será avaliado pelo ensaio de compressão que poderá ser pedido a qualquer momento do processo licitatório, em peça a ser escolhida aleatoriamente.

1.3.6.6. As dimensões e o formato das tachas deverão atender as determinações do memorial descritivo.

1.3.6.7. As tachas deverão resistir uma carga mínima de compressão, quando ensaiadas, conforme normas técnicas vigentes; deverão apresentar reforço interno de estrutura de modo a evitar estilhaçamento, em caso de quebra.

Assinado por José Lirio Soares Gomes (Senha) nos termos da lei 14.063/2020.
Link de validação de assinaturas: https://assinadoronline.gcaspp.com/verificacao.aspx?242f4591-8cac-4146-85b2-0f4c63aa603e

1.3.6.8. As tachas deverão apresentar todas as arestas arredondadas, sem quinas, a fim de não proporcionar acidentes, sendo em modelo similar conforme exemplos indicados, porém, desde que se mantenham as características solicitadas e atenda as normas exigidas.

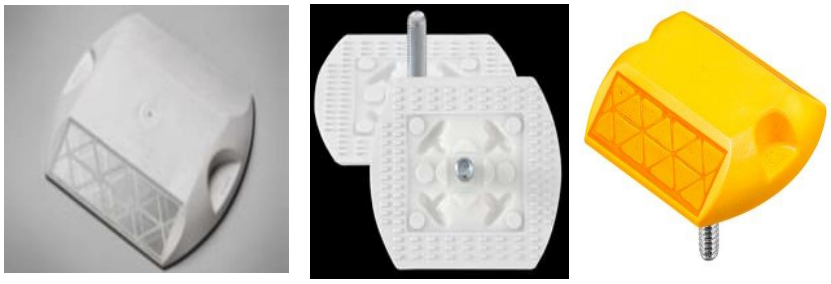

(tachas refletivas para sinalização TIPO II - Corpo em ABS)

1.3.7. Tachas bidirecionais na cor branca.

1.3.7.1. As Tachas refletivas implantadas devem obedecer rigorosamente à norma – ABNT NBR 14636 – Tipo II – monodirecional branca ou amarela e bidirecional amarela, composta de material polimérico (ABS) com dimensões de acordo com as descritas na figura abaixo, devendo atender as condições técnicas aqui exigidas. Devem ser adequadas para serem implantadas tanto em asfalto betuminoso quanto em concreto de cimento Portland.

1.3.7.2. Devem ser e implantadas nas quantidades e na cor (branca), devendo ser bidirecional, sempre de acordo com o descrito nas ordens de serviço, nos projetos, ou nas orientações determinadas pelos técnicos da CONTRATANTE. A implantação das tachas deve ser feita com adesivo que seja compatível com as mesmas e o pavimento, preenchendo completamente o espaço entre a base da tacha e o pavimento, de forma a não comprometer a resistência do material ao tráfego a que estará sujeito.

1.3.7.3. As tachas deverão ser confeccionadas em policarbonato e polímero de ABS (Copolímero de Acrinolitrila, Butadieno e Estireno) as cores deverão respeitar os padrões do código munsell:

a) Tachas brancas – código munsell N 9,5 com tolerância N 9,0.

1.3.7.4. Os elementos refletivos deverão possuir retro refletivo prismático com tratamento antiabrasivo, respeitar as dimensões apresentadas na figura abaixo, estarem totalmente embutidos

Assinado por José Lirio Soares Gomes (Senha) nos termos da lei 14.063/2020.
Link de validação de assinaturas: https://assinadoronline.gcaspp.com/verificacao.aspx?242f4591-8cac-4146-85b2-0f4c63aa603e

no corpo das tachas e serem confeccionados de forma tal que garantam a retro refletância mínima (de acordo com a Norma). Deverão, ainda, suportar os impactos pneumáticos e as intempéries.

1.3.7.5. As tachas deverão possuir 01 parafuso de aço, cabeça francesa (arredondada) 3/8 x 2¨ tipo rosca, injetado na própria peça, de forma a favorecer uma melhor aderência tanto ao corpo da tacha como ao pavimento onde será fixado. O referido parafuso deverá manter a perpendicularidade com a base da tacha, valendo-se para isso, o fabricante, dos recursos que melhor lhe aprouver, desde que não comprometa a resistência da peça, o que será avaliado pelo ensaio de compressão que poderá ser pedido a qualquer momento do processo licitatório, em peça a ser escolhida aleatoriamente.

1.3.7.6. As dimensões e o formato das tachas deverão atender as determinações do memorial descritivo.

1.3.7.7. As tachas deverão resistir uma carga mínima de compressão, quando ensaiadas, conforme normas técnicas vigentes; deverão apresentar reforço interno de estrutura de modo a evitar estilhaçamento, em caso de quebra.

1.3.7.8. As tachas deverão apresentar todas as arestas arredondadas, sem quinas, a fim de não proporcionar acidentes, sendo em modelo similar conforme exemplos indicados, porém, desde que se mantenham as características solicitadas e atenda as normas exigidas.

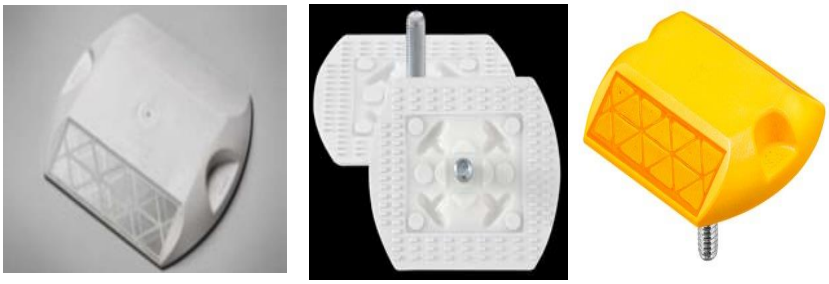

(tachas refletivas para sinalização TIPO II - Corpo em ABS)

1.3.8. Tachões Refletivos Monodirecionais e Bidirecionais em ABS.

1.3.8.1. Os tachões refletivos implantados devem obedecer rigorosamente à norma – ABNT NBR – monodirecional amarelo, com refletivo branco ou amarelo e bidirecional amarelo, composta de

Assinado por José Lirio Soares Gomes (Senha) nos termos da lei 14.063/2020.
Link de validação de assinaturas: https://assinadoronline.gcaspp.com/verificacao.aspx?242f4591-8cac-4146-85b2-0f4c63aa603e

material polimérico (ABS) com dimensões de acordo com as descritas na figura abaixo, devendo atender as condições técnicas aqui exigidas.

1.3.8.2. Devem ser adequados para serem implantados tanto em asfalto betuminoso quanto em concreto de cimento Portland.

1.3.8.3. Quando implantados podem ser monodirecional ou bidirecional, sempre de acordo com o descrito nas ordens de serviço, nos projetos, ou nas orientações determinadas pelos técnicos da CONTRATANTE. A implantação dos tachões deverá ser feita com adesivo que seja compatível com os mesmos e o pavimento, preenchendo completamente o espaço entre a base do tachão e o pavimento, de forma a não comprometer a resistência do material ao tráfego a que estará sujeito.

1.3.8.4. Os tachões deverão ser confeccionados em policarbonato e polímero de ABS (Copolímero de Acrinolitrila, Butadieno e Estireno) ou material similar desde que não comprometa o presente memorial descritivo, e deverão respeitar os padrões do código munsell:

a) Tachões brancos – código munsell N 9,5 com tolerância N 9,0
b) Tachões amarelos – código munsell N 10YR7,5/14 com tolerância 10YR8/16

1.3.8.5. Os elementos refletivos deverão possuir retro refletivo prismático com tratamento antiabrasivo, respeitar as dimensões apresentadas na figura abaixo, estarem totalmente embutidos no corpo dos tachões e serem confeccionados de forma tal que garantam a retrorrefletância mínima (De acordo com a Norma) durante o período de garantia do objeto em questão.

1.3.8.6. Deverão, ainda, suportar os impactos pneumáticos e as intempéries.

1.3.8.7. Os tachões deverão possuir 02 parafusos de aço, cabeça francesa (arredondada) 1/2 x 3¨ tipo rosca injetados na própria peça, de forma a favorecer uma melhor aderência tanto ao corpo do tachão como ao pavimento onde será fixado. O referido parafuso deverá manter a perpendicularidade com a base do tachão, valendo-se para isso, o fabricante, dos recursos que melhor lhe aprouver, desde que não comprometa a resistência da peça, o que será avaliado pelo ensaio de compressão que poderá ser pedido a qualquer momento do processo licitatório, em peça a ser escolhida aleatoriamente.

1.3.8.8. As dimensões e o formato dos tachões deverão atender as determinações do memorial descritivo.

Assinado por José Lirio Soares Gomes (Senha) nos termos da lei 14.063/2020.
Link de validação de assinaturas: https://assinadoronline.gcaspp.com/verificacao.aspx?242f4591-8cac-4146-85b2-0f4c63aa603e

1.3.8.9. Os tachões deverão resistir uma carga mínima de compressão de 30.000 Kgf, quando ensaiados, conforme normas técnicas vigentes e deverão apresentar reforço interno de estrutura de modo a evitar estilhaçamento, em caso de quebra.

1.3.8.10. Os tachões deverão apresentar todas as arestas arredondadas, sem quinas, a fim de não proporcionar acidentes.

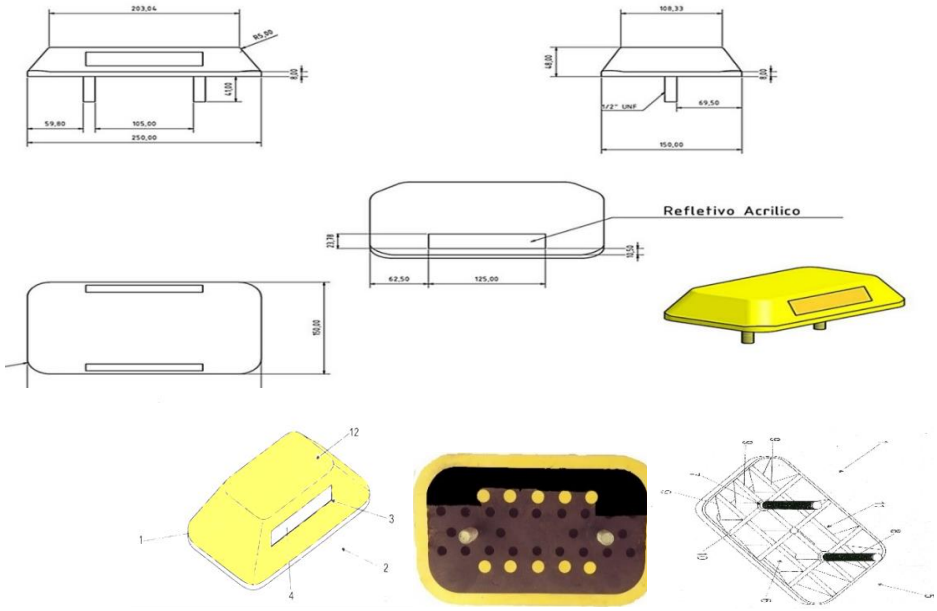

1.3.8.11. Deverá guardar a disposição construtiva aplicada em tachão sinalizador viário de uso permanente: compreendido por um corpo principal (1) prismático confeccionado em polímero, cuja secção frontal (2) é dotada de uma canaleta (3) que acondiciona uma lamina refletiva (4), enquanto sua secção inferior (5) projeta uma cavidade (6) que projeta pinos de fixações (7) providos de roscas (8), caracterizado pela cavidade (6) incorporar diversas nervuras longitudinais (9) e transversais (10), formando diversos módulos (11) que recebe os polímeros ABS em seu preenchimento, sendo o dito corpo principal (1) passível de receber em sua secção superior (12) um canal.

1.3.8.12. Por sua vez o corpo principal deverá ser fabricado em material polimérico, ABS (injetado), ou, alternativamente, em ambos os casos, podem ser modulados por esses componentes. Para tal o referido pino de aço é posicionado no interior do molde de injeção, por exemplo, antes de sua formação final, sendo que uma vez injetada, tanto o citado pino (Parafuso) de aço como o elemento refletivo, já se encontram embutidos nos moldes que vão compor o corpo principal do produto.

1.3.8.13. Poderão seguir o modelo ou similares, desde que atenda a norma solicitada e ao padrão gido neste anexo.

Assinado por José Lirio Soares Gomes (Senha) nos termos da lei 14.063/2020.
Link de validação de assinaturas: https://assinadoronline.gcaspp.com/verificacao.aspx?242f4591-8cac-4146-85b2-0f4c63aa603e

1.4. Natureza:

Os objetos possuem classificação de bens comum.

1.5. Prazo:

O Prazo de vigência e de 12 meses.

2. FUNDAMENTAÇÃO DA CONTRATAÇÃO (Artigo 6 °, Inciso XXIII, b)

2.1. O Município de Peruíbe possui 1.167 vias abertas a circulação, e uma estimativa de 1.300 a 1.500 vias, desta forma há um grande demanda por serviços de sinalização horizontal para atender a legislação de trânsito e diminuir o risco de acidentes de trânsito:

2.2. Portanto com o objetivo de aumentar a segurança viária e buscar eficiência na gestão do trânsito, há necessidade de efetuar a manutenção corretiva e preventiva das pinturas de faixas, símbolos e marcas de sinalização.

3. DESCRIÇÃO DA SOLUÇÃO COMO UM TODO, CONSIDERADO TODO O CICLO DE VIDA DO OBJETO (Artigo 6 °, Inciso XXIII, c)

3.1. O serviço de sinalização Horizontal deverá ser realizado de acordo com o manual de sinalização do CONTRAN;

3.2. O Departamento de Mobilidade realizará o mapeamento das vias com prioridade para receber a sinalização para minimizar os risco e aumentar a segurança da via.

3.3. Ao realizar a manutenção regularmente do sistema de sinalização horizontal, haverá aumento na visibilidade da sinalização, isso aumenta a confiabilidade operacional e reduz o risco de acidentes.

3.4. Ao planejar a manutenção preventiva, a Prefeitura Municipal de Peruíbe pode agendar as atividades de manutenção de acordo com sua conveniência, minimizando o impacto nas operações diárias.

Assinado por José Lirio Soares Gomes (Senha) nos termos da lei 14.063/2020.
Link de validação de assinaturas: https://assinadoronline.gcaspp.com/verificacao.aspx?242f4591-8cac-4146-85b2-0f4c63aa603e

3.6. Os serviços são itens de ampla oferta, utilizados em vários municípios, porém deverão estar de acordo com a regulamentação do Contran e compatível com os manuais de sinalização horizontal.

3.7. O propósito da contratação é garantir a obtenção dos serviços necessários pelo período de 12 meses, possibilitando que o Departamento de Mobilidade Urbana realize as manutenções preventivas evitando assim que as vias fiquem sem as sinalizações, o que pode aumentar o número de acidentes.

3.7. A escolha da aquisição se justifica porque possibilita a manutenção preventiva para, buscar a eficiência na prestação de serviços, melhora o custo benefício, evita acidentes, aumento na demanda por leitos hospitalares, redução no custo na saúde.

4. REQUISITOS DA CONTRATAÇÃO (Artigo 6 °, Inciso XXIII, d)

4.1. A contratação de empresa especializada para prestação de serviços de sinalização horizontal, além garantir a segurança viária, esse serviço deverá estar de acordo com a regulamentação do Contran, motivo pelo qual há necessidade de que os referidos serviços atendam requisitos mínimos de qualidade.

4.2. Os materiais devem ser de boa qualidade, de forma que haja melhor relação custo x benefício;

4.3. Cada item tem sua especificação bem definida, conforme especificação técnica, que deverá ser minuciosamente observada pelo fornecedor;

4.4. O contrato/ata deverá atender aos requisitos de habilitação e qualificação técnicas estabelecidos na Lei Federal nº 14.133/21;

4.5. O prazo de garantia contratual é aquele estabelecido na Lei nº 8.078, de 11 de setembro de 1990 (Código de Defesa do Consumidor);

Assinado por José Lirio Soares Gomes (Senha) nos termos da lei 14.063/2020.
Link de validação de assinaturas: https://assinadoronline.gcaspp.com/verificacao.aspx?242f4591-8cac-4146-85b2-0f4c63aa603e

4.6. A(s) contratada(s) deverá(ão) prestar os serviços, quando da solicitação da Contratante, de acordo com a ordem de serviço emitida pelo Departamento de Mobilidade Urbana, nos locais horários determinados.

4.7. Após receber a ordem de serviços, a(s) contratada (s) deverá apresentar ao Departamento de Mobilidade Urbana um cronograma de execução dos serviços, identificando os endereços e os tipos de sinalização que será aplicado, optando sempre pela execução no período noturno.

4.8. Comprovação da experiência técnica operacional, mediante apresentação de atestado de boa execução, emitido por pessoa jurídica de direito público ou privado, em que conste os serviços requeridos, comprovando que tenham sido executados pela Licitante.

4.8.1. A Licitante deve, ainda, apresentar seu registro ou inscrição no conselho profissional competente, em plena validade.

4.8.2. A comprovação que a empresa possui os equipamentos necessários para a boa execução do presente objeto, dar-se-á por meio da apresentação de declaração formal de disponibilidade de equipamentos, informando que todos os equipamentos necessários para execução dos serviços, estarão disponíveis e em perfeitas condições de uso quando da contratação, bem como nos prazos estipulados na devida ordem de serviço.

4.9. Atestado(s) de capacidade(s) técnica(s):

Item	Un.	Descrição
01	M^2	Serviço de sinalização horizontal com fornecimento de material e mão de obra, utilizando tinta à base de resina acrílica solúvel em solvente a base de toluol. Aplicada por meio de equipamento auto propelido próprio para pintura mecânica.
02	M^2	Serviço de sinalização horizontal com fornecimento de material para aplicação demassa termoplástica a quente pelo método de aspersão.
03	M^2	Serviço de sinalização horizontal com fornecimento de material para aplicação demassa termoplástica a quente pelo método de extrusão.
04	Un.	Serviço de sinalização horizontal com fornecimento de material e mão de obra para aplicação de tachas bidirecionais na cor amarela.
05	Un.	Serviço de sinalização horizontal com fornecimento de material para aplicação de tachas monodirecional na cor branca.
06	Un.	Serviço de sinalização horizontal com fornecimento de material para aplicação de tachão bidirecional na cor amarela.

Assinado por José Lirio Soares Gomes (Senha) nos termos da lei 14.063/2020.
Link de validação de assinaturas: https://assinadoronline.gcaspp.com/verificacao.aspx?242f4591-8cac-4146-85b2-0f4c63aa603e

4.9.1. Nos termos do art. 67 da Lei nº 14.133/2021, será exigida da licitante a **comprovação de aptidão técnico-operacional** por meio de **atestados emitidos por pessoa jurídica de direito público ou privado**, que comprovem a execução de serviços compatíveis em características, quantidades e prazos com o objeto da licitação, conforme detalhado a seguir.

4.9.2. O(s) atestado(s) deverá(ão) comprovar a execução, com fornecimento de material e mão de obra, de **serviço de sinalização horizontal com aplicação de massa termoplástica a quente pelo método de extrusão**, de forma compatível com o **Item 03 do objeto licitado**, considerado tecnicamente mais relevante por demandar maior especialização e controle técnico-operacional.

4.9.3. O valor do(s) serviço(s) comprovado(s) no(s) atestado(s) deverá ser igual ou superior a **R$ 100.399,00 (cem mil, trezentos e noventa e nove reais)**, equivalente a **4% do valor total estimado da contratação**, conforme disposto no § 1º do art. 67 da Lei nº 14.133/2021.

4.9.4. O(s) atestado(s) deverá(ão) ser apresentado(s) em papel timbrado da entidade emitente, com a devida assinatura e identificação do responsável técnico ou do representante legal da contratante, contendo, no mínimo:

- Nome e CNPJ da empresa emitente;
- Descrição detalhada do objeto executado, com indicação do método utilizado (extrusão);
- Quantitativos executados;
- Local, período de execução e prazo de conclusão do serviço;
- Declaração de que o serviço foi executado de forma satisfatória.

4.9.5. A empresa deverá indicar, na proposta, o nome e o registro do profissional responsável técnico pela execução do serviço. Este profissional deverá ser compatível com as atividades exigidas no objeto e estar vinculado à licitante, emitido por conselho profissional competente.

4.11. Os profissionais indicados pela licitante, para fins de comprovação de capacitação técnico-profissional, deverão participar dos serviços a serem pactuados, admitindo-se sua

Assinado por José Lirio Soares Gomes (Senha) nos termos da lei 14.063/2020.
Link de validação de assinaturas: https://assinadoronline.gcaspp.com/verificacao.aspx?242f4591-8cac-4146-85b2-0f4c63aa603e

substituição por profissionais de experiência equivalente ou superior, desde que previamente aprovado pelo Contratante.

4.12. Visita técnica (FACULTATIVA) – As visitas técnicas, caso tenha interesse em realizara, deverão ser feitas por pessoa indicada e formalmente credenciada pela empresa. E deverão ser agendadas das 09hs às 16hs, no Departamento de Mobilidade Urbana, presencialmente ou por meio do endereço eletrônico, setran.peruibe@gmail.com.

5. MODELO DE EXECUÇÃO DO OBJETO (Artigo 6 °, Inciso XXIII, e)

5.1. Em vista da natureza do objeto, sua execução finda-se com a conferência e recebimento definitivo realizado pela Prefeitura, observado o prazo de garantia e eventuais vícios redibitórios ou da realização dos serviços.

5.2. O inicio da prestação dos serviços de sinalização horizontal, deverá ocorrer em até 30 (trinta) dias, a contar do pedido formal, por motivo comprovado de força maior, o prestador de serviços poderá solicitar prazo maior;

5.3. Caso não seja possível o início no prazo estabelecido, a empresa deverá comunicar, por escrito, as razões com pelo menos 05 (cinco) dias úteis de antecedência para que a prorrogação de prazo seja analisada.

5.4. A liberação para inicio dos serviços e o aceite, será emitido pelo Departamento Requisitante localizado na sede do Departamento de Mobilidade Urbana, sito **a Av. Teresinha Rodrigues Kalil, 657, Peruíbe SP – CEP. 11.771-780, em dias úteis, no período compreendido entre 09h e 16h**, quando serão verificadas todas as especificações exigidas neste Termo de Referência.

5.5. Somente após a verificação do enquadramento nas condições exigidas por este Departamento, dar-se-á o recebimento definitivo.

5.6. Caso seja apontada irregularidade na prestação de serviços e houver necessidade de refazimento, à custa ficará integralmente por conta do prestador.

Assinado por José Lirio Soares Gomes (Senha) nos termos da lei 14.063/2020.
Link de validação de assinaturas: https://assinadoronline.gcaspp.com/verificacao.aspx?242f4591-8cac-4146-85b2-0f4c63aa603e

5.7. A execução do Contrato será acompanhada e fiscalizada por 02 (dois) servidores a serem designados pelo Departamento de Mobilidade Urbana, denominados Fiscal e Gestor.

6. MODELO DE GESTAO DO CONTRATO (Artigo 6 °, Inciso XXIII, f)

6.1. Caberá à fiscalização exercer rigoroso controle, em especial quanto à qualidade, quantidade e adequação do objeto, fazendo cumprir todas as disposições de lei.

6.2. A fiscalização exercida pela Prefeitura não exime, nem diminui a completa responsabilidade da Contratada, por qualquer inobservância ou omissão às cláusulas contratuais.

6.3. Verificada a ocorrência de irregularidades no objeto, o departamento competente adotará as providências legais cabíveis, inclusive à aplicação de penalidade, conforme o caso.

6.4. A Prefeitura é reservada o direito de solicitar a imediata substituição do objeto, que não se apresentarem em boas condições de uso ou estiverem em desacordo com as especificações técnicas deste Termo de Referência. As eventuais substituições durante o contrato deverão ser feitas no padrão equivalente ou superior ao estipulado, sem qualquer ônus adicional.

6.5. Caberá ao **GESTOR** do Contrato/Ata, em especial:

6.5.1. Coordenar as atividades relacionadas à fiscalização técnica e administrativa;

6.5.2. Acompanhar os registros realizados pelos fiscais do contrato/ata das ocorrências relacionadas à execução do contrato/ata e as medidas adotadas, e informar à autoridade superior aquelas que ultrapassarem a sua competência;

6.5.3. Acompanhar a manutenção das condições de habilitação do contratado/detentor a ata, para fins de empenho de despesa e de pagamento, e anotar os problemas que obstem o fluxo normal da liquidação e do pagamento da despesa no relatório de riscos eventuais;

6.5.4. Coordenar a rotina de acompanhamento e de fiscalização do contrato/ata, cujo histórico de gerenciamento deverá conter todos os registros formais da execução, a exemplo da ordem de serviço, do registro de ocorrências, das alterações e das prorrogações contratuais, e elaborar relatório com vistas à verificação da necessidade de adequações do contrato para fins de atendimento da finalidade da administração;

6.5.5. Coordenar os atos preparatórios à instrução processual e ao envio da documentação

Assinado por José Lirio Soares Gomes (Senha) nos termos da lei 14.063/2020.
Link de validação de assinaturas: https://assinadoronline.gcaspp.com/verificacao.aspx?242f4591-8cac-4146-85b2-0f4c63aa603e

pertinente ao setor de contratos para a formalização dos procedimentos relativos à prorrogação, à alteração, ao reequilíbrio, ao pagamento, à eventual aplicação de sanções e à extinção dos contratos, ajustes, atas de registro de preço ou qualquer outro tipo de avença firmado pelo Poder Público dentro dos limites estabelecidos pela Lei Federal nº 14.133/2021.

6.5.6. Elaborar o relatório final de que trata a alínea "d" do inciso VI do § 3º do art. 174 da Lei Federal nº 14.133, de 1º de abril de 2021, com as informações obtidas durante a execução do contrato;

6.5.7. Coordenar a atualização contínua do relatório de riscos durante a gestão do contrato, com apoio do fiscal;

6.5.8. Emitir documento comprobatório da avaliação realizada pelo fiscal quanto ao cumprimento de obrigações assumidas pelo contratado, com menção ao seu desempenho na execução contratual, baseado em indicadores objetivamente definidos e aferidos, e a eventuais penalidades aplicadas, a constarem do cadastro de atesto de cumprimento de obrigações conforme disposto em regulamento;

6.5.9. Realizar o recebimento definitivo do objeto do contrato mediante termo detalhado que comprove o atendimento das exigências contratuais;

6.5.10. Tomar providências para a formalização de processo administrativo de responsabilização para fins de aplicação de sanções, a ser conduzido pela comissão de que trata o art. 158 da Lei Federal nº 14.133, de 1º de abril 2021, ou pelo agente ou pelo setor competente para tal, conforme o caso;

6.5.11. Realizar as tarefas relacionadas ao controle dos prazos relacionados ao contrato e à formalização de apostilamentos e de termos aditivos, ao acompanhamento do empenho e do pagamento e ao acompanhamento de garantias e glosas;

6.5.12. Verificar a manutenção das condições de habilitação da contratada, com a solicitação dos documentos comprobatórios pertinentes, caso necessário;

6.5.13. Examinar a regularidade no recolhimento das contribuições fiscais, trabalhistas e previdenciárias.

6.5.14. Atuar tempestivamente na solução de eventuais problemas relacionados ao descumprimento das obrigações contratuais e reportar a autoridade competente para que

Assinado por José Lirio Soares Gomes (Senha) nos termos da lei 14.063/2020.
Link de validação de assinaturas: https://assinadoronline.gcaspp.com/verificacao.aspx?242f4591-8cac-4146-85b2-0f4c63aa603e

tome as providências cabíveis, quando ultrapassar a sua competência; e

6.5.15. Participar da atualização do relatório de riscos durante a fase de gestão do contrato.

6.6. Caberá ao **FISCAL** da contrato/Ata, em especial:

6.6.1. Prestar apoio técnico e operacional ao gestor do contrato com informações pertinentes às suas competências;

6.6.2. Anotar no histórico de gerenciamento do contrato todas as ocorrências relacionadas à execução do contrato, com a descrição do que for necessário para a regularização das faltas ou dos defeitos observados;

6.6.3. Emitir notificações para a correção de rotinas ou de qualquer inexatidão ou irregularidade constatada, com a definição de prazo para a correção;

6.6.4. Informar ao gestor do contato, em tempo hábil, a situação que demandar decisão ou adoção de medidas que ultrapassem a sua competência, para que adote as medidas necessárias e saneadoras, se for o caso;

6.6.5. Comunicar imediatamente ao gestor do contrato quaisquer ocorrências que possam inviabilizar a execução do contrato nas datas estabelecidas;

6.6.6. Fiscalizar a execução do contrato para que sejam cumpridas as condições estabelecidas, de modo a assegurar os melhores resultados para a administração, com a conferência das notas fiscais e das documentações exigidas para o pagamento e, após o ateste, que certifica o recebimento provisório, encaminhar ao gestor de contrato para ratificação;

6.6.7. Comunicar ao gestor do contrato, em tempo hábil, o término do contrato sob sua responsabilidade, com vistas à renovação tempestiva ou à prorrogação contratual;

6.6.8. Participar da atualização do relatório de riscos durante a fase de gestão do contrato;

6.6.9. Auxiliar o gestor do contrato com as informações necessárias, na elaboração do documento comprobatório da avaliação realizada na fiscalização do cumprimento de obrigações assumidas pelo contratado; e

6.6.10. Realizar o recebimento provisório do objeto do contrato, mediante termo

Assinado por José Lirio Soares Gomes (Senha) nos termos da lei 14.063/2020.
Link de validação de assinaturas: https://assinadoronline.gcaspp.com/verificacao.aspx?242f4591-8cac-4146-85b2-0f4c63aa603e

detalhado que comprove o cumprimento das exigências de caráter técnico.

7. CRITÉRIOS DE MEDIÇÃO E PAGAMENTO (Artigo 6 °, Inciso XXIII, g)

7.1. O pagamento será efetuado, no prazo de 30 (trinta) dias corridos, mediante a apresentação de Nota Fiscal/Fatura, devidamente atestada por servidor designado, uma vez atendido todos os requisitos deste termo de referência.

8. FORMA E CRITÉRIO DE SELEÇÃO DO FORNECEDOR (Artigo 6°, Inciso XXIII, h)

8.1. O fornecedor deverá comprovar que todos os serviços ofertados são totalmente compatíveis com a especificação técnica deste Termo de Referência.

8.2. O Prestador de serviços será selecionado por meio da realização de procedimento licitatório.

8.3. O prestador de serviço será selecionado após cumprir todos os requisitos, sobretudo de habilitação, neste Termo de Referência e no correspondente Edital.

9. ESTIMATIVA DO VALOR DA CONTRATAÇÃO COM MEMORIAS DE CALCULOS E DOCUMENTOS QUE LHE DÃO SUPORTE (Artigo 6 °, Inciso XXIII, i)

9.1. Submetemos ao Departamento de compras para realizar cotação e demais procedimentos.

10. ADEQUAÇÃO ORÇAMENTARIA (Artigo 6 °, Inciso XXIII, i)

10.1. A contratação pretendida encontra-se em consonância com as metas da administração municipal e condiz com o prévio planejamento financeiro e orçamentário, estando alinhado com o Plano de Compra do Município 2024, ID 213800, objeto “aquisição de material para sinalização viária e horizontal”

Assinado por José Lirio Soares Gomes (Senha) nos termos da lei 14.063/2020.
Link de validação de assinaturas: https://assinadoronline.gcaspp.com/verificacao.aspx?242f4591-8cac-4146-85b2-0f4c63aa603e

11. OBRIGAÇÕES DA CONTRATANTE E DA CONTRATADA

11.1. A CONTRATADA/DETENTORA obriga-se a:

11.1.1. Após a assinatura do contrato/ata, entregar o objeto conforme previsão do Edital e em conformidade com sua proposta.

11.1.2. Cumprir integralmente o objeto e prazo do contrato/ata avençado, devendo, para tanto, dispor de pessoal e equipamentos necessários à sua execução;

11.1.3. Assumir total responsabilidade por todos os encargos trabalhistas, previdenciários, fiscais e comerciais decorrentes da execução do contrato/ata;

11.1.4. Responsabilizar-se inteiramente por todo e qualquer acidente, relativos ao contrato/ata, que, por si, seus prepostos e empregados causar, em virtude de dolo, negligência, imprudência ou imperícia, respondendo por todos os danos a que, eventualmente, der causa ao Município ou a terceiros;

11.1.5. Fornecer, sempre que solicitado pela Prefeitura, informações detalhadas sobre assuntos pertinentes ao objeto do contrato/ata;

11.1.6. Remover ou substituir, às suas expensas, no todo ou em parte, o objeto do contrato/ata em que se verificarem vícios ou defeitos que o deixem em desacordo com aquilo quanto aqui estipulado;

11.1.7. Permitir à Prefeitura, através do departamento competente, exercer ampla e permanente fiscalização, em especial, quanto à qualidade, quantidade e prazo do objeto do contrato/ata, fiscalização essa que, em hipótese alguma, exclui ou reduz sua responsabilidade por danos causados ao Município ou a terceiros.

11.2. A Prefeitura obriga-se a:

11.2.1. Fornecer à Contratada/Detentora da Ata, em tempo hábil, as diretrizes e demais

Assinado por José Lirio Soares Gomes (Senha) nos termos da lei 14.063/2020.
Link de validação de assinaturas: https://assinadoronline.gcaspp.com/verificacao.aspx?242f4591-8cac-4146-85b2-0f4c63aa603e

informações necessárias à sua execução;

11.2.2. Exercer a fiscalização dos produtos, por técnicos especialmente designados, ficando designado (a) como FISCAL o (a) servidor (a) Marcos Bispo Rodrigues, portador do CPF: 197.506.968-40, cargo: Agente de Fiscalização de Trânsito e como Gestor o Servidor Luiz Antonio Maximiliano dos Santos - CPF 126.699.658-30 - Agente Operacional.

12. LOCAL, DATA E ASSINATURA

Peruíbe, 29 de Maio de 2024.

José Lírio Soares Gomes – Matr. 2.863.

Alterado em 29 de Abril de 2025.
Alterado em 14 de maio de 2025

Assinado por José Lirio Soares Gomes (Senha) nos termos da lei 14.063/2020.
Link de validação de assinaturas: https://assinadoronline.gcaspp.com/verificacao.aspx?242f4591-8cac-4146-85b2-0f4c63aa603e

Comprovante de Tramitação do protocolo 11026/2024 04/07/2025 13:12:52

DE:
16 - SECRETARIA MUNICIPAL DE SEGURANÇA PÚBLICA / 209 - DEPARTAMENTO DE MOBILIDADE URBANA

PARA:
1 - SECRETARIA ADMINISTRAÇÃO

ANEXOS:
Nenhum anexo informado na tramitação.

DESPACHO:
Prezado

Segue para prosseguimento, informando que foi realizado adquação do TR de acordo com o despacho anterior.

Att

José Lirio Soares Gomes

PERUÍBE, 4 de Julho de 2025

Comprovante de Tramitação do protocolo 11026/2024 04/07/2025 14:42:00

DE:
1 - SECRETARIA ADMINISTRAÇÃO

PARA:
1 - SECRETARIA ADMINISTRAÇÃO / 2 - DEPARTAMENTO DE LICITAÇÕES E CONTRATOS

ANEXOS:
Nenhum anexo informado na tramitação.

DESPACHO:
PARA PROSSEGUIMENTO

ANTONIO CARLOS FRANCA
AGENTE ADMINISTRATIVO

PERUÍBE, 4 de Julho de 2025

Comprovante de Juntada do protocolo 11026/2024 08/07/2025 15:34:52

LOCAL:

1 - SECRETARIA ADMINISTRAÇÃO / 2 - DEPARTAMENTO DE LICITAÇÕES E CONTRATOS

ANEXOS:

Gmail - A_C JOSE LIRIO - TR Sinalizacao Horizontal - Atualizado 04072025 |

DESPACHO:

Juntado ao presente protocolo 11026/2024 os documentos de número 93 até 93

ANTONIO CARLOS FRANCA
AGENTE ADMINISTRATIVO

Peruíbe, 8 de Julho de 2025

Gmail **Departamento de Administração Prefeitura de Peruibe <admpbe@gmail.com>**

A/C JOSÉ LÍRIO - TR Sinalizacao Horizontal - Atualizado 04072025

1 mensagem

Departamento de Administração Prefeitura de Peruibe <admpbe@gmail.com> 8 de julho de 2025 às 15:19
Para: JOSÉ LIRIO SOARES <liriosoares@gmail.com>, "Setran Depto. de Mobilidade Urbana" <setran.peruibe@gmail.com>

José, boa tarde

conforme conversado via telefone em 08/07/2025, às 14:50hs, encaminho a seu pedido o TR para correção dos itens demarcados em laranja e relacionados abaixo:

Numeração do TR com ERROS:

a) Não possui o item 3.5 (passa do item 3.4 para o item 3.6);
b) O item 3.7 encontra-se repetido em sequência;
c) Não possui o item 4.10 (passa do item 4.9.5. para o item 4.11);
d) Atualizar a data na última página, pois encontra-se com 29/05/2024

No aguardo das correções, para posterior prosseguimento.

Atenciosamente

Wilson

Secretaria de Administração
Prefeitura Municipal da Estância Balneária de Peruíbe
Rua Nilo Soares Ferreira, 50 - Centro
CEP 11750-000
(13) 3451-1028 / 1002 / 1000 - ramal 1088
www.peruibe.sp.gov.br

TR Sinalizacao Horizontal - Atualizado 04072025.pdf
929K

Comprovante de Tramitação do protocolo 11026/2024 08/07/2025 15:37:03

DE:
1 - SECRETARIA ADMINISTRAÇÃO / 2 - DEPARTAMENTO DE LICITAÇÕES E CONTRATOS

PARA:
16 - SECRETARIA MUNICIPAL DE SEGURANÇA PÚBLICA / 209 - DEPARTAMENTO DE MOBILIDADE URBANA

ANEXOS:
Nenhum anexo informado na tramitação.

DESPACHO:
Ao Departamento de Mobilidade Urbana

PARA CORREÇÃO DO TR CONFORME DESCRITO NO E-MAIL E ANEXO

ANTONIO CARLOS FRANCA
AGENTE ADMINISTRATIVO

PERUÍBE, 8 de Julho de 2025

Assinado por ANTONIO CARLOS FRANCA (Senha) nos termos da lei 14.063/2020.
Link de validação de assinaturas: https://assinadoronline.gcaspp.com/verificacao.aspx?c7c6ba74-986c-43da-b310-75ca811687b0

013e2-0a6d-45e2-bc90-59bf5009fd94

Comprovante de Juntada do protocolo 11026/2024 08/07/2025 16:14:28

LOCAL:

16 - SECRETARIA MUNICIPAL DE SEGURANÇA PÚBLICA / 209 - DEPARTAMENTO DE MOBILIDADE URBANA

ANEXOS:

TR Sinalizacao Horizontal - 04 07 2025 (3) |

DESPACHO:

Juntado ao presente protocolo 11026/2024 os documentos de número 96 até 96

Marcos Bispo Rodrigues

Peruíbe, 8 de Julho de 2025

TERMO DE REFERENCIA

1. DEFINIÇÃO DO OBJETO (Artigo 6 °, Inciso XXIII, a)

1.1. Contratação de empresa especializada para prestação de serviços de aplicação de sinalização viária Horizontal, de acordo com a legislação de trânsito.

1.2. Quantidades:

Item	Quant.	Un.	Descrição
01	30.000	M^2	Serviço de sinalização horizontal com fornecimento de material e mão de obra, utilizando tinta à base de resina acrílica solúvel em solvente a base de toluol. Aplicada por meio de equipamento auto propelido próprio para pintura mecânica.
02	3.000	M^2	Serviço de sinalização horizontal com fornecimento de material para aplicação de massa termoplástica a quente pelo método de aspersão.
03	1.500	M^2	Serviço de sinalização horizontal com fornecimento de material para aplicação de massa termoplástica a quente pelo método de extrusão.
04	2.000	Un.	Serviço de sinalização horizontal com fornecimento de material e mão de obra para aplicação de tachas bidirecionais na cor amarela.
05	2.000	Un.	Serviço de sinalização horizontal com fornecimento de material para aplicação de tachas monodirecional na cor branca.
06	2.000	Un.	Serviço de sinalização horizontal com fornecimento de material para aplicação de tachão bidirecional na cor amarela.

1.3. Especificações do Objeto.

1.3.1. Serviço de Sinalização Horizontal à base de Resina Acrílica – PADRÃO ET-SH-14 CET/SP.

O serviço de sinalização horizontal à base de resina acrílica devera ser realizado com equipamentos próprio e possuir no mínimo as características abaixo:

a) Motor para autopropulsão;

b) Compressor de ar, com tanque e pulmão;

c) Tanques pressurizados para tinta;

d) Misturadores mecânicos para material;

Assinado por JOSE LIRIO SOARES GOMES (Rubrica) nos termos da lei 14.063/2020.
Link de validação de assinaturas: https://assinadoronline.gcaspp.com/verificacao.aspx?deab029c-f15d-44c5-abe9-e881b103a39b

e) Quadro de instrumentos e válvulas para regulagem, controle e acionamento;

f) Sistema de limpeza de mangueiras e pistolas, com tanque de solvente, válvulas e registros;

g) Sistema sequenciador para atuação automática das pistolas nas pinturas de eixo e tracejados;

h) Sistemas de pistolas para material, atados pneumaticamente, permitindo a variação da largura das faixas;

i) Sistema espalhador de microesferas por aspersão;

j) Depósito para microesferas;

l) Sistema de braços suportes para pistolas;

m) Sistema de pistolas manuais, atuados pneumaticamente.

1.3.1.2. Veículo automotor para o transporte de materiais e pessoal.

1.3.1.3. Equipamentos para limpeza do pavimento antes da aplicação da tinta.

1.3.1.4. Gabaritos diversos e adequados para a execução de setas, letras, faixas, legendas, etc.

1.3.1.5. Ferramentas manuais diversas, necessárias à boa execução dos serviços.

1.3.1.6. Materiais adequados para a sinalização de desvio de tráfego, tais como: cones, placas, barreiras, sinaleiros de luz intermitente, cavaletes, etc.

1.3.1.7. Equipamentos de Proteção Individual (EPI), para uso obrigatório dos funcionários, tais como: coletes refletivos, botina de couro, luvas, uniformes, etc.

.2. Aplicação.

Assinado por JOSE LIRIO SOARES GOMES (Rubrica) nos termos da lei 14.063/2020.
Link de validação de assinaturas: https://assinadoronline.gcaspp.com/verificacao.aspx?deab029c-f15d-44c5-abe9-e881b103a39b

1.3.2.1 – A fim de garantir o perfeito alinhamento e a excelente configuração geométrica da sinalização horizontal, deverá ser executada a pré-demarcação da pintura a ser realizada.

1.3.2.2 – O material aplicado deverá apresentar as bordas bem definidas, sem salpicos ou manchas, não se admitindo diferenças de tonalidade em uma mesma faixa ou em faixas paralelas.

1.3.2.3 – O local a receber a pintura a frio deverá estar perfeitamente limpo, bem como, deverão ser retirados quaisquer corpos estranhos aderentes ou partículas de pavimento em estado de desagregação.

1.3.2.4 – Quando da aplicação da tinta, a superfície do pavimento deverá estar perfeitamente limpa, seca, livre de impurezas, graxas e demais substâncias nocivas.

1.3.2.5 – Quando a simples varrição ou jato de ar comprimido não forem suficiente para remover todo o material estranho, as superfícies deverão se escovadas com uma solução de fosfato tri sódio ou similar e então lavadas.

1.3.2.6 – A distribuição de microesferas de vidro deverá ser uniforme, não sendo admissível o seu acúmulo em determinadas áreas pintadas.

1.3.2.7 – A tolerância com relação à extensão e a largura de cada faixa serão de 5%. Este excesso não será levado em consideração no pagamento não se admitindo largura ou extensões inferiores indicados em projeto.

1.3.2.8 – Na execução das marcas retas, qualquer desvio nas bordas excedendo 0,01 m em 10m deverá ser corrigido.

1.3.2.9 – Depois de aplicada a tinta deverá ser protegida de todo tráfego de veículos bem como pedestres, durante o tempo de secagem, cerca de 20 (vinte) minutos.

1.3.2.10 – A tinta deverá ser aplicada com película úmida de 0,6mm, na execução de todos os projetos.

Assinado por JOSE LIRIO SOARES GOMES (Rubrica) nos termos da lei 14.063/2020.
Link de validação de assinaturas: https://assinadoronline.gcaspp.com/verificacao.aspx?deab029c-f15d-44c5-abe9-e881b103a39b

1.3.3. Tinta a base de resina acrílica.

1.3.3.1. – A tinta a ser aplicada na demarcação viária deve ser fornecida para uso em superfície betuminosa ou de concreto de cimento.

1.3.3.2. – A tinta, logo após a abertura do recipiente, não deve apresentar sedimentos, natas, grumos e separação de cor.

1.3.3.3. – A tinta deve ser aplicada pelo processo de aspersão pneumática, através de equipamento automático ou manual, conforme o tipo de pintura a ser executada.

1.3.3.4. – A tinta deve apresentar características antiderrapantes.

1.3.3.5. – A tinta deve ser suscetível de rejuvenescimento mediante a aplicação da nova camada.

1.3.3.6. – A tinta deve estar apta a ser aplicada, nas seguintes condições:
a). Temperatura ambiente entre 10° a 40°C;
b). Umidade relativa do ar até 90%;
c). Suportar temperatura de até 80°C;

1.3.3.7. – A tinta deve ter condições de ser aplicada por máquinas apropriadas e vir na viscosidade especificada, sem ser necessária à adição de outro qualquer aditivo. Em condições excepcionais, como por exemplo, a adição de microesferas de vidro, pode ser adicionado no máximo 5% de solvente em volume sobre a tinta, compatível com a mesma para acerto de viscosidade.

1.3.3.8. – A tinta quando aplicada na quantidade específica, deve recobrir perfeitamente o pavimento e permitir a liberação ao tráfego no período máximo de tempo de 20 minutos.

1.3.3.9. – A tinta deve manter integralmente sua coesão e cor, após a aplicação no pavimento.

Assinado por JOSE LIRIO SOARES GOMES (Rubrica) nos termos da lei 14.063/2020.
Link de validação de assinaturas: https://assinadoronline.gcaspp.com/verificacao.aspx?deab029c-f15d-44c5-abe9-e881b103a39b

1.3.3.10. – A tinta aplicada, após secagem total deve apresentar plasticidade e características de adesividade às microesferas de vidro e ao pavimento, produzir película seca fosca, de aspecto uniforme, sem apresentar fissuras, gretas ou descascamento durante período de vida útil.

1.3.3.11. – A tinta quando aplicada sobre a superfície betuminosa não deve apresentar sangria, nem exercer qualquer ação que danifique o pavimento.

1.3.3.12. – A retrorrefletorização inicial mínima deverá ser de 150 mcd/ Lux. M².

1.3.3.13. – A tinta não deve modificar suas características, ou deteriorar quando estocada por um mínimo de 06 (seis) meses, após a data de entrega do material pelo fabricante.

1.3.3.14. – A remoção da tinta no pavimento poderá ser feita através de métodos de livre escolha, sujeitos a aprovação do Departamento de Mobilidade Urbana.

1.3.4.- Sinalização Horizontal Por Método de Aspersão.

1.3.4.1. Os materiais a serem utilizados na execução da sinalização horizontal, deverão atender no mínimo as especificações da NBR 13159 (ABNT).

1.3.4.2. A espessura de termoplástico por aspersão tipo hot-spray a ser aplicado deve seguir rigorosamente as instruções da NBR citada.

1.3.4.3. Quando o pavimento for de concreto ou apresentar agregado exposto, antes da pintura deve-se fazer uma aplicação de "tack-coat", cuja função é atuar como meio ligante entre o pavimento e o termoplástico.

1.3.4.4. O termoplástico deve ser aplicado nas seguintes condições:

a). -Temperatura do pavimento entre 10ºC e 40ºC;
b). -Umidade relativa do ar de 12% até 80%.

1.3.4.5. A espessura de termoplástico a ser aplicada é de, no mínimo 1,5 mm, salvo determinação em contrário em projetos.

Assinado por JOSE LIRIO SOARES GOMES (Rubrica) nos termos da lei 14.063/2020.
Link de validação de assinaturas: https://assinadoronline.gcaspp.com/verificacao.aspx?deab029c-f15d-44c5-abe9-e881b103a39b

1.3.4.6. O material deve ser aplicado de tal forma a não ser necessária nova aplicação para atingir a espessura especificada. Na execução das marcas retas, qualquer desvio das bordas, excedendo 0,01 m em 10 m, deve ser corrigido. Os serviços de aplicação devem ser executados quando as condições climáticas forem favoráveis.

1.3.4.7. Na utilização de material termoplástico a temperatura máxima de aplicação deverá ser de:

- Termoplástico branco: 200ºC;
- Termoplástico amarelo: 180ºC.

1.3.4.8. A retrorrefletorização inicial da sinalização deverá atingir 150mdc/lux.m² e será produzida pela aplicação de microesferas de vidro tipo II na proporção mínima de 400 g/m².

1.3.4.9. O termoplástico aplicado deve ser protegido, até o seu endurecimento, de todo tráfego de veículos, bem como de pedestres. A CONTRATADA será responsável pelo material de sinalização para proteger a aplicação do termoplástico, ficando sujeita, porém, à concordância da CONTRATANTE quanto à disposição e o material utilizado para essa sinalização.

1.3.4.10. Os equipamentos mínimos necessários para aplicação de material termoplástico pelo processo de extrusão são:

a) Usina móvel constituída de dois recipientes para fusão do material, provida de aquecedores e agitadores com regulagem automática de temperatura;
b) Termômetro em perfeito estado de funcionamento para controle da temperatura de fusão;
c) Gerador de eletricidade para alimentação dos dispositivos de segurança e controle;
d) Veículo auto propulsor para aplicação contendo recipiente pressurizado para material termoplástico fundido, dispondo de instalação de aquecimento indireto, com dispositivo para controle e regulagem;
e) Compressor com tanque pulmão de ar destinado a: Pressurização da autoclave, tanque de microesferas e tanque de imprimação. Acionamento pneumático das pistolas para termoplástico e microesferas;
f) Dispositivos de aplicação contínua e intermitente para a execução das linhas simples e/ou duplas, dos materiais utilizados;
g) Dispositivos acessórios de controle e segurança centralizados em painéis na cabine do veículo e na plataforma de comando do conjunto de aplicação;
h) Dispositivos balizadores e miras óticas para direcionamento da unidade aplicadora durante a execução da demarcação.

Assinado por JOSE LIRIO SOARES GOMES (Rubrica) nos termos da lei 14.063/2020.
Link de validação de assinaturas: https://assinadoronline.gcaspp.com/verificacao.aspx?deab029c-f15d-44c5-abe9-e881b103a39b

1.3.4.11. O material colhido durante a aplicação em chapa de folha de flandres (500 mm x 200 mm x 0,25 mm), com as microesferas incorporadas, deverá ser medido em laboratório, com aparelhos do tipo:

- Retroflectomer 710 da Erischsen/1.p.1;
- Mirolux 12 da Miro-Ban Assemblesrs, INC.

1.3.4.12. Deverão ser realizadas, no mínimo, 10 (dez) medidas em cada chapa e o resultado deverá ser expresso pela média das medidas.

1.3.4.13. Para cada 200 m² de área demarcada ou em cada jornada de aplicação, poderá ser retirada uma amostra para a verificação da retrorrefletorização do material.

1.3.4.14. Os ensaios referentes à espessura da película e retrorrefletorização, quando solicitados pela CONTRATANTE, terão custo suportado pela CONTRATADA, quando julgar necessário, respeitando-se o limite acima descrito.

1.3.4.15. Os serviços poderão ser rejeitados e sujeitos a serem refeitos sem qualquer ônus para a CONTRATANTE, nos seguintes casos:

- Espessura não atende ao especificado;
- Largura das marcas diferente do especificado em projeto;
- A temperatura de aplicação não atende ao especificado;
- Os equipamentos para aplicação não atendem ao especificado;
- Utilização de material não ensaiado e/ou sem selo de aprovação do laboratório.

1.3.5. Sinalização Horizontal Por Método de Extrusão.

1.3.5.1. O material termoplástico deverá ser aplicado pelo processo de extrusão, através de equipamentos adequados, em perfeito estado de conservação e uso, composto de caldeiras aquecidas por qualquer método, com exceção de gás de cozinha devido ao seu risco, obedecendo sempre as Normas e Legislações vigentes.

1.3.5.2. O material termoplástico a ser utilizado deve satisfazer, plenamente, as especificações contidas nas NBR 13132. Quando o pavimento for de concreto ou apresentar agregado exposto, antes da pintura deve-se fazer uma aplicação de "tack-coat", cuja função é atuar como meio ligante entre o pavimento e o termoplástico.

Assinado por JOSE LIRIO SOARES GOMES (Rubrica) nos termos da lei 14.063/2020.
Link de validação de assinaturas: https://assinadoronline.gcaspp.com/verificacao.aspx?deab029c-f15d-44c5-abe9-e881b103a39b

1.3.5.3. O termoplástico deve ser aplicado nas seguintes condições:

- Temperatura do pavimento entre 10ºC e 40ºC
- Umidade relativa do ar de 12% até 80%

1.3.5.4. A espessura de termoplástico a ser aplicada é de, no mínimo 3 mm, salvo determinação em contrário em projetos.

1.3.5.5. O material deve ser aplicado de tal forma a não ser necessária nova aplicação para atingir a espessura especificada. Na execução das marcas retas, qualquer desvio das bordas, excedendo 0,01 m em 10 m, deve ser corrigido. Os serviços de aplicação devem ser executados quando as condições climáticas forem favoráveis.

1.3.5.6. Na utilização de material termoplástico a temperatura máxima de aplicação deverá ser de:

- Termoplástico branco: 200ºC
- Termoplástico amarelo: 180ºC

1.3.5.7. A retrorrefletorização inicial da sinalização deverá atingir 150mdc/lux.m² e será produzida pela aplicação de microesferas de vidro tipo II na proporção mínima de 400 g/m².

1.3.5.8. O termoplástico aplicado deve ser protegido, até o seu endurecimento, de todo tráfego de veículos, bem como de pedestres. A CONTRATADA será responsável pelo material de sinalização para proteger a aplicação do termoplástico, ficando sujeita, porém, à concordância da CONTRATANTE quanto à disposição e o material utilizado para essa sinalização.

1.3.5.9. Equipamentos:

a) Usina móvel montada sobre caminhão constituída de dois recipientes para a fusão do material (branco e amarelo), providos de queimadores, controle de temperatura e agitadores com velocidade variável;
b) Termômetro em perfeito estado de funcionamento para controle de temperatura de fusão;
c) Gerador de eletricidade para alimentadores dos dispositivos de segurança e controle;
d) Sistema de aquecimento, podendo ser com queima de gás ou óleo;
e) Sapatas para a aplicação manual, com largura variável de 100 a 500 mm e abertura de 3,4 mm;
f) Carrinho para aplicação e distribuição de microesferas, com largura variável de 100 a 500 mm;

Assinado por JOSE LIRIO SOARES GOMES (Rubrica) nos termos da lei 14.063/2020.
Link de validação de assinaturas: https://assinadoronline.gcaspp.com/verificacao.aspx?deab029c-f15d-44c5-abe9-e881b103a39b

g) Dispositivos balizadores e miras óticas para direcionamento da unidade aplicadora durante a execução da demarcação.

1.3.5.10. Deverão ser realizadas, caso necessário, no mínimo, 10 (dez) medidas em cada chapa e o resultado deverá ser expresso pela média das medidas. Para cada 200 m² de área demarcada ou em cada jornada de aplicação, poderá ser retirada uma amostra para a verificação da retrorrefletorização do material.

1.3.5.11. Os ensaios referentes à espessura da película e retrorrefletorização, quando solicitados pela CONTRATANTE, terão custo suportado pela CONTRATADA, quando julgar necessário, respeitando-se o limite acima descrito.

1.3.5.12. Os serviços poderão ser rejeitados e sujeitos a serem refeitos sem qualquer ônus para a CONTRATANTE, nos seguintes casos:

- Espessura não atende ao especificado no item 5.1.d;
- Desvios das bordas, superior a 0,01, em 10m, na execução de marcas retas, conforme especificado no item;
- Largura das marcas diferente do especificado em projeto;
- A temperatura de aplicação não atende ao especificado;
- Os equipamentos para aplicação não atendem ao especificado;
- Utilização de material não ensaiado e/ou sem selo de aprovação do laboratório.

1.3.5.13. A garantia da sinalização aplicada (material e aplicação ou somente aplicação) sobre pavimentos asfálticos, suportando tráfego de até 20.000 veículos/faixas x dia, independentemente dos ensaios e inspeções, deverá ser de 12 (doze) meses para 100% da metragem total aplicada de cada ordem de serviço.

1.3.5.14. Nos serviços executados, a apuração das quantidades (medições) será calculada tomando-se por base a área do retângulo envolvente. Para áreas de zebrado será considerando somente a área efetivamente pintada.

1.3.6. Tachas bidirecionais na cor amarela

1.3.6.1. As Tachas refletivas implantadas devem obedecer rigorosamente à norma – ABNT NBR 14636 – Tipo II – monodirecional branca ou amarela e bidirecional amarela, composta de material polimérico (ABS) com dimensões de acordo com as descritas na figura abaixo, devendo atender as

Assinado por JOSE LIRIO SOARES GOMES (Rubrica) nos termos da lei 14.063/2020.
Link de validação de assinaturas: https://assinadoronline.gcaspp.com/verificacao.aspx?deab029c-f15d-44c5-abe9-e881b103a39b

condições técnicas aqui exigidas. Devem ser adequadas para serem implantadas tanto em asfalto betuminoso quanto em concreto de cimento Portland.

1.3.6.2. Devem ser e implantadas nas quantidades e na cor (amarela), devendo ser bidirecional, sempre de acordo com o descrito nas ordens de serviço, nos projetos, ou nas orientações determinadas pelos técnicos da CONTRATANTE. A implantação das tachas deve ser feita com adesivo que seja compatível com as mesmas e o pavimento, preenchendo completamente o espaço entre a base da tacha e o pavimento, de forma a não comprometer a resistência do material ao tráfego a que estará sujeito.

1.3.6.3. As tachas deverão ser confeccionadas em policarbonato e polímero de ABS (Copolímero de Acrinolitrila, Butadieno e Estireno) as cores deverão respeitar os padrões do código munsell:

a) Tachas amarelas - código munsell N 10YR7,5/14 com tolerância 10YR8/16

1.3.6.4. Os elementos refletivos deverão possuir retro refletivo prismático com tratamento antiabrasivo, respeitar as dimensões apresentadas na figura abaixo, estarem totalmente embutidos no corpo das tachas e serem confeccionados de forma tal que garantam a retro refletância mínima (de acordo com a Norma). Deverão, ainda, suportar os impactos pneumáticos e as intempéries.

1.3.6.5. As tachas deverão possuir 01 parafuso de aço, cabeça francesa (arredondada) 3/8 x 2¨ tipo rosca, injetado na própria peça, de forma a favorecer uma melhor aderência tanto ao corpo da tacha como ao pavimento onde será fixado. O referido parafuso deverá manter a perpendicularidade com a base da tacha, valendo-se para isso, o fabricante, dos recursos que melhor lhe aprouver, desde que não comprometa a resistência da peça, o que será avaliado pelo ensaio de compressão que poderá ser pedido a qualquer momento do processo licitatório, em peça a ser escolhida aleatoriamente.

1.3.6.6. As dimensões e o formato das tachas deverão atender as determinações do memorial descritivo.

1.3.6.7. As tachas deverão resistir uma carga mínima de compressão, quando ensaiadas, conforme normas técnicas vigentes; deverão apresentar reforço interno de estrutura de modo a evitar estilhaçamento, em caso de quebra.

Assinado por JOSE LIRIO SOARES GOMES (Rubrica) nos termos da lei 14.063/2020.
Link de validação de assinaturas: https://assinadoronline.gcaspp.com/verificacao.aspx?deab029c-f15d-44c5-abe9-e881b103a39b

1.3.6.8. As tachas deverão apresentar todas as arestas arredondadas, sem quinas, a fim de não proporcionar acidentes, sendo em modelo similar conforme exemplos indicados, porém, desde que se mantenham as características solicitadas e atenda as normas exigidas.

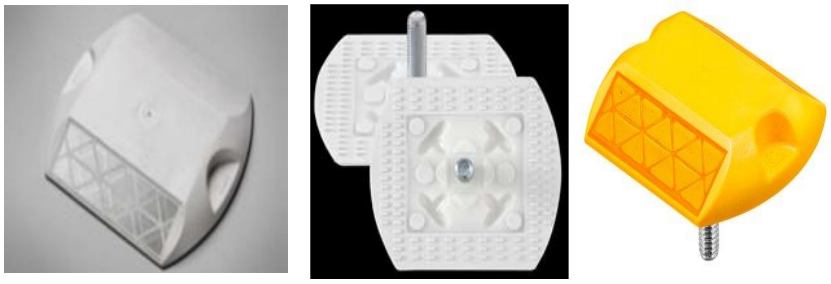

(tachas refletivas para sinalização TIPO II - Corpo em ABS)

1.3.7. Tachas bidirecionais na cor branca.

1.3.7.1. As Tachas refletivas implantadas devem obedecer rigorosamente à norma – ABNT NBR 14636 – Tipo II – monodirecional branca ou amarela e bidirecional amarela, composta de material polimérico (ABS) com dimensões de acordo com as descritas na figura abaixo, devendo atender as condições técnicas aqui exigidas. Devem ser adequadas para serem implantadas tanto em asfalto betuminoso quanto em concreto de cimento Portland.

1.3.7.2. Devem ser e implantadas nas quantidades e na cor (branca), devendo ser bidirecional, sempre de acordo com o descrito nas ordens de serviço, nos projetos, ou nas orientações determinadas pelos técnicos da CONTRATANTE. A implantação das tachas deve ser feita com adesivo que seja compatível com as mesmas e o pavimento, preenchendo completamente o espaço entre a base da tacha e o pavimento, de forma a não comprometer a resistência do material ao tráfego a que estará sujeito.

1.3.7.3. As tachas deverão ser confeccionadas em policarbonato e polímero de ABS (Copolímero de Acrinolitrila, Butadieno e Estireno) as cores deverão respeitar os padrões do código munsell:

a) Tachas brancas – código munsell N 9,5 com tolerância N 9,0.

1.3.7.4. Os elementos refletivos deverão possuir retro refletivo prismático com tratamento antiabrasivo, respeitar as dimensões apresentadas na figura abaixo, estarem totalmente embutidos

Assinado por JOSE LIRIO SOARES GOMES (Rubrica) nos termos da lei 14.063/2020.
Link de validação de assinaturas: https://assinadoronline.gcaspp.com/verificacao.aspx?deab029c-f15d-44c5-abe9-e881b103a39b

no corpo das tachas e serem confeccionados de forma tal que garantam a retro refletância mínima (de acordo com a Norma). Deverão, ainda, suportar os impactos pneumáticos e as intempéries.

1.3.7.5. As tachas deverão possuir 01 parafuso de aço, cabeça francesa (arredondada) 3/8 x 2¨ tipo rosca, injetado na própria peça, de forma a favorecer uma melhor aderência tanto ao corpo da tacha como ao pavimento onde será fixado. O referido parafuso deverá manter a perpendicularidade com a base da tacha, valendo-se para isso, o fabricante, dos recursos que melhor lhe aprouver, desde que não comprometa a resistência da peça, o que será avaliado pelo ensaio de compressão que poderá ser pedido a qualquer momento do processo licitatório, em peça a ser escolhida aleatoriamente.

1.3.7.6. As dimensões e o formato das tachas deverão atender as determinações do memorial descritivo.

1.3.7.7. As tachas deverão resistir uma carga mínima de compressão, quando ensaiadas, conforme normas técnicas vigentes; deverão apresentar reforço interno de estrutura de modo a evitar estilhaçamento, em caso de quebra.

1.3.7.8. As tachas deverão apresentar todas as arestas arredondadas, sem quinas, a fim de não proporcionar acidentes, sendo em modelo similar conforme exemplos indicados, porém, desde que se mantenham as características solicitadas e atenda as normas exigidas.



(tachas refletivas para sinalização TIPO II - Corpo em ABS)

1.3.8. Tachões Refletivos Monodirecionais e Bidirecionais em ABS.

1.3.8.1. Os tachões refletivos implantados devem obedecer rigorosamente à norma – ABNT NBR – monodirecional amarelo, com refletivo branco ou amarelo e bidirecional amarelo, composta de material polimérico (ABS) com dimensões de acordo com as descritas na figura abaixo, devendo atender as condições técnicas aqui exigidas.

Assinado por JOSE LIRIO SOARES GOMES (Rubrica) nos termos da lei 14.063/2020.
Link de validação de assinaturas: https://assinadoronline.gcaspp.com/verificacao.aspx?deab029c-f15d-44c5-abe9-e881b103a39b

1.3.8.2. Devem ser adequados para serem implantados tanto em asfalto betuminoso quanto em concreto de cimento Portland.

1.3.8.3. Quando implantados podem ser monodirecional ou bidirecional, sempre de acordo com o descrito nas ordens de serviço, nos projetos, ou nas orientações determinadas pelos técnicos da CONTRATANTE. A implantação dos tachões deverá ser feita com adesivo que seja compatível com os mesmos e o pavimento, preenchendo completamente o espaço entre a base do tachão e o pavimento, de forma a não comprometer a resistência do material ao tráfego a que estará sujeito.

1.3.8.4. Os tachões deverão ser confeccionados em policarbonato e polímero de ABS (Copolímero de Acrinolitrila, Butadieno e Estireno) ou material similar desde que não comprometa o presente memorial descritivo, e deverão respeitar os padrões do código munsell:

a) Tachões brancos – código munsell N 9,5 com tolerância N 9,0
b) Tachões amarelos – código munsell N 10YR7,5/14 com tolerância 10YR8/16

1.3.8.5. Os elementos refletivos deverão possuir retro refletivo prismático com tratamento antiabrasivo, respeitar as dimensões apresentadas na figura abaixo, estarem totalmente embutidos no corpo dos tachões e serem confeccionados de forma tal que garantam a retorrefletância mínima (De acordo com a Norma) durante o período de garantia do objeto em questão.

1.3.8.6. Deverão, ainda, suportar os impactos pneumáticos e as intempéries.

1.3.8.7. Os tachões deverão possuir 02 parafusos de aço, cabeça francesa (arredondada) 1/2 x 3¨ tipo rosca injetados na própria peça, de forma a favorecer uma melhor aderência tanto ao corpo do tachão como ao pavimento onde será fixado. O referido parafuso deverá manter a perpendicularidade com a base do tachão, valendo-se para isso, o fabricante, dos recursos que melhor lhe aprouver, desde que não comprometa a resistência da peça, o que será avaliado pelo ensaio de compressão que poderá ser pedido a qualquer momento do processo licitatório, em peça a ser escolhida aleatoriamente.

1.3.8.8. As dimensões e o formato dos tachões deverão atender as determinações do memorial descritivo.

Assinado por JOSE LIRIO SOARES GOMES (Rubrica) nos termos da lei 14.063/2020.
Link de validação de assinaturas: https://assinadoronline.gcaspp.com/verificacao.aspx?deab029c-f15d-44c5-abe9-e881b103a39b

1.3.8.9. Os tachões deverão resistir uma carga mínima de compressão de 30.000 Kgf, quando ensaiados, conforme normas técnicas vigentes e deverão apresentar reforço interno de estrutura de modo a evitar estilhaçamento, em caso de quebra.

1.3.8.10. Os tachões deverão apresentar todas as arestas arredondadas, sem quinas, a fim de não proporcionar acidentes.

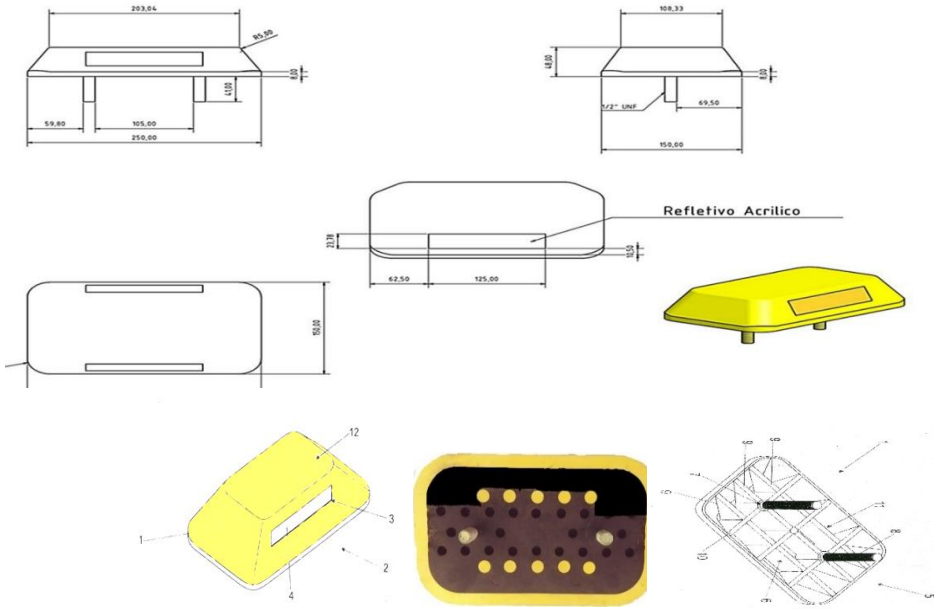

1.3.8.11. Deverá guardar a disposição construtiva aplicada em tachão sinalizador viário de uso permanente: compreendido por um corpo principal (1) prismático confeccionado em polímero, cuja secção frontal (2) é dotada de uma canaleta (3) que acondiciona uma lamina refletiva (4), enquanto sua secção inferior (5) projeta uma cavidade (6) que projeta pinos de fixações (7) providos de roscas (8), caracterizado pela cavidade (6) incorporar diversas nervuras longitudinais (9) e transversais (10), formando diversos módulos (11) que recebe os polímeros ABS em seu preenchimento, sendo o dito corpo principal (1) passível de receber em sua secção superior (12) um canal.

1.3.8.12. Por sua vez o corpo principal deverá ser fabricado em material polimérico, ABS (injetado), ou, alternativamente, em ambos os casos, podem ser modulados por esses componentes. Para tal o referido pino de aço é posicionado no interior do molde de injeção, por exemplo, antes de sua formação final, sendo que uma vez injetada, tanto o citado pino (Parafuso) de aço como o elemento refletivo, já se encontram embutidos nos moldes que vão compor o corpo principal do produto.

1.3.8.13. Poderão seguir o modelo ou similares, desde que atenda a norma solicitada e ao padrão gido neste anexo.

Assinado por JOSE LIRIO SOARES GOMES (Rubrica) nos termos da lei 14.063/2020.
Link de validação de assinaturas: https://assinadoronline.gcaspp.com/verificacao.aspx?deab029c-f15d-44c5-abe9-e881b103a39b

1.4. Natureza:

Os objetos possuem classificação de bens comum.

1.5. Prazo:

O Prazo de vigência e de 12 meses.

2. FUNDAMENTAÇÃO DA CONTRATAÇÃO (Artigo 6 °, Inciso XXIII, b)

2.1. O Município de Peruíbe possui 1.167 vias abertas a circulação, e uma estimativa de 1.300 a 1.500 vias, desta forma há um grande demanda por serviços de sinalização horizontal para atender a legislação de trânsito e diminuir o risco de acidentes de trânsito:

2.2. Portanto com o objetivo de aumentar a segurança viária e buscar eficiência na gestão do trânsito, há necessidade de efetuar a manutenção corretiva e preventiva das pinturas de faixas, símbolos e marcas de sinalização.

3. DESCRIÇÃO DA SOLUÇÃO COMO UM TODO, CONSIDERADO TODO O CICLO DE VIDA DO OBJETO (Artigo 6 °, Inciso XXIII, c)

3.1. O serviço de sinalização Horizontal deverá ser realizado de acordo com o manual de sinalização do CONTRAN;

3.2. O Departamento de Mobilidade realizará o mapeamento das vias com prioridade para receber a sinalização para minimizar os risco e aumentar a segurança da via.

3.3. Ao realizar a manutenção regularmente do sistema de sinalização horizontal, haverá aumento na visibilidade da sinalização, isso aumenta a confiabilidade operacional e reduz o risco de acidentes.

3.4. Ao planejar a manutenção preventiva, a Prefeitura Municipal de Peruíbe pode agendar as atividades de manutenção de acordo com sua conveniência, minimizando o impacto nas operações diárias.

Assinado por JOSE LIRIO SOARES GOMES (Rubrica) nos termos da lei 14.063/2020.
Link de validação de assinaturas: https://assinadoronline.gcaspp.com/verificacao.aspx?deab029c-f15d-44c5-abe9-e881b103a39b

3.5. Os serviços são itens de ampla oferta, utilizados em vários municípios, porém deverão estar de acordo com a regulamentação do Contran e compatível com os manuais de sinalização horizontal.

3.6. O propósito da contratação é garantir a obtenção dos serviços necessários pelo período de 12 meses, possibilitando que o Departamento de Mobilidade Urbana realize as manutenções preventivas evitando assim que as vias fiquem sem as sinalizações, o que pode aumentar o número de acidentes.

3.7. A escolha da aquisição se justifica porque possibilita a manutenção preventiva para, buscar a eficiência na prestação de serviços, melhora o custo benefício, evita acidentes, aumento na demanda por leitos hospitalares, redução no custo na saúde.

4. REQUISITOS DA CONTRATAÇÃO (Artigo 6 °, Inciso XXIII, d)

4.1. A contratação de empresa especializada para prestação de serviços de sinalização horizontal, além garantir a segurança viária, esse serviço deverá estar de acordo com a regulamentação do Contran, motivo pelo qual há necessidade de que os referidos serviços atendam requisitos mínimos de qualidade.

4.2. Os materiais devem ser de boa qualidade, de forma que haja melhor relação custo x benefício;

4.3. Cada item tem sua especificação bem definida, conforme especificação técnica, que deverá ser minuciosamente observada pelo fornecedor;

4.4. O contrato/ata deverá atender aos requisitos de habilitação e qualificação técnicas estabelecidos na Lei Federal nº 14.133/21;

4.5. O prazo de garantia contratual é aquele estabelecido na Lei nº 8.078, de 11 de setembro de 1990 (Código de Defesa do Consumidor);

Assinado por JOSE LIRIO SOARES GOMES (Rubrica) nos termos da lei 14.063/2020.
Link de validação de assinaturas: https://assinadoronline.gcaspp.com/verificacao.aspx?deab029c-f15d-44c5-abe9-e881b103a39b

4.6. A (s) contratada (s) deverá (ão) prestar os serviços, quando da solicitação da Contratante, de acordo com a ordem de serviço emitida pelo Departamento de Mobilidade Urbana, nos locais horários determinados.

4.7. Após receber a ordem de serviços, a (s) contratada (s) deverá apresentar ao Departamento de Mobilidade Urbana um cronograma de execução dos serviços, identificando os endereços e os tipos de sinalização que será aplicado, optando sempre pela execução no período noturno.

4.8. Comprovação da experiência técnica operacional, mediante apresentação de atestado de boa execução, emitido por pessoa jurídica de direito público ou privado, em que conste os serviços requeridos, comprovando que tenham sido executados pela Licitante.

4.9. ATESTADO (S) DE CAPACIDADE (S) TÉCNICA (S):

Item	Un.	Descrição
03	M^2	Serviço de sinalização horizontal com fornecimento de material para aplicação demassa termoplástica a quente pelo método de extrusão.

4.9.1. Nos termos do art. 67 da Lei nº 14.133/2021, será exigida da licitante **atestados emitidos por pessoa jurídica de direito público ou privado**, que comprovem a execução de serviços compatíveis em características, quantidades e prazos com o objeto da licitação, conforme detalhado a seguir.

4.9.2. O (s) atestado (s) deverá (ão) comprovar a execução, com fornecimento de material e mão de obra, de **serviço de sinalização horizontal com aplicação de massa termoplástica a quente pelo método de extrusão**, de forma compatível com o **Item 03 do objeto licitado**, considerado tecnicamente de maior relevância por demandar maior especialização e controle técnico-operacional.

4.9.3. O valor do (s) serviço (s) comprovado (s) no (s) atestado (s) deverá ser igual ou superior a **R$ 100.399,00 (cem mil, trezentos e noventa e nove reais)**, equivalente a **4% do valor total estimado da contratação**, conforme disposto no § 1º do art. 67 da Lei nº 14.133/2021.

Assinado por JOSE LIRIO SOARES GOMES (Rubrica) nos termos da lei 14.063/2020.
Link de validação de assinaturas: https://assinadoronline.gcaspp.com/verificacao.aspx?deab029c-f15d-44c5-abe9-e881b103a39b

4.9.4. O (s) atestado (s) deverá (ão) ser apresentado (s) em papel timbrado da entidade emitente, com a devida assinatura e identificação do responsável técnico ou do representante legal da contratante, contendo, no mínimo:

- Nome e CNPJ da empresa emitente;
- Descrição detalhada do objeto executado, com indicação do método utilizado (extrusão);
- Quantitativos executados;
- Local, período de execução e prazo de conclusão do serviço;
- Declaração de que o serviço foi executado de forma satisfatória.

4.9.5. Visita técnica (FACULTATIVA) – As visitas técnicas, caso tenha interesse em realizara, deverão ser feitas por pessoa indicada e formalmente credenciada pela empresa. E deverão ser agendadas das 09hs às 16hs, no Departamento de Mobilidade Urbana, presencialmente ou por meio do endereço eletrônico, setran.peruibe@gmail.com.

5. MODELO DE EXECUÇÃO DO OBJETO (Artigo 6 °, Inciso XXIII, e)

5.1. Em vista da natureza do objeto, sua execução finda-se com a conferência e recebimento definitivo realizado pela Prefeitura, observado o prazo de garantia e eventuais vícios redibitórios ou da realização dos serviços.

5.2. O inicio da prestação dos serviços de sinalização horizontal, deverá ocorrer em até 30 (trinta) dias, a contar do pedido formal, por motivo comprovado de força maior, o prestador de serviços poderá solicitar prazo maior;

5.3. Caso não seja possível o início no prazo estabelecido, a empresa deverá comunicar, por escrito, as razões com pelo menos 05 (cinco) dias úteis de antecedência para que a prorrogação de prazo seja analisada.

5.4. A liberação para inicio dos serviços e o aceite, será emitido pelo Departamento Requisitante localizado na sede do Departamento de Mobilidade Urbana, sito **a Av. Teresinha Rodrigues Kalil, 657, Peruíbe SP – CEP. 11.771-780, em dias úteis, no período compreendido entre 09h e 16h**, quando serão verificadas todas as especificações exigidas neste Termo de Referência.

Assinado por JOSE LIRIO SOARES GOMES (Rubrica) nos termos da lei 14.063/2020.
Link de validação de assinaturas: https://assinadoronline.gcaspp.com/verificacao.aspx?deab029c-f15d-44c5-abe9-e881b103a39b

5.5. Somente após a verificação do enquadramento nas condições exigidas por este Departamento, dar-se-á o recebimento definitivo.

5.6. Caso seja apontada irregularidade na prestação de serviços e houver necessidade de refazimento, à custa ficará integralmente por conta do prestador.

5.7. A execução do Contrato será acompanhada e fiscalizada por 02 (dois) servidores a serem designados pelo Departamento de Mobilidade Urbana, denominados Fiscal e Gestor.

6. MODELO DE GESTAO DO CONTRATO (Artigo 6 °, Inciso XXIII, f)

6.1. Caberá à fiscalização exercer rigoroso controle, em especial quanto à qualidade, quantidade e adequação do objeto, fazendo cumprir todas as disposições de lei.

6.2. A fiscalização exercida pela Prefeitura não exime, nem diminui a completa responsabilidade da Contratada, por qualquer inobservância ou omissão às cláusulas contratuais.

6.3. Verificada a ocorrência de irregularidades no objeto, o departamento competente adotará as providências legais cabíveis, inclusive à aplicação de penalidade, conforme o caso.

6.4. A Prefeitura é reservada o direito de solicitar a imediata substituição do objeto, que não se apresentarem em boas condições de uso ou estiverem em desacordo com as especificações técnicas deste Termo de Referência. As eventuais substituições durante o contrato deverão ser feitas no padrão equivalente ou superior ao estipulado, sem qualquer ônus adicional.

6.5. Caberá ao **GESTOR** do Contrato/Ata, em especial:

6.5.1. Coordenar as atividades relacionadas à fiscalização técnica e administrativa;

6.5.2. Acompanhar os registros realizados pelos fiscais do contrato/ata das ocorrências relacionadas à execução do contrato/ata e as medidas adotadas, e informar à autoridade superior aquelas que ultrapassarem a sua competência;

6.5.3. Acompanhar a manutenção das condições de habilitação do contratado/detentor a ata, para fins de empenho de despesa e de pagamento, e anotar os problemas que obstem o fluxo normal da liquidação e do pagamento da despesa no relatório de riscos eventuais;

Assinado por JOSE LIRIO SOARES GOMES (Rubrica) nos termos da lei 14.063/2020.
Link de validação de assinaturas: https://assinadoronline.gcaspp.com/verificacao.aspx?deab029c-f15d-44c5-abe9-e881b103a39b

6.5.4. Coordenar a rotina de acompanhamento e de fiscalização do contrato/ata, cujo histórico de gerenciamento deverá conter todos os registros formais da execução, a exemplo da ordem de serviço, do registro de ocorrências, das alterações e das prorrogações contratuais, e elaborar relatório com vistas à verificação da necessidade de adequações do contrato para fins de atendimento da finalidade da administração;

6.5.5. Coordenar os atos preparatórios à instrução processual e ao envio da documentação pertinente ao setor de contratos para a formalização dos procedimentos relativos à prorrogação, à alteração, ao reequilíbrio, ao pagamento, à eventual aplicação de sanções e à extinção dos contratos, ajustes, atas de registro de preço ou qualquer outro tipo de avença firmado pelo Poder Público dentro dos limites estabelecidos pela Lei Federal nº 14.133/2021.

6.5.6. Elaborar o relatório final de que trata a alínea “d” do inciso VI do § 3º do art. 174 da Lei Federal nº 14.133, de 1º de abril de 2021, com as informações obtidas durante a execução do contrato;

6.5.7. Coordenar a atualização contínua do relatório de riscos durante a gestão do contrato, com apoio do fiscal;

6.5.8. Emitir documento comprobatório da avaliação realizada pelo fiscal quanto ao cumprimento de obrigações assumidas pelo contratado, com menção ao seu desempenho na execução contratual, baseado em indicadores objetivamente definidos e aferidos, e a eventuais penalidades aplicadas, a constarem do cadastro de atesto de cumprimento de obrigações conforme disposto em regulamento;

6.5.9. Realizar o recebimento definitivo do objeto do contrato mediante termo detalhado que comprove o atendimento das exigências contratuais;

6.5.10. Tomar providências para a formalização de processo administrativo de responsabilização para fins de aplicação de sanções, a ser conduzido pela comissão de que trata o art. 158 da Lei Federal nº 14.133, de 1º de abril 2021, ou pelo agente ou pelo setor competente para tal, conforme o caso;

6.5.11. Realizar as tarefas relacionadas ao controle dos prazos relacionados ao contrato e à formalização de apostilamentos e de termos aditivos, ao acompanhamento do empenho e do pagamento e ao acompanhamento de garantias e glosas;

Assinado por JOSE LIRIO SOARES GOMES (Rubrica) nos termos da lei 14.063/2020.
Link de validação de assinaturas: https://assinadoronline.gcaspp.com/verificacao.aspx?deab029c-f15d-44c5-abe9-e881b103a39b

6.5.12. Verificar a manutenção das condições de habilitação da contratada, com a solicitação dos documentos comprobatórios pertinentes, caso necessário;

6.5.13. Examinar a regularidade no recolhimento das contribuições fiscais, trabalhistas e previdenciárias.

6.5.14. Atuar tempestivamente na solução de eventuais problemas relacionados ao descumprimento das obrigações contratuais e reportar a autoridade competente para que tome as providências cabíveis, quando ultrapassar a sua competência; e

6.5.15. Participar da atualização do relatório de riscos durante a fase de gestão do contrato.

6.6. Caberá ao **FISCAL** da contrato/Ata, em especial:

6.6.1. Prestar apoio técnico e operacional ao gestor do contrato com informações pertinentes às suas competências;

6.6.2. Anotar no histórico de gerenciamento do contrato todas as ocorrências relacionadas à execução do contrato, com a descrição do que for necessário para a regularização das faltas ou dos defeitos observados;

6.6.3. Emitir notificações para a correção de rotinas ou de qualquer inexatidão ou irregularidade constatada, com a definição de prazo para a correção;

6.6.4. Informar ao gestor do contato, em tempo hábil, a situação que demandar decisão ou adoção de medidas que ultrapassem a sua competência, para que adote as medidas necessárias e saneadoras, se for o caso;

6.6.5. Comunicar imediatamente ao gestor do contrato quaisquer ocorrências que possam inviabilizar a execução do contrato nas datas estabelecidas;

6.6.6. Fiscalizar a execução do contrato para que sejam cumpridas as condições estabelecidas, de modo a assegurar os melhores resultados para a administração, com a conferência das notas fiscais e das documentações exigidas para o pagamento e, após o ateste, que certifica o recebimento provisório, encaminhar ao gestor de contrato para ratificação;

6.6.7. Comunicar ao gestor do contrato, em tempo hábil, o término do contrato sob sua responsabilidade, com vistas à renovação tempestiva ou à prorrogação contratual;

Assinado por JOSE LIRIO SOARES GOMES (Rubrica) nos termos da lei 14.063/2020.
Link de validação de assinaturas: https://assinadoronline.gcaspp.com/verificacao.aspx?deab029c-f15d-44c5-abe9-e881b103a39b

6.6.8. Participar da atualização do relatório de riscos durante a fase de gestão do contrato;

6.6.9. Auxiliar o gestor do contrato com as informações necessárias, na elaboração do documento comprobatório da avaliação realizada na fiscalização do cumprimento de obrigações assumidas pelo contratado; e

6.6.10. Realizar o recebimento provisório do objeto do contrato, mediante termo detalhado que comprove o cumprimento das exigências de caráter técnico.

7. CRITÉRIOS DE MEDIÇÃO E PAGAMENTO (Artigo 6 °, Inciso XXIII, g)

7.1. O pagamento será efetuado, no prazo de 30 (trinta) dias corridos, mediante a apresentação de Nota Fiscal/Fatura, devidamente atestada por servidor designado, uma vez atendido todos os requisitos deste termo de referência.

8. FORMA E CRITÉRIO DE SELEÇÃO DO FORNECEDOR (Artigo 6°, Inciso XXIII, h)

8.1. O fornecedor deverá comprovar que todos os serviços ofertados são totalmente compatíveis com a especificação técnica deste Termo de Referência.

8.2. O Prestador de serviços será selecionado por meio da realização de procedimento licitatório.

8.3. O prestador de serviço será selecionado após cumprir todos os requisitos, sobretudo de habilitação, neste Termo de Referência e no correspondente Edital.

9. ESTIMATIVA DO VALOR DA CONTRATAÇÃO COM MEMORIAS DE CALCULOS E DOCUMENTOS QUE LHE DÃO SUPORTE (Artigo 6 °, Inciso XXIII, i)

9.1. Submetemos ao Departamento de compras para realizar cotação e demais procedimentos.

10. ADEQUAÇÃO ORÇAMENTARIA (Artigo 6 °, Inciso XXIII, i)

Assinado por JOSE LIRIO SOARES GOMES (Rubrica) nos termos da lei 14.063/2020.
Link de validação de assinaturas: https://assinadoronline.gcaspp.com/verificacao.aspx?deab029c-f15d-44c5-abe9-e881b103a39b

10.1. A contratação pretendida encontra-se em consonância com as metas da administração municipal e condiz com o prévio planejamento financeiro e orçamentário, estando alinhado com o Plano de Compra do Município 2024, ID 213800, objeto “aquisição de material para sinalização viária e horizontal”.

11. OBRIGAÇÕES DA CONTRATANTE E DA CONTRATADA

11.1. A CONTRATADA/DETENTORA obriga-se a:

11.1.1. Após a assinatura do contrato/ata, entregar o objeto conforme previsão do Edital e em conformidade com sua proposta.

11.1.2. Cumprir integralmente o objeto e prazo do contrato/ata avençado, devendo, para tanto, dispor de pessoal e equipamentos necessários à sua execução;

11.1.3. Assumir total responsabilidade por todos os encargos trabalhistas, previdenciários, fiscais e comerciais decorrentes da execução do contrato/ata;

11.1.4. Responsabilizar-se inteiramente por todo e qualquer acidente, relativos ao contrato/ata, que, por si, seus prepostos e empregados causar, em virtude de dolo, negligência, imprudência ou imperícia, respondendo por todos os danos a que, eventualmente, der causa ao Município ou a terceiros;

11.1.5. Fornecer, sempre que solicitado pela Prefeitura, informações detalhadas sobre assuntos pertinentes ao objeto do contrato/ata;

11.1.6. Remover ou substituir, às suas expensas, no todo ou em parte, o objeto do contrato/ata em que se verificarem vícios ou defeitos que o deixem em desacordo com aquilo quanto aqui estipulado;

11.1.7. Permitir à Prefeitura, através do departamento competente, exercer ampla e permanente fiscalização, em especial, quanto à qualidade, quantidade e prazo do objeto do contrato/ata, fiscalização essa que, em hipótese alguma, exclui ou reduz sua responsabilidade por danos causados ao Município ou a terceiros.

Assinado por JOSE LIRIO SOARES GOMES (Rubrica) nos termos da lei 14.063/2020.
Link de validação de assinaturas: https://assinadoronline.gcaspp.com/verificacao.aspx?deab029c-f15d-44c5-abe9-e881b103a39b

11.2. A Prefeitura obriga-se a:

11.2.1. Fornecer à Contratada/Detentora da Ata, em tempo hábil, as diretrizes e demais informações necessárias à sua execução;

11.2.2. Exercer a fiscalização dos produtos, por técnicos especialmente designados, ficando designado (a) como FISCAL o (a) servidor (a) Marcos Bispo Rodrigues, portador do CPF: 197.506.968-40, cargo: Agente de Fiscalização de Trânsito e como Gestor o Servidor Luiz Antonio Maximiliano dos Santos - CPF 126.699.658-30 - Agente Operacional.

12. LOCAL, DATA E ASSINATURA

Peruíbe, 04 de julho de 2025.

José Lírio Soares Gomes – Matr. 2.863.

Alterado em 29 de abril de 2025.
Alterado em 14 de maio de 2025.
Alterado em 13 de maio de 2025.
Alterado em 04 de julho de 2025.

Assinado por JOSE LIRIO SOARES GOMES (Rubrica) nos termos da lei 14.063/2020.
Link de validação de assinaturas: https://assinadoronline.gcaspp.com/verificacao.aspx?deab029c-f15d-44c5-abe9-e881b103a39b

Comprovante de Tramitação do protocolo 11026/2024 11/07/2025 08:18:44

DE:
16 - SECRETARIA MUNICIPAL DE SEGURANÇA PÚBLICA / 209 - DEPARTAMENTO DE MOBILIDADE URBANA

PARA:
1 - SECRETARIA ADMINISTRAÇÃO / 2 - DEPARTAMENTO DE LICITAÇÕES E CONTRATOS

ANEXOS:
Nenhum anexo informado na tramitação.

DESPACHO:
segue para providencias

Marcos Bispo Rodrigues

PERUÍBE, 11 de Julho de 2025

Comprovante de Tramitação do protocolo 11026/2024 25/07/2025 10:23:39

DE:
1 - SECRETARIA ADMINISTRAÇÃO / 2 - DEPARTAMENTO DE LICITAÇÕES E CONTRATOS

PARA:
16 - SECRETARIA MUNICIPAL DE SEGURANÇA PÚBLICA / 209 - DEPARTAMENTO DE MOBILIDADE URBANA

ANEXOS:
Nenhum anexo informado na tramitação.

DESPACHO:
Para revisão do TR, quanto aos itens 4.9. a 4.9.4.

JESSICA FERREIRA DA COSTA
AGENTE ADMINISTRATIVO

PERUÍBE, 25 de Julho de 2025

Assinado por JESSICA FERREIRA DA COSTA (Senha) nos termos da lei 14.063/2020.
Link de validação de assinaturas: https://assinadoronline.gcaspp.com/verificacao.aspx?c9f30949-ab4d-4175-889e-e75a070efd08

2f24-fb9c-456d-aa85-a94c774e78bd

Comprovante de Juntada do protocolo 11026/2024 25/07/2025 14:08:49

LOCAL:

16 - SECRETARIA MUNICIPAL DE SEGURANÇA PÚBLICA / 209 - DEPARTAMENTO DE MOBILIDADE URBANA

ANEXOS:

TR Sinalizacao Horizontal - novo |

DESPACHO:

Juntado ao presente protocolo 11026/2024 os documentos de número 100 até 100

Marcos Bispo Rodrigues

Peruíbe, 25 de Julho de 2025

TERMO DE REFERENCIA

1. DEFINIÇÃO DO OBJETO (Artigo 6 °, Inciso XXIII, a)

1.1. Contratação de empresa especializada para prestação de serviços de aplicação de sinalização viária Horizontal, de acordo com a legislação de trânsito.

1.2. Quantidades:

Item	Quant.	Un.	Descrição
01	30.000	M^2	Serviço de sinalização horizontal com fornecimento de material e mão de obra, utilizando tinta à base de resina acrílica solúvel em solvente a base de toluol. Aplicada por meio de equipamento auto propelido próprio para pintura mecânica.
02	3.000	M^2	Serviço de sinalização horizontal com fornecimento de material para aplicação de massa termoplástica a quente pelo método de aspersão.
03	1.500	M^2	Serviço de sinalização horizontal com fornecimento de material para aplicação de massa termoplástica a quente pelo método de extrusão.
04	2.000	Un.	Serviço de sinalização horizontal com fornecimento de material e mão de obra para aplicação de tachas bidirecionais na cor amarela.
05	2.000	Un.	Serviço de sinalização horizontal com fornecimento de material para aplicação de tachas monodirecional na cor branca.
06	2.000	Un.	Serviço de sinalização horizontal com fornecimento de material para aplicação de tachão bidirecional na cor amarela.

1.3. Especificações do Objeto.

1.3.1. Serviço de Sinalização Horizontal à base de Resina Acrílica – PADRÃO ET-SH-14 CET/SP.

O serviço de sinalização horizontal à base de resina acrílica devera ser realizado com equipamentos próprio e possuir no mínimo as características abaixo:

a) Motor para autopropulsão;

b) Compressor de ar, com tanque e pulmão;

c) Tanques pressurizados para tinta;

d) Misturadores mecânicos para material;

Assinado por JOSE LIRIO SOARES GOMES (Rubrica) nos termos da lei 14.063/2020.
Link de validação de assinaturas: https://assinadoronline.gcaspp.com/verificacao.aspx?876b0ca7-ab5a-46ae-af2c-4e68865de3a5

e) Quadro de instrumentos e válvulas para regulagem, controle e acionamento;

f) Sistema de limpeza de mangueiras e pistolas, com tanque de solvente, válvulas e registros;

g) Sistema sequenciador para atuação automática das pistolas nas pinturas de eixo e tracejados;

h) Sistemas de pistolas para material, atados pneumaticamente, permitindo a variação da largura das faixas;

i) Sistema espalhador de microesferas por aspersão;

j) Depósito para microesferas;

l) Sistema de braços suportes para pistolas;

m) Sistema de pistolas manuais, atuados pneumaticamente.

1.3.1.2. Veículo automotor para o transporte de materiais e pessoal.

1.3.1.3. Equipamentos para limpeza do pavimento antes da aplicação da tinta.

1.3.1.4. Gabaritos diversos e adequados para a execução de setas, letras, faixas, legendas, etc.

1.3.1.5. Ferramentas manuais diversas, necessárias à boa execução dos serviços.

1.3.1.6. Materiais adequados para a sinalização de desvio de tráfego, tais como: cones, placas, barreiras, sinaleiros de luz intermitente, cavaletes, etc.

1.3.1.7. Equipamentos de Proteção Individual (EPI), para uso obrigatório dos funcionários, tais como: coletes refletivos, botina de couro, luvas, uniformes, etc.

.2. Aplicação.

Assinado por JOSE LIRIO SOARES GOMES (Rubrica) nos termos da lei 14.063/2020.
Link de validação de assinaturas: https://assinadoronline.gcaspp.com/verificacao.aspx?876b0ca7-ab5a-46ae-af2c-4e68865de3a5

1.3.2.1 – A fim de garantir o perfeito alinhamento e a excelente configuração geométrica da sinalização horizontal, deverá ser executada a pré-demarcação da pintura a ser realizada.

1.3.2.2 – O material aplicado deverá apresentar as bordas bem definidas, sem salpicos ou manchas, não se admitindo diferenças de tonalidade em uma mesma faixa ou em faixas paralelas.

1.3.2.3 – O local a receber a pintura a frio deverá estar perfeitamente limpo, bem como, deverão ser retirados quaisquer corpos estranhos aderentes ou partículas de pavimento em estado de desagregação.

1.3.2.4 – Quando da aplicação da tinta, a superfície do pavimento deverá estar perfeitamente limpa, seca, livre de impurezas, graxas e demais substâncias nocivas.

1.3.2.5 – Quando a simples varrição ou jato de ar comprimido não forem suficiente para remover todo o material estranho, as superfícies deverão se escovadas com uma solução de fosfato tri sódio ou similar e então lavadas.

1.3.2.6 – A distribuição de microesferas de vidro deverá ser uniforme, não sendo admissível o seu acúmulo em determinadas áreas pintadas.

1.3.2.7 – A tolerância com relação à extensão e a largura de cada faixa serão de 5%. Este excesso não será levado em consideração no pagamento não se admitindo largura ou extensões inferiores indicados em projeto.

1.3.2.8 – Na execução das marcas retas, qualquer desvio nas bordas excedendo 0,01 m em 10m deverá ser corrigido.

1.3.2.9 – Depois de aplicada a tinta deverá ser protegida de todo tráfego de veículos bem como pedestres, durante o tempo de secagem, cerca de 20 (vinte) minutos.

1.3.2.10 – A tinta deverá ser aplicada com película úmida de 0,6mm, na execução de todos os projetos.

Assinado por JOSE LIRIO SOARES GOMES (Rubrica) nos termos da lei 14.063/2020.
Link de validação de assinaturas: https://assinadoronline.gcaspp.com/verificacao.aspx?876b0ca7-ab5a-46ae-af2c-4e68865de3a5

1.3.3. Tinta a base de resina acrílica.

1.3.3.1. – A tinta a ser aplicada na demarcação viária deve ser fornecida para uso em superfície betuminosa ou de concreto de cimento.

1.3.3.2. – A tinta, logo após a abertura do recipiente, não deve apresentar sedimentos, natas, grumos e separação de cor.

1.3.3.3. – A tinta deve ser aplicada pelo processo de aspersão pneumática, através de equipamento automático ou manual, conforme o tipo de pintura a ser executada.

1.3.3.4. – A tinta deve apresentar características antiderrapantes.

1.3.3.5. – A tinta deve ser suscetível de rejuvenescimento mediante a aplicação da nova camada.

1.3.3.6. – A tinta deve estar apta a ser aplicada, nas seguintes condições:
a). Temperatura ambiente entre 10° a 40°C;
b). Umidade relativa do ar até 90%;
c). Suportar temperatura de até 80°C;

1.3.3.7. – A tinta deve ter condições de ser aplicada por máquinas apropriadas e vir na viscosidade especificada, sem ser necessária à adição de outro qualquer aditivo. Em condições excepcionais, como por exemplo, a adição de microesferas de vidro, pode ser adicionado no máximo 5% de solvente em volume sobre a tinta, compatível com a mesma para acerto de viscosidade.

1.3.3.8. – A tinta quando aplicada na quantidade específica, deve recobrir perfeitamente o pavimento e permitir a liberação ao tráfego no período máximo de tempo de 20 minutos.

1.3.3.9. – A tinta deve manter integralmente sua coesão e cor, após a aplicação no pavimento.

Assinado por JOSE LIRIO SOARES GOMES (Rubrica) nos termos da lei 14.063/2020.
Link de validação de assinaturas: https://assinadoronline.gcaspp.com/verificacao.aspx?876b0ca7-ab5a-46ae-af2c-4e68865de3a5

1.3.3.10. – A tinta aplicada, após secagem total deve apresentar plasticidade e características de adesividade às microesferas de vidro e ao pavimento, produzir película seca fosca, de aspecto uniforme, sem apresentar fissuras, gretas ou descascamento durante período de vida útil.

1.3.3.11. – A tinta quando aplicada sobre a superfície betuminosa não deve apresentar sangria, nem exercer qualquer ação que danifique o pavimento.

1.3.3.12. – A retrorrefletorização inicial mínima deverá ser de 150 mcd/ Lux. M².

1.3.3.13. – A tinta não deve modificar suas características, ou deteriorar quando estocada por um mínimo de 06 (seis) meses, após a data de entrega do material pelo fabricante.

1.3.3.14. – A remoção da tinta no pavimento poderá ser feita através de métodos de livre escolha, sujeitos a aprovação do Departamento de Mobilidade Urbana.

1.3.4.- Sinalização Horizontal Por Método de Aspersão.

1.3.4.1. Os materiais a serem utilizados na execução da sinalização horizontal, deverão atender no mínimo as especificações da NBR 13159 (ABNT).

1.3.4.2. A espessura de termoplástico por aspersão tipo hot-spray a ser aplicado deve seguir rigorosamente as instruções da NBR citada.

1.3.4.3. Quando o pavimento for de concreto ou apresentar agregado exposto, antes da pintura deve-se fazer uma aplicação de "tack-coat", cuja função é atuar como meio ligante entre o pavimento e o termoplástico.

1.3.4.4. O termoplástico deve ser aplicado nas seguintes condições:

a). -Temperatura do pavimento entre 10ºC e 40ºC;
b). -Umidade relativa do ar de 12% até 80%.

1.3.4.5. A espessura de termoplástico a ser aplicada é de, no mínimo 1,5 mm, salvo determinação em contrário em projetos.

Assinado por JOSE LIRIO SOARES GOMES (Rubrica) nos termos da lei 14.063/2020.
Link de validação de assinaturas: https://assinadoronline.gcaspp.com/verificacao.aspx?876b0ca7-ab5a-46ae-af2c-4e68865de3a5

1.3.4.6. O material deve ser aplicado de tal forma a não ser necessária nova aplicação para atingir a espessura especificada. Na execução das marcas retas, qualquer desvio das bordas, excedendo 0,01 m em 10 m, deve ser corrigido. Os serviços de aplicação devem ser executados quando as condições climáticas forem favoráveis.

1.3.4.7. Na utilização de material termoplástico a temperatura máxima de aplicação deverá ser de:

- Termoplástico branco: 200ºC;
- Termoplástico amarelo: 180ºC.

1.3.4.8. A retrorrefletorização inicial da sinalização deverá atingir 150mdc/lux.m² e será produzida pela aplicação de microesferas de vidro tipo II na proporção mínima de 400 g/m².

1.3.4.9. O termoplástico aplicado deve ser protegido, até o seu endurecimento, de todo tráfego de veículos, bem como de pedestres. A CONTRATADA será responsável pelo material de sinalização para proteger a aplicação do termoplástico, ficando sujeita, porém, à concordância da CONTRATANTE quanto à disposição e o material utilizado para essa sinalização.

1.3.4.10. Os equipamentos mínimos necessários para aplicação de material termoplástico pelo processo de extrusão são:

a) Usina móvel constituída de dois recipientes para fusão do material, provida de aquecedores e agitadores com regulagem automática de temperatura;
b) Termômetro em perfeito estado de funcionamento para controle da temperatura de fusão;
c) Gerador de eletricidade para alimentação dos dispositivos de segurança e controle;
d) Veículo auto propulsor para aplicação contendo recipiente pressurizado para material termoplástico fundido, dispondo de instalação de aquecimento indireto, com dispositivo para controle e regulagem;
e) Compressor com tanque pulmão de ar destinado a: Pressurização da autoclave, tanque de microesferas e tanque de imprimação. Acionamento pneumático das pistolas para termoplástico e microesferas;
f) Dispositivos de aplicação contínua e intermitente para a execução das linhas simples e/ou duplas, dos materiais utilizados;
g) Dispositivos acessórios de controle e segurança centralizados em painéis na cabine do veículo e na plataforma de comando do conjunto de aplicação;
h) Dispositivos balizadores e miras óticas para direcionamento da unidade aplicadora durante a execução da demarcação.

Assinado por JOSE LIRIO SOARES GOMES (Rubrica) nos termos da lei 14.063/2020.
Link de validação de assinaturas: https://assinadoronline.gcaspp.com/verificacao.aspx?876b0ca7-ab5a-46ae-af2c-4e68865de3a5

1.3.4.11. O material colhido durante a aplicação em chapa de folha de flandres (500 mm x 200 mm x 0,25 mm), com as microesferas incorporadas, deverá ser medido em laboratório, com aparelhos do tipo:

- Retroflectomer 710 da Erischsen/1.p.1;
- Mirolux 12 da Miro-Ban Assemblesrs, INC.

1.3.4.12. Deverão ser realizadas, no mínimo, 10 (dez) medidas em cada chapa e o resultado deverá ser expresso pela média das medidas.

1.3.4.13. Para cada 200 m² de área demarcada ou em cada jornada de aplicação, poderá ser retirada uma amostra para a verificação da retrorrefletorização do material.

1.3.4.14. Os ensaios referentes à espessura da película e retrorrefletorização, quando solicitados pela CONTRATANTE, terão custo suportado pela CONTRATADA, quando julgar necessário, respeitando-se o limite acima descrito.

1.3.4.15. Os serviços poderão ser rejeitados e sujeitos a serem refeitos sem qualquer ônus para a CONTRATANTE, nos seguintes casos:

- Espessura não atende ao especificado;
- Largura das marcas diferente do especificado em projeto;
- A temperatura de aplicação não atende ao especificado;
- Os equipamentos para aplicação não atendem ao especificado;
- Utilização de material não ensaiado e/ou sem selo de aprovação do laboratório.

1.3.5. Sinalização Horizontal Por Método de Extrusão.

1.3.5.1. O material termoplástico deverá ser aplicado pelo processo de extrusão, através de equipamentos adequados, em perfeito estado de conservação e uso, composto de caldeiras aquecidas por qualquer método, com exceção de gás de cozinha devido ao seu risco, obedecendo sempre as Normas e Legislações vigentes.

1.3.5.2. O material termoplástico a ser utilizado deve satisfazer, plenamente, as especificações contidas nas NBR 13132. Quando o pavimento for de concreto ou apresentar agregado exposto, antes da pintura deve-se fazer uma aplicação de "tack-coat", cuja função é atuar como meio ligante entre o pavimento e o termoplástico.

Assinado por JOSE LIRIO SOARES GOMES (Rubrica) nos termos da lei 14.063/2020.
Link de validação de assinaturas: https://assinadoronline.gcaspp.com/verificacao.aspx?876b0ca7-ab5a-46ae-af2c-4e68865de3a5

1.3.5.3. O termoplástico deve ser aplicado nas seguintes condições:

- Temperatura do pavimento entre 10ºC e 40ºC
- Umidade relativa do ar de 12% até 80%

1.3.5.4. A espessura de termoplástico a ser aplicada é de, no mínimo 3 mm, salvo determinação em contrário em projetos.

1.3.5.5. O material deve ser aplicado de tal forma a não ser necessária nova aplicação para atingir a espessura especificada. Na execução das marcas retas, qualquer desvio das bordas, excedendo 0,01 m em 10 m, deve ser corrigido. Os serviços de aplicação devem ser executados quando as condições climáticas forem favoráveis.

1.3.5.6. Na utilização de material termoplástico a temperatura máxima de aplicação deverá ser de:

- Termoplástico branco: 200ºC
- Termoplástico amarelo: 180ºC

1.3.5.7. A retrorrefletorização inicial da sinalização deverá atingir 150mdc/lux.m² e será produzida pela aplicação de microesferas de vidro tipo II na proporção mínima de 400 g/m².

1.3.5.8. O termoplástico aplicado deve ser protegido, até o seu endurecimento, de todo tráfego de veículos, bem como de pedestres. A CONTRATADA será responsável pelo material de sinalização para proteger a aplicação do termoplástico, ficando sujeita, porém, à concordância da CONTRATANTE quanto à disposição e o material utilizado para essa sinalização.

1.3.5.9. Equipamentos:

a) Usina móvel montada sobre caminhão constituída de dois recipientes para a fusão do material (branco e amarelo), providos de queimadores, controle de temperatura e agitadores com velocidade variável;
b) Termômetro em perfeito estado de funcionamento para controle de temperatura de fusão;
c) Gerador de eletricidade para alimentadores dos dispositivos de segurança e controle;
d) Sistema de aquecimento, podendo ser com queima de gás ou óleo;
e) Sapatas para a aplicação manual, com largura variável de 100 a 500 mm e abertura de 3,4 mm;
f) Carrinho para aplicação e distribuição de microesferas, com largura variável de 100 a 500 mm;

Assinado por JOSE LIRIO SOARES GOMES (Rubrica) nos termos da lei 14.063/2020.
Link de validação de assinaturas: https://assinadoronline.gcaspp.com/verificacao.aspx?876b0ca7-ab5a-46ae-af2c-4e68865de3a5

g) Dispositivos balizadores e miras óticas para direcionamento da unidade aplicadora durante a execução da demarcação.

1.3.5.10. Deverão ser realizadas, caso necessário, no mínimo, 10 (dez) medidas em cada chapa e o resultado deverá ser expresso pela média das medidas. Para cada 200 m² de área demarcada ou em cada jornada de aplicação, poderá ser retirada uma amostra para a verificação da retrorrefletorização do material.

1.3.5.11. Os ensaios referentes à espessura da película e retrorrefletorização, quando solicitados pela CONTRATANTE, terão custo suportado pela CONTRATADA, quando julgar necessário, respeitando-se o limite acima descrito.

1.3.5.12. Os serviços poderão ser rejeitados e sujeitos a serem refeitos sem qualquer ônus para a CONTRATANTE, nos seguintes casos:

- Espessura não atende ao especificado no item 5.1.d;
- Desvios das bordas, superior a 0,01, em 10m, na execução de marcas retas, conforme especificado no item;
- Largura das marcas diferente do especificado em projeto;
- A temperatura de aplicação não atende ao especificado;
- Os equipamentos para aplicação não atendem ao especificado;
- Utilização de material não ensaiado e/ou sem selo de aprovação do laboratório.

1.3.5.13. A garantia da sinalização aplicada (material e aplicação ou somente aplicação) sobre pavimentos asfálticos, suportando tráfego de até 20.000 veículos/faixas x dia, independentemente dos ensaios e inspeções, deverá ser de 12 (doze) meses para 100% da metragem total aplicada de cada ordem de serviço.

1.3.5.14. Nos serviços executados, a apuração das quantidades (medições) será calculada tomando-se por base a área do retângulo envolvente. Para áreas de zebrado será considerando somente a área efetivamente pintada.

1.3.6. Tachas bidirecionais na cor amarela

1.3.6.1. As Tachas refletivas implantadas devem obedecer rigorosamente à norma – ABNT NBR 14636 – Tipo II – monodirecional branca ou amarela e bidirecional amarela, composta de material polimérico (ABS) com dimensões de acordo com as descritas na figura abaixo, devendo atender as

Assinado por JOSE LIRIO SOARES GOMES (Rubrica) nos termos da lei 14.063/2020.
Link de validação de assinaturas: https://assinadoronline.gcaspp.com/verificacao.aspx?876b0ca7-ab5a-46ae-af2c-4e68865de3a5

condições técnicas aqui exigidas. Devem ser adequadas para serem implantadas tanto em asfalto betuminoso quanto em concreto de cimento Portland.

1.3.6.2. Devem ser e implantadas nas quantidades e na cor (amarela), devendo ser bidirecional, sempre de acordo com o descrito nas ordens de serviço, nos projetos, ou nas orientações determinadas pelos técnicos da CONTRATANTE. A implantação das tachas deve ser feita com adesivo que seja compatível com as mesmas e o pavimento, preenchendo completamente o espaço entre a base da tacha e o pavimento, de forma a não comprometer a resistência do material ao tráfego a que estará sujeito.

1.3.6.3. As tachas deverão ser confeccionadas em policarbonato e polímero de ABS (Copolímero de Acrinolitrila, Butadieno e Estireno) as cores deverão respeitar os padrões do código munsell:

a) Tachas amarelas - código munsell N 10YR7,5/14 com tolerância 10YR8/16

1.3.6.4. Os elementos refletivos deverão possuir retro refletivo prismático com tratamento antiabrasivo, respeitar as dimensões apresentadas na figura abaixo, estarem totalmente embutidos no corpo das tachas e serem confeccionados de forma tal que garantam a retro refletância mínima (de acordo com a Norma). Deverão, ainda, suportar os impactos pneumáticos e as intempéries.

1.3.6.5. As tachas deverão possuir 01 parafuso de aço, cabeça francesa (arredondada) 3/8 x 2¨ tipo rosca, injetado na própria peça, de forma a favorecer uma melhor aderência tanto ao corpo da tacha como ao pavimento onde será fixado. O referido parafuso deverá manter a perpendicularidade com a base da tacha, valendo-se para isso, o fabricante, dos recursos que melhor lhe aprouver, desde que não comprometa a resistência da peça, o que será avaliado pelo ensaio de compressão que poderá ser pedido a qualquer momento do processo licitatório, em peça a ser escolhida aleatoriamente.

1.3.6.6. As dimensões e o formato das tachas deverão atender as determinações do memorial descritivo.

1.3.6.7. As tachas deverão resistir uma carga mínima de compressão, quando ensaiadas, conforme normas técnicas vigentes; deverão apresentar reforço interno de estrutura de modo a evitar estilhaçamento, em caso de quebra.

Assinado por JOSE LIRIO SOARES GOMES (Rubrica) nos termos da lei 14.063/2020.
Link de validação de assinaturas: https://assinadoronline.gcaspp.com/verificacao.aspx?876b0ca7-ab5a-46ae-af2c-4e68865de3a5

1.3.6.8. As tachas deverão apresentar todas as arestas arredondadas, sem quinas, a fim de não proporcionar acidentes, sendo em modelo similar conforme exemplos indicados, porém, desde que se mantenham as características solicitadas e atenda as normas exigidas.

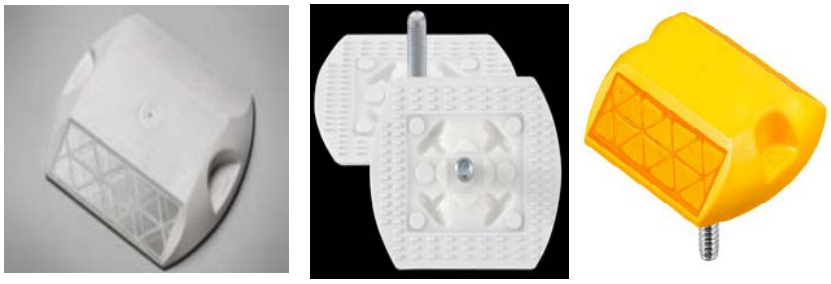

(tachas refletivas para sinalização TIPO II - Corpo em ABS)

1.3.7. Tachas bidirecionais na cor branca.

1.3.7.1. As Tachas refletivas implantadas devem obedecer rigorosamente à norma – ABNT NBR 14636 – Tipo II – monodirecional branca ou amarela e bidirecional amarela, composta de material polimérico (ABS) com dimensões de acordo com as descritas na figura abaixo, devendo atender as condições técnicas aqui exigidas. Devem ser adequadas para serem implantadas tanto em asfalto betuminoso quanto em concreto de cimento Portland.

1.3.7.2. Devem ser e implantadas nas quantidades e na cor (branca), devendo ser bidirecional, sempre de acordo com o descrito nas ordens de serviço, nos projetos, ou nas orientações determinadas pelos técnicos da CONTRATANTE. A implantação das tachas deve ser feita com adesivo que seja compatível com as mesmas e o pavimento, preenchendo completamente o espaço entre a base da tacha e o pavimento, de forma a não comprometer a resistência do material ao tráfego a que estará sujeito.

1.3.7.3. As tachas deverão ser confeccionadas em policarbonato e polímero de ABS (Copolímero de Acrinolitrila, Butadieno e Estireno) as cores deverão respeitar os padrões do código munsell:

a) Tachas brancas – código munsell N 9,5 com tolerância N 9,0.

1.3.7.4. Os elementos refletivos deverão possuir retro refletivo prismático com tratamento antiabrasivo, respeitar as dimensões apresentadas na figura abaixo, estarem totalmente embutidos

Assinado por JOSE LIRIO SOARES GOMES (Rubrica) nos termos da lei 14.063/2020.
Link de validação de assinaturas: https://assinadoronline.gcaspp.com/verificacao.aspx?876b0ca7-ab5a-46ae-af2c-4e68865de3a5

no corpo das tachas e serem confeccionados de forma tal que garantam a retro refletância mínima (de acordo com a Norma). Deverão, ainda, suportar os impactos pneumáticos e as intempéries.

1.3.7.5. As tachas deverão possuir 01 parafuso de aço, cabeça francesa (arredondada) 3/8 x 2¨ tipo rosca, injetado na própria peça, de forma a favorecer uma melhor aderência tanto ao corpo da tacha como ao pavimento onde será fixado. O referido parafuso deverá manter a perpendicularidade com a base da tacha, valendo-se para isso, o fabricante, dos recursos que melhor lhe aprouver, desde que não comprometa a resistência da peça, o que será avaliado pelo ensaio de compressão que poderá ser pedido a qualquer momento do processo licitatório, em peça a ser escolhida aleatoriamente.

1.3.7.6. As dimensões e o formato das tachas deverão atender as determinações do memorial descritivo.

1.3.7.7. As tachas deverão resistir uma carga mínima de compressão, quando ensaiadas, conforme normas técnicas vigentes; deverão apresentar reforço interno de estrutura de modo a evitar estilhaçamento, em caso de quebra.

1.3.7.8. As tachas deverão apresentar todas as arestas arredondadas, sem quinas, a fim de não proporcionar acidentes, sendo em modelo similar conforme exemplos indicados, porém, desde que se mantenham as características solicitadas e atenda as normas exigidas.

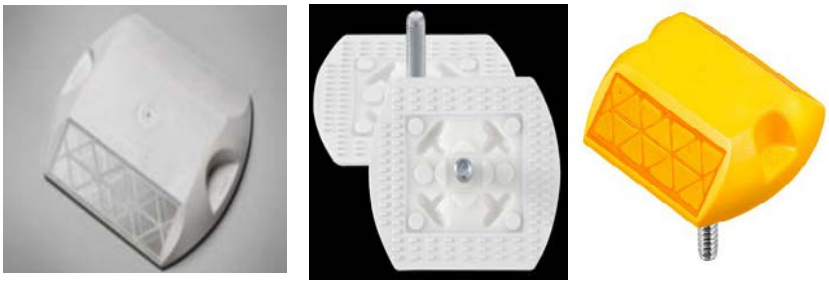

(tachas refletivas para sinalização TIPO II - Corpo em ABS)

1.3.8. Tachões Refletivos Monodirecionais e Bidirecionais em ABS.

1.3.8.1. Os tachões refletivos implantados devem obedecer rigorosamente à norma – ABNT NBR – monodirecional amarelo, com refletivo branco ou amarelo e bidirecional amarelo, composta de material polimérico (ABS) com dimensões de acordo com as descritas na figura abaixo, devendo atender as condições técnicas aqui exigidas.

Assinado por JOSE LIRIO SOARES GOMES (Rubrica) nos termos da lei 14.063/2020.
Link de validação de assinaturas: https://assinadoronline.gcaspp.com/verificacao.aspx?876b0ca7-ab5a-46ae-af2c-4e68865de3a5

1.3.8.2. Devem ser adequados para serem implantados tanto em asfalto betuminoso quanto em concreto de cimento Portland.

1.3.8.3. Quando implantados podem ser monodirecional ou bidirecional, sempre de acordo com o descrito nas ordens de serviço, nos projetos, ou nas orientações determinadas pelos técnicos da CONTRATANTE. A implantação dos tachões deverá ser feita com adesivo que seja compatível com os mesmos e o pavimento, preenchendo completamente o espaço entre a base do tachão e o pavimento, de forma a não comprometer a resistência do material ao tráfego a que estará sujeito.

1.3.8.4. Os tachões deverão ser confeccionados em policarbonato e polímero de ABS (Copolímero de Acrinolitrila, Butadieno e Estireno) ou material similar desde que não comprometa o presente memorial descritivo, e deverão respeitar os padrões do código munsell:

a) Tachões brancos – código munsell N 9,5 com tolerância N 9,0
b) Tachões amarelos – código munsell N 10YR7,5/14 com tolerância 10YR8/16

1.3.8.5. Os elementos refletivos deverão possuir retro refletivo prismático com tratamento antiabrasivo, respeitar as dimensões apresentadas na figura abaixo, estarem totalmente embutidos no corpo dos tachões e serem confeccionados de forma tal que garantam a retrorrefletância mínima (De acordo com a Norma) durante o período de garantia do objeto em questão.

1.3.8.6. Deverão, ainda, suportar os impactos pneumáticos e as intempéries.

1.3.8.7. Os tachões deverão possuir 02 parafusos de aço, cabeça francesa (arredondada) 1/2 x 3¨ tipo rosca injetados na própria peça, de forma a favorecer uma melhor aderência tanto ao corpo do tachão como ao pavimento onde será fixado. O referido parafuso deverá manter a perpendicularidade com a base do tachão, valendo-se para isso, o fabricante, dos recursos que melhor lhe aprouver, desde que não comprometa a resistência da peça, o que será avaliado pelo ensaio de compressão que poderá ser pedido a qualquer momento do processo licitatório, em peça a ser escolhida aleatoriamente.

1.3.8.8. As dimensões e o formato dos tachões deverão atender as determinações do memorial descritivo.

Assinado por JOSE LIRIO SOARES GOMES (Rubrica) nos termos da lei 14.063/2020.
Link de validação de assinaturas: https://assinadoronline.gcaspp.com/verificacao.aspx?876b0ca7-ab5a-46ae-af2c-4e68865de3a5

1.3.8.9. Os tachões deverão resistir uma carga mínima de compressão de 30.000 Kgf, quando ensaiados, conforme normas técnicas vigentes e deverão apresentar reforço interno de estrutura de modo a evitar estilhaçamento, em caso de quebra.

1.3.8.10. Os tachões deverão apresentar todas as arestas arredondadas, sem quinas, a fim de não proporcionar acidentes.

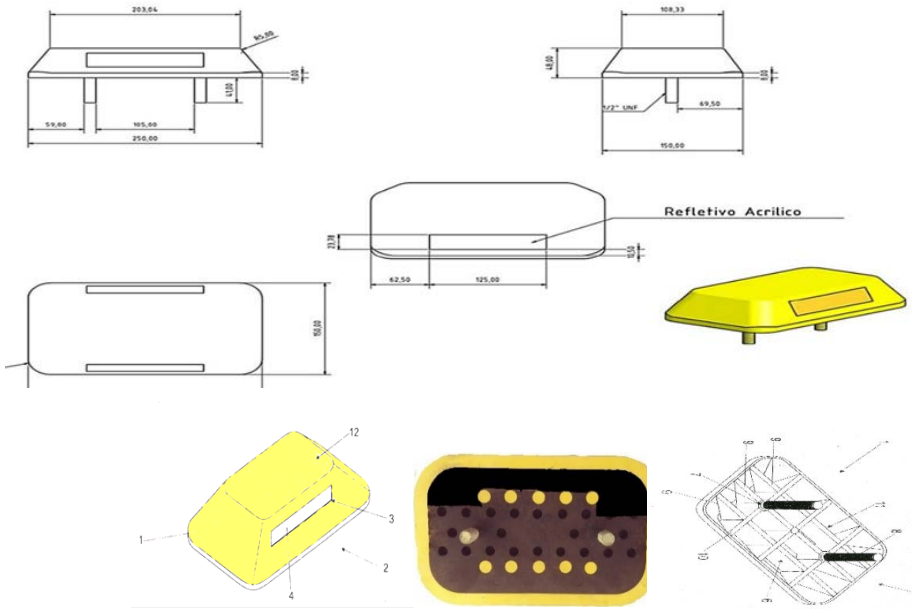

1.3.8.11. Deverá guardar a disposição construtiva aplicada em tachão sinalizador viário de uso permanente: compreendido por um corpo principal (1) prismático confeccionado em polímero, cuja secção frontal (2) é dotada de uma canaleta (3) que acondiciona uma lamina refletiva (4), enquanto sua secção inferior (5) projeta uma cavidade (6) que projeta pinos de fixações (7) providos de roscas (8), caracterizado pela cavidade (6) incorporar diversas nervuras longitudinais (9) e transversais (10), formando diversos módulos (11) que recebe os polímeros ABS em seu preenchimento, sendo o dito corpo principal (1) passível de receber em sua secção superior (12) um canal.

1.3.8.12. Por sua vez o corpo principal deverá ser fabricado em material polimérico, ABS (injetado), ou, alternativamente, em ambos os casos, podem ser modulados por esses componentes. Para tal o referido pino de aço é posicionado no interior do molde de injeção, por exemplo, antes de sua formação final, sendo que uma vez injetada, tanto o citado pino (Parafuso) de aço como o elemento refletivo, já se encontram embutidos nos moldes que vão compor o corpo principal do produto.

1.3.8.13. Poderão seguir o modelo ou similares, desde que atenda a norma solicitada e ao padrão gido neste anexo.

Assinado por JOSE LIRIO SOARES GOMES (Rubrica) nos termos da lei 14.063/2020.
Link de validação de assinaturas: https://assinadoronline.gcaspp.com/verificacao.aspx?876b0ca7-ab5a-46ae-af2c-4e68865de3a5

1.4. Natureza:

Os objetos possuem classificação de bens comum.

1.5. Prazo:

O Prazo de vigência e de 12 meses.

2. FUNDAMENTAÇÃO DA CONTRATAÇÃO (Artigo 6 °, Inciso XXIII, b)

2.1. O Município de Peruíbe possui 1.167 vias abertas a circulação, e uma estimativa de 1.300 a 1.500 vias, desta forma há um grande demanda por serviços de sinalização horizontal para atender a legislação de trânsito e diminuir o risco de acidentes de trânsito:

2.2. Portanto com o objetivo de aumentar a segurança viária e buscar eficiência na gestão do trânsito, há necessidade de efetuar a manutenção corretiva e preventiva das pinturas de faixas, símbolos e marcas de sinalização.

3. DESCRIÇÃO DA SOLUÇÃO COMO UM TODO, CONSIDERADO TODO O CICLO DE VIDA DO OBJETO (Artigo 6 °, Inciso XXIII, c)

3.1. O serviço de sinalização Horizontal deverá ser realizado de acordo com o manual de sinalização do CONTRAN;

3.2. O Departamento de Mobilidade realizará o mapeamento das vias com prioridade para receber a sinalização para minimizar os risco e aumentar a segurança da via.

3.3. Ao realizar a manutenção regularmente do sistema de sinalização horizontal, haverá aumento na visibilidade da sinalização, isso aumenta a confiabilidade operacional e reduz o risco de acidentes.

3.4. Ao planejar a manutenção preventiva, a Prefeitura Municipal de Peruíbe pode agendar as atividades de manutenção de acordo com sua conveniência, minimizando o impacto nas operações diárias.

Assinado por JOSE LIRIO SOARES GOMES (Rubrica) nos termos da lei 14.063/2020.
Link de validação de assinaturas: https://assinadoronline.gcaspp.com/verificacao.aspx?876b0ca7-ab5a-46ae-af2c-4e68865de3a5

3.6. Os serviços são itens de ampla oferta, utilizados em vários municípios, porém deverão estar de acordo com a regulamentação do Contran e compatível com os manuais de sinalização horizontal.

3.7. O propósito da contratação é garantir a obtenção dos serviços necessários pelo período de 12 meses, possibilitando que o Departamento de Mobilidade Urbana realize as manutenções preventivas evitando assim que as vias fiquem sem as sinalizações, o que pode aumentar o número de acidentes.

3.7. A escolha da aquisição se justifica porque possibilita a manutenção preventiva para, buscar a eficiência na prestação de serviços, melhora o custo benefício, evita acidentes, aumento na demanda por leitos hospitalares, redução no custo na saúde.

4. REQUISITOS DA CONTRATAÇÃO (Artigo 6 °, Inciso XXIII, d)

4.1. A contratação de empresa especializada para prestação de serviços de sinalização horizontal, além garantir a segurança viária, esse serviço deverá estar de acordo com a regulamentação do Contran, motivo pelo qual há necessidade de que os referidos serviços atendam requisitos mínimos de qualidade.

4.2. Os materiais devem ser de boa qualidade, de forma que haja melhor relação custo x benefício;

4.3. Cada item tem sua especificação bem definida, conforme especificação técnica, que deverá ser minuciosamente observada pelo fornecedor;

4.4. O contrato/ata deverá atender aos requisitos de habilitação e qualificação técnicas estabelecidos na Lei Federal nº 14.133/21;

4.5. O prazo de garantia contratual é aquele estabelecido na Lei nº 8.078, de 11 de setembro de 1990 (Código de Defesa do Consumidor);

Assinado por JOSE LIRIO SOARES GOMES (Rubrica) nos termos da lei 14.063/2020.
Link de validação de assinaturas: https://assinadoronline.gcaspp.com/verificacao.aspx?876b0ca7-ab5a-46ae-af2c-4e68865de3a5

4.6. A(s) contratada(s) deverá(ão) prestar os serviços, quando da solicitação da Contratante, de acordo com a ordem de serviço emitida pelo Departamento de Mobilidade Urbana, nos locais horários determinados.

4.7. Após receber a ordem de serviços, a(s) contratada (s) deverá apresentar ao Departamento de Mobilidade Urbana um cronograma de execução dos serviços, identificando os endereços e os tipos de sinalização que será aplicado, optando sempre pela execução no período noturno.

4.8. Comprovação da experiência técnica operacional, mediante apresentação de atestado de boa execução, emitido por pessoa jurídica de direito público ou privado, em que conste os serviços requeridos, comprovando que tenham sido executados pela Licitante..

4.9. Visita técnica (FACULTATIVA) – As visitas técnicas, caso tenha interesse em realizara, deverão ser feitas por pessoa indicada e formalmente credenciada pela empresa. E deverão ser agendadas das 09hs às 16hs, no Departamento de Mobilidade Urbana, presencialmente ou por meio do endereço eletrônico, setran.peruibe@gmail.com.

5. MODELO DE EXECUÇÃO DO OBJETO (Artigo 6 °, Inciso XXIII, e)

5.1. Em vista da natureza do objeto, sua execução finda-se com a conferência e recebimento definitivo realizado pela Prefeitura, observado o prazo de garantia e eventuais vícios redibitórios ou da realização dos serviços.

5.2. O inicio da prestação dos serviços de sinalização horizontal, deverá ocorrer em até 30 (trinta) dias, a contar do pedido formal, por motivo comprovado de força maior, o prestador de serviços poderá solicitar prazo maior;

5.3. Caso não seja possível o início no prazo estabelecido, a empresa deverá comunicar, por escrito, as razões com pelo menos 05 (cinco) dias úteis de antecedência para que a prorrogação de prazo seja analisada.

5.4. A liberação para inicio dos serviços e o aceite, será emitido pelo Departamento Requisitante localizado na sede do Departamento de Mobilidade Urbana, sito **a Av.**

Assinado por JOSE LIRIO SOARES GOMES (Rubrica) nos termos da lei 14.063/2020.
Link de validação de assinaturas: https://assinadoronline.gcaspp.com/verificacao.aspx?876b0ca7-ab5a-46ae-af2c-4e68865de3a5

Teresinha Rodrigues Kalil, 657, Peruíbe SP – CEP. 11.771-780, em dias úteis, no período compreendido entre 09h e 16h, quando serão verificadas todas as especificações exigidas neste Termo de Referência.

5.5. Somente após a verificação do enquadramento nas condições exigidas por este Departamento, dar-se-á o recebimento definitivo.

5.6. Caso seja apontada irregularidade na prestação de serviços e houver necessidade de refazimento, à custa ficará integralmente por conta do prestador.

5.7. A execução do Contrato será acompanhada e fiscalizada por 02 (dois) servidores a serem designados pelo Departamento de Mobilidade Urbana, denominados Fiscal e Gestor.

6. MODELO DE GESTAO DO CONTRATO (Artigo 6 °, Inciso XXIII, f)

6.1. Caberá à fiscalização exercer rigoroso controle, em especial quanto à qualidade, quantidade e adequação do objeto, fazendo cumprir todas as disposições de lei.

6.2. A fiscalização exercida pela Prefeitura não exime, nem diminui a completa responsabilidade da Contratada, por qualquer inobservância ou omissão às cláusulas contratuais.

6.3. Verificada a ocorrência de irregularidades no objeto, o departamento competente adotará as providências legais cabíveis, inclusive à aplicação de penalidade, conforme o caso.

6.4. A Prefeitura é reservada o direito de solicitar a imediata substituição do objeto, que não se apresentarem em boas condições de uso ou estiverem em desacordo com as especificações técnicas deste Termo de Referência. As eventuais substituições durante o contrato deverão ser feitas no padrão equivalente ou superior ao estipulado, sem qualquer ônus adicional.

6.5. Caberá ao **GESTOR** do Contrato/Ata, em especial:

6.5.1. Coordenar as atividades relacionadas à fiscalização técnica e administrativa;

6.5.2. Acompanhar os registros realizados pelos fiscais do contrato/ata das ocorrências relacionadas à execução do contrato/ata e as medidas adotadas, e informar à autoridade superior aquelas que ultrapassarem a sua competência;

Assinado por JOSE LIRIO SOARES GOMES (Rubrica) nos termos da lei 14.063/2020.
Link de validação de assinaturas: https://assinadoronline.gcaspp.com/verificacao.aspx?876b0ca7-ab5a-46ae-af2c-4e68865de3a5

6.5.3. Acompanhar a manutenção das condições de habilitação do contratado/detentor a ata, para fins de empenho de despesa e de pagamento, e anotar os problemas que obstem o fluxo normal da liquidação e do pagamento da despesa no relatório de riscos eventuais;

6.5.4. Coordenar a rotina de acompanhamento e de fiscalização do contrato/ata, cujo histórico de gerenciamento deverá conter todos os registros formais da execução, a exemplo da ordem de serviço, do registro de ocorrências, das alterações e das prorrogações contratuais, e elaborar relatório com vistas à verificação da necessidade de adequações do contrato para fins de atendimento da finalidade da administração;

6.5.5. Coordenar os atos preparatórios à instrução processual e ao envio da documentação pertinente ao setor de contratos para a formalização dos procedimentos relativos à prorrogação, à alteração, ao reequilíbrio, ao pagamento, à eventual aplicação de sanções e à extinção dos contratos, ajustes, atas de registro de preço ou qualquer outro tipo de avença firmado pelo Poder Público dentro dos limites estabelecidos pela Lei Federal nº 14.133/2021.

6.5.6. Elaborar o relatório final de que trata a alínea “d” do inciso VI do § 3º do art. 174 da Lei Federal nº 14.133, de 1º de abril de 2021, com as informações obtidas durante a execução do contrato;

6.5.7. Coordenar a atualização contínua do relatório de riscos durante a gestão do contrato, com apoio do fiscal;

6.5.8. Emitir documento comprobatório da avaliação realizada pelo fiscal quanto ao cumprimento de obrigações assumidas pelo contratado, com menção ao seu desempenho na execução contratual, baseado em indicadores objetivamente definidos e aferidos, e a eventuais penalidades aplicadas, a constarem do cadastro de atesto de cumprimento de obrigações conforme disposto em regulamento;

6.5.9. Realizar o recebimento definitivo do objeto do contrato mediante termo detalhado que comprove o atendimento das exigências contratuais;

6.5.10. Tomar providências para a formalização de processo administrativo de responsabilização para fins de aplicação de sanções, a ser conduzido pela comissão de que trata o art. 158 da Lei Federal nº 14.133, de 1º de abril 2021, ou pelo agente ou pelo setor competente para tal, conforme o caso;

Assinado por JOSE LIRIO SOARES GOMES (Rubrica) nos termos da lei 14.063/2020.
Link de validação de assinaturas: https://assinadoronline.gcaspp.com/verificacao.aspx?876b0ca7-ab5a-46ae-af2c-4e68865de3a5

6.5.11. Realizar as tarefas relacionadas ao controle dos prazos relacionados ao contrato e à formalização de apostilamentos e de termos aditivos, ao acompanhamento do empenho e do pagamento e ao acompanhamento de garantias e glosas;

6.5.12. Verificar a manutenção das condições de habilitação da contratada, com a solicitação dos documentos comprobatórios pertinentes, caso necessário;

6.5.13. Examinar a regularidade no recolhimento das contribuições fiscais, trabalhistas e previdenciárias.

6.5.14. Atuar tempestivamente na solução de eventuais problemas relacionados ao descumprimento das obrigações contratuais e reportar a autoridade competente para que tome as providências cabíveis, quando ultrapassar a sua competência; e

6.5.15. Participar da atualização do relatório de riscos durante a fase de gestão do contrato.

6.6. Caberá ao **FISCAL** da contrato/Ata, em especial:

6.6.1. Prestar apoio técnico e operacional ao gestor do contrato com informações pertinentes às suas competências;

6.6.2. Anotar no histórico de gerenciamento do contrato todas as ocorrências relacionadas à execução do contrato, com a descrição do que for necessário para a regularização das faltas ou dos defeitos observados;

6.6.3. Emitir notificações para a correção de rotinas ou de qualquer inexatidão ou irregularidade constatada, com a definição de prazo para a correção;

6.6.4. Informar ao gestor do contato, em tempo hábil, a situação que demandar decisão ou adoção de medidas que ultrapassem a sua competência, para que adote as medidas necessárias e saneadoras, se for o caso;

6.6.5. Comunicar imediatamente ao gestor do contrato quaisquer ocorrências que possam inviabilizar a execução do contrato nas datas estabelecidas;

6.6.6. Fiscalizar a execução do contrato para que sejam cumpridas as condições estabelecidas, de modo a assegurar os melhores resultados para a administração, com a conferência das notas fiscais e das documentações exigidas para o pagamento e, após o ateste, que certifica o recebimento provisório, encaminhar ao gestor de contrato para

Assinado por JOSE LIRIO SOARES GOMES (Rubrica) nos termos da lei 14.063/2020.
Link de validação de assinaturas: https://assinadoronline.gcaspp.com/verificacao.aspx?876b0ca7-ab5a-46ae-af2c-4e68865de3a5

ratificação;

6.6.7. Comunicar ao gestor do contrato, em tempo hábil, o término do contrato sob sua responsabilidade, com vistas à renovação tempestiva ou à prorrogação contratual;

6.6.8. Participar da atualização do relatório de riscos durante a fase de gestão do contrato;

6.6.9. Auxiliar o gestor do contrato com as informações necessárias, na elaboração do documento comprobatório da avaliação realizada na fiscalização do cumprimento de obrigações assumidas pelo contratado; e

6.6.10. Realizar o recebimento provisório do objeto do contrato, mediante termo detalhado que comprove o cumprimento das exigências de caráter técnico.

7. CRITÉRIOS DE MEDIÇÃO E PAGAMENTO (Artigo 6 °, Inciso XXIII, g)

7.1. O pagamento será efetuado, no prazo de 30 (trinta) dias corridos, mediante a apresentação de Nota Fiscal/Fatura, devidamente atestada por servidor designado, uma vez atendido todos os requisitos deste termo de referência.

8. FORMA E CRITÉRIO DE SELEÇÃO DO FORNECEDOR (Artigo 6°, Inciso XXIII, h)

8.1. O fornecedor deverá comprovar que todos os serviços ofertados são totalmente compatíveis com a especificação técnica deste Termo de Referência.

8.2. O Prestador de serviços será selecionado por meio da realização de procedimento licitatório.

8.3. O prestador de serviço será selecionado após cumprir todos os requisitos, sobretudo de habilitação, neste Termo de Referência e no correspondente Edital.

9. ESTIMATIVA DO VALOR DA CONTRATAÇÃO COM MEMORIAS DE CALCULOS E DOCUMENTOS QUE LHE DÃO SUPORTE (Artigo 6 °, Inciso XXIII, i)

9.1. Submetemos ao Departamento de compras para realizar cotação e demais procedimentos.

Assinado por JOSE LIRIO SOARES GOMES (Rubrica) nos termos da lei 14.063/2020.
Link de validação de assinaturas: https://assinadoronline.gcaspp.com/verificacao.aspx?876b0ca7-ab5a-46ae-af2c-4e68865de3a5

10. ADEQUAÇÃO ORÇAMENTARIA (Artigo 6 °, Inciso XXIII, i)

10.1. A contratação pretendida encontra-se em consonância com as metas da administração municipal e condiz com o prévio planejamento financeiro e orçamentário, estando alinhado com o Plano de Compra do Município 2024, ID 213800, objeto “aquisição de material para sinalização viária e horizontal”.

11. OBRIGAÇÕES DA CONTRATANTE E DA CONTRATADA

11.1. A CONTRATADA/DETENTORA obriga-se a:

11.1.1. Após a assinatura do contrato/ata, entregar o objeto conforme previsão do Edital e em conformidade com sua proposta.

11.1.2. Cumprir integralmente o objeto e prazo do contrato/ata avençado, devendo, para tanto, dispor de pessoal e equipamentos necessários à sua execução;

11.1.3. Assumir total responsabilidade por todos os encargos trabalhistas, previdenciários, fiscais e comerciais decorrentes da execução do contrato/ata;

11.1.4. Responsabilizar-se inteiramente por todo e qualquer acidente, relativos ao contrato/ata, que, por si, seus prepostos e empregados causar, em virtude de dolo, negligência, imprudência ou imperícia, respondendo por todos os danos a que, eventualmente, der causa ao Município ou a terceiros;

11.1.5. Fornecer, sempre que solicitado pela Prefeitura, informações detalhadas sobre assuntos pertinentes ao objeto do contrato/ata;

11.1.6. Remover ou substituir, às suas expensas, no todo ou em parte, o objeto do contrato/ata em que se verificarem vícios ou defeitos que o deixem em desacordo com aquilo quanto aqui estipulado;

11.1.7. Permitir à Prefeitura, através do departamento competente, exercer ampla e permanente fiscalização, em especial, quanto à qualidade, quantidade e prazo do objeto do

Assinado por JOSE LIRIO SOARES GOMES (Rubrica) nos termos da lei 14.063/2020.
Link de validação de assinaturas: https://assinadoronline.gcaspp.com/verificacao.aspx?876b0ca7-ab5a-46ae-af2c-4e68865de3a5

contrato/ata, fiscalização essa que, em hipótese alguma, exclui ou reduz sua responsabilidade por danos causados ao Município ou a terceiros.

11.2. A Prefeitura obriga-se a:

11.2.1. Fornecer à Contratada/Detentora da Ata, em tempo hábil, as diretrizes e demais informações necessárias à sua execução;

11.2.2. Exercer a fiscalização dos produtos, por técnicos especialmente designados, ficando designado (a) como FISCAL o (a) servidor (a) Marcos Bispo Rodrigues, portador do CPF: 197.506.968-40, cargo: Agente de Fiscalização de Trânsito e como Gestor o Servidor Luiz Antonio Maximiliano dos Santos - CPF 126.699.658-30 - Agente Operacional.

12. LOCAL, DATA E ASSINATURA

Peruíbe, 29 de Maio de 2024.

José Lírio Soares Gomes – Matr. 2.863.

Alterado em 29 de abril de 2025.
Alterado em 14 de maio de 2025.
Alterado em 13 de maio de 2025.
Alterado em 04 de julho de 2025.

Assinado por JOSE LIRIO SOARES GOMES (Rubrica) nos termos da lei 14.063/2020.
Link de validação de assinaturas: https://assinadoronline.gcaspp.com/verificacao.aspx?876b0ca7-ab5a-46ae-af2c-4e68865de3a5

Comprovante de Tramitação do protocolo 11026/2024 25/07/2025 14:57:25

DE:
16 - SECRETARIA MUNICIPAL DE SEGURANÇA PÚBLICA / 209 - DEPARTAMENTO DE MOBILIDADE URBANA

PARA:
1 - SECRETARIA ADMINISTRAÇÃO / 2 - DEPARTAMENTO DE LICITAÇÕES E CONTRATOS

ANEXOS:
Nenhum anexo informado na tramitação.

DESPACHO:
Revisão realizada , segue para providencias

Marcos Bispo Rodrigues

PERUÍBE, 25 de Julho de 2025

Comprovante de Juntada do protocolo 11026/2024 31/07/2025 16:43:13

LOCAL:

1 - SECRETARIA ADMINISTRAÇÃO / 2 - DEPARTAMENTO DE LICITAÇÕES E CONTRATOS

ANEXOS:

MINUTA READEQUADA - Anexo 1 - PE __.25 - Termo de Referencia | MINUTA READEQUADA - Edital - PE 25.25_sinalizacao horizontal |

DESPACHO:

Juntado ao presente protocolo 11026/2024 os documentos de número 103 até 104

Bruno Motta Dompieri
Diretor de Departamento

Peruíbe, 31 de Julho de 2025

TERMO DE REFERENCIA

1. DEFINIÇÃO DO OBJETO (Artigo 6 °, Inciso XXIII, a)

1.1. Contratação de empresa especializada para prestação de serviços de aplicação de sinalização viária Horizontal, de acordo com a legislação de trânsito.

1.2. Quantidades:

Item	Quant.	Un.	Descrição
01	30.000	M^2	Serviço de sinalização horizontal com fornecimento de material e mão de obra, utilizando tinta à base de resina acrílica solúvel em solvente a base de toluol. Aplicada por meio de equipamento auto propelido próprio para pintura mecânica.
02	3.000	M^2	Serviço de sinalização horizontal com fornecimento de material para aplicação de massa termoplástica a quente pelo método de aspersão.
03	1.500	M^2	Serviço de sinalização horizontal com fornecimento de material para aplicação de massa termoplástica a quente pelo método de extrusão.
04	2.000	Un.	Serviço de sinalização horizontal com fornecimento de material e mão de obra para aplicação de tachas bidirecionais na cor amarela.
05	2.000	Un.	Serviço de sinalização horizontal com fornecimento de material para aplicação de tachas monodirecional na cor branca.
06	2.000	Un.	Serviço de sinalização horizontal com fornecimento de material para aplicação de tachão bidirecional na cor amarela.

1.3. Especificações do Objeto.

1.3.1. Serviço de Sinalização Horizontal à base de Resina Acrílica – PADRÃO ET-SH-14 CET/SP.

O serviço de sinalização horizontal à base de resina acrílica devera ser realizado com equipamentos próprio e possuir no mínimo as características abaixo:

a) Motor para autopropulsão;

b) Compressor de ar, com tanque e pulmão;

c) Tanques pressurizados para tinta;

d) Misturadores mecânicos para material;

Assinado por JOSE LIRIO SOARES GOMES (Rubrica) nos termos da lei 14.063/2020.
Link de validação de assinaturas: https://assinadoronline.gcaspp.com/verificacao.aspx?876b0ca7-ab5a-46ae-af2c-4e68865de3a5

e) Quadro de instrumentos e válvulas para regulagem, controle e acionamento;

f) Sistema de limpeza de mangueiras e pistolas, com tanque de solvente, válvulas e registros;

g) Sistema sequenciador para atuação automática das pistolas nas pinturas de eixo e tracejados;

h) Sistemas de pistolas para material, atados pneumaticamente, permitindo a variação da largura das faixas;

i) Sistema espalhador de microesferas por aspersão;

j) Depósito para microesferas;

l) Sistema de braços suportes para pistolas;

m) Sistema de pistolas manuais, atuados pneumaticamente.

1.3.1.2. Veículo automotor para o transporte de materiais e pessoal.

1.3.1.3. Equipamentos para limpeza do pavimento antes da aplicação da tinta.

1.3.1.4. Gabaritos diversos e adequados para a execução de setas, letras, faixas, legendas, etc.

1.3.1.5. Ferramentas manuais diversas, necessárias à boa execução dos serviços.

1.3.1.6. Materiais adequados para a sinalização de desvio de tráfego, tais como: cones, placas, barreiras, sinaleiros de luz intermitente, cavaletes, etc.

1.3.1.7. Equipamentos de Proteção Individual (EPI), para uso obrigatório dos funcionários, tais como: coletes refletivos, botina de couro, luvas, uniformes, etc.

.2. Aplicação.

Assinado por JOSE LIRIO SOARES GOMES (Rubrica) nos termos da lei 14.063/2020.
Link de validação de assinaturas: https://assinadoronline.gcaspp.com/verificacao.aspx?876b0ca7-ab5a-46ae-af2c-4e68865de3a5

1.3.2.1 – A fim de garantir o perfeito alinhamento e a excelente configuração geométrica da sinalização horizontal, deverá ser executada a pré-demarcação da pintura a ser realizada.

1.3.2.2 – O material aplicado deverá apresentar as bordas bem definidas, sem salpicos ou manchas, não se admitindo diferenças de tonalidade em uma mesma faixa ou em faixas paralelas.

1.3.2.3 – O local a receber a pintura a frio deverá estar perfeitamente limpo, bem como, deverão ser retirados quaisquer corpos estranhos aderentes ou partículas de pavimento em estado de desagregação.

1.3.2.4 – Quando da aplicação da tinta, a superfície do pavimento deverá estar perfeitamente limpa, seca, livre de impurezas, graxas e demais substâncias nocivas.

1.3.2.5 – Quando a simples varrição ou jato de ar comprimido não forem suficiente para remover todo o material estranho, as superfícies deverão se escovadas com uma solução de fosfato tri sódio ou similar e então lavadas.

1.3.2.6 – A distribuição de microesferas de vidro deverá ser uniforme, não sendo admissível o seu acúmulo em determinadas áreas pintadas.

1.3.2.7 – A tolerância com relação à extensão e a largura de cada faixa serão de 5%. Este excesso não será levado em consideração no pagamento não se admitindo largura ou extensões inferiores indicados em projeto.

1.3.2.8 – Na execução das marcas retas, qualquer desvio nas bordas excedendo 0,01 m em 10m deverá ser corrigido.

1.3.2.9 – Depois de aplicada a tinta deverá ser protegida de todo tráfego de veículos bem como pedestres, durante o tempo de secagem, cerca de 20 (vinte) minutos.

1.3.2.10 – A tinta deverá ser aplicada com película úmida de 0,6mm, na execução de todos os projetos.

Assinado por JOSE LIRIO SOARES GOMES (Rubrica) nos termos da lei 14.063/2020.
Link de validação de assinaturas: https://assinadoronline.gcaspp.com/verificacao.aspx?876b0ca7-ab5a-46ae-af2c-4e68865de3a5

1.3.3. Tinta a base de resina acrílica.

1.3.3.1. – A tinta a ser aplicada na demarcação viária deve ser fornecida para uso em superfície betuminosa ou de concreto de cimento.

1.3.3.2. – A tinta, logo após a abertura do recipiente, não deve apresentar sedimentos, natas, grumos e separação de cor.

1.3.3.3. – A tinta deve ser aplicada pelo processo de aspersão pneumática, através de equipamento automático ou manual, conforme o tipo de pintura a ser executada.

1.3.3.4. – A tinta deve apresentar características antiderrapantes.

1.3.3.5. – A tinta deve ser suscetível de rejuvenescimento mediante a aplicação da nova camada.

1.3.3.6. – A tinta deve estar apta a ser aplicada, nas seguintes condições:
a). Temperatura ambiente entre 10° a 40°C;
b). Umidade relativa do ar até 90%;
c). Suportar temperatura de até 80°C;

1.3.3.7. – A tinta deve ter condições de ser aplicada por máquinas apropriadas e vir na viscosidade especificada, sem ser necessária à adição de outro qualquer aditivo. Em condições excepcionais, como por exemplo, a adição de microesferas de vidro, pode ser adicionado no máximo 5% de solvente em volume sobre a tinta, compatível com a mesma para acerto de viscosidade.

1.3.3.8. – A tinta quando aplicada na quantidade específica, deve recobrir perfeitamente o pavimento e permitir a liberação ao tráfego no período máximo de tempo de 20 minutos.

1.3.3.9. – A tinta deve manter integralmente sua coesão e cor, após a aplicação no pavimento.

Assinado por JOSE LIRIO SOARES GOMES (Rubrica) nos termos da lei 14.063/2020.
Link de validação de assinaturas: https://assinadoronline.gcaspp.com/verificacao.aspx?876b0ca7-ab5a-46ae-af2c-4e68865de3a5

1.3.3.10. – A tinta aplicada, após secagem total deve apresentar plasticidade e características de adesividade às microesferas de vidro e ao pavimento, produzir película seca fosca, de aspecto uniforme, sem apresentar fissuras, gretas ou descascamento durante período de vida útil.

1.3.3.11. – A tinta quando aplicada sobre a superfície betuminosa não deve apresentar sangria, nem exercer qualquer ação que danifique o pavimento.

1.3.3.12. – A retrorrefletorização inicial mínima deverá ser de 150 mcd/ Lux. M².

1.3.3.13. – A tinta não deve modificar suas características, ou deteriorar quando estocada por um mínimo de 06 (seis) meses, após a data de entrega do material pelo fabricante.

1.3.3.14. – A remoção da tinta no pavimento poderá ser feita através de métodos de livre escolha, sujeitos a aprovação do Departamento de Mobilidade Urbana.

1.3.4.- Sinalização Horizontal Por Método de Aspersão.

1.3.4.1. Os materiais a serem utilizados na execução da sinalização horizontal, deverão atender no mínimo as especificações da NBR 13159 (ABNT).

1.3.4.2. A espessura de termoplástico por aspersão tipo hot-spray a ser aplicado deve seguir rigorosamente as instruções da NBR citada.

1.3.4.3. Quando o pavimento for de concreto ou apresentar agregado exposto, antes da pintura deve-se fazer uma aplicação de "tack-coat", cuja função é atuar como meio ligante entre o pavimento e o termoplástico.

1.3.4.4. O termoplástico deve ser aplicado nas seguintes condições:

a). -Temperatura do pavimento entre 10ºC e 40ºC;
b). -Umidade relativa do ar de 12% até 80%.

1.3.4.5. A espessura de termoplástico a ser aplicada é de, no mínimo 1,5 mm, salvo determinação em contrário em projetos.

Assinado por JOSE LIRIO SOARES GOMES (Rubrica) nos termos da lei 14.063/2020.
Link de validação de assinaturas: https://assinadoronline.gcaspp.com/verificacao.aspx?876b0ca7-ab5a-46ae-af2c-4e68865de3a5

1.3.4.6. O material deve ser aplicado de tal forma a não ser necessária nova aplicação para atingir a espessura especificada. Na execução das marcas retas, qualquer desvio das bordas, excedendo 0,01 m em 10 m, deve ser corrigido. Os serviços de aplicação devem ser executados quando as condições climáticas forem favoráveis.

1.3.4.7. Na utilização de material termoplástico a temperatura máxima de aplicação deverá ser de:

- Termoplástico branco: 200ºC;
- Termoplástico amarelo: 180ºC.

1.3.4.8. A retrorrefletorização inicial da sinalização deverá atingir 150mdc/lux.m² e será produzida pela aplicação de microesferas de vidro tipo II na proporção mínima de 400 g/m².

1.3.4.9. O termoplástico aplicado deve ser protegido, até o seu endurecimento, de todo tráfego de veículos, bem como de pedestres. A CONTRATADA será responsável pelo material de sinalização para proteger a aplicação do termoplástico, ficando sujeita, porém, à concordância da CONTRATANTE quanto à disposição e o material utilizado para essa sinalização.

1.3.4.10. Os equipamentos mínimos necessários para aplicação de material termoplástico pelo processo de extrusão são:

a) Usina móvel constituída de dois recipientes para fusão do material, provida de aquecedores e agitadores com regulagem automática de temperatura;
b) Termômetro em perfeito estado de funcionamento para controle da temperatura de fusão;
c) Gerador de eletricidade para alimentação dos dispositivos de segurança e controle;
d) Veículo auto propulsor para aplicação contendo recipiente pressurizado para material termoplástico fundido, dispondo de instalação de aquecimento indireto, com dispositivo para controle e regulagem;
e) Compressor com tanque pulmão de ar destinado a: Pressurização da autoclave, tanque de microesferas e tanque de imprimação. Acionamento pneumático das pistolas para termoplástico e microesferas;
f) Dispositivos de aplicação contínua e intermitente para a execução das linhas simples e/ou duplas, dos materiais utilizados;
g) Dispositivos acessórios de controle e segurança centralizados em painéis na cabine do veículo e na plataforma de comando do conjunto de aplicação;
h) Dispositivos balizadores e miras óticas para direcionamento da unidade aplicadora durante a execução da demarcação.

Assinado por JOSE LIRIO SOARES GOMES (Rubrica) nos termos da lei 14.063/2020.
Link de validação de assinaturas: https://assinadoronline.gcaspp.com/verificacao.aspx?876b0ca7-ab5a-46ae-af2c-4e68865de3a5

1.3.4.11. O material colhido durante a aplicação em chapa de folha de flandres (500 mm x 200 mm x 0,25 mm), com as microesferas incorporadas, deverá ser medido em laboratório, com aparelhos do tipo:

- Retroflectomer 710 da Erischsen/1.p.1;
- Mirolux 12 da Miro-Ban Assemblesrs, INC.

1.3.4.12. Deverão ser realizadas, no mínimo, 10 (dez) medidas em cada chapa e o resultado deverá ser expresso pela média das medidas.

1.3.4.13. Para cada 200 m² de área demarcada ou em cada jornada de aplicação, poderá ser retirada uma amostra para a verificação da retrorrefletorização do material.

1.3.4.14. Os ensaios referentes à espessura da película e retrorrefletorização, quando solicitados pela CONTRATANTE, terão custo suportado pela CONTRATADA, quando julgar necessário, respeitando-se o limite acima descrito.

1.3.4.15. Os serviços poderão ser rejeitados e sujeitos a serem refeitos sem qualquer ônus para a CONTRATANTE, nos seguintes casos:

- Espessura não atende ao especificado;
- Largura das marcas diferente do especificado em projeto;
- A temperatura de aplicação não atende ao especificado;
- Os equipamentos para aplicação não atendem ao especificado;
- Utilização de material não ensaiado e/ou sem selo de aprovação do laboratório.

1.3.5. Sinalização Horizontal Por Método de Extrusão.

1.3.5.1. O material termoplástico deverá ser aplicado pelo processo de extrusão, através de equipamentos adequados, em perfeito estado de conservação e uso, composto de caldeiras aquecidas por qualquer método, com exceção de gás de cozinha devido ao seu risco, obedecendo sempre as Normas e Legislações vigentes.

1.3.5.2. O material termoplástico a ser utilizado deve satisfazer, plenamente, as especificações contidas nas NBR 13132. Quando o pavimento for de concreto ou apresentar agregado exposto, antes da pintura deve-se fazer uma aplicação de "tack-coat", cuja função é atuar como meio ligante entre o pavimento e o termoplástico.

Assinado por JOSE LIRIO SOARES GOMES (Rubrica) nos termos da lei 14.063/2020.
Link de validação de assinaturas: https://assinadoronline.gcaspp.com/verificacao.aspx?876b0ca7-ab5a-46ae-af2c-4e68865de3a5

1.3.5.3. O termoplástico deve ser aplicado nas seguintes condições:

- Temperatura do pavimento entre 10ºC e 40ºC
- Umidade relativa do ar de 12% até 80%

1.3.5.4. A espessura de termoplástico a ser aplicada é de, no mínimo 3 mm, salvo determinação em contrário em projetos.

1.3.5.5. O material deve ser aplicado de tal forma a não ser necessária nova aplicação para atingir a espessura especificada. Na execução das marcas retas, qualquer desvio das bordas, excedendo 0,01 m em 10 m, deve ser corrigido. Os serviços de aplicação devem ser executados quando as condições climáticas forem favoráveis.

1.3.5.6. Na utilização de material termoplástico a temperatura máxima de aplicação deverá ser de:

- Termoplástico branco: 200ºC
- Termoplástico amarelo: 180ºC

1.3.5.7. A retrorrefletorização inicial da sinalização deverá atingir 150mdc/lux.m² e será produzida pela aplicação de microesferas de vidro tipo II na proporção mínima de 400 g/m².

1.3.5.8. O termoplástico aplicado deve ser protegido, até o seu endurecimento, de todo tráfego de veículos, bem como de pedestres. A CONTRATADA será responsável pelo material de sinalização para proteger a aplicação do termoplástico, ficando sujeita, porém, à concordância da CONTRATANTE quanto à disposição e o material utilizado para essa sinalização.

1.3.5.9. Equipamentos:

a) Usina móvel montada sobre caminhão constituída de dois recipientes para a fusão do material (branco e amarelo), providos de queimadores, controle de temperatura e agitadores com velocidade variável;
b) Termômetro em perfeito estado de funcionamento para controle de temperatura de fusão;
c) Gerador de eletricidade para alimentadores dos dispositivos de segurança e controle;
d) Sistema de aquecimento, podendo ser com queima de gás ou óleo;
e) Sapatas para a aplicação manual, com largura variável de 100 a 500 mm e abertura de 3,4 mm;
f) Carrinho para aplicação e distribuição de microesferas, com largura variável de 100 a 500 mm;

Assinado por JOSE LIRIO SOARES GOMES (Rubrica) nos termos da lei 14.063/2020.
Link de validação de assinaturas: https://assinadoronline.gcaspp.com/verificacao.aspx?876b0ca7-ab5a-46ae-af2c-4e68865de3a5

g) Dispositivos balizadores e miras óticas para direcionamento da unidade aplicadora durante a execução da demarcação.

1.3.5.10. Deverão ser realizadas, caso necessário, no mínimo, 10 (dez) medidas em cada chapa e o resultado deverá ser expresso pela média das medidas. Para cada 200 m² de área demarcada ou em cada jornada de aplicação, poderá ser retirada uma amostra para a verificação da retrorrefletorização do material.

1.3.5.11. Os ensaios referentes à espessura da película e retrorrefletorização, quando solicitados pela CONTRATANTE, terão custo suportado pela CONTRATADA, quando julgar necessário, respeitando-se o limite acima descrito.

1.3.5.12. Os serviços poderão ser rejeitados e sujeitos a serem refeitos sem qualquer ônus para a CONTRATANTE, nos seguintes casos:

- Espessura não atende ao especificado no item 5.1.d;
- Desvios das bordas, superior a 0,01, em 10m, na execução de marcas retas, conforme especificado no item;
- Largura das marcas diferente do especificado em projeto;
- A temperatura de aplicação não atende ao especificado;
- Os equipamentos para aplicação não atendem ao especificado;
- Utilização de material não ensaiado e/ou sem selo de aprovação do laboratório.

1.3.5.13. A garantia da sinalização aplicada (material e aplicação ou somente aplicação) sobre pavimentos asfálticos, suportando tráfego de até 20.000 veículos/faixas x dia, independentemente dos ensaios e inspeções, deverá ser de 12 (doze) meses para 100% da metragem total aplicada de cada ordem de serviço.

1.3.5.14. Nos serviços executados, a apuração das quantidades (medições) será calculada tomando-se por base a área do retângulo envolvente. Para áreas de zebrado será considerando somente a área efetivamente pintada.

1.3.6. Tachas bidirecionais na cor amarela

1.3.6.1. As Tachas refletivas implantadas devem obedecer rigorosamente à norma – ABNT NBR 14636 – Tipo II – monodirecional branca ou amarela e bidirecional amarela, composta de material polimérico (ABS) com dimensões de acordo com as descritas na figura abaixo, devendo atender as

Assinado por JOSE LIRIO SOARES GOMES (Rubrica) nos termos da lei 14.063/2020.
Link de validação de assinaturas: https://assinadoronline.gcaspp.com/verificacao.aspx?876b0ca7-ab5a-46ae-af2c-4e68865de3a5

condições técnicas aqui exigidas. Devem ser adequadas para serem implantadas tanto em asfalto betuminoso quanto em concreto de cimento Portland.

1.3.6.2. Devem ser e implantadas nas quantidades e na cor (amarela), devendo ser bidirecional, sempre de acordo com o descrito nas ordens de serviço, nos projetos, ou nas orientações determinadas pelos técnicos da CONTRATANTE. A implantação das tachas deve ser feita com adesivo que seja compatível com as mesmas e o pavimento, preenchendo completamente o espaço entre a base da tacha e o pavimento, de forma a não comprometer a resistência do material ao tráfego a que estará sujeito.

1.3.6.3. As tachas deverão ser confeccionadas em policarbonato e polímero de ABS (Copolímero de Acrinolitrila, Butadieno e Estireno) as cores deverão respeitar os padrões do código munsell:

a) Tachas amarelas - código munsell N 10YR7,5/14 com tolerância 10YR8/16

1.3.6.4. Os elementos refletivos deverão possuir retro refletivo prismático com tratamento antiabrasivo, respeitar as dimensões apresentadas na figura abaixo, estarem totalmente embutidos no corpo das tachas e serem confeccionados de forma tal que garantam a retro refletância mínima (de acordo com a Norma). Deverão, ainda, suportar os impactos pneumáticos e as intempéries.

1.3.6.5. As tachas deverão possuir 01 parafuso de aço, cabeça francesa (arredondada) 3/8 x 2¨ tipo rosca, injetado na própria peça, de forma a favorecer uma melhor aderência tanto ao corpo da tacha como ao pavimento onde será fixado. O referido parafuso deverá manter a perpendicularidade com a base da tacha, valendo-se para isso, o fabricante, dos recursos que melhor lhe aprouver, desde que não comprometa a resistência da peça, o que será avaliado pelo ensaio de compressão que poderá ser pedido a qualquer momento do processo licitatório, em peça a ser escolhida aleatoriamente.

1.3.6.6. As dimensões e o formato das tachas deverão atender as determinações do memorial descritivo.

1.3.6.7. As tachas deverão resistir uma carga mínima de compressão, quando ensaiadas, conforme normas técnicas vigentes; deverão apresentar reforço interno de estrutura de modo a evitar estilhaçamento, em caso de quebra.

Assinado por JOSE LIRIO SOARES GOMES (Rubrica) nos termos da lei 14.063/2020.
Link de validação de assinaturas: https://assinadoronline.gcaspp.com/verificacao.aspx?876b0ca7-ab5a-46ae-af2c-4e68865de3a5

1.3.6.8. As tachas deverão apresentar todas as arestas arredondadas, sem quinas, a fim de não proporcionar acidentes, sendo em modelo similar conforme exemplos indicados, porém, desde que se mantenham as características solicitadas e atenda as normas exigidas.

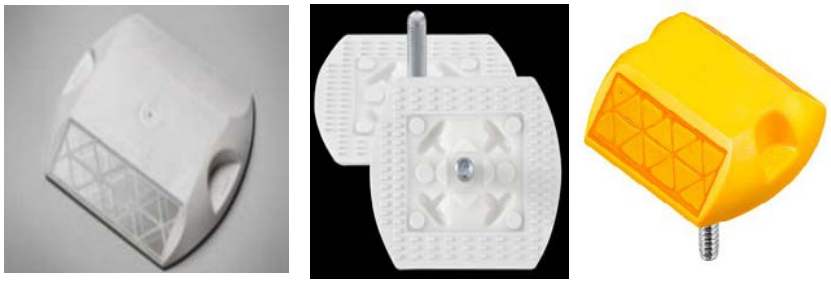

(tachas refletivas para sinalização TIPO II - Corpo em ABS)

1.3.7. Tachas bidirecionais na cor branca.

1.3.7.1. As Tachas refletivas implantadas devem obedecer rigorosamente à norma – ABNT NBR 14636 – Tipo II – monodirecional branca ou amarela e bidirecional amarela, composta de material polimérico (ABS) com dimensões de acordo com as descritas na figura abaixo, devendo atender as condições técnicas aqui exigidas. Devem ser adequadas para serem implantadas tanto em asfalto betuminoso quanto em concreto de cimento Portland.

1.3.7.2. Devem ser e implantadas nas quantidades e na cor (branca), devendo ser bidirecional, sempre de acordo com o descrito nas ordens de serviço, nos projetos, ou nas orientações determinadas pelos técnicos da CONTRATANTE. A implantação das tachas deve ser feita com adesivo que seja compatível com as mesmas e o pavimento, preenchendo completamente o espaço entre a base da tacha e o pavimento, de forma a não comprometer a resistência do material ao tráfego a que estará sujeito.

1.3.7.3. As tachas deverão ser confeccionadas em policarbonato e polímero de ABS (Copolímero de Acrinolitrila, Butadieno e Estireno) as cores deverão respeitar os padrões do código munsell:

a) Tachas brancas – código munsell N 9,5 com tolerância N 9,0.

1.3.7.4. Os elementos refletivos deverão possuir retro refletivo prismático com tratamento antiabrasivo, respeitar as dimensões apresentadas na figura abaixo, estarem totalmente embutidos

Assinado por JOSE LIRIO SOARES GOMES (Rubrica) nos termos da lei 14.063/2020.
Link de validação de assinaturas: https://assinadoronline.gcaspp.com/verificacao.aspx?876b0ca7-ab5a-46ae-af2c-4e68865de3a5

no corpo das tachas e serem confeccionados de forma tal que garantam a retro refletância mínima (de acordo com a Norma). Deverão, ainda, suportar os impactos pneumáticos e as intempéries.

1.3.7.5. As tachas deverão possuir 01 parafuso de aço, cabeça francesa (arredondada) 3/8 x 2¨ tipo rosca, injetado na própria peça, de forma a favorecer uma melhor aderência tanto ao corpo da tacha como ao pavimento onde será fixado. O referido parafuso deverá manter a perpendicularidade com a base da tacha, valendo-se para isso, o fabricante, dos recursos que melhor lhe aprouver, desde que não comprometa a resistência da peça, o que será avaliado pelo ensaio de compressão que poderá ser pedido a qualquer momento do processo licitatório, em peça a ser escolhida aleatoriamente.

1.3.7.6. As dimensões e o formato das tachas deverão atender as determinações do memorial descritivo.

1.3.7.7. As tachas deverão resistir uma carga mínima de compressão, quando ensaiadas, conforme normas técnicas vigentes; deverão apresentar reforço interno de estrutura de modo a evitar estilhaçamento, em caso de quebra.

1.3.7.8. As tachas deverão apresentar todas as arestas arredondadas, sem quinas, a fim de não proporcionar acidentes, sendo em modelo similar conforme exemplos indicados, porém, desde que se mantenham as características solicitadas e atenda as normas exigidas.

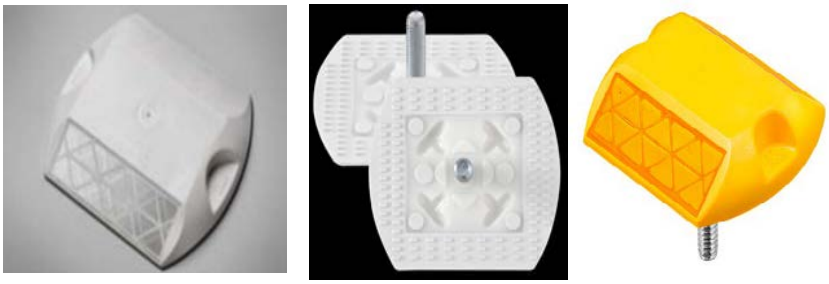

(tachas refletivas para sinalização TIPO II - Corpo em ABS)

1.3.8. Tachões Refletivos Monodirecionais e Bidirecionais em ABS.

1.3.8.1. Os tachões refletivos implantados devem obedecer rigorosamente à norma – ABNT NBR – monodirecional amarelo, com refletivo branco ou amarelo e bidirecional amarelo, composta de material polimérico (ABS) com dimensões de acordo com as descritas na figura abaixo, devendo atender as condições técnicas aqui exigidas.

Assinado por JOSE LIRIO SOARES GOMES (Rubrica) nos termos da lei 14.063/2020.
Link de validação de assinaturas: https://assinadoronline.gcaspp.com/verificacao.aspx?876b0ca7-ab5a-46ae-af2c-4e68865de3a5

1.3.8.2. Devem ser adequados para serem implantados tanto em asfalto betuminoso quanto em concreto de cimento Portland.

1.3.8.3. Quando implantados podem ser monodirecional ou bidirecional, sempre de acordo com o descrito nas ordens de serviço, nos projetos, ou nas orientações determinadas pelos técnicos da CONTRATANTE. A implantação dos tachões deverá ser feita com adesivo que seja compatível com os mesmos e o pavimento, preenchendo completamente o espaço entre a base do tachão e o pavimento, de forma a não comprometer a resistência do material ao tráfego a que estará sujeito.

1.3.8.4. Os tachões deverão ser confeccionados em policarbonato e polímero de ABS (Copolímero de Acrinolitrila, Butadieno e Estireno) ou material similar desde que não comprometa o presente memorial descritivo, e deverão respeitar os padrões do código munsell:

a) Tachões brancos – código munsell N 9,5 com tolerância N 9,0
b) Tachões amarelos – código munsell N 10YR7,5/14 com tolerância 10YR8/16

1.3.8.5. Os elementos refletivos deverão possuir retro refletivo prismático com tratamento antiabrasivo, respeitar as dimensões apresentadas na figura abaixo, estarem totalmente embutidos no corpo dos tachões e serem confeccionados de forma tal que garantam a retrorrefletância mínima (De acordo com a Norma) durante o período de garantia do objeto em questão.

1.3.8.6. Deverão, ainda, suportar os impactos pneumáticos e as intempéries.

1.3.8.7. Os tachões deverão possuir 02 parafusos de aço, cabeça francesa (arredondada) 1/2 x 3¨ tipo rosca injetados na própria peça, de forma a favorecer uma melhor aderência tanto ao corpo do tachão como ao pavimento onde será fixado. O referido parafuso deverá manter a perpendicularidade com a base do tachão, valendo-se para isso, o fabricante, dos recursos que melhor lhe aprouver, desde que não comprometa a resistência da peça, o que será avaliado pelo ensaio de compressão que poderá ser pedido a qualquer momento do processo licitatório, em peça a ser escolhida aleatoriamente.

1.3.8.8. As dimensões e o formato dos tachões deverão atender as determinações do memorial descritivo.

Assinado por JOSE LIRIO SOARES GOMES (Rubrica) nos termos da lei 14.063/2020.
Link de validação de assinaturas: https://assinadoronline.gcaspp.com/verificacao.aspx?876b0ca7-ab5a-46ae-af2c-4e68865de3a5

1.3.8.9. Os tachões deverão resistir uma carga mínima de compressão de 30.000 Kgf, quando ensaiados, conforme normas técnicas vigentes e deverão apresentar reforço interno de estrutura de modo a evitar estilhaçamento, em caso de quebra.

1.3.8.10. Os tachões deverão apresentar todas as arestas arredondadas, sem quinas, a fim de não proporcionar acidentes.

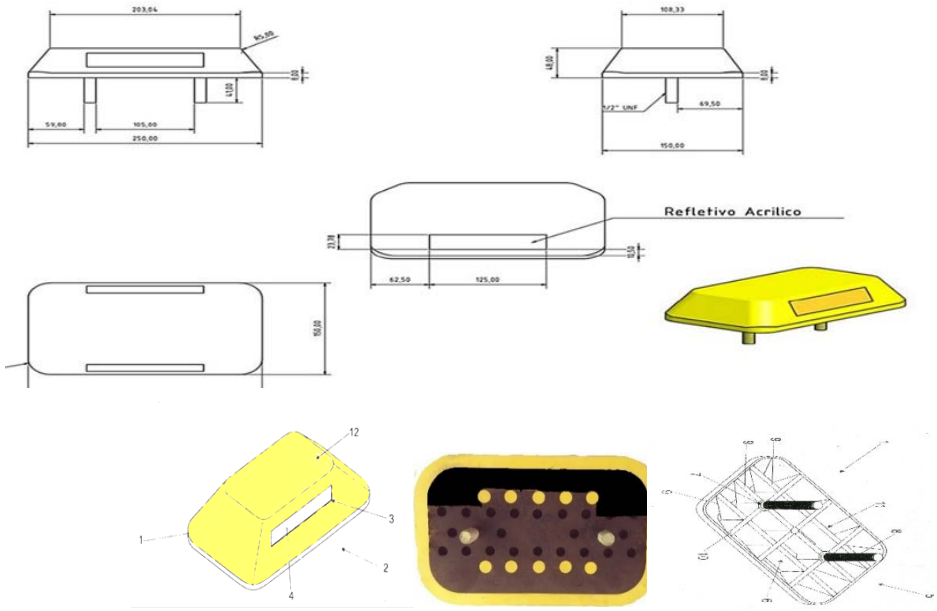

1.3.8.11. Deverá guardar a disposição construtiva aplicada em tachão sinalizador viário de uso permanente: compreendido por um corpo principal (1) prismático confeccionado em polímero, cuja secção frontal (2) é dotada de uma canaleta (3) que acondiciona uma lamina refletiva (4), enquanto sua secção inferior (5) projeta uma cavidade (6) que projeta pinos de fixações (7) providos de roscas (8), caracterizado pela cavidade (6) incorporar diversas nervuras longitudinais (9) e transversais (10), formando diversos módulos (11) que recebe os polímeros ABS em seu preenchimento, sendo o dito corpo principal (1) passível de receber em sua secção superior (12) um canal.

1.3.8.12. Por sua vez o corpo principal deverá ser fabricado em material polimérico, ABS (injetado), ou, alternativamente, em ambos os casos, podem ser modulados por esses componentes. Para tal o referido pino de aço é posicionado no interior do molde de injeção, por exemplo, antes de sua formação final, sendo que uma vez injetada, tanto o citado pino (Parafuso) de aço como o elemento refletivo, já se encontram embutidos nos moldes que vão compor o corpo principal do produto.

1.3.8.13. Poderão seguir o modelo ou similares, desde que atenda a norma solicitada e ao padrão gido neste anexo.

Assinado por JOSE LIRIO SOARES GOMES (Rubrica) nos termos da lei 14.063/2020.
Link de validação de assinaturas: https://assinadoronline.gcaspp.com/verificacao.aspx?876b0ca7-ab5a-46ae-af2c-4e68865de3a5

1.4. Natureza:

Os objetos possuem classificação de bens comum.

1.5. Prazo:

O Prazo de vigência e de 12 meses.

2. FUNDAMENTAÇÃO DA CONTRATAÇÃO (Artigo 6 °, Inciso XXIII, b)

2.1. O Município de Peruíbe possui 1.167 vias abertas a circulação, e uma estimativa de 1.300 a 1.500 vias, desta forma há um grande demanda por serviços de sinalização horizontal para atender a legislação de trânsito e diminuir o risco de acidentes de trânsito:

2.2. Portanto com o objetivo de aumentar a segurança viária e buscar eficiência na gestão do trânsito, há necessidade de efetuar a manutenção corretiva e preventiva das pinturas de faixas, símbolos e marcas de sinalização.

3. DESCRIÇÃO DA SOLUÇÃO COMO UM TODO, CONSIDERADO TODO O CICLO DE VIDA DO OBJETO (Artigo 6 °, Inciso XXIII, c)

3.1. O serviço de sinalização Horizontal deverá ser realizado de acordo com o manual de sinalização do CONTRAN;

3.2. O Departamento de Mobilidade realizará o mapeamento das vias com prioridade para receber a sinalização para minimizar os risco e aumentar a segurança da via.

3.3. Ao realizar a manutenção regularmente do sistema de sinalização horizontal, haverá aumento na visibilidade da sinalização, isso aumenta a confiabilidade operacional e reduz o risco de acidentes.

3.4. Ao planejar a manutenção preventiva, a Prefeitura Municipal de Peruíbe pode agendar as atividades de manutenção de acordo com sua conveniência, minimizando o impacto nas operações diárias.

Assinado por JOSE LIRIO SOARES GOMES (Rubrica) nos termos da lei 14.063/2020.
Link de validação de assinaturas: https://assinadoronline.gcaspp.com/verificacao.aspx?876b0ca7-ab5a-46ae-af2c-4e68865de3a5

3.6. Os serviços são itens de ampla oferta, utilizados em vários municípios, porém deverão estar de acordo com a regulamentação do Contran e compatível com os manuais de sinalização horizontal.

3.7. O propósito da contratação é garantir a obtenção dos serviços necessários pelo período de 12 meses, possibilitando que o Departamento de Mobilidade Urbana realize as manutenções preventivas evitando assim que as vias fiquem sem as sinalizações, o que pode aumentar o número de acidentes.

3.7. A escolha da aquisição se justifica porque possibilita a manutenção preventiva para, buscar a eficiência na prestação de serviços, melhora o custo benefício, evita acidentes, aumento na demanda por leitos hospitalares, redução no custo na saúde.

4. REQUISITOS DA CONTRATAÇÃO (Artigo 6 °, Inciso XXIII, d)

4.1. A contratação de empresa especializada para prestação de serviços de sinalização horizontal, além garantir a segurança viária, esse serviço deverá estar de acordo com a regulamentação do Contran, motivo pelo qual há necessidade de que os referidos serviços atendam requisitos mínimos de qualidade.

4.2. Os materiais devem ser de boa qualidade, de forma que haja melhor relação custo x benefício;

4.3. Cada item tem sua especificação bem definida, conforme especificação técnica, que deverá ser minuciosamente observada pelo fornecedor;

4.4. O contrato/ata deverá atender aos requisitos de habilitação e qualificação técnicas estabelecidos na Lei Federal nº 14.133/21;

4.5. O prazo de garantia contratual é aquele estabelecido na Lei nº 8.078, de 11 de setembro de 1990 (Código de Defesa do Consumidor);

Assinado por JOSE LIRIO SOARES GOMES (Rubrica) nos termos da lei 14.063/2020.
Link de validação de assinaturas: https://assinadoronline.gcaspp.com/verificacao.aspx?876b0ca7-ab5a-46ae-af2c-4e68865de3a5

4.6. A(s) contratada(s) deverá(ão) prestar os serviços, quando da solicitação da Contratante, de acordo com a ordem de serviço emitida pelo Departamento de Mobilidade Urbana, nos locais horários determinados.

4.7. Após receber a ordem de serviços, a(s) contratada (s) deverá apresentar ao Departamento de Mobilidade Urbana um cronograma de execução dos serviços, identificando os endereços e os tipos de sinalização que será aplicado, optando sempre pela execução no período noturno.

4.8. Comprovação da experiência técnica operacional, mediante apresentação de atestado de boa execução, emitido por pessoa jurídica de direito público ou privado, em que conste os serviços requeridos, comprovando que tenham sido executados pela Licitante..

4.9. Visita técnica (FACULTATIVA) – As visitas técnicas, caso tenha interesse em realizara, deverão ser feitas por pessoa indicada e formalmente credenciada pela empresa. E deverão ser agendadas das 09hs às 16hs, no Departamento de Mobilidade Urbana, presencialmente ou por meio do endereço eletrônico, setran.peruibe@gmail.com.

5. MODELO DE EXECUÇÃO DO OBJETO (Artigo 6 °, Inciso XXIII, e)

5.1. Em vista da natureza do objeto, sua execução finda-se com a conferência e recebimento definitivo realizado pela Prefeitura, observado o prazo de garantia e eventuais vícios redibitórios ou da realização dos serviços.

5.2. O inicio da prestação dos serviços de sinalização horizontal, deverá ocorrer em até 30 (trinta) dias, a contar do pedido formal, por motivo comprovado de força maior, o prestador de serviços poderá solicitar prazo maior;

5.3. Caso não seja possível o início no prazo estabelecido, a empresa deverá comunicar, por escrito, as razões com pelo menos 05 (cinco) dias úteis de antecedência para que a prorrogação de prazo seja analisada.

5.4. A liberação para inicio dos serviços e o aceite, será emitido pelo Departamento Requisitante localizado na sede do Departamento de Mobilidade Urbana, sito **a Av.**

Assinado por JOSE LIRIO SOARES GOMES (Rubrica) nos termos da lei 14.063/2020.
Link de validação de assinaturas: https://assinadoronline.gcaspp.com/verificacao.aspx?876b0ca7-ab5a-46ae-af2c-4e68865de3a5

Teresinha Rodrigues Kalil, 657, Peruíbe SP – CEP. 11.771-780, em dias úteis, no período compreendido entre 09h e 16h, quando serão verificadas todas as especificações exigidas neste Termo de Referência.

5.5. Somente após a verificação do enquadramento nas condições exigidas por este Departamento, dar-se-á o recebimento definitivo.

5.6. Caso seja apontada irregularidade na prestação de serviços e houver necessidade de refazimento, à custa ficará integralmente por conta do prestador.

5.7. A execução do Contrato será acompanhada e fiscalizada por 02 (dois) servidores a serem designados pelo Departamento de Mobilidade Urbana, denominados Fiscal e Gestor.

6. MODELO DE GESTAO DO CONTRATO (Artigo 6 °, Inciso XXIII, f)

6.1. Caberá à fiscalização exercer rigoroso controle, em especial quanto à qualidade, quantidade e adequação do objeto, fazendo cumprir todas as disposições de lei.

6.2. A fiscalização exercida pela Prefeitura não exime, nem diminui a completa responsabilidade da Contratada, por qualquer inobservância ou omissão às cláusulas contratuais.

6.3. Verificada a ocorrência de irregularidades no objeto, o departamento competente adotará as providências legais cabíveis, inclusive à aplicação de penalidade, conforme o caso.

6.4. A Prefeitura é reservada o direito de solicitar a imediata substituição do objeto, que não se apresentarem em boas condições de uso ou estiverem em desacordo com as especificações técnicas deste Termo de Referência. As eventuais substituições durante o contrato deverão ser feitas no padrão equivalente ou superior ao estipulado, sem qualquer ônus adicional.

6.5. Caberá ao **GESTOR** do Contrato/Ata, em especial:

6.5.1. Coordenar as atividades relacionadas à fiscalização técnica e administrativa;

6.5.2. Acompanhar os registros realizados pelos fiscais do contrato/ata das ocorrências relacionadas à execução do contrato/ata e as medidas adotadas, e informar à autoridade superior aquelas que ultrapassarem a sua competência;

Assinado por JOSE LIRIO SOARES GOMES (Rubrica) nos termos da lei 14.063/2020.
Link de validação de assinaturas: https://assinadoronline.gcaspp.com/verificacao.aspx?876b0ca7-ab5a-46ae-af2c-4e68865de3a5

6.5.3. Acompanhar a manutenção das condições de habilitação do contratado/detentor a ata, para fins de empenho de despesa e de pagamento, e anotar os problemas que obstem o fluxo normal da liquidação e do pagamento da despesa no relatório de riscos eventuais;

6.5.4. Coordenar a rotina de acompanhamento e de fiscalização do contrato/ata, cujo histórico de gerenciamento deverá conter todos os registros formais da execução, a exemplo da ordem de serviço, do registro de ocorrências, das alterações e das prorrogações contratuais, e elaborar relatório com vistas à verificação da necessidade de adequações do contrato para fins de atendimento da finalidade da administração;

6.5.5. Coordenar os atos preparatórios à instrução processual e ao envio da documentação pertinente ao setor de contratos para a formalização dos procedimentos relativos à prorrogação, à alteração, ao reequilíbrio, ao pagamento, à eventual aplicação de sanções e à extinção dos contratos, ajustes, atas de registro de preço ou qualquer outro tipo de avença firmado pelo Poder Público dentro dos limites estabelecidos pela Lei Federal nº 14.133/2021.

6.5.6. Elaborar o relatório final de que trata a alínea “d” do inciso VI do § 3º do art. 174 da Lei Federal nº 14.133, de 1º de abril de 2021, com as informações obtidas durante a execução do contrato;

6.5.7. Coordenar a atualização contínua do relatório de riscos durante a gestão do contrato, com apoio do fiscal;

6.5.8. Emitir documento comprobatório da avaliação realizada pelo fiscal quanto ao cumprimento de obrigações assumidas pelo contratado, com menção ao seu desempenho na execução contratual, baseado em indicadores objetivamente definidos e aferidos, e a eventuais penalidades aplicadas, a constarem do cadastro de atesto de cumprimento de obrigações conforme disposto em regulamento;

6.5.9. Realizar o recebimento definitivo do objeto do contrato mediante termo detalhado que comprove o atendimento das exigências contratuais;

6.5.10. Tomar providências para a formalização de processo administrativo de responsabilização para fins de aplicação de sanções, a ser conduzido pela comissão de que trata o art. 158 da Lei Federal nº 14.133, de 1º de abril 2021, ou pelo agente ou pelo setor competente para tal, conforme o caso;

Assinado por JOSE LIRIO SOARES GOMES (Rubrica) nos termos da lei 14.063/2020.
Link de validação de assinaturas: https://assinadoronline.gcaspp.com/verificacao.aspx?876b0ca7-ab5a-46ae-af2c-4e68865de3a5

6.5.11. Realizar as tarefas relacionadas ao controle dos prazos relacionados ao contrato e à formalização de apostilamentos e de termos aditivos, ao acompanhamento do empenho e do pagamento e ao acompanhamento de garantias e glosas;

6.5.12. Verificar a manutenção das condições de habilitação da contratada, com a solicitação dos documentos comprobatórios pertinentes, caso necessário;

6.5.13. Examinar a regularidade no recolhimento das contribuições fiscais, trabalhistas e previdenciárias.

6.5.14. Atuar tempestivamente na solução de eventuais problemas relacionados ao descumprimento das obrigações contratuais e reportar a autoridade competente para que tome as providências cabíveis, quando ultrapassar a sua competência; e

6.5.15. Participar da atualização do relatório de riscos durante a fase de gestão do contrato.

6.6. Caberá ao **FISCAL** da contrato/Ata, em especial:

6.6.1. Prestar apoio técnico e operacional ao gestor do contrato com informações pertinentes às suas competências;

6.6.2. Anotar no histórico de gerenciamento do contrato todas as ocorrências relacionadas à execução do contrato, com a descrição do que for necessário para a regularização das faltas ou dos defeitos observados;

6.6.3. Emitir notificações para a correção de rotinas ou de qualquer inexatidão ou irregularidade constatada, com a definição de prazo para a correção;

6.6.4. Informar ao gestor do contato, em tempo hábil, a situação que demandar decisão ou adoção de medidas que ultrapassem a sua competência, para que adote as medidas necessárias e saneadoras, se for o caso;

6.6.5. Comunicar imediatamente ao gestor do contrato quaisquer ocorrências que possam inviabilizar a execução do contrato nas datas estabelecidas;

6.6.6. Fiscalizar a execução do contrato para que sejam cumpridas as condições estabelecidas, de modo a assegurar os melhores resultados para a administração, com a conferência das notas fiscais e das documentações exigidas para o pagamento e, após o ateste, que certifica o recebimento provisório, encaminhar ao gestor de contrato para

Assinado por JOSE LIRIO SOARES GOMES (Rubrica) nos termos da lei 14.063/2020.
Link de validação de assinaturas: https://assinadoronline.gcaspp.com/verificacao.aspx?876b0ca7-ab5a-46ae-af2c-4e68865de3a5

ratificação;

6.6.7. Comunicar ao gestor do contrato, em tempo hábil, o término do contrato sob sua responsabilidade, com vistas à renovação tempestiva ou à prorrogação contratual;

6.6.8. Participar da atualização do relatório de riscos durante a fase de gestão do contrato;

6.6.9. Auxiliar o gestor do contrato com as informações necessárias, na elaboração do documento comprobatório da avaliação realizada na fiscalização do cumprimento de obrigações assumidas pelo contratado; e

6.6.10. Realizar o recebimento provisório do objeto do contrato, mediante termo detalhado que comprove o cumprimento das exigências de caráter técnico.

7. CRITÉRIOS DE MEDIÇÃO E PAGAMENTO (Artigo 6 °, Inciso XXIII, g)

7.1. O pagamento será efetuado, no prazo de 30 (trinta) dias corridos, mediante a apresentação de Nota Fiscal/Fatura, devidamente atestada por servidor designado, uma vez atendido todos os requisitos deste termo de referência.

8. FORMA E CRITÉRIO DE SELEÇÃO DO FORNECEDOR (Artigo 6°, Inciso XXIII, h)

8.1. O fornecedor deverá comprovar que todos os serviços ofertados são totalmente compatíveis com a especificação técnica deste Termo de Referência.

8.2. O Prestador de serviços será selecionado por meio da realização de procedimento licitatório.

8.3. O prestador de serviço será selecionado após cumprir todos os requisitos, sobretudo de habilitação, neste Termo de Referência e no correspondente Edital.

9. ESTIMATIVA DO VALOR DA CONTRATAÇÃO COM MEMORIAS DE CALCULOS E DOCUMENTOS QUE LHE DÃO SUPORTE (Artigo 6 °, Inciso XXIII, i)

9.1. Submetemos ao Departamento de compras para realizar cotação e demais procedimentos.

Assinado por JOSE LIRIO SOARES GOMES (Rubrica) nos termos da lei 14.063/2020.
Link de validação de assinaturas: https://assinadoronline.gcaspp.com/verificacao.aspx?876b0ca7-ab5a-46ae-af2c-4e68865de3a5

10. ADEQUAÇÃO ORÇAMENTARIA (Artigo 6 °, Inciso XXIII, i)

10.1. A contratação pretendida encontra-se em consonância com as metas da administração municipal e condiz com o prévio planejamento financeiro e orçamentário, estando alinhado com o Plano de Compra do Município 2024, ID 213800, objeto “aquisição de material para sinalização viária e horizontal”.

11. OBRIGAÇÕES DA CONTRATANTE E DA CONTRATADA

11.1. A CONTRATADA/DETENTORA obriga-se a:

11.1.1. Após a assinatura do contrato/ata, entregar o objeto conforme previsão do Edital e em conformidade com sua proposta.

11.1.2. Cumprir integralmente o objeto e prazo do contrato/ata avençado, devendo, para tanto, dispor de pessoal e equipamentos necessários à sua execução;

11.1.3. Assumir total responsabilidade por todos os encargos trabalhistas, previdenciários, fiscais e comerciais decorrentes da execução do contrato/ata;

11.1.4. Responsabilizar-se inteiramente por todo e qualquer acidente, relativos ao contrato/ata, que, por si, seus prepostos e empregados causar, em virtude de dolo, negligência, imprudência ou imperícia, respondendo por todos os danos a que, eventualmente, der causa ao Município ou a terceiros;

11.1.5. Fornecer, sempre que solicitado pela Prefeitura, informações detalhadas sobre assuntos pertinentes ao objeto do contrato/ata;

11.1.6. Remover ou substituir, às suas expensas, no todo ou em parte, o objeto do contrato/ata em que se verificarem vícios ou defeitos que o deixem em desacordo com aquilo quanto aqui estipulado;

11.1.7. Permitir à Prefeitura, através do departamento competente, exercer ampla e permanente fiscalização, em especial, quanto à qualidade, quantidade e prazo do objeto do

Assinado por JOSE LIRIO SOARES GOMES (Rubrica) nos termos da lei 14.063/2020.
Link de validação de assinaturas: https://assinadoronline.gcaspp.com/verificacao.aspx?876b0ca7-ab5a-46ae-af2c-4e68865de3a5

contrato/ata, fiscalização essa que, em hipótese alguma, exclui ou reduz sua responsabilidade por danos causados ao Município ou a terceiros.

11.2. A Prefeitura obriga-se a:

11.2.1. Fornecer à Contratada/Detentora da Ata, em tempo hábil, as diretrizes e demais informações necessárias à sua execução;

11.2.2. Exercer a fiscalização dos produtos, por técnicos especialmente designados, ficando designado (a) como FISCAL o (a) servidor (a) Marcos Bispo Rodrigues, portador do CPF: 197.506.968-40, cargo: Agente de Fiscalização de Trânsito e como Gestor o Servidor Luiz Antonio Maximiliano dos Santos - CPF 126.699.658-30 - Agente Operacional.

12. LOCAL, DATA E ASSINATURA

Peruíbe, 29 de Maio de 2024.

José Lírio Soares Gomes – Matr. 2.863.

Alterado em 29 de abril de 2025.
Alterado em 14 de maio de 2025.
Alterado em 13 de maio de 2025.
Alterado em 04 de julho de 2025.

Assinado por JOSE LIRIO SOARES GOMES (Rubrica) nos termos da lei 14.063/2020.
Link de validação de assinaturas: https://assinadoronline.gcaspp.com/verificacao.aspx?876b0ca7-ab5a-46ae-af2c-4e68865de3a5

PREFEITURA MUNICIPAL DA ESTÂNCIA BALNEÁRIA DE PERUIBE
Rua Nilo Soares Ferreira nº 50 – Centro – Peruíbe – CEP 11770-122
Fone (0xx13) 3451.1000
CNPJ 46.578.514/0001-20

PREGÃO ELETRÔNICO Nº 25/2025 – REGISTRO DE PREÇOS

LICITAÇÃO NÃO DIFERENCIADA (DESTINADA À AMPLA PARTICIPAÇÃO).

Objeto:
Objeto: REGISTRO DE PREÇOS PARA CONTRATAÇÃO DE EMPRESA ESPECIALIZADA PARA PRESTAÇÃO DE SERVIÇOS DE APLICAÇÃO DE SINALIZAÇÃO VIÁRIA HORIZONTAL, DE ACORDO COM A LEGISLAÇÃO DE TRÂNSITO.
Processo Administrativo: 11.026/2024
Modalidade: Pregão Eletrônico
Interessado: Departamento de Mobilidade Urbana
Critério de Julgamento: MENOR PREÇO UNITÁRIO (art. 34, Lei 14.133/2021)
Modo de disputa: ABERTO

INICIO DO CADASTRO DAS PROPOSTAS: às 09:00 horas do dia 20/05/2025

TÉRMINO CADASTRO DAS PROPOSTAS: às 09:00 horas do dia 05/06/2025

ABERTURA DAS PROPOSTAS COMERCIAIS: a partir das 09:01 horas do dia 05/06/2025

INÍCIO PREVISTO PARA AS DISPUTAS DE LANCES DAS PROPOSTAS COMERCIAIS CLASSIFICADAS: a partir das 09:30 horas do dia 05/06/2025

REFERÊNCIA DE TEMPO: para todas as referências de tempo será observado o horário de Brasília-DF.

A presente licitação será realizada em sessão pública, por meio da ***INTERNET*****,** mediante condições de segurança – criptografia e autenticação – em todas as suas fases através da Plataforma de compras eletrônicas denominada **ComprasBR, no endereço eletrônico**: https://comprasbr.com.br

Os trabalhos serão conduzidos por servidor do Município de Peruíbe, denominado **Pregoeiro**, mediante a inserção e monitoramento de dados gerados ou transferidos para a página eletrônica do Compras BR ***(https://comprasbr.com.br)***

O licitante deverá observar as datas e os horários limites previstos no presente edital para o credenciamento junto ao provedor do sistema para participação da licitação, bem como cadastramento e a abertura da proposta, atentando também para a data e horário para início da disputa.

Fundamento Legal: Lei Federal nº 14.133/2021; Lei Complementar nº 123/06; Decreto Federal nº 8.538/2015 (no que couber), Decreto Federal 10.024/2019 e Decreto Municipal nº 5.138/2021.

Integram este Edital, para todos os fins e efeitos, os seguintes anexos:

ANEXO 01 – Termo de referência
ANEXO 02 – Modelo de Credenciamento
ANEXO 03 – Declarações diversas
ANEXO 04 – Declaração de Enquadramento de ME_EPP_MEI
ANEXO 05 – Dados para Preenchimento da Ata de Registro de Preços
ANEXO 06 – Minuta de Ata de Registro de Preços
ANEXO 07 – Procedimentos para solicitações administrativas via protocolo digital – Programa Peruibe sem Papel
ANEXO 08 – Modelo de Proposta Comercial
ANEXO 09 – Relação dos produtos com valor estimado

1. DO OBJETO

1.1. A presente licitação tem como objeto o **REGISTRO DE PREÇOS PARA CONTRATAÇÃO DE EMPRESA ESPECIALIZADA PARA PRESTAÇÃO DE SERVIÇOS DE APLICAÇÃO DE SINALIZAÇÃO VIÁRIA HORIZONTAL, DE ACORDO COM A LEGISLAÇÃO DE TRÂNSITO.**

https://protocolo-docs.s3.sa-east-1.amazonaws.com/pmperuibe/protocolo/76a22ece-4766-40bf-a127-c37b95b9ee7f.pdf Página 580 de 1182

Ítem	Quant.	Un.	Descrição
01	30.000	M^2	Serviço de sinalização horizontal com fornecimento de material e mão de obra, utilizando tinta à base de resina acrílica solúvel em solvente a base de toluol. Aplicada por meio de equipamento auto propelido próprio para pintura mecânica.
02	3.000	M^2	Serviço de sinalização horizontal com fornecimento de material para aplicação de massa termoplástica a quente pelo método de aspersão.
03	1.500	M^2	Serviço de sinalização horizontal com fornecimento de material para aplicação de massa termoplástica a quente pelo método de extrusão.
04	2.000	Un	Serviço de sinalização horizontal com fornecimento de material e mão de obra para aplicação de tachas bidirecionais na cor amarela.
05	2.000	Un	Serviço de sinalização horizontal com fornecimento de material para aplicação de tachas monodirecional na cor branca.
06	2.000	Un	Serviço de sinalização horizontal com fornecimento de material para aplicação de tachão bidirecional na cor amarela.

1.2. Especificações do Objeto.
1.2.1. Serviço de Sinalização Horizontal à base de Resina Acrílica – PADRÃO ET-SH-14 CET/SP.

O serviço de sinalização horizontal à base de resina acrílica devera ser realizado com equipamentos próprio e possuir no mínimo as características abaixo:

a) Motor para autopropulsão;
b) Compressor de ar, com tanque e pulmão;
c) Tanques pressurizados para tinta;
d) Misturadores mecânicos para material;
e) Quadro de instrumentos e válvulas para regulagem, controle e acionamento;
f) Sistema de limpeza de mangueiras e pistolas, com tanque de solvente, válvulas e registros;
g) Sistema sequenciador para atuação automática das pistolas nas pinturas de eixo e tracejados;
h) Sistemas de pistolas para material, atados pneumaticamente, permitindo a variação da largura das faixas;
i) Sistema espalhador de microesferas por aspersão;
j) Depósito para microesferas;
l) Sistema de braços suportes para pistolas;
m) Sistema de pistolas manuais, atuados pneumaticamente.

1.2.1.2. Veículo automotor para o transporte de materiais e pessoal.
1.2.1.3. Equipamentos para limpeza do pavimento antes da aplicação da tinta.
1.2.1.4. Gabaritos diversos e adequados para a execução de setas, letras, faixas, legendas, etc.
1.2.1.5. Ferramentas manuais diversas, necessárias à boa execução dos serviços.
1.2.1.6. Materiais adequados para a sinalização de desvio de tráfego, tais como: cones, placas, barreiras, sinaleiros de luz intermitente, cavaletes, etc.
1.2.1.7. Equipamentos de Proteção Individual (EPI), para uso obrigatório dos funcionários, tais como: coletes refletivos, botina de couro, luvas, uniformes, etc.

1.2.2. Aplicação.
1.2.2.1 – A fim de garantir o perfeito alinhamento e a excelente configuração geométrica da sinalização horizontal, deverá ser executada a pré-demarcação da pintura a ser realizada.
1.2.2.2 – O material aplicado deverá apresentar as bordas bem definidas, sem salpicos ou manchas, não se admitindo diferenças de tonalidade em uma mesma faixa ou em faixas paralelas.

https://protocolo-docs.s3.sa-east-1.amazonaws.com/pmperuibe/protocolo/76a22ece-4766-40bf-a127-c37b95b9ee7f.pdf

1.2.2.3 – O local a receber a pintura a frio deverá estar perfeitamente limpo, bem como, deverão ser retirados quaisquer corpos estranhos aderentes ou partículas de pavimento em estado de desagregação.

1.2.2.4 – Quando da aplicação da tinta, a superfície do pavimento deverá estar perfeitamente limpa, seca, livre de impurezas, graxas e demais substâncias nocivas.

1.2.2.5 – Quando a simples varrição ou jato de ar comprimido não forem suficiente para remover todo o material estranho, as superfícies deverão se escovadas com uma solução de fosfato tri sódio ou similar e então lavadas.

1.2.2.6 – A distribuição de microesferas de vidro deverá ser uniforme, não sendo admissível o seu acúmulo em determinadas áreas pintadas.

1.2.2.7 – A tolerância com relação à extensão e a largura de cada faixa serão de 5%. Este excesso não será levado em consideração no pagamento não se admitindo largura ou extensões inferiores indicados em projeto.

1.2.2.8 – Na execução das marcas retas, qualquer desvio nas bordas excedendo 0,01 m em 10m deverá ser corrigido.

1.2.2.9 – Depois de aplicada a tinta deverá ser protegida de todo tráfego de veículos bem como pedestres, durante o tempo de secagem, cerca de 20 (vinte) minutos.

1.2.2.10 – A tinta deverá ser aplicada com película úmida de 0,6mm, na execução de todos os projetos.

1.2.3. Tinta a base de resina acrílica.

1.2.3.1. – A tinta a ser aplicada na demarcação viária deve ser fornecida para uso em superfície betuminosa ou de concreto de cimento.

1.2.3.2. – A tinta, logo após a abertura do recipiente, não deve apresentar sedimentos, natas, grumos e separação de cor.

1.2.3.3. – A tinta deve ser aplicada pelo processo de aspersão pneumática, através de equipamento automático ou manual, conforme o tipo de pintura a ser executada.

1.2.3.4. – A tinta deve apresentar características antiderrapantes.

1.2.3.5. – A tinta deve ser suscetível de rejuvenescimento mediante a aplicação da nova camada.

1.2.3.6. – A tinta deve estar apta a ser aplicada, nas seguintes condições:

a). Temperatura ambiente entre 10° a 40°C;

b). Umidade relativa do ar até 90%;

c). Suportar temperatura de até 80°C;

1.2.3.7. – A tinta deve ter condições de ser aplicada por máquinas apropriadas e vir na viscosidade especificada, sem ser necessária à adição de outro qualquer aditivo. Em condições excepcionais, como por exemplo, a adição de microesferas de vidro, pode ser adicionado no máximo 5% de solvente em volume sobre a tinta, compatível com a mesma para acerto de viscosidade.

1.2.3.8. – A tinta quando aplicada na quantidade específica, deve recobrir perfeitamente o pavimento e permitir a liberação ao tráfego no período máximo de tempo de 20 minutos.

1.2.3.9. – A tinta deve manter integralmente sua coesão e cor, após a aplicação no pavimento.

1.2.3.10. – A tinta aplicada, após secagem total deve apresentar plasticidade e características de adesividade às microesferas de vidro e ao pavimento, produzir película seca fosca, de aspecto uniforme, sem apresentar fissuras, gretas ou descascamento durante período de vida útil.

1.2.3.11. – A tinta quando aplicada sobre a superfície betuminosa não deve apresentar sangria, nem exercer qualquer ação que danifique o pavimento.

1.2.3.12. – A retrorrefletorização inicial mínima deverá ser de 150 mcd/ Lux. M².

1.2.3.13. – A tinta não deve modificar suas características, ou deteriorar quando estocada por um mínimo de 06 (seis) meses, após a data de entrega do material pelo fabricante.

1.2.3.14. – A remoção da tinta no pavimento poderá ser feita através de métodos de livre escolha, sujeitos a aprovação do Departamento de Mobilidade Urbana.

1.2.4.- Sinalização Horizontal Por Método de Aspersão.

1.2.4.1. Os materiais a serem utilizados na execução da sinalização horizontal, deverão atender no mínimo as especificações da NBR 13159 (ABNT).

1.2.4.2. A espessura de termoplástico por aspersão tipo hot-spray a ser aplicado deve seguir rigorosamente as instruções da NBR citada.

1.2.4.3. Quando o pavimento for de concreto ou apresentar agregado exposto, antes da pintura deve-se fazer uma aplicação de "tack-coat", cuja função é atuar como meio ligante entre o pavimento e o termoplástico.

1.2.4.4. O termoplástico deve ser aplicado nas seguintes condições:

a). -Temperatura do pavimento entre 10ºC e 40ºC;

b). -Umidade relativa do ar de 12% até 80%.

https://protocolo-docs.s3.sa-east-1.amazonaws.com/pmperuibe/protocolo/76a22ece-4766-40bf-a127-c37b95b9ee7f.pdf

1.2.4.5. A espessura de termoplástico a ser aplicada é de, no mínimo 1,5 mm, salvo determinação em contrário em projetos.

1.2.4.6. O material deve ser aplicado de tal forma a não ser necessária nova aplicação para atingir a espessura especificada. Na execução das marcas retas, qualquer desvio das bordas, excedendo 0,01 m em 10 m, deve ser corrigido. Os serviços de aplicação devem ser executados quando as condições climáticas forem favoráveis.

1.2.4.7. Na utilização de material termoplástico a temperatura máxima de aplicação deverá ser de:

- Termoplástico branco: 200ºC;
- Termoplástico amarelo: 180ºC.

1.2.4.8. A retrorrefletorização inicial da sinalização deverá atingir 150mdc/lux.m² e será produzida pela aplicação de microesferas de vidro tipo II na proporção mínima de 400 g/m².

1.2.4.9. O termoplástico aplicado deve ser protegido, até o seu endurecimento, de todo tráfego de veículos, bem como de pedestres. A CONTRATADA será responsável pelo material de sinalização para proteger a aplicação do termoplástico, ficando sujeita, porém, à concordância da CONTRATANTE quanto à disposição e o material utilizado para essa sinalização.

1.2.4.10. Os equipamentos mínimos necessários para aplicação de material termoplástico pelo processo de extrusão são:

a) Usina móvel constituída de dois recipientes para fusão do material, provida de aquecedores e agitadores com regulagem automática de temperatura;

b) Termômetro em perfeito estado de funcionamento para controle da temperatura de fusão;

c) Gerador de eletricidade para alimentação dos dispositivos de segurança e controle;

d) Veículo auto propulsor para aplicação contendo recipiente pressurizado para material termoplástico fundido, dispondo de instalação de aquecimento indireto, com dispositivo para controle e regulagem;

e) Compressor com tanque pulmão de ar destinado a: Pressurização da autoclave, tanque de microesferas e tanque de imprimação. Acionamento pneumático das pistolas para termoplástico e microesferas;

f) Dispositivos de aplicação contínua e intermitente para a execução das linhas simples e/ou duplas, dos materiais utilizados;

g) Dispositivos acessórios de controle e segurança centralizados em painéis na cabine do veículo e na plataforma de comando do conjunto de aplicação;

h) Dispositivos balizadores e miras óticas para direcionamento da unidade aplicadora durante a execução da demarcação.

1.2.4.11. O material colhido durante a aplicação em chapa de folha de flandres (500 mm x 200 mm x 0,25 mm), com as microesferas incorporadas, deverá ser medido em laboratório, com aparelhos do tipo:

- Retroflectomer 710 da Erischsen/1.p.1;
- Mirolux 12 da Miro-Ban Assemblesrs, INC.

1.2.4.12. Deverão ser realizadas, no mínimo, 10 (dez) medidas em cada chapa e o resultado deverá ser expresso pela média das medidas.

1.2.4.13. Para cada 200 m² de área demarcada ou em cada jornada de aplicação, poderá ser retirada uma amostra para a verificação da retrorrefletorização do material.

1.2.4.14. Os ensaios referentes à espessura da película e retrorrefletorização, quando solicitados pela CONTRATANTE, terão custo suportado pela CONTRATADA, quando julgar necessário, respeitando-se o limite acima descrito.

1.2.4.15. Os serviços poderão ser rejeitados e sujeitos a serem refeitos sem qualquer ônus para a CONTRATANTE, nos seguintes casos:

- Espessura não atende ao especificado;
- Largura das marcas diferente do especificado em projeto;
- A temperatura de aplicação não atende ao especificado;
- Os equipamentos para aplicação não atendem ao especificado;
- Utilização de material não ensaiado e/ou sem selo de aprovação do laboratório.

1.2.5. Sinalização Horizontal Por Método de Extrusão.

1.2.5.1. O material termoplástico deverá ser aplicado pelo processo de extrusão, através de equipamentos adequados, em perfeito estado de conservação e uso, composto de caldeiras aquecidas por qualquer método, com exceção de gás de cozinha devido ao seu risco, obedecendo sempre as Normas e Legislações vigentes.

1.2.5.2. O material termoplástico a ser utilizado deve satisfazer, plenamente, as especificações contidas nas NBR 13132. Quando o pavimento for de concreto ou apresentar agregado exposto, antes da pintura deve-se fazer uma aplicação de "tack-coat", cuja função é atuar como meio ligante entre o pavimento e o termoplástico.

1.2.5.3. O termoplástico deve ser aplicado nas seguintes condições:

https://protocolo-docs.s3.sa-east-1.amazonaws.com/pmperuibe/protocolo/76a22ece-4766-40bf-a127-c37b95b9ee7f.pdf

- Temperatura do pavimento entre 10ºC e 40ºC
- Umidade relativa do ar de 12% até 80%

1.2.5.4. A espessura de termoplástico a ser aplicada é de, no mínimo 3 mm, salvo determinação em contrário em projetos.

1.2.5.5. O material deve ser aplicado de tal forma a não ser necessária nova aplicação para atingir a espessura especificada. Na execução das marcas retas, qualquer desvio das bordas, excedendo 0,01 m em 10 m, deve ser corrigido. Os serviços de aplicação devem ser executados quando as condições climáticas forem favoráveis.

1.2.5.6. Na utilização de material termoplástico a temperatura máxima de aplicação deverá ser de:

- Termoplástico branco: 200ºC
- Termoplástico amarelo: 180ºC

1.2.5.7. A retrorrefletorização inicial da sinalização deverá atingir 150mdc/lux.m² e será produzida pela aplicação de microesferas de vidro tipo II na proporção mínima de 400 g/m².

1.2.5.8. O termoplástico aplicado deve ser protegido, até o seu endurecimento, de todo tráfego de veículos, bem como de pedestres. A CONTRATADA será responsável pelo material de sinalização para proteger a aplicação do termoplástico, ficando sujeita, porém, à concordância da CONTRATANTE quanto à disposição e o material utilizado para essa sinalização.

1.2.5.9. Equipamentos:

a) Usina móvel montada sobre caminhão constituída de dois recipientes para a fusão do material (branco e amarelo), providos de queimadores, controle de temperatura e agitadores com velocidade variável;

b) Termômetro em perfeito estado de funcionamento para controle de temperatura de fusão;

c) Gerador de eletricidade para alimentadores dos dispositivos de segurança e controle;

d) Sistema de aquecimento, podendo ser com queima de gás ou óleo;

e) Sapatas para a aplicação manual, com largura variável de 100 a 500 mm e abertura de 3,4 mm;

f) Carrinho para aplicação e distribuição de microesferas, com largura variável de 100 a 500 mm;

g) Dispositivos balizadores e miras óticas para direcionamento da unidade aplicadora durante a execução da demarcação.

1.2.5.10. Deverão ser realizadas, caso necessário, no mínimo, 10 (dez) medidas em cada chapa e o resultado deverá ser expresso pela média das medidas. Para cada 200 m² de área demarcada ou em cada jornada de aplicação, poderá ser retirada uma amostra para a verificação da retrorrefletorização do material.

1.2.5.11. Os ensaios referentes à espessura da película e retrorrefletorização, quando solicitados pela CONTRATANTE, terão custo suportado pela CONTRATADA, quando julgar necessário, respeitando-se o limite acima descrito.

1.2.5.12. Os serviços poderão ser rejeitados e sujeitos a serem refeitos sem qualquer ônus para a CONTRATANTE, nos seguintes casos:

- Espessura não atende ao especificado no item 5.1.d;
- Desvios das bordas, superior a 0,01, em 10m, na execução de marcas retas, conforme especificado no item;
- Largura das marcas diferente do especificado em projeto;
- A temperatura de aplicação não atende ao especificado;
- Os equipamentos para aplicação não atendem ao especificado;
- Utilização de material não ensaiado e/ou sem selo de aprovação do laboratório.

1.2.5.13. A garantia da sinalização aplicada (material e aplicação ou somente aplicação) sobre pavimentos asfálticos, suportando tráfego de até 20.000 veículos/faixas x dia, independentemente dos ensaios e inspeções, deverá ser de 12 (doze) meses para 100% da metragem total aplicada de cada ordem de serviço.

1.2.5.14. Nos serviços executados, a apuração das quantidades (medições) será calculada tomando-se por base a área do retângulo envolvente. Para áreas de zebrado será considerando somente a área efetivamente pintada.

1.2.6. Tachas bidirecionais na cor amarela

1.2.6.1. As Tachas refletivas implantadas devem obedecer rigorosamente à norma – ABNT NBR 14636 – Tipo II – monodirecional branca ou amarela e bidirecional amarela, composta de material polimérico (ABS) com dimensões de acordo com as descritas na figura abaixo, devendo atender as condições técnicas aqui exigidas. Devem ser adequadas para serem implantadas tanto em asfalto betuminoso quanto em concreto de cimento Portland.

1.2.6.2. Devem ser e implantadas nas quantidades e na cor (amarela), devendo ser bidirecional, sempre de acordo com o descrito nas ordens de serviço, nos projetos, ou nas orientações determinadas pelos técnicos da CONTRATANTE. A implantação das tachas deve ser feita com adesivo que seja compatível com as mesmas

https://protocolo-docs.s3.sa-east-1.amazonaws.com/pmperuibe/protocolo/76a22ece-4766-40bf-a127-c37b95b9ee7f.pdf

e o pavimento, preenchendo completamente o espaço entre a base da tacha e o pavimento, de forma a não comprometer a resistência do material ao tráfego a que estará sujeito.

1.2.6.3. As tachas deverão ser confeccionadas em policarbonato e polímero de ABS (Copolímero de Acrinolitrila, Butadieno e Estireno) as cores deverão respeitar os padrões do código munsell:

a) Tachas amarelas - código munsell N 10YR7,5/14 com tolerância 10YR8/16

1.2.6.4. Os elementos refletivos deverão possuir retro refletivo prismático com tratamento antiabrasivo, respeitar as dimensões apresentadas na figura abaixo, estarem totalmente embutidos no corpo das tachas e serem confeccionados de forma tal que garantam a retro refletância mínima (de acordo com a Norma). Deverão, ainda, suportar os impactos pneumáticos e as intempéries.

1.2.6.5. As tachas deverão possuir 01 parafuso de aço, cabeça francesa (arredondada) 3/8 x 2¨ tipo rosca, injetado na própria peça, de forma a favorecer uma melhor aderência tanto ao corpo da tacha como ao pavimento onde será fixado. O referido parafuso deverá manter a perpendicularidade com a base da tacha, valendo-se para isso, o fabricante, dos recursos que melhor lhe aprouver, desde que não comprometa a resistência da peça, o que será avaliado pelo ensaio de compressão que poderá ser pedido a qualquer momento do processo licitatório, em peça a ser escolhida aleatoriamente.

1.2.6.6. As dimensões e o formato das tachas deverão atender as determinações do memorial descritivo.

1.2.6.7. As tachas deverão resistir uma carga mínima de compressão, quando ensaiadas, conforme normas técnicas vigentes; deverão apresentar reforço interno de estrutura de modo a evitar estilhaçamento, em caso de quebra.

1.2.6.8. As tachas deverão apresentar todas as arestas arredondadas, sem quinas, a fim de não proporcionar acidentes, sendo em modelo similar conforme exemplos indicados, porém, desde que se mantenham as características solicitadas e atenda as normas exigidas.



(tachas refletivas para sinalização TIPO II - Corpo em ABS)

1.2.7. Tachas bidirecionais na cor branca.

1.2.7.1. As Tachas refletivas implantadas devem obedecer rigorosamente à norma – ABNT NBR 14636 – Tipo II – monodirecional branca ou amarela e bidirecional amarela, composta de material polimérico (ABS) com dimensões de acordo com as descritas na figura abaixo, devendo atender as condições técnicas aqui exigidas. Devem ser adequadas para serem implantadas tanto em asfalto betuminoso quanto em concreto de cimento Portland.

1.2.7.2. Devem ser e implantadas nas quantidades e na cor (branca), devendo ser bidirecional, sempre de acordo com o descrito nas ordens de serviço, nos projetos, ou nas orientações determinadas pelos técnicos da CONTRATANTE. A implantação das tachas deve ser feita com adesivo que seja compatível com as mesmas e o pavimento, preenchendo completamente o espaço entre a base da tacha e o pavimento, de forma a não comprometer a resistência do material ao tráfego a que estará sujeito.

1.2.7.3. As tachas deverão ser confeccionadas em policarbonato e polímero de ABS (Copolímero de Acrinolitrila, Butadieno e Estireno) as cores deverão respeitar os padrões do código munsell:

a) Tachas brancas – código munsell N 9,5 com tolerância N 9,0.

1.2.7.4. Os elementos refletivos deverão possuir retro refletivo prismático com tratamento antiabrasivo, respeitar as dimensões apresentadas na figura abaixo, estarem totalmente embutidos no corpo das tachas e serem confeccionados de forma tal que garantam a retro refletância mínima (de acordo com a Norma). Deverão, ainda, suportar os impactos pneumáticos e as intempéries.

1.2.7.5. As tachas deverão possuir 01 parafuso de aço, cabeça francesa (arredondada) 3/8 x 2¨ tipo rosca, injetado na própria peça, de forma a favorecer uma melhor aderência tanto ao corpo da tacha como ao pavimento onde será fixado. O referido parafuso deverá manter a perpendicularidade com a base da tacha, valendo-se para isso, o fabricante, dos recursos que melhor lhe aprouver, desde que não comprometa a resistência da peça, o que será avaliado pelo ensaio de compressão que poderá ser pedido a qualquer momento do processo licitatório, em peça a ser escolhida aleatoriamente.

1.2.7.6. As dimensões e o formato das tachas deverão atender as determinações do memorial descritivo.

https://protocolo-docs.s3.sa-east-1.amazonaws.com/pmperuibe/protocolo/76a22ece-4766-40bf-a127-c37b95b9ee7f.pdf

1.2.7.7. As tachas deverão resistir uma carga mínima de compressão, quando ensaiadas, conforme normas técnicas vigentes; deverão apresentar reforço interno de estrutura de modo a evitar estilhaçamento, em caso de quebra.

1.2.7.8. As tachas deverão apresentar todas as arestas arredondadas, sem quinas, a fim de não proporcionar acidentes, sendo em modelo similar conforme exemplos indicados, porém, desde que se mantenham as características solicitadas e atenda as normas exigidas.



(tachas refletivas para sinalização TIPO II - Corpo em ABS)

1.2.8. Tachões Refletivos Monodirecionais e Bidirecionais em ABS.

1.2.8.1. Os tachões refletivos implantados devem obedecer rigorosamente à norma – ABNT NBR – monodirecional amarelo, com refletivo branco ou amarelo e bidirecional amarelo, composta de material polimérico (ABS) com dimensões de acordo com as descritas na figura abaixo, devendo atender as condições técnicas aqui exigidas.

1.2.8.2. Devem ser adequados para serem implantados tanto em asfalto betuminoso quanto em concreto de cimento Portland.

1.2.8.3. Quando implantados podem ser monodirecional ou bidirecional, sempre de acordo com o descrito nas ordens de serviço, nos projetos, ou nas orientações determinadas pelos técnicos da CONTRATANTE. A implantação dos tachões deverá ser feita com adesivo que seja compatível com os mesmos e o pavimento, preenchendo completamente o espaço entre a base do tachão e o pavimento, de forma a não comprometer a resistência do material ao tráfego a que estará sujeito.

1.2.8.4. Os tachões deverão ser confeccionados em policarbonato e polímero de ABS (Copolímero de Acrinolitrila, Butadieno e Estireno) ou material similar desde que não comprometa o presente memorial descritivo, e deverão respeitar os padrões do código munsell:

a) Tachões brancos – código munsell N 9,5 com tolerância N 9,0

b) Tachões amarelos – código munsell N 10YR7,5/14 com tolerância 10YR8/16

1.2.8.5. Os elementos refletivos deverão possuir retro refletivo prismático com tratamento antiabrasivo, respeitar as dimensões apresentadas na figura abaixo, estarem totalmente embutidos no corpo dos tachões e serem confeccionados de forma tal que garantam a retrorrefletância mínima (De acordo com a Norma) durante o período de garantia do objeto em questão.

1.2.8.6. Deverão, ainda, suportar os impactos pneumáticos e as intempéries.

1.2.8.7. Os tachões deverão possuir 02 parafusos de aço, cabeça francesa (arredondada) 1/2 x 3¨ tipo rosca injetados na própria peça, de forma a favorecer uma melhor aderência tanto ao corpo do tachão como ao pavimento onde será fixado. O referido parafuso deverá manter a perpendicularidade com a base do tachão, valendo-se para isso, o fabricante, dos recursos que melhor lhe aprouver, desde que não comprometa a resistência da peça, o que será avaliado pelo ensaio de compressão que poderá ser pedido a qualquer momento do processo licitatório, em peça a ser escolhida aleatoriamente.

1.2.8.8. As dimensões e o formato dos tachões deverão atender as determinações do memorial descritivo.

1.2.8.9. Os tachões deverão resistir uma carga mínima de compressão de 30.000 Kgf, quando ensaiados, conforme normas técnicas vigentes e deverão apresentar reforço interno de estrutura de modo a evitar estilhaçamento, em caso de quebra.

1.2.8.10. Os tachões deverão apresentar todas as arestas arredondadas, sem quinas, a fim de não proporcionar acidentes.

https://protocolo-docs.s3.sa-east-1.amazonaws.com/pmperuibe/protocolo/76a22ece-4766-40bf-a127-c37b95b9ee7f.pdf Página 586 de 1182

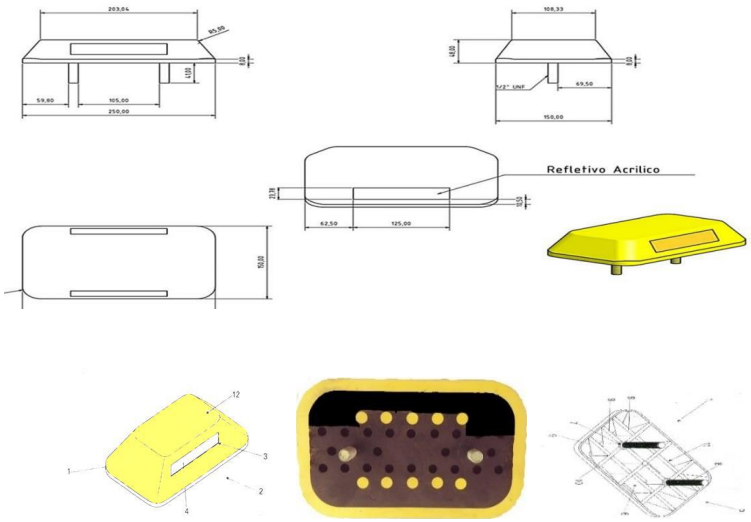

1.2.8.11. Deverá guardar a disposição construtiva aplicada em tachão sinalizador viário de uso permanente: compreendido por um corpo principal (1) prismático confeccionado em polímero, cuja secção frontal (2) é dotada de uma canaleta (3) que acondiciona uma lamina refletiva (4), enquanto sua secção inferior (5) projeta uma cavidade (6) que projeta pinos de fixações (7) providos de roscas (8), caracterizado pela cavidade (6) incorporar diversas nervuras longitudinais (9) e transversais (10), formando diversos módulos (11) que recebe os polímeros ABS em seu preenchimento, sendo o dito corpo principal (1) passível de receber em sua secção superior (12) um canal.

1.2.8.12. Por sua vez o corpo principal deverá ser fabricado em material polimérico, ABS (injetado), ou, alternativamente, em ambos os casos, podem ser modulados por esses componentes. Para tal o referido pino de aço é posicionado no interior do molde de injeção, por exemplo, antes de sua formação final, sendo que uma vez injetada, tanto o citado pino (Parafuso) de aço como o elemento refletivo, já se encontram embutidos nos moldes que vão compor o corpo principal do produto.

1.2.8.13. Poderão seguir o modelo ou similares, desde que atenda a norma solicitada e ao padrão exigido no anexo 1 deste edital.

1.3 DO REGULAMENTO OPERACIONAL DO CERTAME

1.3.1. O certame será conduzido pelo Pregoeiro, que terá em especial, as seguintesatribuições:

a) determinar a abertura da sessão pública e promover seu adiamento, suspensão ou reativação, quando necessário, conforme decisão da autoridade competente;

b) conduzir e coordenar a sessão pública de licitação;

c) analisar a minuta de edital, propondo alterações e correções necessárias;

d) promover a divulgação do edital, após aprovação pela Assessoria Jurídica, e autorização da autoridade competente;

e) receber, examinar e responder eventuais impugnações e pedidos de esclarecimentos ao edital e aos anexos, além de poder requisitar subsídios formais aos responsáveis pela elaboração desses documentos;

f) verificar a conformidade da proposta em relação aos requisitos estabelecidos no edital;

g) promover a desclassificação das propostas que não atendam aos requisitos estabelecidos no edital;

h) promover o desempate das propostas, quando o sistema eletrônico de licitação não o previr automaticamente;

i) processar a etapa de lances de acordo com a modalidade de licitação e com o sistema utilizado;

https://protocolo-docs.s3.sa-east-1.amazonaws.com/pmperuibe/protocolo/76a22ece-4766-40bf-a127-c37b95b9ee7f.pdf

j) promover o exercício do direito de preferência afeto às microempresas, empresas de pequeno porte e cooperativas, quando for o caso;

k) negociar o valor do menor preço obtido ou condições mais vantajosas para a Administração;

l) decidir motivadamente quanto à aceitabilidade do preço;

m) promover a habilitação;

n) elaborar ata da sessão pública de licitação, que conterá, sem prejuízo de outros elementos, o registro:

I. dos participantes do procedimento licitatório;
II. das propostas classificadas e desclassificadas;
III. das propostas e lances e da classificação final das propostas;
IV. do exercício do direito de preferência por parte de microempresas, empresas de pequeno porte e cooperativas;
V. da negociação do preço;
VI. da aceitabilidade do menor preço;
VII. da análise dos documentos de habilitação;
VIII. do saneamento de irregularidade fiscal das microempresas;
IX. empresas de pequeno porte e cooperativas, quando for o caso;
X. dos recursos apresentados e respectiva decisão;

o) propor à autoridade competente a homologação, a adjudicação do objeto ao licitante vencedor, a revogação ou a anulação do processo licitatório, bem como a declaração de licitação deserta ou fracassada.

p) receber, examinar e decidir os recursos interpostos contra seus atos e encaminhá-los à autoridade competente quando mantiver sua decisão;

q) verificar e julgar as condições de habilitação;

r) sanear erros ou falhas que não alterem a substância das propostas, dos documentos de habilitação e sua validade jurídica;

s) indicar o vencedor do certame;

t) conduzir os trabalhos da equipe de apoio.

1.4. **Este certame licitatório obedecerá a seguinte ordem procedimental na Plataforma ComprasBR:**

a) **FASE DE INSERÇÃO DO VALOR DA PROPOSTA**: Nesta fase, no período de divulgação do certame até o último minuto previsto para a abertura da sessão, os licitantes irão inserir os valores unitários e globais de sua proposta em campo apropriado do sistema. Nesta fase, o licitante deverá atentar-se para incluir na Plataforma ComprasBR, o arquivo contendo sua proposta comercial inicial. A não observância, poderá acarretar em sua desclassificação face à ausência de informação suficiente para análise e classificação de sua proposta.

b) **FASE DE LANCES:** Nesta fase, os licitantes que cumprirem a exigências contidas na alínea “a”, irão estabelecer lances sucessivos, obedecendo o critério de MENOR PREÇO, dentro do tempo limite de 10 (dez) minutos estabelecidos em edital, assim como, suas respectivas prorrogações automáticas a cada 02 (dois) minutos caso haja novos lances, os quais serão sistematicamente controlados pelo Sistema Eletrônico do Portal ComprasBr;

c) **FASE DE ABERTURA DE VISTAS:** Nesta fase, o licitante classificado em primeiro lugar, obedecendo o critério de menor preço, terá sua proposta e demais exigências contidas neste edital e anexos, analisada para efeito de aceitação, classificação e possível negociação, prosseguimento para a fase seguinte. Caso a licitante deixe de incluir na Plataforma ComprasBR, o arquivo contendo sua proposta comercial inicial (vide item 1.3 “a”), não será admitido seu envio posterior, e será automaticamente desclassificada, visto esta atenção e responsabilidade de atendimento ao edital ser exclusivamente do licitante, arcando com possíveis erros e falhas

https://protocolo-docs.s3.sa-east-1.amazonaws.com/pmperuibe/protocolo/76a22ece-4766-40bf-a127-c37b95b9ee7f.pdf Página 588 de 1182

de inserção de documentos. Salienta-se que a exigência da inserção da proposta comercial inicial encontra-se mencionada e estabelecida nos itens 7., 7.1., 7.1.1., 8.7, 8.8, 8.9 e 10.2 do presente edital.

d) **FASE DE HABILITAÇÃO:** Nesta fase, o licitante que tiver a melhor proposta classificada na fase anterior, terá seus documentos de habilitação, projetos, planilhas e demais documentos exigidos em edital devidamente analisados, inclusive a respectiva exequibilidade da proposta informada na fase de lances com o apoio técnico de setores competentes, a qual deverá obedecer aos critérios legais previstos na Lei 14.133/2021. Caso a licitante deixe de incluir na Plataforma ComprasBR, os arquivos contendo os documentos de habilitação, não será admitido seu envio posterior, e será automaticamente inabilitado, visto esta atenção e responsabilidade de atendimento ao edital ser exclusivamente do licitante, arcando com possíveis erros e falhas de inserção de documentos. Salienta-se que a exigência da inserção prévia dos documentos de habilitação encontra-se estabelecida no item 1.4 “d”, 11.2 e 11.14 do presente edital.

e) **FASE DE RECURSO:** Nesta fase, as empresas licitantes que discordarem das decisões proferidas neste certame, poderão manifestar sua intenção em recorrer da decisão (conforme mencionado no item 12.3 deste edital), vedado a sua manifestação apenas via “chat”, dentro do tempo limite de 30 (trinta) minutos, improrrogáveis;

f) **FASE DE ADJUDICAÇÃO**: Nesta fase, o licitante que for declarado habilitado na fase de documentos de habilitação, teráo objeto adjudicado a seu favor, sendo posteriormente declarado vencedor do certame.

1.4. Salienta-se às empresas interessadas, que tanto a **documentação** exigida quanto a **proposta comercial inicial**, **DEVERÃO** ser **INSERIDAS PRELIMINARMENTE** na plataforma ComprasBR, ou seja, até a data e horário marcados para o **término cadastro das propostas constante do preâmbulo deste edital, que será até** às **09:00 horas do dia __/__/2025**. A exigência de inserção preliminar da documentação e proposta inicial já encontram-se dispostas, nos itens 1.4 “a”, “c”, “d”, 11.2 e 11.14 deste edital.

1.5. Nenhum licitante passará para a fase seguinte, sem o devido cumprimento das exigências contidas em cada fase, sob pena de desclassificação ou inabilitação.

1.6. O valor estimado pela Prefeitura Muncipal de Peruibe para o presente certame é de R$ 2.509.975,00 (dois milhões, quinhentos e nove mil, novecentos e setenta e cinco reais).

2. DISPOSIÇÕES PRELIMINARES

2.1. A licitação, na forma Eletrônica será realizado em sessão pública, por meio da INTERNET, mediante condições de segurança - criptografia e autenticação - em todas as suas fases através do Sistema de Licitações, na Forma Eletrônica (licitações) do Portal de Compras Eletrônicas do COMPRAS BR (https://comprasbr.com.br).

2.2. Os trabalhos serão conduzidos por servidor público da Prefeitura Municipal de Peruibe, denominado PREGOEIRO, mediante a inserção e monitoramento de dados gerados ou transferidos para o aplicativo “Licitações” constante da página eletrônica do Portal de Compras Eletrônicas do COMPRAS BR (https://comprasbr.com.br).

2.3. As comunicações prévias à sessão de disputa de lances bem como de todas as fases, referentes ao certame serão disponibilizadas em:

- Site do Portal de Compras Eletrônicas do COMPRAS BR em https://comprasbr.com.br;
- Site da Prefeitura de Peruibe em: http://www.peruibe.sp.gov.br;
- Site do Portal Nacional de Compras Públicas (PNCP) em https://www.gov.br/pncp/pt-br;
- Publicadas no Diário Oficial do Município de Peruibe em https://www.peruibe.sp.gov.br;

3. CONDIÇÕES PARA PARTICIPAÇÃO DA EMPRESA

3.1. Nos termos do Artigo 14 da Lei de Licitações 14.133/2021, **NÃO SERÁ ADMITIDA** nesta licitação a participação de:

https://protocolo-docs.s3.sa-east-1.amazonaws.com/pmperuibe/protocolo/76a22ece-4766-40bf-a127-c37b95b9ee7f.pdf Página 589 de 1182

a) Autor do anteprojeto, do projeto básico ou do projeto executivo, pessoa física ou jurídica, quando a licitação versar sobre obra, serviços ou fornecimento de bens a ele relacionados;

b) Empresa, isoladamente ou em consórcio, responsável pela elaboração do projeto básico ou do projeto executivo, ou empresa da qual o autor do projeto seja dirigente, gerente, controlador, acionista ou detentor de mais de 5% (cinco por cento) do capital com direito a voto, responsável técnico ou subcontratado, quando a licitação versar sobre obra, serviços ou fornecimento de bens a ela necessários;

c) Pessoa física ou jurídica que se encontre, ao tempo da licitação, impossibilitada de participar da licitação em decorrência de sanção que lhe foi imposta;

d) Pessoa física ou jurídica que mantenha vínculo de natureza técnica, comercial, econômica, financeira, trabalhista ou civil com dirigente do órgão ou entidade contratante ou com agente público que desempenhe função na licitação ou atue na fiscalização ou na gestão do contrato, ou que deles seja cônjuge, companheiro ou parente em linha reta, colateral ou por afinidade, até o terceiro grau;

e) Empresas controladoras, controladas ou coligadas, nos termos da Lei nº 6.404, de 15 de dezembro de 1976, concorrendo entre si;

f) Pessoa física ou jurídica que, nos 5 (cinco) anos anteriores à divulgação do edital, tenha sido condenada judicialmente, com trânsito em julgado, por exploração de trabalho infantil, por submissão de trabalhadores a condições análogas às de escravo ou por contratação de adolescentes nos casos vedados pela legislação trabalhista.

3.2. **PODERÃO PARTICIPAR** desta licitação os interessados do ramo de atividade pertinente ao objeto da contratação que atenderem a todas as exigências constantes deste Edital e seus Anexos.

3.3. O licitante deverá estar credenciado, preferencialmente de forma direta ou através de empresas associadas ao Portal de Compras Eletrônicas do COMPRAS BR, em tempo hábil, antes do horário fixado no edital para o encerramento de recebimento das propostas.

3.4. O provedor do sistema eletrônico poderá cobrar do licitante, pelos custos de utilização dos recursos de tecnologia da informação.

3.5. A Prefeitura Municipal de Peruibe está isenta de quaisquer custos de operacionalização e uso do sistema https://comprasbr.com.br, ficando a cargo do(a) do participante os encargos financeiros ou de qualquer espécie estabelecidos com a promotora do sistema, de acordo com o termo contratual ajustado entre as partes (Licitante/ Portal de Compras Eletrônicas do COMPRAS BR) referentes à utilização dos recursos de tecnologia da informação.

4. CREDENCIAMENTO NO SISTEMA DE LICITAÇÕES DO PORTAL DE COMPRAS ELETRÔNICAS DO COMPRASBR

4.1. A participação do licitante na presente licitação se dará por meio de participação direta ou através de empresas associadas ao Portal de Compras Eletrônicas do COMPRAS BR, a qual por meio de seu operador designado indicará implícito conhecimento, aceitação e atendimento às exigências de habilitação previstas no Edital.

4.2. O acesso do operador à licitação, somente se dará mediante prévia definição de senha pessoal e intransferível.

4.3. A chave de identificação e a senha dos operadores poderão ser utilizadas em qualquer licitação, salvo quando canceladas por solicitação do credenciado ou por iniciativa do Portal de Compras Eletrônicas do COMPRAS BR.

4.4. É de exclusiva responsabilidade do usuário o sigilo da senha, bem como seu uso em qualquer

https://protocolo-docs.s3.sa-east-1.amazonaws.com/pmperuibe/protocolo/76a22ece-4766-40bf-a127-c37b95b9ee7f.pdf

transação efetuada diretamente ou por seu representante, não cabendo ao Portal de Compras Eletrônicas do COMPRAS BR a responsabilidade por eventuais danos decorrentes de uso indevido da senha, ainda que por terceiros.

4.5. O credenciamento do fornecedor e de seu representante legal junto ao sistema eletrônico implica a responsabilidade legal pelos atos praticados e a presunção de capacidade técnica para realização das transações inerentes à licitação eletrônica.

4.6. O licitante interessado deverá observar o Art. 19 do Decreto Federal nº 10.024/2019:

"Art. 19. Caberá ao licitante interessado em participar do pregão, na forma eletrônica:
I - Remeter, no prazo estabelecido, exclusivamente via sistema, os documentos de habilitação e a proposta e, quando necessário, os documentos complementares;
II - Responsabilizar-se formalmente pelas transações efetuadas em seu nome, assumir como firmes e verdadeiras suas propostas e seus lances, inclusive os atos praticados diretamente ou por seu representante, excluída a responsabilidade do provedor do sistema ou do órgão ou entidade promotora da licitação por eventuais danos decorrentes de uso indevido da senha, ainda que por terceiros;
III - Acompanhar as operações no sistema eletrônico durante o processo licitatório e responsabilizar-se pelo ônus decorrente da perda de negócios diante da inobservância de mensagens emitidas pelo sistema ou de sua desconexão;
IV - Comunicar imediatamente ao provedor do sistema qualquer acontecimento que possa comprometer o sigilo ou a inviabilidade do uso da senha, para imediato bloqueio de acesso;
V - Utilizar a chave de identificação e a senha de acesso para participar do pregão na forma eletrônica; e
VI - Solicitar o cancelamento da chave de identificação ou da senha de acessopor interesse próprio."

5. ATENÇÃO DO LICITAÇÃO DURANTE A PARTICIPAÇÃO NO CERTAME

5.1. A participação na licitação, na forma eletrônica se dará por meio da digitação da senha pessoal e intransferível do representante credenciado e subsequente registro da proposta de preços e inserção dos respectivos documentos de habilitação exclusivamente por meio do sistema eletrônico, observados, data e horário limite estabelecido.

5.2. Caberá ao licitante acompanhar as operações no sistema eletrônico durante a sessão pública do pregão, ficando responsável pelo ônus decorrente da perda de negócios diante da inobservância de quaisquer mensagens emitidas pelo sistema ou da desconexão do seu representante, bem como do andamento geral da licitação.

5.3. É vedado ao licitante identificar-se em sua proposta ao lançá-la no sistema ou no decorrer da sessão da licitação, sob pena de desclassificação do licitante e aplicação das penalidades cabíveis.

5.3.1. Não se considera identificação do licitante, as informações que integrem a documentação anexada ao sistema, quando exigidos por força do edital e integrantes da proposta, tais como: planilhas, fichas técnicas, catálogos, entre outros, pois nos termos decreto federal 10.024/2019, estes somente serão acessíveis aos demais participantes e ao Pregoeiro após a finalização da fase de lances, não prejudicando a disputa.

5.3.2. Salienta-se que no caso de licitação para fornecimento de produtos, se o licitante seja o próprio fabricante do produto, **não se justifica** ao ofertar as propostas iniciais, a não inserção de sua marca ofertada sob a alegação de que tal ato indentificaria o licitante, visto que por ser produto comercial, outros licitantes poderão ofertar sua marca.

5.4. Qualquer dúvida em relação ao acesso no sistema operacional, poderá ser esclarecida ou através de uma empresa associada ou pelo telefone: suporte Campo Grande/MS (67) 3303-2740 ou através do Portal de Compras Eletrônicas do COMPRAS BR ou pelo e-mail contato@comprasbr.com.br.

6. DOTAÇÃO ORÇAMENTÁRIA

6.1. As despesas serão suportadas pela seguinte dotação orçamentária: 02.20.02.15.452.0007.2138.3390.39 - Ficha 714

7. DA APRESENTAÇÃO DA PROPOSTA E DOS DOCUMENTOS DE HABILITAÇÃO PELO LICITANTE

7.1. Após a divulgação do edital, os licitantes encaminharão, exclusivamente por meio eletrônico disponível no endereço https://comprasbr.com.br, concomitantemente com os documentos de habilitação exigidos no edital, proposta com a descrição do objeto ofertado e o preço, até a data e o horário estabelecidos para abertura da sessão pública.

7.1.1. A etapa de que trata o subitem 7.1 será encerrada com a abertura da sessão pública.

7.2. O envio da proposta, catálogos (quando solicitado), acompanhada dos documentos de habilitação exigidos no edital, nos termos do disposto no subitem 7.1, ocorrerá por meio de chave de acesso e senha.

7.2.1. Os licitantes deverão anexar, quando solicitado em edital, os catálogos e documentos de habilitação em campo próprio disponível no sistema.

7.3. O licitante declarará, em campo próprio do sistema, o cumprimento dos requisitos para a habilitação e a conformidade de sua proposta com as exigências do edital.

7.4. A falsidade da declaração de que trata o subitem 7.3 sujeitará o licitante às sanções previstas no item 19.

7.5. Os licitantes poderão retirar ou substituir a proposta e os documentos de habilitação anteriormente inseridos no sistema, até a abertura da sessão pública.

7.6. Na etapa de apresentação da proposta e dos documentos de habilitação pelo licitante, não haverá ordem de classificação das propostas, o que ocorrerá somente após os procedimentos de negociação e julgamento da proposta.

7.7. Os documentos que compõem a proposta e a habilitação do licitante melhor classificado somente serão disponibilizados para avaliação do Pregoeiro e para acesso público após o encerramento do envio de lances.

7.8. Os documentos complementares à proposta e à habilitação, quando necessários à confirmação daqueles exigidos no edital e já apresentados, serão encaminhados pelo licitante melhor classificado após o encerramento do envio de lances.

7.9. O licitante deverá observar as datas e os horários limites previstos para a abertura da proposta, atentando também para a data e horário para início da disputa, conforme disposto no preâmbulo deste edital.

7.10. A licitante responde integralmente por todos os atos praticados na licitação, por seus representantes devidamente credenciados, assim como pela utilização da senha de acesso ao sistema, ainda que indevidamente, inclusive por pessoa não credenciada como sua representante.

7.11. Cada representante credenciado poderá representar apenas uma licitante, em cada licitação.

7.12. O envio da proposta vinculará a licitante ao cumprimento de todas as condições e obrigações inerentes ao certame.

https://protocolo-docs.s3.sa-east-1.amazonaws.com/pmperuibe/protocolo/76a22ece-4766-40bf-a127-c37b95b9ee7f.pdf

8. PROPOSTA NO SISTEMA ELETRÔNICO

8.1. O registro de proposta no sistema eletrônico pressupõe o pleno conhecimento, aceitação e atendimento das condições do Edital, inclusive com relação às quantidades, aos prazos, forma de entrega dos produtos/serviços, forma de apresentação de declarações e documentos de habilitação.

8.1.1. A licitante deverá observar os descritivos dos itens, constante deste edital e seus anexos, bem como as cláusulas presentes neste instrumento. A apresentação de proposta subentende que o licitante observou os descritivos e que cumpre plenamente as exigências do edital e seus anexos, não podendo alegar desconhecimento dessas disposições.

8.1.2. Cabe ao licitante se inteirar dos dados indispensáveis a apresentação da proposta, sendo que os preços a serem propostos deverão cobrir quaisquer despesas que incidam ou venham incidir sobre a execução do objeto deste certame ou quaisquer dificuldades inerentes e/ou localização geográfica.

8.1.3. **A LICITANTE DEVERÁ APRESENTAR OBRIGATORIAMENTE** sob pena de desclassificação: declaração de que suas propostas econômicas compreendem a integralidade dos custos para atendimento dos direitos trabalhistas assegurados na Constituição Federal, nas leis trabalhistas, nas normas infralegais, nas convenções coletivas de trabalho e nos termos de ajustamento de conduta vigentes na data de entrega das propostas, conforme artigo 63, § 1º da Lei 14.133/2021 (conforme anexo 8).

8.1.4. Os preços propostos serão de exclusiva responsabilidade do licitante, não lhe assistindo o direito de pleitear qualquer alteração dos mesmos, sob alegação de erro, omissão ou qualquer outro pretexto.

8.1.5. Todas as despesas, ocorrências e riscos envolvendo os profissionais da contratada, durante a execução dos serviços e/ou motivados por esta, são de inteira responsabilidade da contratada.

8.1.6. A omissão de qualquer despesa necessária à perfeita execução do objeto desta licitação será interpretada como não existente ou já incluída nos preços, não podendo a licitante pleitear acréscimo após a abertura das propostas.

8.1.7. A inclusão de outras condições de pagamento não previstas neste Edital não será considerada para qualquer fim.

8.2. O Licitante será responsável por todas as transações que forem efetuadas em seu nome no sistema eletrônico, assumindo como firmes e verdadeiras suas propostas e lances.

8.2.1. Os licitantes deverão ofertar preços de mercado para os serviços/produtos, sendo opcional à Administração verificar por meio de diligências, eventuais superfaturamentos ou discrepâncias nos preços obtidos na licitação e desclassificar as propostas inadequadas.

8.2.2. No preenchimento da proposta eletrônica, bem como o arquivo apresentado contendo a proposta comercial (conforme modelo anexo 08), a empresa deverá apresentar a marca para o produto ofertado. A não inserção destas informações neste campo implicará na desclassificação da empresa, face à ausência de informação suficiente para classificação da proposta. Os preços deverão ser cotados em moeda corrente nacional e preenchidos no campo apropriado do sistema eletrônico para disputa com **MENOR PREÇO UNITÁRIO**, **contendo máximo 02 (duas) casas decimais**. Na apresentação da proposta readequada após a disputa de lances, tanto os valores unitários, quanto os **valores totais** deverão estar com 2 casas decimais.

8.2.3. Não será admitida cotação inferior à quantidade prevista para os itens deste Edital.

8.3. O objeto deverá estar totalmente e estritamente dentro das especificações mínimas contidas no ANEXO 1.

8.4. A validade da proposta será de 60 (sessenta) dias, contados a partir da data da sessão pública da licitação.

8.5. Ficará sujeita à aplicação das penalidades, a licitante que deixar de apresentar os documentos

https://protocolo-docs.s3.sa-east-1.amazonaws.com/pmperuibe/protocolo/76a22ece-4766-40bf-a127-c37b95b9ee7f.pdf Página 593 de 1182

solicitados neste edital, ou apresentá-los de forma defeituosa, desde que constatada a má fé.

8.6. O não atendimento das especificações contidas neste edital acarretará na desclassificação da proposta.

8.7. Com base no art. 34 da Lei 14.133/2021, como condição de parâmetro mínimo de qualidade e exigência para esta licitação, deverá ser anexada, a proposta comercial inicial (conforme anexo 8), a qual deverá ser apresentada diretamente na Plataforma ComprasBR, contendo a declaração de que nos preços cotados já estarão inclusas eventuais vantagens e/ou abatimentos, impostos, taxas e encargos sociais, obrigações trabalhistas, previdenciárias, fiscais e comerciais, para efeito de julgamento das propostas.

8.8. Os preços ofertados, tanto na proposta inicial, quanto na etapa de lances, serão de exclusiva responsabilidade do licitante, não lhe assistindo o direito de pleitear qualquer alteração, sob alegação de erro, omissão ou qualquer outro pretexto.

8.9 VISITA TÉCNICA (FACULTATIVA):

8.9.1. A visita técnica **NÃO SERÁ OBRIGATÓRIA**. A mesma será **FACULTATIVA.** As visitas técnicas, caso tenha interesse em realizar, deverão ser feitas por pessoa indicada e formalmente credenciada pela empresa e deverão ser agendadas das 09hs às 16hs, no Departamento de Mobilidade Urbana, presencialmente ou por meio do endereço eletrônico: setran.peruibe@gmail.com.

9. DA ABERTURA DA SESSÃO, CLASSIFICAÇÃO DAS PROPOSTAS, FORMULAÇÃO DE LANCES E CRITÉRIO DE JULGAMENTO

9.1 Verificados os valores apresentados, terá início a fase competitiva para recebimento de lances, no endereço eletrônico, no dia e horário informados no preâmbulo deste Edital, quando então as licitantes poderão encaminhar lances exclusivamente por meio do sistema eletrônico, de valor correspondente ao **MENOR PREÇO UNITÁRIO).**

9.2. As licitantes poderão oferecer lances sucessivos, observado o horário fixado e as seguintes condições:

a) A licitante somente poderá oferecer lance inferior ao último por ele ofertado e registrado pelo sistema;

b) Será adotado para o envio de lances na concorrência eletrônica o modo de disputa “aberto”, em que os licitantes apresentarão lances públicos e sucessivos, com prorrogações.

c) A etapa de lances da sessão pública terá duração de dez minutos e, após isso, será prorrogada automaticamente pelo sistema quando houver lance ofertado nos últimos dois minutos do período de duração da sessão pública.

d) A prorrogação automática da etapa de lances, de que trata o item anterior, será de dois minutos e ocorrerá sucessivamente sempre que houver lances enviados nesse período de prorrogação.

e) Não havendo novos lances na forma estabelecida nos itens anteriores, a sessão pública encerrar-se-á automaticamente.

f) Encerrada a fase competitiva sem que haja a prorrogação automática pelo sistema, poderá o Pregoeiro, assessorado pela equipe de apoio, justificadamente, admitir o reinício da sessão pública de lances, em prol da consecução do melhor preço.

g) Não serão aceitos dois ou mais lances de mesmo valor, prevalecendo aquele que for recebido e registrado em primeiro lugar. Durante o transcurso da sessão pública, os licitantes serão informados, em tempo real, do valor do menor lance registrado, vedada a identificação do licitante.

9.3 No caso de desconexão com o Pregoeiro, no decorrer da etapa competitiva da licitação, o sistema eletrônico poderá permanecer acessível aos licitantes para a recepção dos lances.

https://protocolo-docs.s3.sa-east-1.amazonaws.com/pmperuibe/protocolo/76a22ece-4766-40bf-a127-c37b95b9ee7f.pdf

9.4 Quando a desconexão do sistema eletrônico para o agente persistir por tempo superior a dez minutos, a sessão pública será suspensa e reiniciada somente após decorridas 24 (vinte e quatro) horas da comunicação do fato pelo Pregoeiro aos participantes, no sítio eletrônico utilizado para divulgação.

9.5 O Critério de julgamento adotado será o **MENOR PREÇO UNITÁRIO**, conforme definido neste Edital e seus anexos. Caso o licitante não apresente lances, concorrerá com o valor de sua proposta inicial.

9.6 Nessas condições, as propostas de microempresas e empresas de pequeno porte que se encontrarem na faixa de até 5% (cinco por cento) acima da melhor proposta, ou melhor lance, será considerada empatada com a primeira colocada, cujo critério de aferição será realizado automáticamente pelo próprio sistema ComprasBR.

9.7 A melhor classificada nos termos do item anterior terá o direito de encaminhar uma última oferta para desempate, obrigatoriamente em valor inferior ao da primeira colocada, no prazo de 5 (cinco) minutos controlados pelo sistema, contados após a comunicação automática para tanto.

9.8 Caso a microempresa ou a empresa de pequeno porte melhor classificada desista ou não se manifeste no prazo estabelecido, serão convocadas as demais licitantes microempresa e empresa de pequeno porte que se encontrem naquele intervalo de 5% (cinco por cento), na ordem de classificação, para o exercício do mesmo direito, no prazo estabelecido no subitem anterior.

9.9 No caso de equivalência dos valores apresentados pelas microempresas e empresas de pequeno porte que se encontrem nos intervalos estabelecidos nos §§ 1.º e 2.º do art. 44 da Lei Complementar Federal n.º 123, de 2006, será realizado sorteio entre elas (pelo próprio sistema) para que se identifique aquela que primeiro poderá apresentar melhor oferta, nos termos do artigo 64, §4º, inciso III, do Decreto Municipal 5.838/2023.

9.10 Nas licitações em que após o exercício de preferência de que trata a Lei Complementar Federal nº 123/2023, esteja configurado empate em primeiro lugar, será realizada disputa final entre os licitantes empatados, que poderão apresentar nova proposta fechada, conforme estabelecido no instrumento convocatório, nos termos do artigo 39 do Decreto Municipal 5.838/2023.

9.11 Mantido o empate, serão utilizados os seguintes critérios de desempate, nesta ordem:

I) avaliação do desempenho contratual prévio dos licitantes, para a qual preferencialmente deverão ser utilizados registros cadastrais para efeito de atesto de cumprimento de obrigações previstos na Lei Federal nº 14.133, de 1º de abril de 2021, desde que haja sistema de avaliação instituído;

II) desenvolvimento pelo licitante de ações de equidade entre homens e mulheres no ambiente de trabalho, atendendo a maioria dos seguintes requisitos:

a) medidas de inserção, de participação e de ascensão profissional igualitária entre mulheres e homens, incluída a proporção de mulheres em cargos de direção do licitante;

b) ações de promoção da igualdade de oportunidades e de tratamento entre mulheres e homens em matéria de emprego e ocupação;

c) igualdade de remuneração e paridade salarial entre mulheres e homens;

d) práticas de prevenção e de enfrentamento do assédio moral e sexual;

e) programas destinados à equidade de gênero e de raça; e

f) ações em saúde e segurança do trabalho que considerem as diferenças entre os gêneros;

III) desenvolvimento pelo licitante de programa de integridade, conforme orientações dos órgãos de controle, nos termos do artigo 58 e seguintes Decreto Municipal nº 5.837, de 20 de abril de 2023.

9.12. Caso a regra prevista no item 9.11 deste edital não solucione o empate, será dada preferência:

https://protocolo-docs.s3.sa-east-1.amazonaws.com/pmperuibe/protocolo/76a22ece-4766-40bf-a127-c37b95b9ee7f.pdf

I- empresas estabelecidas no território do Estado ou do Distrito Federal do órgão ou entidade da Administração Pública estadual ou distrital licitante ou, no caso de licitação realizada por órgão ou entidade de Município, no território do Estado em que este se localize;

II- empresas brasileiras;

III- empresas que invistam em pesquisa e no desenvolvimento de tecnologia no País;

IV- empresas que comprovem a prática de mitigação, nos termos da Lei Federal nº 12.187, de 29 de dezembro de 2009.

9.13 Caso a regra prevista no item 9.12 deste edital não solucione o empate, será realizado sorteio.

9.14 Encerrada a etapa de envio de lances da sessão pública, o Pregoeiro poderá encaminhar, pelo sistema eletrônico, contraproposta ao licitante que tenha apresentado o melhor preço, para que seja obtida melhor proposta, vedada a negociação em condições diferentes das previstas neste Edital.

9.15 A negociação poderá ser feita com os demais licitantes, segundo a ordem de classificação inicialmente estabelecida, quando o primeiro colocado, mesmo após a negociação, for desclassificado em razão de sua proposta permanecer acima do preço máximo definido pela Administração. O resultado da negociação será divulgado a todos os licitantes e anexado aos autos do processo licitatório.

9.16 O Pregoeiro solicitará ao licitante mais bem classificado que envie a proposta readequada ao último lance ofertado após a negociação realizada, acompanhada, se for o caso, dos documentos complementares, quando necessários à confirmação daqueles exigidos neste Edital e já apresentados.

9.17 É facultado ao Pregoeiro prorrogar o prazo estabelecido, a partir de solicitação fundamentada pelo licitante, antes de findo o prazo.

9.18 Após a negociação do preço, o Pregoeiro iniciará a fase de aceitação e julgamento da proposta inicial (fase de abertura de vistas).

10. **DA FASE DE JULGAMENTO E READEQUAÇÃO DA PROPOSTA VENCEDORA**

10.1 Após finalizada a sessão de lances, o Pregoeiro poderá solicitar auxílio à área demandante para eventual análise, que uma vez atendida as condições de julgamento, divulgará o vencedor provisório, e as propostas desclassificadas se houverem.

10.2 Na hipótese da proposta de menor valor desatender às exigências da proposta de preços e as habilitatórias o Pregoeiro examinará a proposta subsequente, verificando a sua aceitabilidade e procedendo na ordem de classificação, segundo o critério do Menor Preço e assim sucessivamente até a apuração de uma proposta que atenda ao edital.

10.3. Na análise dos documentos de habilitação, o Pregoeiro poderá sanar erros ou falhas que não alterem a substância dos documentos e sua validade jurídica, mediante despacho fundamentado registrado e acessível a todos, atribuindo-lhes eficácia para fins de habilitação e classificação.

10.4 Após o julgamento, o licitante vencedor deverá reelaborar e apresentar à Administração, por meio eletrônico, sua proposta comercial, com os respectivos valores unitários e total adequados ao valor final da proposta vencedora, mantendo-se as marcas/modelos ofertados em sua proposta inicial. A proposta de preços atualizada com o último lance (compreendendo-se os valores unitarios iguais ou inferiores ao valor final arrematado do item) deverá ser enviada à Prefeitura de Peruibe no e-mail: admpbe@gmail.com, conforme orientações do Pregoeiro dispostas no chat da sessão.

10.5. DO CRITÉRIO DE INEXEQUIBILIDADE DA PROPOSTA (Artigo 59 da Lei 14.133/21):

10.5.1. Na verificação da conformidade da melhor proposta apresentada com os requisitos do instrumento convocatório, será desclassificada aquela que:

I- contenha vícios insanáveis;

II- não obedeça às especificações técnicas previstas no instrumento convocatório;

III- apresente preço manifestamente inexequível ou permaneça acima do orçamento estimado para a contratação, inclusive nas hipóteses previstas nos artigos 42 a 49 da Lei Complementar Federal 123, de 2006;

IV- não tenha sua exequibilidade demonstrada, quando exigido pela Administração Pública; ou

V- apresente desconformidade com quaisquer outras exigências do instrumento convocatório, desde que insanável, nos termos do artigo 40 do Decreto Municipal 5.838/2023.

10.5.2. O Pregoeiro ou a comissão de contratação poderá realizar diligências para aferir a exequibilidade da proposta ou exigir do licitante que ela seja demonstrada, nos termos do artigo artigo 40, §1º do Decreto Municipal 5.838/2023.

10.5.3. Erros no preenchimento da proposta não constituem motivo para a desclassificação da proposta. Após análise técnica da proposta e constatado eventuais falhas possiveis de saneamento, a mesma poderá ser ajustada pelo licitante, no prazo indicado pelo Pregoeiro no chat, desde que não haja majoração do preço e que se comprove que este é o bastante para arcar com todos os custos da contratação, a qual será encaminhada novamente para análise técnica;

10.5.3.1. O ajuste de que trata este dispositivo se limita a sanar erros ou falhas que não alterem a substância das propostas;

10.5.3.2. Para fins de análise da proposta quanto ao cumprimento das especificações do objeto, o Pregoeiro poderá utilizar-se de consulta/auxílio para manifestação técnica pelos setores técnicos e competentes do serviço ou da área especializada no objeto.

10.6 DO TRATAMENTO DIFERENCIADO ÀS MICRO EMPRESAS, EMPRESAS DE PEQUENO PORTE E COOPERATIVAS:

10.6.1 O tratamento diferenciado conferido às empresas de pequeno porte, às microempresas e às cooperativas de que tratam a Lei Complementar 123, de 14 de dezembro de 2006 e a Lei 11.488, de 15 de junho de 2007, deverá seguir o procedimento descrito a seguir:

10.6.2. Os licitantes deverão indicar no sistema eletrônico de licitações, antes do encaminhamento da proposta eletrônica de preços, a sua condição de microempresa, empresa de pequeno porte ou cooperativa.

10.6.3. O licitante que não informar sua condição antes do envio das propostas perderá o direito ao tratamento diferenciado.

10.6.4. Ao final da sessão pública de disputa de lances, o sistema eletrônico detectará automaticamente as situações de empate a que se referem os §§ 1º e 2º do art. 44 da Lei Complementar 123/2006, de 14 de dezembro de 2006.

10.6.5. Considera-se empate aquelas situações em que as propostas apresentadas pelas microempresas, empresas de pequeno porte e cooperativas sejam iguais ou até 5% (cinco por cento) superiores à proposta mais bem classificada, quando esta for proposta de licitante não enquadrado como microempresa, empresa de pequeno porte ou cooperativa.

https://protocolo-docs.s3.sa-east-1.amazonaws.com/pmperuibe/protocolo/76a22ece-4766-40bf-a127-c37b95b9ee7f.pdf Página 597 de 1182

10.6.6. Não ocorre empate quando a detentora da proposta mais bem classificada possuir a condição de microempresa, empresa de pequeno porte ou cooperativa. Nesse caso, o Pregoeiro verificará seus documentos de habilitação.

10.6.7. Caso ocorra a situação de empate descrita no item 10.6.5. identificado automaticamente pelo sistema, o Pregoeiro convocará o representante da empresa de pequeno porte, da microempresa ou da cooperativa mais bem classificada, imediatamente e por meio do sistema eletrônico, a ofertar lance inferior ao menor lance registrado para o item no prazo de cinco minutos.

10.6.8. Caso a licitante convocada não apresente lance inferior ao menor valor registrado no prazo acima indicado, as demais microempresas, empresas de pequeno porte ou cooperativas que porventura possuam lances ou propostas, deverão ser convocadas, na ordem de classificação, a ofertar lances inferiores à menor proposta.

10.6.9. A microempresa, empresa de pequeno porte ou cooperativa que primeiro apresentar lance inferior ao menor lance ofertado na sessão de disputa será considerada arrematante pelo Pregoeiro, que encerrará a disputa do item na sala virtual, e que deverá apresentar a documentação de habilitação e da proposta de preços.

10.6.10. O não oferecimento de lances no prazo específico destinado a cada licitante e exclusivamente pelo sistema ComprasBR, produz a preclusão do direito de apresentá-los. Os lances apresentados em momento inadequado, antes do início do prazo específico ou após o seu término serão considerados inválidos.

10.6.11. Caso a proposta inicialmente mais bem classificada, de licitante não enquadrado como microempresa, empresa de pequeno porte ou cooperativa, seja desclassificada pelo Pregoeiro, por desatendimento ao edital, essa proposta não será mais considerada como parâmetro para o efeito do empate de que trata esta cláusula.

10.6.12. Para o efeito do empate, no caso da desclassificação de que trata o item anterior, a melhor proposta passa a ser a da próxima licitante não enquadrada como microempresa, empresa de pequeno porte ou cooperativa.

10.6.13. O julgamento da habilitação das microempresas, empresas de pequeno porte e cooperativas obedecerá aos critérios gerais definidos neste edital, observando qual sua classificação de acordo com o que foi declarado no Anexo 4, observadas as particularidades de cada pessoa jurídica.

10.6.14. Havendo alguma restrição na comprovação da regularidade fiscal, será assegurado às microempresas, empresas de pequeno porte e cooperativas um prazo adicional de 05 (cinco) dias úteis para a regularização da documentação, contados a partir da notificação da irregularidade pelo Pregoeiro. O prazo de 05 (cinco) dias úteis poderá ser prorrogado por igual período se houver manifestação expressa do interessado antes do término do prazo inicial, em consonância com art. 43, §1º da Lei 123/2006.

10.6.15. As disposições a que se refere o item 10 e subitens **não são aplicadas,** no caso de contratação de obras e serviços de engenharia, às licitações cujo valor estimado for superior à receita bruta máxima admitida para fins de enquadramento como empresa de pequeno porte, caso se adeque a situação, observando-se o preenchimento do Anexo 4 com relação ao faturamento da empresa.

10.6.16. **As microempresas e empresas de pequeno porte** (caso queiram exercer o direito de preferência de desempate) deverão apresentar declaração visando o exercício da preferência prevista na Lei Complementar nº 123/06 alterada pela lei complementar n° 147/14, de acordo com o modelo estabelecido no Anexo 4 deste Edital, **DEVIDAMENTE ASSINADA PELO RESPONSÁVEL DA EMPRESA OU PROCURADOR**.

11. DA HABILITAÇÃO

11.1. Os documentos relativos à **HABILITAÇÃO** estão relacionados nos **itens 11.15 a 11.18** deste Edital.

11.1.1. Nos termos do Artigo 64 da Lei 14.133/2021, após a entrega dos documentos para habilitação,

https://protocolo-docs.s3.sa-east-1.amazonaws.com/pmperuibe/protocolo/76a22ece-4766-40bf-a127-c37b95b9ee7f.pdf Página 598 de 1182

não será permitida a substituição ou a apresentação de novos documentos, salvo em sede de diligência, para:

a) Complementação de informações acerca dos documentos já apresentados pelos licitantes e desde que necessária para apurar fatos existentes à época da abertura do certame;

b) Atualização de documentos cuja validade tenha expirado após a data de recebimento das propostas.

11.1.2. Na análise dos documentos de habilitação, o Pregoeiro poderá sanar erros ou falhas que não alterem a substância dos documentos e sua validade jurídica, mediante despacho fundamentado registrado e acessível a todos, atribuindo-lhes eficácia para fins de habilitação e classificação.

11.2. Todos os documentos relativos à habilitação exigidos no edital, deverão ser inseridos preliminarmente e exclusivamente por meio eletrônico no endereço https://comprasbr.com.br, até a data e o horário estabelecidos para o término do cadastro das propostas no preâmbulo deste edital sob pena de desclassificação.

11.2.1 Não serão aceitos e automaticamente ignorados, documentos preliminares de habilitação enviados via email ou via correios, visto que a licitante deverá proceder unicamente nos termos dos itens 12 deste edital.

11.3. Caso a licitante insira seus documentos de habilitação na Plataforma ComprasBR e algum documento apresentado esteja em forma de fotocópia simples, sem a devida autenticação digital ou sem assinatura digital, conforme o tipo de documento e conteúdo, a licitante, **DEVERÁ** para fins de regularização de sua habilitação (caso estiver na condição de melhor classificado no certame e de acordo com as orientações do pregoeiro) **apresentá-los:**

a) Pessoalmente no Departamento de Licitações, situado no piso superior do Paço Municipal da Prefeitura Municipal de Peruibe das 09h às 16h, em **até 03 (três)** dias úteis após o encerramento da disputa de lances;

b) Enviados via correios para o endereço: Rua Nilo Soares Ferreira, 50, Centro - Peruíbe – CEP 11770-122, sob pena de invalidade do respectivo ato de habilitação e a aplicação das penalidades cabíveis.

c) Enviados via email (caso já possua os documentos providos para fins de regularização, na forma de autenticação digital ou assinatura digital) conforme orientações do Pregoeiro.

11.3.1. Caso a empresa envie via Correios os documentos para regularização de sua habilitação devidamente autenticados, em original e/ou assinados digitalmente, conforme mencionado no item 11.3, a data de postagem deverá observar o prazo mencionado no respectivo item 11.3. “a”.

11.3.2. Caso a licitante deixe de incluir algum documento inicialmente exigido em edital para sua habiltação, não será admitido seu envio posterior via Correios ou por email em complementação ao documento não incluído inicialmente, visto esta atenção e responsabilidade de atendimento ao edital ser exclusivamente do licitante, arcando com possíveis erros e falhas de inserção de documentos.

11.3.3. Caso a empresa insira **TODOS** os documentos no sistema ComprasBR (inclusive declarações) e estejam providos de autenticidade digital e/ou assinatura digital, não será obrigatório o envio via correios ou apresentados pessoalmente no Departamento de Licitações da documentação já disposta na Plataforma ComprasBR e se caso mesmo assim ocorrer o envio/entrega desnecessária da documentação, será inutilizado pelo Pregoeiro.

11.4. Após a conferência dos documentos e proposta enviados, solicitado em edital, será aberto o prazo para manifestação da intenção de interposição de recurso.

11.4.1 Fica a licitante ciente da responsabilidade do acompanhamento de eventuais comunicados e documentos pertinentes ao andamento do presente pregão, inseridos pelo Pregoeiro na Plataforma ComprasBR, responsabilizando-se por eventuais perdas de negócios, prazos, obrigações e demais atos inerente ao certame.

11.5. O não cumprimento do envio dos documentos de habilitação mencionado no item 11.3 dentro do

https://protocolo-docs.s3.sa-east-1.amazonaws.com/pmperuibe/protocolo/76a22ece-4766-40bf-a127-c37b95b9ee7f.pdf Página 599 de 1182

prazo estabelecido, acarretará na desclassificação e/ou inabilitação da licitante, bem como as sanções previstas neste Edital, podendo o Pregoeiro convocar a empresa que apresentou a proposta ou o lance subsequente, obedecendo-se a ordem de classificação.

11.6. Todos os documentos de habilitação exigidos deverão ser originais ou apresentados por qualquer processo de cópia devidamente autenticada por cartório competente, autenticados digitalmente ou por servidor da Prefeitura Municipal de Peruibe;

11.6.1. Tendo em vista que os procedimentos licitatórios encontram-se em trâmites digitais, tanto em função do uso da Plataforma Digital ComprasBR, quanto da forma de tramitação do processo administrativo pelo Programa Peruibe Sem Papel – Protocolo Digital, os documentos que porventura sejam entregues em forma física conforme mencionados nos itens 11.3 “a” e “b”, após a devida conferência de atendimento ao edital pelo Pregoeiro, serão escaneados e devidamente entranhados aos autos do processo digital correspondente, sendo que suas cópias apresentadas em forma física, serão inutilizadas após a homologação do certame.

11.7. Os documentos eletrônicos produzidos com a utilização de processo de certificação disponibilizada pela ICP-Brasil, nos termos da Medida Provisória nº 2200-2, de 24 de agosto de 2001, serão recebidos e presumir-se-ão verdadeiros em relação aos signatários, dispensando-se o envio de documentos originais e cópias autenticadas em papel.

11.8. Como condição prévia ao exame da documentação de habilitação do fornecedor detentor da proposta classificada em primeiro lugar, será verificado o eventual descumprimento das condições de participação, especialmente quanto à existência de sanção que impeça a participação no processo de contratação direta ou a futura contratação, mediante a consulta dos seguintes cadastros:

a) Relação de Apenados do Tribunal de Contas do Estado de São Paulo;

b) Cadastro Nacional de Empresas Inidôneas e Suspensas – CEIS e o Cadastro Nacional de Empresas Punidas – CNEP);

11.9. Será verificado se o licitante apresentou declaração de que atende aos requisitos de habilitação, e o declarante responderá pela veracidade das informações prestadas, na forma do art. 63, I, da Lei nº 14.133/2021 e conforme modelo disposto no anexo 8.

11.10. A verificação pelo Pregoeiro, em sítios eletrônicos oficiais de órgãos e entidades emissores de certidões constitui meio legal de prova, para fins de habilitação, limitada a:

a) Complementação de informações acerca dos documentos já apresentados pelos licitantes e desde que necessária para apurar fatos existentes à época da abertura do certame; e

b) Atualização de documentos cuja validade tenha expirado após a data de recebimento das propostas;

11.11 Na análise dos documentos de habilitação, poderão ser sanados erros ou falhas, que não alterem a substância dos documentos e sua validade jurídica, para fins de habilitação e classificação.

11.12 Somente serão disponibilizados para acesso público os documentos de habilitação do licitante vencedor cuja proposta atenda ao edital de licitação, após concluídos os procedimentos de que trata o subitem anterior.

11.13 Quando a fase de habilitação anteceder a de julgamento e já tiver sido encerrada, não caberá exclusão de licitante por motivo relacionado à habilitação, salvo em razão de fatos supervenientes ou só conhecidos após ojulgamento.

11.14. **ATENÇÃO:** Para habilitação os documentos **DEVERÃO** ser **INSERIDOS PRELIMINARMENTE DIRETAMENTE NA PLATAFORMA COMPRASBR ATÉ A DATA MARCADA PARA O TÉRMINO DO CADASTRO DAS PROPOSTAS CONSTANTE DO PREÂMBULO DESTE EDITAL, QUE SERÁ ATÉ ÀS 09:00 HORAS DO DIA __/__/2025** e **se possível, com o nome do documento que o identifique corretamente por sua natureza, de modo a facilitar sua análise**. Caso a licitante deixe de incluir preliminarmente na Plataforma ComprasBR, os arquivos contendo os documentos de habilitação, não será admitido seu envio posterior, e será

https://protocolo-docs.s3.sa-east-1.amazonaws.com/pmperuibe/protocolo/76a22ece-4766-40bf-a127-c37b95b9ee7f.pdf Página 600 de 1182

automaticamente inabilitado, visto esta atenção e responsabilidade de atendimento ao edital ser exclusivamente do licitante, arcando com possíveis erros e falhas de inserção de documentos.

11.14.1 Os arquivos poderão ser inseridos unitáriamente ou todos os documentos em um único arquivo. Todos, quando possível deverão ser em formato PDF.

11.15. HABILITAÇÃO JURÍDICA (art 66 da Lei 14.133/21):

a) Registro Comercial, no caso de empresa individual, ou;

b) Ato Constitutivo, Estatuto ou Contrato Social em vigor, devidamente registrado, em se tratando de sociedades comerciais, e, no caso de sociedade por ações, acompanhado de documentos de eleição de seus administradores, ou;

c) Inscrição do Ato Constitutivo, no caso de sociedades civis, acompanhada de prova de diretoria em exercício, ou;

d) Decreto de Autorização, em se tratando de empresa ou sociedade estrangeira em funcionamento no País, e Ato de Registro ou Autorização para funcionamento expedido pelo órgão competente, quando a atividade assim o exigir.

11.15.1 Será obrigatório, sob pena de inabilitação, que o licitante tenha em seus atos constitutivos/objeto social, as atividades compatíveis com o objeto deste Edital;

11.16. REGULARIDADE FISCAL, SOCIAL E TRABALHISTA (art 68 da Lei 14.133/21):

a) Prova de inscrição da empresa no Cadastro Nacional de Pessoa Jurídica (CNPJ), através de Comprovante de Situação Cadastral emitida pela Receita Federal;

b) Prova de inscrição no cadastro de contribuintes estadual e/ou municipal, se houver, relativo ao domicílio ou sede do licitante, pertinente ao seu ramo de atividade e compatível com o objeto da licitação;

c) Prova de regularidade com a Fazenda Federal, através de Certidão emitida pela Secretaria da Receita Federal conjuntamente com a Procuradora Geral da Fazenda Nacional;

d) Prova de regularidade para com a Fazenda Estadual relativa ao objeto incidente desta licitação, emitidapela Secretaria de Estado da Fazenda;

e) Prova de regularidade para com a Fazenda Municipal através de Certidão Negativa de Tributos (**Mobiliários**) referente ao objeto desta licitação, emitida pelo Município sede da empresa licitante;

f) Prova de regularidade relativa ao Fundo de Garantia por Tempo de Serviço – FGTS, demonstrando a situação regular no cumprimento dos encargos instituídos por Lei;

g) Prova de inexistência de débitos inadimplidos perante a Justiça do Trabalho, mediante a apresentação de Certidão Negativa de Débitos Trabalhistas (CNDT), emitida pelo TST - Tribunal Superior do Trabalho;

11.16.1. Para efeito da validade das certidões de regularidade fiscal ou de qualificação econômico-financeira, se outro prazo não constar da lei ou do próprio documento ou estabelecido neste edital, será considerado o lapso de **90 (noventa) dias** entre a data de sua expedição e a data limite para recebimento da proposta.

11.16.2. A comprovação de regularidade fiscal das microempresas, empresas de pequeno porte e micro empreendedor individual - MEI somente será exigida na forma prevista pela Lei Complementar n° 123/06;

https://protocolo-docs.s3.sa-east-1.amazonaws.com/pmperuibe/protocolo/76a22ece-4766-40bf-a127-c37b95b9ee7f.pdf Página 601 de 1182

11.16.3. As microempresas, empresas de pequeno porte e micro empreendedor individual - MEI, por ocasião da participação neste certame, deverão apresentar toda a documentação exigida para fins de comprovação de regularidade fiscal e ou trabalhista, mesmo que esta apresente alguma restrição;

11.16.4. Havendo alguma restrição na comprovação da regularidade fiscal ou trabalhista, será assegurado o prazo de cinco dias úteis, cujo termo inicial corresponderá ao momento em que o proponente for declarado vencedor do certame, prorrogável por igual período, a critério da Administração Pública, para regularização da documentação, para pagamento ou parcelamento do débito e para emissão de eventuais certidões negativas ou positivas com efeito de certidão negativa;

11.16.5. A não-regularização da documentação, no prazo previsto no subitem 11.16.4, implicará na **decadência do direito à contratação**, sem prejuízo das sanções previstas neste edital, procedendo- se à convocação dos licitantes para, em sessão pública, retomar os atos referentes ao procedimento licitatório.

11.17 QUALIFICAÇÃO ECONÔMICO-FINANCEIRA (art 69 da Lei 14.133/21):

a) **Balanço patrimonial** e demonstrações contábeis dos **2 (DOIS) ÚLTIMOS EXERCÍCIOS SOCIAIS** exigíveis na forma da lei, que comprove a boa e regbular situação financeira da empresa, vedada a sua substituição por balancetes ou balanços provisórios, podendo ser atualizados por índices oficiais quando encerrado há mais de 3 (três) meses da data de apresentação da proposta. Admite-se a apresentação de balanço de abertura, para as empresas com menos de 01(um) exercício financeiro.

a1) Nos termos do § 6º do Artigo 69 da Lei 14.133/21, as empresas com menos de 02 (dois) anos de exercício financeiro poderão apresentar o balanço do último exercício financeiro.

b) **Certidão negativa de feitos sobre falência**, expedida pelo distribuidor da sede da empresa, com data de emissão não superior a 60 (sessenta) dias da data fixada para a entrega da documentação e proposta quando não constar expressamente no corpo da Certidão o seu prazo de validade.

c) A boa situação financeira da licitante também será avaliada de acordo com os índices estabelecidos à seguir, sendo que os dados para cálculo (independente de apresentação de cálculo pela empresa licitante), serão extraídos do balanço patrimonial pelo contador da Prefeitura.

ILG - ÍNDICE DE LIQUIDEZ GERAL: ≥ 1,0

$$ILG = \frac{\text{Ativo Circulante + Ativo não circulante}}{\text{Passivo Circulante + Passivo não circulante}}$$

ÍNDICE DE LIQUIDEZ CORRENTE: ≥ 1,0

$$ILC = \frac{\text{Ativo Circulante}}{\text{Passivo Circulante}}$$

ÍNDICE DE ENDIVIDAMENTO ≤ 0,50

$$IE = \frac{\text{Passivo Circulante + Passivo não circulante}}{\text{Ativo Total}}$$

d) A boa situação financeira da empresa poderá ser comprovada pelo item 11.17 “c” acima **ou** Comprovação de capital **ou** patrimônio líquido mínimo registrado na data da apresentação da proposta, no valor de **R$ 250.997,50 (duzentos e cincoenta mil, novecentos e novetna e sete reais e cincoenta centavos)**, correspondente a 10% do valor total estimado da licitação**.**

11.19. OUTRAS COMPROVAÇÕES:

11.19.1. DECLARAÇÃO que atende a todos os requisitos de Habilitação, assumimos inteira responsabilidade pela veracidade das informações prestadas, por quaisquer erros ou omissões que tiverem sido cometidos quando da preparação da mesma, sob pena de sujeição às penalidades previstas no Edital;

11.19.2. DECLARAÇÃO para fins do disposto no inciso VI do art. 68 da Lei nº 14.133, de 01 de abril de 2021, acrescido pela Lei nº 9.854, de 27 de outubro de 1999, que a empresa não emprega menor de 18 (dezoito) anos em trabalho noturno, perigoso ou insalubre e não emprego menor de 16 (dezesseis) anos, salvo menor, a partir de 14 (quatorze) anos, na condição de aprendiz, nos termos do inciso XXXIII, do art. 7º da Constituição Federal.

11.19.3. DECLARAÇÃO de que a empresa não possui, em sua cadeia produtiva, empregados executando trabalho degradante ou forçado, observando o disposto nos incisos III e IV do art. 1º e no inciso III do art. 5º da Constituição Federal.

11.19.4. DECLARAÇÃO de ciência do cumprimento da reserva de cargos prevista em lei para pessoa com deficiência ou para reabilitado da Previdência Social e que, se aplicado ao número de funcionários da empresa acima indicada, a mesma atende às regras de acessibilidade previstas na legislação (artigo 63, IV da Lei 14.133/21).

11.19.5. DECLARAÇÃO de que tomou conhecimento de todas as informações e das condições locais para ocumprimento das obrigações objeto desta licitação, conforme determina o Artigo 67, VI da Lei 14.133/21.

11.19.6. DECLARAÇÃO de que a empresa não mantém vínculo de natureza técnica, comercial, econômica, financeira, trabalhista ou civil com dirigente do órgão ou entidade contratante ou com agente público que desempenhe função na licitação ou atue na fiscalização ou na gestão do contrato, ou que deles seja cônjuge, companheiro ou parente em linha reta, colateral ou por afinidade, até o terceiro grau, devendo essa proibição constar expressamente do edital de licitação; (Artigo 14 – Lei 14.133/21)

11.19.7. DECLARAÇÃO de que a empresa não é empresa controladora, controlada ou coligada, nos termos da Lei nº 6.404, de 15 de dezembro de 1976, concorrendo entre si; (Artigo 14 – Lei 14.133/21)

11.19.8. DECLARAÇÃO de que a empresa, nos 5 (cinco) anos anteriores à divulgação do edital, não foi condenada judicialmente, com trânsito em julgado, por exploração de trabalho infantil, por submissão de trabalhadores a condições análogas às de escravo ou por contratação de adolescentes nos casos vedados pela legislação trabalhista. (Artigo 14 – Lei 14.133/21)

11.19.9. As declarações solicitadas nos itens 11.19.1 a 11.19.8, em papel tibrado da empresa e devidamente assinadas, poderão ser apresentadas de forma isolada (cada declaração individualmente) ou agregada em um único documento (orientamos a utilização do Anexo 3 deste edital onde constam todas as respectivas declarações para facilitar o atendimento). A falta de quaisquer dessas declarações poderá acarretar na inabilitação da licitante.

12. DOS PEDIDOS DE ESCLARECIMENTOS, IMPUGNAÇÕES, RECURSOS E CONTRA-RAZÕES

12.1. A interposição de recurso referente ao julgamento das propostas, à habilitação ou inabilitação de licitantes, à anulação ou revogação da licitação, observará o disposto no art. 165 da Lei nº 14.133, de 2021.

12.2. **Quanto aos pedidos de ESCLARECIMENTOS E IMPUGNAÇÕES:** É facultada a qualquer interessado a apresentação de pedido de esclarecimentos e ou impugnações sobre o ato convocatório da licitação e seus anexos, observado para tanto, o prazo de até 03 (três) dias úteis anteriores a data fixada para a abertura do certame, podendo este ser formalizado por meio de requerimento endereçado ao Pregoeiro(a), EXCLUSIVAMENTE através do site do portal de compras eletrônicas do COMPRAS BR, em https://comprasbr.com.br, sendo que os respectivos resultados dos pedidos de esclarecimentos ou das impugnações, serão disponibilizados também portal de compras eletrônicas do COMPRAS BR, em

https://protocolo-docs.s3.sa-east-1.amazonaws.com/pmperuibe/protocolo/76a22ece-4766-40bf-a127-c37b95b9ee7f.pdf Página 603 de 1182

https://comprasbr.com.br devendo o licitante observar o item 11.4.1. do edital.

12.2.1. Os respectivos pedidos de esclarecimentos e impugnações ao presente edital, **DEVERÃO ÚNICAMENTE** serem impetrados via Plataforma ComprasBR. Quaisquer formas que sejam utilizadas que não seja via Plataforma ComprasBR será automaticamente desprezada, arcando o licitante pelos prejuízos que lhe sofrerem, pela inobservância deste disposto.

12.3. **Quanto à impetração de RECURSOS E CONTRARRAZÕES:** Declarado o vencedor, e analisada a documentação de habilitação, será aberto prazo para o proponente que desejar recorrer contra decisões do Pregoeiro, deverá fazê-lo por meio do seu representante, manifestando no **prazo máximo de 30 (trinta) minutos**, a sua intenção em recorrer, EXCLUSIVAMENTE via sistema Compras BR, em campo próprio, devendo juntar memoriais, comprovações e respectiva petição, no prazo de 03 (três) dias úteis, conforme datas e horários mencionados no chat da sessão, sendo que os respectivos resultados dos recursos e contrarrazões, serão disponibilizados também portal de compras eletrônicas do COMPRAS BR, em https://comprasbr.com.br devendo o licitante observar o item 11.4.1. do edital.

12.3.1. A data de encerramento do prazo para anexar as razões de recurso no Sistema ComprasBR será determinada no chat da sessão em ato contínuo ao fim do prazo de 30 minutos para manifestação de recurso. O horário máximo para anexar as **razões de recurso** será até às 17:00hs do dia de encerramento do prazo.

12.3.1.1. **Não serão aceitos/reconhecidos as razões de recursos apresentados via:**

a) Via chat da sessão;

b) Por email;

c) Através do protocolo digital da Prefeitura de Peruibe;

d) Entregue pessoalmente em quaisquer setores da Prefeitura de Peruibe;

e) Fora do prazo determinado.

12.3.2. As manifestações de recursos e contrarrazões referente às fases de julgamento da presente licitação, **DEVERÃO ÚNICAMENTE** serem impetrados via Plataforma ComprasBR. Quaisquer formas que sejam utilizadas que não seja via Plataforma ComprasBR será automaticamente desprezadas, arcando o licitante pelos prejuízos que lhe sofrerem, pela inobservância deste disposto.

12.3.3. Havendo manifestação de intenção recursal, nesse momento, o Pregoeiro não adentrará no mérito recursal.

12.3.4. Uma vez admitido a intenção recursal, os interessados ficam desde logo, intimados conforme estabelecido no chat da sessão à apresentar contrarrazões em igual número de dias **EXCLUSIVAMENTE via sistema Compras BR, em campo próprio**, que começarão a correr do término do prazo do recorrente. O horário máximo para anexar **as contra-razões** de recurso será até às 17:00hs do dia de encerramento do prazo.

12.3.4.1. **Não serão aceitos/reconhecidos as contrarrazões aos recursos apresentados via:**

a) Via chat da sessão;

b) Por email;

c) Através do protocolo digital da Prefeitura de Peruibe;

d) Entregue pessoalmente em quaisquer setores da Prefeitura de Peruibe;

e) Fora do prazo determinado.

12.3.5. Havendo quem se manifeste, o Pregoeiro verificará a tempestividade e a existência de motivação da intenção de recorrer, para decidir se admite ou não o recurso, fundamentadamente.

12.4. A falta de manifestação no prazo estipulado no item 12.3 e devidamente motivada, importará na preclusão do direito de recurso;

12.5 Não será concedido prazo para recursos sobre assuntos meramente protelatórios ou quando não justificada a intenção de interpor o recurso pelo proponente;

12.6. Na hipótese de interposição de recurso, o Pregoeiro encaminhará os autos devidamente fundamentados para análise pelo setor competente;

12.7. O recurso contra decisão do Pregoeiro terá efeito suspensivo e o seu acolhimento resultará na invalidação apenas dos atos insuscetíveis de aproveitamento;

12.8. Uma vez decididos os recursos administrativos eventualmente interpostos e, constatada a regularidade dos atos praticados e no interesse público, será adjudicado o objeto do certame à licitante vencedora com a respectiva homologação do procedimento licitatório;

13. DA ADJUDICAÇÃO E HOMOLOGAÇÃO

13.1. Constatado o atendimento das exigências fixadas neste Edital e caso não haja interposição de recurso, o Pregoeiro adjudicará o objeto à licitante vencedora, com a posterior homologação do resultado pelo Prefeito Municipal.

13.2. O resultado final da licitação será publicado na Imprensa Oficial do Estado de São Paulo, no Diário Oficial do Município de Peruibe e disponibilizado no Portal Nacional de Compras Pública – PNCP e no site da Prefeitura de Peruibe.

14. DA ATA DE REGISTRO DE PREÇOS E CONTRATAÇÕES (Decreto Municipal 5839/23)

14.1. Homologada a licitação pela autoridade competente, será a adjucatária convocada para assinar a Ata de Registro de Preços, que deverá fazê-lo no prazo máximo **de 03 (três) dias úteis** da convocação, sob pena de decair do direito ao registro de preços, podendo, ainda, sujeitar-se às penalidades estabelecidas no item 19.

14.2. O prazo para assinatura da Ata poderá ser prorrogado uma vez, por igual período, quando solicitado pela parte durante o seu transcurso e desde que ocorra motivo justificado e aceito pelo Departamento Licitações e Contratos.

14.3. A recusa injustificada do licitante vencedor em assinar a Ata de Registro de Preços ou retirar o instrumento equivalente, dentro do prazo estabelecido, o sujeitará à aplicação das penalidades previstas neste Edital.

14.4. O prazo de vigência da Ata de Registro de Preços será de até **12 (doze) meses**, contados a partir da data de sua assinatura, conforme previsto no art. 84 da Lei nº 14.133/2021.

14.5. O prazo previsto no item 14.4 poderá ser prorrogado, por igual período, desde que devidamente comprovado que os preços registrados permanecem vantajosos para a Administração, nos termos do parágrafo único do art. 84 da Lei nº 14.133/2021.

14.4. Na hipótese de prorrogação da vigência da Ata de Registro de Preços poderá haver renovação dos quantitativos registrados, até o limite do quantitativo original. O ato de prorrogação da vigência da Ata de Registro de Preços deverá indicar expressamente o prazo de prorrogação e o quantitativo renovado.

14.5. Durante a vigência da Ata de Registro de Preços, a Administração Municipal poderá convocar os adjudicatários remanescentes na ordem de classificação, para assinar a Ata de Registro de Preços e efetuar o fornecimento ao respectivo preço registrado, nas seguintes hipóteses:

https://protocolo-docs.s3.sa-east-1.amazonaws.com/pmperuibe/protocolo/76a22ece-4766-40bf-a127-c37b95b9ee7f.pdf Página 605 de 1182

a) Inexecução contratual pelo primeiro classificado por qualquer motivo e consequente cancelamento da Ata, inclusive em caso fortuito ou de força maior;

b) Revisão de preços do primeiro classificado, quando o novo preço resultar superior ao do segundo classificado.

14.6. A existência de preço registrado **não obriga** a Prefeitura Municipal de Peruíbe a firmar as contratações que dele poderão advir, facultada a utilização de outros meios, respeitada a legislação vigente, sendo assegurado à detentora da Ata de Registro de Preços, preferência em igualdade de condições.

14.7. Os quantitativos totais expressos na relação constante do **Anexo 1** são estimados e representam as previsões do Município de Peruíbe durante o prazo de 01 (um) ano, observdo o contido no item 14.5 deste Edital.

14.8. A Prefeitura Municipal de Peruíbe **não está obrigada** a adquirir uma quantidade mínima dos serviços/produtos, ficando a seu exclusivo critério a definição da quantidade e do momento da aquisição.

14.9. A adjudicatária será convocada para que no prazo **de 03 (três) dias úteis**, a contar da data de recebimento da notificação, assinar a Ata de Registro de Preços, cuja minuta integra este Edital, **Anexo 6**, sob pena de decair do direito ao registro de preços, podendo, ainda, sujeitar-se às penalidades estabelecidas no item 19 deste Edital.

14.10 O prazo para a assinatura da Ata de Registro de Preços poderá ser prorrogado uma única vez, por igual período, desde que a solicitação seja apresentada pela parte interessada durante a sua vigência inicial e esteja devidamente fundamentada em motivo justificado, o qual deverá ser analisado e aceito pela Prefeitura Municipal de Peruíbe

14.11. O respectivo contrato **DEVERÁ** ser assinado **PRIORITARIAMENTE VIA PROTOCOLO DIGITAL** da Prefeitura Municipal de Peruibe, conforme regulamentação disposta nos Decretos Municipais 5213/2021 e 6019/2023.

14.11.1. Para que seja possível a dinâmica da assinatura via Protocolo Digital da Prefeitura de Peruibe, a licitante necessitará preencher corretamente os dados solicitados no Anexo 5.

14.11.2. Caso não seja possível o envio do contrato à contratada via Protocolo Digital para assinatura digital por motivos técnicos e operacionais, a Prefeitura excepcionalmente, reserva-se ao direito de utilizar-se de outros meios para a respectiva assinatura.

14.11.3. Na hipótese da não possibilidade de envio do contrato para assinatura via Protocolo Digital, e se caso a empresa possua assinatura digital nos termos do Inciso I do Decreto Federal nº 10.278/2020, será aceito normalmente, desde que realmente atenda as condições impostas no citado decreto para sua validação:

a) *Decreto Federal nº 10.278/2020*

Art. 5º O documento digitalizado destinado a se equiparar a documento físico para todos os efeitos legais e para a comprovação de qualquer ato perante pessoa jurídica de direito público interno deverá:

I - ser assinado digitalmente com certificação digital no padrão da Infraestrutura de Chaves Públicas Brasileira - ICP-Brasil, de modo a garantir a autoria da digitalização e a integridade do documento e de seus metadados;

b) O simples escaneamento e inserção de uma assinatura em forma de imagem não será aceito.

c) Caso a empresa proceda com a assinatura digital nos termos do decreto citado, a empresa deverá retorná-lo assinado digitalmente no email: admpbe@gmail.com.

14.12. Poderá aderir à ata de registro de preços os órgãos e entidades da Administração Pública Municipal da Estância Balneária de Peruíbe, nos limites legais.

https://protocolo-docs.s3.sa-east-1.amazonaws.com/pmperuibe/protocolo/76a22ece-4766-40bf-a127-c37b95b9ee7f.pdf Página 606 de 1182

15. **DO CANCELAMENTO DA ATA OU DO PREÇO REGISTRADO (artigos 75 a 77 do Decreto Municipal 5839/2023)**

15.1. **Do cancelamento da ata ou do preço registrado:**

15.1.1 O registro do preço do fornecedor será cancelado quando:

I- for liberado;

II- descumprir as condições da ata de registro de preços, sem justificativa aceitável;

III- não aceitar reduzir o seu preço registrado, na hipótese deste se tornar superior àqueles praticados no mercado;

IV- sofrer sanção prevista no inciso IV do art. 156 da Lei nº 14.133, de 01 de abril de 2021;

V- não aceitar o preço revisado pela Administração.

15.1.2. A ata de registro de preços será cancelada, total ou parcialmente, pelo órgão gerenciador:

I- pelo decurso do prazo de vigência;

II- pelo cancelamento de todos os preços registrados;

III- por fato superveniente, decorrente caso de força maior, caso fortuito ou fato do príncipe ou em decorrência de fatos imprevisíveis ou previsíveis de consequências incalculáveis, que inviabilizem a execução obrigações previstas na ata, devidamente demonstrado; e

IV- por razões de interesse público, devidamente justificadas.

15.2. No caso de cancelamento da ata ou do registro do preço por iniciativa da Administração, será assegurado o contraditório e a ampla defesa.

15.3. O fornecedor ou prestador será notificado por meio eletrônico para apresentar defesa no prazo de 5 (cinco) dias, a contar do recebimento da comunicação.

16. DO INSTRUMENTO CONTRATUAL

16.1. A contratação com os fornecedores registrados na ata será formalizada por intermédio de instrumento de contrato, emissão de nota de empenho de despesa, autorização de compra ou outro instrumento hábil, conforme o art. 95 da Lei nº 14.133, de 2021.

16.2. O instrumento contratual deverá ser assinado no prazo de validade da ata de registro de preços.

16.3. O contrato decorrente da ata de registro de preços terá sua vigência estabelecida no próprio instrumento contratual e observará no momento da contratação e a cada exercício financeiro a disponibilidade de créditos orçamentários, bem como a previsão no plano plurianual, quando ultrapassar 1 (um) exercício financeiro.

16.4. Na formalização do contrato ou do instrumento substituto deverá haver a indicação da disponibilidade dos créditos orçamentários respectivos.

17. DAS CONDIÇÕES DE FORNECIMENTO E RECEBIMENTO

17.1. A **DETENTORA da ata de registro de preços** obriga-se a fornecer o objeto desta licitação, conforme especificações e condições estabelecidas neste Edital, em seus anexos e na proposta apresentada, prevalecendo, no caso de divergência, as especificações e condições estabelecidas no instrumento convocatório;

17.2. Correrão por conta da **DETENTORA** as despesas para efetivo atendimento ao objeto licitado, tais como embalagens, seguro, transporte, tributos, encargos trabalhistas e previdenciários e a entrega deverá ocorrer sem prejuízo dos serviços normais da Prefeitura Municipal de Peruíbe.

17.3. Eventual pedido de prorrogação deverá ser protocolado, antes do vencimento do prazo de entrega, devidamente justificados pela **DETENTORA**, para ser submetido à apreciação superior.

17.4. O objeto deverá ser realizado observando-se as seguintes condições:

17.4.1. A liberação para inicio dos serviços e o aceite, será emitido pelo Departamento Requisitante localizado na sede do Departamento de Mobilidade Urbana, sito **a Av. Teresinha Rodrigues Kalil, 657, Peruíbe SP – CEP. 11.771-780, em dias úteis, no período compreendido entre 09h e 16h**, quando serão verificadas todas as especificações exigidas neste Termo de Referência.

17.4.2. Somente após a verificação do enquadramento nas condições exigidas por este Departamento, dar-se-á o recebimento definitivo.

17.4.3. Caso seja apontada irregularidade na prestação de serviços e houver necessidade de refazimento, à custa ficará integralmente por conta do prestador.

17.5. Constatadas irregularidades no objeto entregue, a **Prefeitura Municipal de Peruíbe**, sem prejuízo das penalidades cabíveis, poderá:

a) Rejeitá-lo no todo ou em parte se não corresponder às especificações do Anexo 1 do Edital, determinando sua substituição/correção;

b) Determinar sua complementação se houver diferença de quantidades ou de partes;

c) As irregularidades deverão ser sanadas pela **DETENTORA**, no prazo estabelecido no documento de comunicação emitido pelo setor competente, mantido o preço inicialmente ofertado.

d) O recebimento não exime a **DETENTORA** de sua responsabilidade, na forma da lei, pela qualidade, correção e segurança dos produtos/serviços entregues.

e) A(s) contratada(s) deverá(ão) prestar os serviços, quando da solicitação da Contratante, de acordo com a ordem de serviço emitida pelo Departamento de Mobilidade Urbana, nos locais horários determinados.

f) A(s) contratada(s) deverá(ão) apresentar ao Departamento de Mobilidade Urbana um cronograma de execução dos serviços, identificando os endereços e os tipos de sinalização que será aplicado, optando sempre pela execução no período noturno.

18. DAS CONDIÇÕES DE PAGAMENTO

18.1. O licitante vencedor apresentará a Nota Fiscal constando os serviços/produtos fornecidos.

18.2. A Prefeitura Municipal de Peruíbe **terá o prazo de 05 (cinco) dias úteis**, a contar da apresentação da Nota Fiscal/Fatura, acompanhada de comprovante de fornecimento para **aceitá-la ou rejeitá-la**.

18.3. A Nota Fiscal/Fatura não aprovada pela Prefeitura Municipal de Peruíbe será devolvida à empresa vencedora da licitação para as necessárias correções, com as informações que motivaram sua rejeição, contando-se o prazo estabelecido no item 18.2, a partir da data de sua reapresentação.

18.4. A devolução da nota fiscal não aprovada, em hipótese alguma servirá de pretexto para que a contratada suspenda quaisquer serviços.

18.5. O Município de Peruíbe providenciará **o pagamento no prazo de até 30 (trinta) dias**, contados da data de aceite da Nota Fiscal/Fatura.

18.6. A nota fiscal deverá ser apresentada acompanhada dos seguintes documentos:

18.6.1. Prova de Regularidade para com a Fazenda Federal: Certidão Negativa de Débitos ou Certidão Positiva com efeitos de Negativa relativa a Tributos Federais (inclusive as contribuições sociais) e à Dívida Ativa da União, dentro do prazo de validade;

18.6.2. Prova de Regularidade do Fundo de Garantia por Tempo de Serviço – FGTS, fornecido pela CEF – Caixa Econômica Federal, devidamente atualizado (Lei nº 8.036/90).

18.7. Nenhum pagamento será efetuado à licitante enquanto pendente de liquidação, qualquer obrigação que lhe for imposta, em virtude de penalidade ou inadimplência, sem que isso gere direito ao pleito de reajustamento de preços ou correção monetária (quando for ocaso).

18.8 A **DETENTORA** deverá informar à Prefeitura Municipal de Peruibe na nota fiscal os dados bancarios para o efetivo crédito a que se refere, vinculado ao seu CNPJ para realização dos pagamentos.

18.9 Havendo atraso nos pagamentos, sobre a quantia devida incidirá correção monetária, bem como juros moratórios, à razão **de 0,5% (meio por cento)** ao mês, calculados proporcional ao tempo em relação ao atraso verificado.

18.10. No caso de **DETENTORA** em situação de **recuperação judicial**, deverá apresentar declaração, relatório ou documento equivalente de seu administrador-judicial, ou se o administrador-judicial for pessoa jurídica, do profissional responsável pela condução do processo, de que está cumprindo o plano de recuperação judicial.

18.11. Ficam os participantes cientes, que independentemente do prazo estabelecido para pagamento, o mesmo será efetuado na ordem cronológica conforme o que determina o art. 141 da Lei Federal de Licitações nº 14.133/2021.

19. DO REAJUSTE E DA REVISÃO DOS PREÇOS REGISTRADOS

19.1. Os preços registrados na Ata de Registro de Preços deverão ser atualizados periodicamente, em conformidade com a realidade de mercado dos respectivos insumos, nos termos do art. 82, §5º, IV, 14133/21 e artigo 74 do Decreto Municipal nº 5839/23.

19.2. Na hipótese de sobrevirem fatos imprevisíveis ou previsíveis, porém de conseqüências incalculáveis, retardadores ou impeditivos da execução do ajustado, ou ainda, em caso de força maior, caso fortuito, ou fato do príncipe, configurando álea econômica extraordinária e extracontratual, a relação que as partes pactuaram inicialmente entre os encargos da **Detentora da Ata** e a retribuição da **Prefeitura** para a justa remuneração do fornecimento, **poderá ser revisada**, objetivando a manutenção do equilíbrio econômico - financeiro inicial da Ata.

19.3. Quaisquer tributos ou encargos legais criados, alterados ou extintos, bem como a superveniência de disposições legais, quando ocorridas após a data de apresentação da proposta, de comprovada repercussão nos preços contratados, implicarão a **revisão** destes para mais ou menos, conforme ocaso.

19.4. Na hipótese de solicitação de revisão de preços pela **Detentora da Ata**, esta deverá demonstrar a quebra do equilíbrio econômico-financeiro da Ata, por meio de apresentação de planilha(s) detalhada(s) de custos seguindo a mesma metodologia da planilha apresentada para assinatura do Ata e documentação correlata (lista de preços de fabricantes, notas fiscais de aquisição de produtos e/ou matérias-primas, etc), que comprovem que a contratação tornou-se inviável nas condições inicialmente avençadas.

19.5. Na hipótese de solicitação de revisão de preços pela **Prefeitura**, esta deverá comprovar o rompimento do equilíbrio econômico-financeiro da Ata, em prejuízo da Municipalidade.

19.6. Fica facultado à **Prefeitura**, realizar ampla pesquisa de mercado para subsidiar, em conjunto

https://protocolo-docs.s3.sa-east-1.amazonaws.com/pmperuibe/protocolo/76a22ece-4766-40bf-a127-c37b95b9ee7f.pdf Página 609 de 1182

com a análise dos requisitos dos itens anteriores, a decisão quanto a revisão de preços solicitada pela **Detentora da Ata**.

19.7 A eventual autorização da revisão dos preços contratuais será concedida após a análise técnica e jurídica da **Prefeitura**, porém contemplará as parcelas realizadas a partir da data do **protocolo do pedido EXCLUSIVAMENTE VIA PROTOCOLO DIGITAL DA PREFEITURA DE PERUIBE** (conforme orientações descritas no Anexo 7 deste edital).

19.8 Enquanto eventuais solicitações de revisão de preços estiverem sendo analisadas, a **Detentora da Ata** não poderá suspender o fornecimento e os pagamentos serão realizados aos preços vigentes.

19.9 Quando o preço registrado se tornar superior ao preço praticado no mercado por motivo superveniente, o órgão gerenciador convocará os fornecedores para negociarem a redução dos preços registrados, tornando-os compatíveis com os valores praticados pelo mercado.

a) Os fornecedores que não aceitarem reduzir seus preços aos valores praticados pelo mercado serão liberados dos compromissos assumidos, sem aplicação de penalidades administrativas.

b) A ordem de classificação dos fornecedores que aceitarem reduzir seus preços aos valores de mercado observará a classificação obtida originalmente na licitação.

c) A redução do preço registrado será comunicada pelo órgão gerenciador aos órgãos que tiverem formalizado contratos com fundamento no respectivo registro, para que avaliem a necessidade de efetuar a revisão dos preços contratados.

19.9.1 Quando o preço de mercado se tornar superior aos preços registrados é facultado ao fornecedor requerer, antes do pedido de fornecimento, a atualização do preço registrado, mediante demonstração de fato superveniente que tenha provocado elevação que supostamente impossibilite o cumprimento das obrigações contidas na ata e desde que atendidos os seguintes requisitos:

a) a possibilidade da atualização dos preços registrados seja aventada pelo fornecedor ou prestador signatário da ata de registro de preços;

b) a modificação seja substancial nas condições registradas, de forma que seja caracterizada alteração desproporcional entre os encargos do fornecedor ou prestador signatário da ata de registro de preços e da Administração Pública;

c) seja demonstrado nos autos a desatualização dos preços registrados, por meio de apresentação de planilha de custos e documentação comprobatória correlata que demonstre que os preços registrados se tornaram inviáveis nas condições inicialmente pactuadas.

d) A iniciativa e o encargo da demonstração da necessidade de atualização de preço serão do fornecedor ou prestador signatário da ata de registro de preços, cabendo ao órgão gerenciador a análise e deliberação a respeito do pedido.

e) Se não houver prova efetiva da desatualização dos preços registrados e da existência de fato superveniente, o pedido será indeferido pela Administração e o fornecedor continuará obrigado a cumprir os compromissos pelo valor registrado na ata, sob pena de cancelamento do registro de preços e de aplicação das penalidades administrativas previstas em lei e no edital.

f) Na hipótese do cancelamento do registro de preços prevista no § 2º deste artigo, o órgão gerenciador poderá convocar os demais fornecedores integrantes do cadastro de reserva para que manifestem interesse em assumir o fornecimento dos bens, a execução das obras ou dos serviços, pelo preço registrado na ata.

g) Comprovada a desatualização dos preços registrados decorrente de fato superveniente que prejudique o cumprimento da ata, a Administração poderá efetuar a atualização do preço registrado, adequando-o aos valores praticados no mercado.

h) Caso o fornecedor ou prestador não aceite o preço atualizado pela Administração, será liberado do compromisso assumido, sem aplicação de penalidades administrativas.

i) Liberado o fornecedor na forma do “h” acima, o órgão gerenciador poderá convocar os integrantes

https://protocolo-docs.s3.sa-east-1.amazonaws.com/pmperuibe/protocolo/76a22ece-4766-40bf-a127-c37b95b9ee7f.pdf Página 610 de 1182

do cadastro de reserva, para que manifestem interesse em assumir o fornecimento dos bens, a execução das obras ou dos serviços, pelo preço atualizado.

j) Na hipótese de não haver cadastro de reserva, a Administração Pública poderá convocar os licitantes remanescentes, na ordem de classificação, para negociação e assinatura da ata no máximo nas condições ofertadas por estes, desde que o valor seja igual ou inferior ao orçamento estimado para a contratação, inclusive quanto aos preços atualizados, nos termos do instrumento convocatório.

k) Não havendo êxito nas negociações, o órgão gerenciador deverá proceder à revogação da ata de registro de preços, adotando de imediato as medidas cabíveis para a satisfação da necessidade administrativa.

20. DAS INFRAÇÕES E SANÇÕES ADMINISTRATIVAS (Artigo 155 da Lei 14.133/21)

20.1. A licitante ou a detentora será responsabilizado administrativamente pelas seguintes infrações, salvo em decorrência de fato superveniente devidamente justificado:

a) dar causa à inexecução parcial da Ata de Registro de Preços;

b) dar causa à inexecução parcial da Ata de Registro de Preços que cause grave dano à Administração, ao funcionamento dos serviços públicos ou ao interesse coletivo;

c) dar causa à inexecução total da Ata de Registro de Preços;

d) deixar de entregar a documentação exigida para o certame;

e) não manter a proposta, salvo em decorrência de fato superveniente devidamente justificado;

f) não celebrar da Ata de Registro de Preços ou não entregar a documentação exigida para a contratação, quando convocado dentro do prazo de validade de sua proposta;

g) ensejar o retardamento da execução ou da entrega do objeto da licitação sem motivo justificado;

h) apresentar declaração ou documentação falsa exigida para o certame ou prestar declaração falsa durante a licitação ou a execução da Ata de Registro de Preços;

i) fraudar a licitação ou praticar ato fraudulento na execução da Ata de Registro de Preços;

j) comportar-se de modo inidôneo ou cometer fraude de qualquer natureza;

k) praticar atos ilícitos com vistas a frustrar os objetivos da licitação;

l) praticar ato lesivo previsto no art. 5º da Lei nº 12.846, de 1º de agosto de 2013.

20.2. Com fulcro na Lei nº 14.133, de 2021, a Administração poderá, garantida a prévia defesa, aplicar aos licitantes e/ou adjudicatários as seguintes sanções, sem prejuízo das responsabilidades civil e criminal:

a) advertência;

b) multa;

c) impedimento de licitar e contratar. A sanção prevista neste ítem (19.2 “c”) será aplicada ao responsável pelas infrações administrativas previstas nas alíneas “b”, “c”, “d”, “e”, “f” e “g” do item 19.1 deste edital, quando não se justificar a imposição de penalidade mais grave, e impedirá o responsável de licitar ou contratar no âmbito da Administração Pública direta e indireta do ente federativo que tiver aplicado a sanção, pelo prazo máximo de 3 (três) anos.

d) Declaração de inidoneidade para licitar ou contratar com a Administração Pública. A sanção prevista nesta alínea (19.2.”d”) será aplicada ao responsável pelas infrações administrativas previstas nos incisos “g”, “h”, “i”, “j’, “k” e “l” do item 19.1, bem como pelas infrações administrativas previstas nos incisos “b”, “c”, “d”, “e”, “f” e “g” do item 19.1 que justifiquem a imposição de penalidade mais grave que a sanção referida no item 19.2 “c”, e impedirá o responsável de licitar ou contratar no âmbito da Administração Pública direta e indireta de todos os entes federativos, pelo prazo mínimo de 3 (três) anos e máximo de 6 (seis) anos.

20.3. Na aplicação das sanções serão considerados: (artigo 156 da Lei 14.133/21)

a) a natureza e a gravidade da infração cometida.

b) as peculiaridades do caso concreto;

c) as circunstâncias agravantes ou atenuantes;

d) os danos que dela provierem para a Administração Pública;

e) a implantação ou o aperfeiçoamento de programa de integridade, conforme normas e orientações dos órgãosde controle.

20.4. A sanção de multa compensatória será aplicada a empresa contratada, por qualquer das infrações administrativas previstas no art. 155 da Lei Federal nº 14.133, de 2021, não podendo ser inferior a 0,5%

https://protocolo-docs.s3.sa-east-1.amazonaws.com/pmperuibe/protocolo/76a22ece-4766-40bf-a127-c37b95b9ee7f.pdf Página 611 de 1182

(cinco décimos por cento) nem superior a 30% (trinta por cento) do valor contratado, observando-se os seguintes parâmetros:

I – de 0,5% (cinco décimos por cento) até 1% (um por cento) do valor contratado, para aquele que:

a) deixar de entregar a documentação exigida para o certame;

b) não mantiver a proposta, salvo em decorrência de fato superveniente devidamente justificado;

c) não celebrar o contrato ou não entregar a documentação exigida para a contratação, quando convocado dentro do prazo de validade de sua proposta;

II – 10% (dez por cento) sobre o valor contratado, em caso de recusa do adjudicatário em efetuar o reforço de garantia contratual;

III – 20% (vinte por cento) sobre o valor da parcela do objeto não executada, em caso de inexecução parcial do contrato;

IV – 30% (vinte por cento) sobre o valor contratado, em caso de:

a) apresentação de declaração ou documentação falsa exigida para o certame ou declaração falsa durante a licitação ou a execução do contrato;

b) fraude à licitação ou prática de ato fraudulento na execução do contrato;

c) comportamento inidôneo ou fraude de qualquer natureza;

d) prática de atos ilícitos com vistas a frustrar os objetivos da licitação;

e) prática de ato lesivo previsto no art. 5º da Lei nº 12.846, de 1º de agosto de 2013.

f) entrega de objeto com vícios ou defeitos ocultos que o torne impróprio ao uso a que é destinado, ou diminuam-lhe o valor ou, ainda, fora das especificações contratadas;

g) dar causa à inexecução parcial do contrato que cause grave dano à Administração, ao funcionamento dos serviços públicos ou ao interesse coletivo;

h) dar causa à inexecução total do objeto do contrato.

20.4.1. Naquelas da Ata de Registro de Preços que ainda não foram celebradas, o percentual de que o item 20.4 e seus incisos para cálculo da multa compensatória incidirá sobre o valor estimado da contratação.

20.5. As sanções de advertência, impedimento de licitar e contratar e declaração de inidoneidade para licitar ou contratar poderão ser aplicadas, cumulativamente ou não, à penalidade de multa.

20.6. Nos termos do Artigo 166 da Lei 14.133/21, caberá recurso no prazo de 15 (quinze) dias úteis da aplicação das sanções de advertência, multa e impedimento de licitar e contratar, contado da data da intimação, o qual será dirigido à autoridade que tiver proferido a decisão recorrida, que, se não a reconsiderar no prazo de 5 (cinco) dias úteis, encaminhará o recurso com sua motivação à autoridade superior, que deverá proferir sua decisão no prazo máximo de 20 (vinte) dias úteis, contado do recebimento dos autos.

20.7. Nos termos do Artigo 167 da Lei 14.133/21, caberá a apresentação de pedido de reconsideração da aplicação da sanção de declaração de inidoneidade para licitar ou contratar no prazo de 15 (quinze) dias úteis, contado da data da intimação, e decidido no prazo máximo de 20 (vinte) dias úteis, contado do seu recebimento.

20.8. Nos termos do Artigo 168 da Lei 14.133/21, o recurso e o pedido de reconsideração terão efeito suspensivo do ato ou da decisão recorrida até que sobrevenha decisão final da autoridade competente.

20.9. A aplicação das sanções previstas neste edital não exclui, em hipótese alguma, a obrigação de reparação integral dos danos causados.

20.10. O procedimento para apuração das sanções administrativas será apurado em processo administrativo próprio.

21. DISPOSIÇÕES GERAIS E FINAIS

21.1. É facultada ao Pregoeiro ou a autoridade superior, em qualquer fase da licitação, a promoção de diligência destinada a esclarecer ou complementar a instrução do processo, vedada a inclusão posterior de documento que deveria constar originalmente na proposta.

21.2. Fica assegurado ao Município de Peruibe o direito de no interesse da Administração, revogar, a qualquer tempo, no todo ou em parte, a presente licitação, ou anulá-la por ilegalidade dando ciência aos participantes, na forma da legislação vigente.

https://protocolo-docs.s3.sa-east-1.amazonaws.com/pmperuibe/protocolo/76a22ece-4766-40bf-a127-c37b95b9ee7f.pdf Página 612 de 1182

21.3. Os licitantes assumem todos os custos de preparação e apresentação de suas propostas e esta Municipalidade não será, em nenhum caso, responsável por esses custos, independentemente do resultado do processo licitatório.

21.4. Os licitantes são responsáveis pela fidelidade e legitimidade das informações e dos documentos apresentados em qualquer fase da licitação.

21.5. Ficam os licitantes e públicos em geral cientes que, caso queiram acompanhar as comunicações oficiais (comunicados, questionamentos e respectivas respostas, retificações, atas, etc...) das fases pertinentes ao presente processo licitatório, deverão por sua responsabilidade promover consultas regularmente à PLATAFORMA COMPRASBR, ao site da prefeitura Municipal de Peruibe e ao Portal Nacional de Compras Públicas (PNCP), acompanhando o decorrer do certame (da publicação do aviso de licitação até sua homologação), para que não haja perda dos prazos processuais e atualização da informações.

21.6. A participação do licitante nesta licitação implica em aceitação de todos os termos deste Edital.

21.7. Decairá do direito de solicitar esclarecimentos, providências ou impugnar o presente edital o interessado que não se manifestar até o 3° (terceiro) dia útil anterior à data da sessão do Pregão, o que caracterizará aceitação de todos os seus termos e condições. Qualquer manifestação posterior que venha a apontar falhas ou irregularidades que o viciariam não terá efeito de recurso perante a Administração.

21.8. A Detentora da Ata fica obrigada a aceitar, nas mesmas condições contratuais, os acréscimos ou supressões propostas pela Administração, nos termos do disposto no artigo 125, da Lei Federal 14.133/2021.

21.9. Nos termos da Lei Federal 14.133/2021, a Pregoeiro designado para a presente licitação será o Sr. Wilson Teixeira Ferreira, auxiliado pela equipe de apoio nomeados pela Portaria n° 277/2025.

21.10. O Edital e seus anexos estarão disponíveis, na íntegra, no Portal Nacional de Contratações Públicas (PNCP) em https://www.gov.br/pncp/pt-br, no site da prefeitura Municipal de Peruíbe em https://peruibe.sp.gov.br e Plataforma de ComprasBR em https://comprasbr.com.br/.

21.11. Fica designado o foro da Comarca de Peruíbe para dirimir quaisquer questões judiciais oriundas deste Edital.

PREFEITURA MUNICIPAL DE PERUÍBE, EM __ DE ____ DE 2025.

FELIPE ANTONIO COLAÇO BERNARDO
PREFEITO MUNICIPAL

PATRICIA ROSA DE OLIVEIRA RIBEIRO
SECRETÁRIA MUNICIPAL DE ADMINISTRAÇÃO

https://protocolo-docs.s3.sa-east-1.amazonaws.com/pmperuibe/protocolo/76a22ece-4766-40bf-a127-c37b95b9ee7f.pdf Página 613 de 1182

Comprovante de Tramitação do protocolo 11026/2024 31/07/2025 16:44:20

DE:
1 - SECRETARIA ADMINISTRAÇÃO / 2 - DEPARTAMENTO DE LICITAÇÕES E CONTRATOS

PARA:
16 - SECRETARIA MUNICIPAL DE SEGURANÇA PÚBLICA / 209 - DEPARTAMENTO DE MOBILIDADE URBANA

ANEXOS:
Nenhum anexo informado na tramitação.

DESPACHO:

Ao Departamento de Mobilidade Urbana para análisar Edital Readequado

Bruno Motta Dompieri
Diretor de Departamento

PERUÍBE, 31 de Julho de 2025

Assinado por Bruno Motta Dompieri (Senha) nos termos da lei 14.063/2020.
Link de validação de assinaturas: https://assinadoronline.gcaspp.com/verificacao.aspx?91f10ba2-d02c-4843-8016-9ac7a14db93c

Comprovante de Tramitação do protocolo 11026/2024 04/08/2025 11:53:37

DE:
16 - SECRETARIA MUNICIPAL DE SEGURANÇA PÚBLICA / 209 - DEPARTAMENTO DE MOBILIDADE URBANA

PARA:
1 - SECRETARIA ADMINISTRAÇÃO / 2 - DEPARTAMENTO DE LICITAÇÕES E CONTRATOS

ANEXOS:
Nenhum anexo informado na tramitação.

DESPACHO:
Informo que o edital atende a necessidade do Departamento.

Marcos Bispo Rodrigues

PERUÍBE, 4 de Agosto de 2025

Assinado por Marcos Bispo Rodrigues (Senha) nos termos da lei 14.063/2020.
Link de validação de assinaturas: https://assinadoronline.gcaspp.com/verificacao.aspx?8b71bb27-4e7f-4d0e-a7a9-185df1656d29

Comprovante de Tramitação do protocolo 11026/2024 07/08/2025 08:37:05

DE:
1 - SECRETARIA ADMINISTRAÇÃO / 2 - DEPARTAMENTO DE LICITAÇÕES E CONTRATOS

PARA:
1 - SECRETARIA ADMINISTRAÇÃO / 247 - ASSESSORIA JURIDICA

ANEXOS:
Nenhum anexo informado na tramitação.

DESPACHO:
Ao SAJ para analise e parecer de minuta.

JESSICA FERREIRA DA COSTA
AGENTE ADMINISTRATIVO

PERUÍBE, 7 de Agosto de 2025

Assinado por JESSICA FERREIRA DA COSTA (Senha) nos termos da lei 14.063/2020.
Link de validação de assinaturas: https://assinadoronline.gcaspp.com/verificacao.aspx?cd88d4e0-111f-461a-901f-6656f2c5ec99

Comprovante de Tramitação do protocolo 11026/2024 07/08/2025 14:51:29

DE:
1 - SECRETARIA ADMINISTRAÇÃO / 247 - ASSESSORIA JURIDICA

PARA:
1 - SECRETARIA ADMINISTRAÇÃO / 2 - DEPARTAMENTO DE LICITAÇÕES E CONTRATOS

ANEXOS:
Nenhum anexo informado na tramitação.

DESPACHO:
Segue para ajustar a numeração.

Edenilson De Melo Chaves Silva
Assessor Jurídico

PERUÍBE, 7 de Agosto de 2025

Assinado por Edenilson De Melo Chaves Silva (Senha) nos termos da lei 14.063/2020.
Link de validação de assinaturas: https://assinadoronline.gcaspp.com/verificacao.aspx?a427b02b-9f6c-4592-b95e-c79e83fd48ac

Comprovante de Tramitação do protocolo 11026/2024 08/08/2025 16:41:26

DE:
1 - SECRETARIA ADMINISTRAÇÃO / 2 - DEPARTAMENTO DE LICITAÇÕES E CONTRATOS

PARA:
16 - SECRETARIA MUNICIPAL DE SEGURANÇA PÚBLICA / 209 - DEPARTAMENTO DE MOBILIDADE URBANA

ANEXOS:
Nenhum anexo informado na tramitação.

DESPACHO:
Para revisão do TR, referente ao item 4.8

ANTONIO CARLOS FRANCA
AGENTE ADMINISTRATIVO

PERUÍBE, 8 de Agosto de 2025

Assinado por ANTONIO CARLOS FRANCA (Senha) nos termos da lei 14.063/2020.
Link de validação de assinaturas: https://assinadoronline.gcaspp.com/verificacao.aspx?6f872a12-d382-4f9e-a07c-f2b55c51c5be

Comprovante de Juntada do protocolo 11026/2024 08/08/2025 17:10:54

LOCAL:

16 - SECRETARIA MUNICIPAL DE SEGURANÇA PÚBLICA / 209 - DEPARTAMENTO DE MOBILIDADE URBANA

ANEXOS:

TR Sinalizacao Horizontal - 08_08 |

DESPACHO:

Juntado ao presente protocolo 11026/2024 os documentos de número 111 até 111

Marcos Bispo Rodrigues

Peruíbe, 8 de Agosto de 2025

TERMO DE REFERENCIA

1. DEFINIÇÃO DO OBJETO (Artigo 6 °, Inciso XXIII, a)

1.1. Contratação de empresa especializada para prestação de serviços de aplicação de sinalização viária Horizontal, de acordo com a legislação de trânsito.

1.2. Quantidades:

Item	Quant.	Un.	Descrição
01	30.000	M^2	Serviço de sinalização horizontal com fornecimento de material e mão de obra, utilizando tinta à base de resina acrílica solúvel em solvente a base de toluol. Aplicada por meio de equipamento auto propelido próprio para pintura mecânica.
02	3.000	M^2	Serviço de sinalização horizontal com fornecimento de material para aplicação de massa termoplástica a quente pelo método de aspersão.
03	1.500	M^2	Serviço de sinalização horizontal com fornecimento de material para aplicação de massa termoplástica a quente pelo método de extrusão.
04	2.000	Un.	Serviço de sinalização horizontal com fornecimento de material e mão de obra para aplicação de tachas bidirecionais na cor amarela.
05	2.000	Un.	Serviço de sinalização horizontal com fornecimento de material para aplicação de tachas monodirecional na cor branca.
06	2.000	Un.	Serviço de sinalização horizontal com fornecimento de material para aplicação de tachão bidirecional na cor amarela.

1.3. Especificações do Objeto.

1.3.1. Serviço de Sinalização Horizontal à base de Resina Acrílica – PADRÃO ET-SH-14 CET/SP.

O serviço de sinalização horizontal à base de resina acrílica devera ser realizado com equipamentos próprio e possuir no mínimo as características abaixo:

a) Motor para autopropulsão;

b) Compressor de ar, com tanque e pulmão;

c) Tanques pressurizados para tinta;

d) Misturadores mecânicos para material;

Assinado por JOSILDO JOSE DA SILVA (Rubrica) nos termos da lei 14.063/2020.
Link de validação de assinaturas: https://assinadoronline.gcaspp.com/verificacao.aspx?dcbb1810-53d0-4e34-ac9c-ed2a1cf923eb

e) Quadro de instrumentos e válvulas para regulagem, controle e acionamento;

f) Sistema de limpeza de mangueiras e pistolas, com tanque de solvente, válvulas e registros;

g) Sistema sequenciador para atuação automática das pistolas nas pinturas de eixo e tracejados;

h) Sistemas de pistolas para material, atados pneumaticamente, permitindo a variação da largura das faixas;

i) Sistema espalhador de microesferas por aspersão;

j) Depósito para microesferas;

l) Sistema de braços suportes para pistolas;

m) Sistema de pistolas manuais, atuados pneumaticamente.

1.3.1.2. Veículo automotor para o transporte de materiais e pessoal.

1.3.1.3. Equipamentos para limpeza do pavimento antes da aplicação da tinta.

1.3.1.4. Gabaritos diversos e adequados para a execução de setas, letras, faixas, legendas, etc.

1.3.1.5. Ferramentas manuais diversas, necessárias à boa execução dos serviços.

1.3.1.6. Materiais adequados para a sinalização de desvio de tráfego, tais como: cones, placas, barreiras, sinaleiros de luz intermitente, cavaletes, etc.

1.3.1.7. Equipamentos de Proteção Individual (EPI), para uso obrigatório dos funcionários, tais como: coletes refletivos, botina de couro, luvas, uniformes, etc.

.2. Aplicação.

Assinado por JOSILDO JOSE DA SILVA (Rubrica) nos termos da lei 14.063/2020.
Link de validação de assinaturas: https://assinadoronline.gcaspp.com/verificacao.aspx?dcbb1810-53d0-4e34-ac9c-ed2a1cf923eb

1.3.2.1 – A fim de garantir o perfeito alinhamento e a excelente configuração geométrica da sinalização horizontal, deverá ser executada a pré-demarcação da pintura a ser realizada.

1.3.2.2 – O material aplicado deverá apresentar as bordas bem definidas, sem salpicos ou manchas, não se admitindo diferenças de tonalidade em uma mesma faixa ou em faixas paralelas.

1.3.2.3 – O local a receber a pintura a frio deverá estar perfeitamente limpo, bem como, deverão ser retirados quaisquer corpos estranhos aderentes ou partículas de pavimento em estado de desagregação.

1.3.2.4 – Quando da aplicação da tinta, a superfície do pavimento deverá estar perfeitamente limpa, seca, livre de impurezas, graxas e demais substâncias nocivas.

1.3.2.5 – Quando a simples varrição ou jato de ar comprimido não forem suficiente para remover todo o material estranho, as superfícies deverão se escovadas com uma solução de fosfato tri sódio ou similar e então lavadas.

1.3.2.6 – A distribuição de microesferas de vidro deverá ser uniforme, não sendo admissível o seu acúmulo em determinadas áreas pintadas.

1.3.2.7 – A tolerância com relação à extensão e a largura de cada faixa serão de 5%. Este excesso não será levado em consideração no pagamento não se admitindo largura ou extensões inferiores indicados em projeto.

1.3.2.8 – Na execução das marcas retas, qualquer desvio nas bordas excedendo 0,01 m em 10m deverá ser corrigido.

1.3.2.9 – Depois de aplicada a tinta deverá ser protegida de todo tráfego de veículos bem como pedestres, durante o tempo de secagem, cerca de 20 (vinte) minutos.

1.3.2.10 – A tinta deverá ser aplicada com película úmida de 0,6mm, na execução de todos os projetos.

Assinado por JOSILDO JOSE DA SILVA (Rubrica) nos termos da lei 14.063/2020.
Link de validação de assinaturas: https://assinadoronline.gcaspp.com/verificacao.aspx?dcbb1810-53d0-4e34-ac9c-ed2a1cf923eb

1.3.3. Tinta a base de resina acrílica.

1.3.3.1. – A tinta a ser aplicada na demarcação viária deve ser fornecida para uso em superfície betuminosa ou de concreto de cimento.

1.3.3.2. – A tinta, logo após a abertura do recipiente, não deve apresentar sedimentos, natas, grumos e separação de cor.

1.3.3.3. – A tinta deve ser aplicada pelo processo de aspersão pneumática, através de equipamento automático ou manual, conforme o tipo de pintura a ser executada.

1.3.3.4. – A tinta deve apresentar características antiderrapantes.

1.3.3.5. – A tinta deve ser suscetível de rejuvenescimento mediante a aplicação da nova camada.

1.3.3.6. – A tinta deve estar apta a ser aplicada, nas seguintes condições:
a). Temperatura ambiente entre 10° a 40°C;
b). Umidade relativa do ar até 90%;
c). Suportar temperatura de até 80°C;

1.3.3.7. – A tinta deve ter condições de ser aplicada por máquinas apropriadas e vir na viscosidade especificada, sem ser necessária à adição de outro qualquer aditivo. Em condições excepcionais, como por exemplo, a adição de microesferas de vidro, pode ser adicionado no máximo 5% de solvente em volume sobre a tinta, compatível com a mesma para acerto de viscosidade.

1.3.3.8. – A tinta quando aplicada na quantidade específica, deve recobrir perfeitamente o pavimento e permitir a liberação ao tráfego no período máximo de tempo de 20 minutos.

1.3.3.9. – A tinta deve manter integralmente sua coesão e cor, após a aplicação no pavimento.

Assinado por JOSILDO JOSE DA SILVA (Rubrica) nos termos da lei 14.063/2020.
Link de validação de assinaturas: https://assinadoronline.gcaspp.com/verificacao.aspx?dcbb1810-53d0-4e34-ac9c-ed2a1cf923eb

1.3.3.10. – A tinta aplicada, após secagem total deve apresentar plasticidade e características de adesividade às microesferas de vidro e ao pavimento, produzir película seca fosca, de aspecto uniforme, sem apresentar fissuras, gretas ou descascamento durante período de vida útil.

1.3.3.11. – A tinta quando aplicada sobre a superfície betuminosa não deve apresentar sangria, nem exercer qualquer ação que danifique o pavimento.

1.3.3.12. – A retrorrefletorização inicial mínima deverá ser de 150 mcd/ Lux. M².

1.3.3.13. – A tinta não deve modificar suas características, ou deteriorar quando estocada por um mínimo de 06 (seis) meses, após a data de entrega do material pelo fabricante.

1.3.3.14. – A remoção da tinta no pavimento poderá ser feita através de métodos de livre escolha, sujeitos a aprovação do Departamento de Mobilidade Urbana.

1.3.4.- Sinalização Horizontal Por Método de Aspersão.

1.3.4.1. Os materiais a serem utilizados na execução da sinalização horizontal, deverão atender no mínimo as especificações da NBR 13159 (ABNT).

1.3.4.2. A espessura de termoplástico por aspersão tipo hot-spray a ser aplicado deve seguir rigorosamente as instruções da NBR citada.

1.3.4.3. Quando o pavimento for de concreto ou apresentar agregado exposto, antes da pintura deve-se fazer uma aplicação de "tack-coat", cuja função é atuar como meio ligante entre o pavimento e o termoplástico.

1.3.4.4. O termoplástico deve ser aplicado nas seguintes condições:

a). -Temperatura do pavimento entre 10ºC e 40ºC;
b). -Umidade relativa do ar de 12% até 80%.

1.3.4.5. A espessura de termoplástico a ser aplicada é de, no mínimo 1,5 mm, salvo determinação em contrário em projetos.

Assinado por JOSILDO JOSE DA SILVA (Rubrica) nos termos da lei 14.063/2020.
Link de validação de assinaturas: https://assinadoronline.gcaspp.com/verificacao.aspx?dcbb1810-53d0-4e34-ac9c-ed2a1cf923eb

1.3.4.6. O material deve ser aplicado de tal forma a não ser necessária nova aplicação para atingir a espessura especificada. Na execução das marcas retas, qualquer desvio das bordas, excedendo 0,01 m em 10 m, deve ser corrigido. Os serviços de aplicação devem ser executados quando as condições climáticas forem favoráveis.

1.3.4.7. Na utilização de material termoplástico a temperatura máxima de aplicação deverá ser de:

- Termoplástico branco: 200ºC;
- Termoplástico amarelo: 180ºC.

1.3.4.8. A retrorrefletorização inicial da sinalização deverá atingir 150mdc/lux.m² e será produzida pela aplicação de microesferas de vidro tipo II na proporção mínima de 400 g/m².

1.3.4.9. O termoplástico aplicado deve ser protegido, até o seu endurecimento, de todo tráfego de veículos, bem como de pedestres. A CONTRATADA será responsável pelo material de sinalização para proteger a aplicação do termoplástico, ficando sujeita, porém, à concordância da CONTRATANTE quanto à disposição e o material utilizado para essa sinalização.

1.3.4.10. Os equipamentos mínimos necessários para aplicação de material termoplástico pelo processo de extrusão são:

a) Usina móvel constituída de dois recipientes para fusão do material, provida de aquecedores e agitadores com regulagem automática de temperatura;
b) Termômetro em perfeito estado de funcionamento para controle da temperatura de fusão;
c) Gerador de eletricidade para alimentação dos dispositivos de segurança e controle;
d) Veículo auto propulsor para aplicação contendo recipiente pressurizado para material termoplástico fundido, dispondo de instalação de aquecimento indireto, com dispositivo para controle e regulagem;
e) Compressor com tanque pulmão de ar destinado a: Pressurização da autoclave, tanque de microesferas e tanque de imprimação. Acionamento pneumático das pistolas para termoplástico e microesferas;
f) Dispositivos de aplicação contínua e intermitente para a execução das linhas simples e/ou duplas, dos materiais utilizados;
g) Dispositivos acessórios de controle e segurança centralizados em painéis na cabine do veículo e na plataforma de comando do conjunto de aplicação;
h) Dispositivos balizadores e miras óticas para direcionamento da unidade aplicadora durante a execução da demarcação.

Assinado por JOSILDO JOSE DA SILVA (Rubrica) nos termos da lei 14.063/2020.
Link de validação de assinaturas: https://assinadoronline.gcaspp.com/verificacao.aspx?dcbb1810-53d0-4e34-ac9c-ed2a1cf923eb

1.3.4.11. O material colhido durante a aplicação em chapa de folha de flandres (500 mm x 200 mm x 0,25 mm), com as microesferas incorporadas, deverá ser medido em laboratório, com aparelhos do tipo:

- Retroflectomer 710 da Erischsen/1.p.1;
- Mirolux 12 da Miro-Ban Assemblesrs, INC.

1.3.4.12. Deverão ser realizadas, no mínimo, 10 (dez) medidas em cada chapa e o resultado deverá ser expresso pela média das medidas.

1.3.4.13. Para cada 200 m² de área demarcada ou em cada jornada de aplicação, poderá ser retirada uma amostra para a verificação da retrorrefletorização do material.

1.3.4.14. Os ensaios referentes à espessura da película e retrorrefletorização, quando solicitados pela CONTRATANTE, terão custo suportado pela CONTRATADA, quando julgar necessário, respeitando-se o limite acima descrito.

1.3.4.15. Os serviços poderão ser rejeitados e sujeitos a serem refeitos sem qualquer ônus para a CONTRATANTE, nos seguintes casos:

- Espessura não atende ao especificado;
- Largura das marcas diferente do especificado em projeto;
- A temperatura de aplicação não atende ao especificado;
- Os equipamentos para aplicação não atendem ao especificado;
- Utilização de material não ensaiado e/ou sem selo de aprovação do laboratório.

1.3.5. Sinalização Horizontal Por Método de Extrusão.

1.3.5.1. O material termoplástico deverá ser aplicado pelo processo de extrusão, através de equipamentos adequados, em perfeito estado de conservação e uso, composto de caldeiras aquecidas por qualquer método, com exceção de gás de cozinha devido ao seu risco, obedecendo sempre as Normas e Legislações vigentes.

1.3.5.2. O material termoplástico a ser utilizado deve satisfazer, plenamente, as especificações contidas nas NBR 13132. Quando o pavimento for de concreto ou apresentar agregado exposto, antes da pintura deve-se fazer uma aplicação de "tack-coat", cuja função é atuar como meio ligante entre o pavimento e o termoplástico.

Assinado por JOSILDO JOSE DA SILVA (Rubrica) nos termos da lei 14.063/2020.
Link de validação de assinaturas: https://assinadoronline.gcaspp.com/verificacao.aspx?dcbb1810-53d0-4e34-ac9c-ed2a1cf923eb

1.3.5.3. O termoplástico deve ser aplicado nas seguintes condições:

- Temperatura do pavimento entre 10ºC e 40ºC
- Umidade relativa do ar de 12% até 80%

1.3.5.4. A espessura de termoplástico a ser aplicada é de, no mínimo 3 mm, salvo determinação em contrário em projetos.

1.3.5.5. O material deve ser aplicado de tal forma a não ser necessária nova aplicação para atingir a espessura especificada. Na execução das marcas retas, qualquer desvio das bordas, excedendo 0,01 m em 10 m, deve ser corrigido. Os serviços de aplicação devem ser executados quando as condições climáticas forem favoráveis.

1.3.5.6. Na utilização de material termoplástico a temperatura máxima de aplicação deverá ser de:

- Termoplástico branco: 200ºC
- Termoplástico amarelo: 180ºC

1.3.5.7. A retrorrefletorização inicial da sinalização deverá atingir 150mdc/lux.m² e será produzida pela aplicação de microesferas de vidro tipo II na proporção mínima de 400 g/m².

1.3.5.8. O termoplástico aplicado deve ser protegido, até o seu endurecimento, de todo tráfego de veículos, bem como de pedestres. A CONTRATADA será responsável pelo material de sinalização para proteger a aplicação do termoplástico, ficando sujeita, porém, à concordância da CONTRATANTE quanto à disposição e o material utilizado para essa sinalização.

1.3.5.9. Equipamentos:

a) Usina móvel montada sobre caminhão constituída de dois recipientes para a fusão do material (branco e amarelo), providos de queimadores, controle de temperatura e agitadores com velocidade variável;
b) Termômetro em perfeito estado de funcionamento para controle de temperatura de fusão;
c) Gerador de eletricidade para alimentadores dos dispositivos de segurança e controle;
d) Sistema de aquecimento, podendo ser com queima de gás ou óleo;
e) Sapatas para a aplicação manual, com largura variável de 100 a 500 mm e abertura de 3,4 mm;
f) Carrinho para aplicação e distribuição de microesferas, com largura variável de 100 a 500 mm;

Assinado por JOSILDO JOSE DA SILVA (Rubrica) nos termos da lei 14.063/2020.
Link de validação de assinaturas: https://assinadoronline.gcaspp.com/verificacao.aspx?dcbb1810-53d0-4e34-ac9c-ed2a1cf923eb

g) Dispositivos balizadores e miras óticas para direcionamento da unidade aplicadora durante a execução da demarcação.

1.3.5.10. Deverão ser realizadas, caso necessário, no mínimo, 10 (dez) medidas em cada chapa e o resultado deverá ser expresso pela média das medidas. Para cada 200 m² de área demarcada ou em cada jornada de aplicação, poderá ser retirada uma amostra para a verificação da retrorrefletorização do material.

1.3.5.11. Os ensaios referentes à espessura da película e retrorrefletorização, quando solicitados pela CONTRATANTE, terão custo suportado pela CONTRATADA, quando julgar necessário, respeitando-se o limite acima descrito.

1.3.5.12. Os serviços poderão ser rejeitados e sujeitos a serem refeitos sem qualquer ônus para a CONTRATANTE, nos seguintes casos:

- Espessura não atende ao especificado no item 5.1.d;
- Desvios das bordas, superior a 0,01, em 10m, na execução de marcas retas, conforme especificado no item;
- Largura das marcas diferente do especificado em projeto;
- A temperatura de aplicação não atende ao especificado;
- Os equipamentos para aplicação não atendem ao especificado;
- Utilização de material não ensaiado e/ou sem selo de aprovação do laboratório.

1.3.5.13. A garantia da sinalização aplicada (material e aplicação ou somente aplicação) sobre pavimentos asfálticos, suportando tráfego de até 20.000 veículos/faixas x dia, independentemente dos ensaios e inspeções, deverá ser de 12 (doze) meses para 100% da metragem total aplicada de cada ordem de serviço.

1.3.5.14. Nos serviços executados, a apuração das quantidades (medições) será calculada tomando-se por base a área do retângulo envolvente. Para áreas de zebrado será considerando somente a área efetivamente pintada.

1.3.6. Tachas bidirecionais na cor amarela

1.3.6.1. As Tachas refletivas implantadas devem obedecer rigorosamente à norma – ABNT NBR 14636 – Tipo II – monodirecional branca ou amarela e bidirecional amarela, composta de material polimérico (ABS) com dimensões de acordo com as descritas na figura abaixo, devendo atender as

Assinado por JOSILDO JOSE DA SILVA (Rubrica) nos termos da lei 14.063/2020.
Link de validação de assinaturas: https://assinadoronline.gcaspp.com/verificacao.aspx?dcbb1810-53d0-4e34-ac9c-ed2a1cf923eb

condições técnicas aqui exigidas. Devem ser adequadas para serem implantadas tanto em asfalto betuminoso quanto em concreto de cimento Portland.

1.3.6.2. Devem ser e implantadas nas quantidades e na cor (amarela), devendo ser bidirecional, sempre de acordo com o descrito nas ordens de serviço, nos projetos, ou nas orientações determinadas pelos técnicos da CONTRATANTE. A implantação das tachas deve ser feita com adesivo que seja compatível com as mesmas e o pavimento, preenchendo completamente o espaço entre a base da tacha e o pavimento, de forma a não comprometer a resistência do material ao tráfego a que estará sujeito.

1.3.6.3. As tachas deverão ser confeccionadas em policarbonato e polímero de ABS (Copolímero de Acrinolitrila, Butadieno e Estireno) as cores deverão respeitar os padrões do código munsell:

a) Tachas amarelas - código munsell N 10YR7,5/14 com tolerância 10YR8/16

1.3.6.4. Os elementos refletivos deverão possuir retro refletivo prismático com tratamento antiabrasivo, respeitar as dimensões apresentadas na figura abaixo, estarem totalmente embutidos no corpo das tachas e serem confeccionados de forma tal que garantam a retro refletância mínima (de acordo com a Norma). Deverão, ainda, suportar os impactos pneumáticos e as intempéries.

1.3.6.5. As tachas deverão possuir 01 parafuso de aço, cabeça francesa (arredondada) 3/8 x 2¨ tipo rosca, injetado na própria peça, de forma a favorecer uma melhor aderência tanto ao corpo da tacha como ao pavimento onde será fixado. O referido parafuso deverá manter a perpendicularidade com a base da tacha, valendo-se para isso, o fabricante, dos recursos que melhor lhe aprouver, desde que não comprometa a resistência da peça, o que será avaliado pelo ensaio de compressão que poderá ser pedido a qualquer momento do processo licitatório, em peça a ser escolhida aleatoriamente.

1.3.6.6. As dimensões e o formato das tachas deverão atender as determinações do memorial descritivo.

1.3.6.7. As tachas deverão resistir uma carga mínima de compressão, quando ensaiadas, conforme normas técnicas vigentes; deverão apresentar reforço interno de estrutura de modo a evitar estilhaçamento, em caso de quebra.

Assinado por JOSILDO JOSE DA SILVA (Rubrica) nos termos da lei 14.063/2020.
Link de validação de assinaturas: https://assinadoronline.gcaspp.com/verificacao.aspx?dcbb1810-53d0-4e34-ac9c-ed2a1cf923eb

1.3.6.8. As tachas deverão apresentar todas as arestas arredondadas, sem quinas, a fim de não proporcionar acidentes, sendo em modelo similar conforme exemplos indicados, porém, desde que se mantenham as características solicitadas e atenda as normas exigidas.

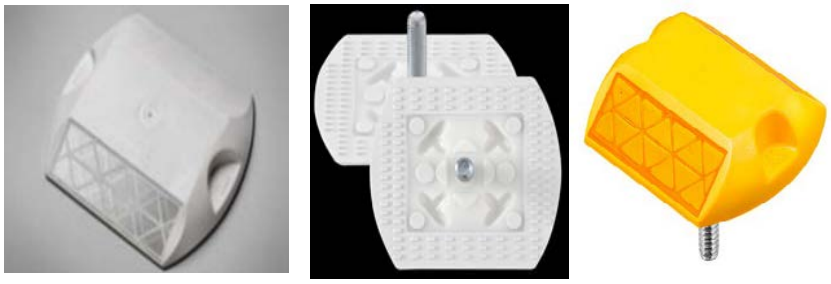

(tachas refletivas para sinalização TIPO II - Corpo em ABS)

1.3.7. Tachas bidirecionais na cor branca.

1.3.7.1. As Tachas refletivas implantadas devem obedecer rigorosamente à norma – ABNT NBR 14636 – Tipo II – monodirecional branca ou amarela e bidirecional amarela, composta de material polimérico (ABS) com dimensões de acordo com as descritas na figura abaixo, devendo atender as condições técnicas aqui exigidas. Devem ser adequadas para serem implantadas tanto em asfalto betuminoso quanto em concreto de cimento Portland.

1.3.7.2. Devem ser e implantadas nas quantidades e na cor (branca), devendo ser bidirecional, sempre de acordo com o descrito nas ordens de serviço, nos projetos, ou nas orientações determinadas pelos técnicos da CONTRATANTE. A implantação das tachas deve ser feita com adesivo que seja compatível com as mesmas e o pavimento, preenchendo completamente o espaço entre a base da tacha e o pavimento, de forma a não comprometer a resistência do material ao tráfego a que estará sujeito.

1.3.7.3. As tachas deverão ser confeccionadas em policarbonato e polímero de ABS (Copolímero de Acrinolitrila, Butadieno e Estireno) as cores deverão respeitar os padrões do código munsell:

a) Tachas brancas – código munsell N 9,5 com tolerância N 9,0.

1.3.7.4. Os elementos refletivos deverão possuir retro refletivo prismático com tratamento antiabrasivo, respeitar as dimensões apresentadas na figura abaixo, estarem totalmente embutidos

Assinado por JOSILDO JOSE DA SILVA (Rubrica) nos termos da lei 14.063/2020.
Link de validação de assinaturas: https://assinadoronline.gcaspp.com/verificacao.aspx?dcbb1810-53d0-4e34-ac9c-ed2a1cf923eb

no corpo das tachas e serem confeccionados de forma tal que garantam a retro refletância mínima (de acordo com a Norma). Deverão, ainda, suportar os impactos pneumáticos e as intempéries.

1.3.7.5. As tachas deverão possuir 01 parafuso de aço, cabeça francesa (arredondada) 3/8 x 2¨ tipo rosca, injetado na própria peça, de forma a favorecer uma melhor aderência tanto ao corpo da tacha como ao pavimento onde será fixado. O referido parafuso deverá manter a perpendicularidade com a base da tacha, valendo-se para isso, o fabricante, dos recursos que melhor lhe aprouver, desde que não comprometa a resistência da peça, o que será avaliado pelo ensaio de compressão que poderá ser pedido a qualquer momento do processo licitatório, em peça a ser escolhida aleatoriamente.

1.3.7.6. As dimensões e o formato das tachas deverão atender as determinações do memorial descritivo.

1.3.7.7. As tachas deverão resistir uma carga mínima de compressão, quando ensaiadas, conforme normas técnicas vigentes; deverão apresentar reforço interno de estrutura de modo a evitar estilhaçamento, em caso de quebra.

1.3.7.8. As tachas deverão apresentar todas as arestas arredondadas, sem quinas, a fim de não proporcionar acidentes, sendo em modelo similar conforme exemplos indicados, porém, desde que se mantenham as características solicitadas e atenda as normas exigidas.

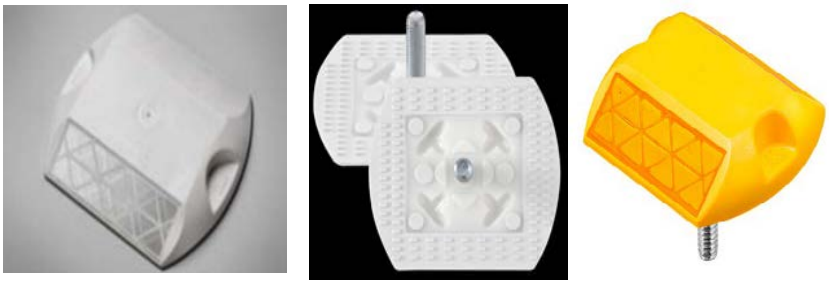

(tachas refletivas para sinalização TIPO II - Corpo em ABS)

1.3.8. Tachões Refletivos Monodirecionais e Bidirecionais em ABS.

1.3.8.1. Os tachões refletivos implantados devem obedecer rigorosamente à norma – ABNT NBR – monodirecional amarelo, com refletivo branco ou amarelo e bidirecional amarelo, composta de material polimérico (ABS) com dimensões de acordo com as descritas na figura abaixo, devendo atender as condições técnicas aqui exigidas.

Assinado por JOSILDO JOSE DA SILVA (Rubrica) nos termos da lei 14.063/2020.
Link de validação de assinaturas: https://assinadoronline.gcaspp.com/verificacao.aspx?dcbb1810-53d0-4e34-ac9c-ed2a1cf923eb

1.3.8.2. Devem ser adequados para serem implantados tanto em asfalto betuminoso quanto em concreto de cimento Portland.

1.3.8.3. Quando implantados podem ser monodirecional ou bidirecional, sempre de acordo com o descrito nas ordens de serviço, nos projetos, ou nas orientações determinadas pelos técnicos da CONTRATANTE. A implantação dos tachões deverá ser feita com adesivo que seja compatível com os mesmos e o pavimento, preenchendo completamente o espaço entre a base do tachão e o pavimento, de forma a não comprometer a resistência do material ao tráfego a que estará sujeito.

1.3.8.4. Os tachões deverão ser confeccionados em policarbonato e polímero de ABS (Copolímero de Acrinolitrila, Butadieno e Estireno) ou material similar desde que não comprometa o presente memorial descritivo, e deverão respeitar os padrões do código munsell:

a) Tachões brancos – código munsell N 9,5 com tolerância N 9,0
b) Tachões amarelos – código munsell N 10YR7,5/14 com tolerância 10YR8/16

1.3.8.5. Os elementos refletivos deverão possuir retro refletivo prismático com tratamento antiabrasivo, respeitar as dimensões apresentadas na figura abaixo, estarem totalmente embutidos no corpo dos tachões e serem confeccionados de forma tal que garantam a retrorrefletância mínima (De acordo com a Norma) durante o período de garantia do objeto em questão.

1.3.8.6. Deverão, ainda, suportar os impactos pneumáticos e as intempéries.

1.3.8.7. Os tachões deverão possuir 02 parafusos de aço, cabeça francesa (arredondada) 1/2 x 3¨ tipo rosca injetados na própria peça, de forma a favorecer uma melhor aderência tanto ao corpo do tachão como ao pavimento onde será fixado. O referido parafuso deverá manter a perpendicularidade com a base do tachão, valendo-se para isso, o fabricante, dos recursos que melhor lhe aprouver, desde que não comprometa a resistência da peça, o que será avaliado pelo ensaio de compressão que poderá ser pedido a qualquer momento do processo licitatório, em peça a ser escolhida aleatoriamente.

1.3.8.8. As dimensões e o formato dos tachões deverão atender as determinações do memorial descritivo.

Assinado por JOSILDO JOSE DA SILVA (Rubrica) nos termos da lei 14.063/2020.
Link de validação de assinaturas: https://assinadoronline.gcaspp.com/verificacao.aspx?dcbb1810-53d0-4e34-ac9c-ed2a1cf923eb

1.3.8.9. Os tachões deverão resistir uma carga mínima de compressão de 30.000 Kgf, quando ensaiados, conforme normas técnicas vigentes e deverão apresentar reforço interno de estrutura de modo a evitar estilhaçamento, em caso de quebra.

1.3.8.10. Os tachões deverão apresentar todas as arestas arredondadas, sem quinas, a fim de não proporcionar acidentes.

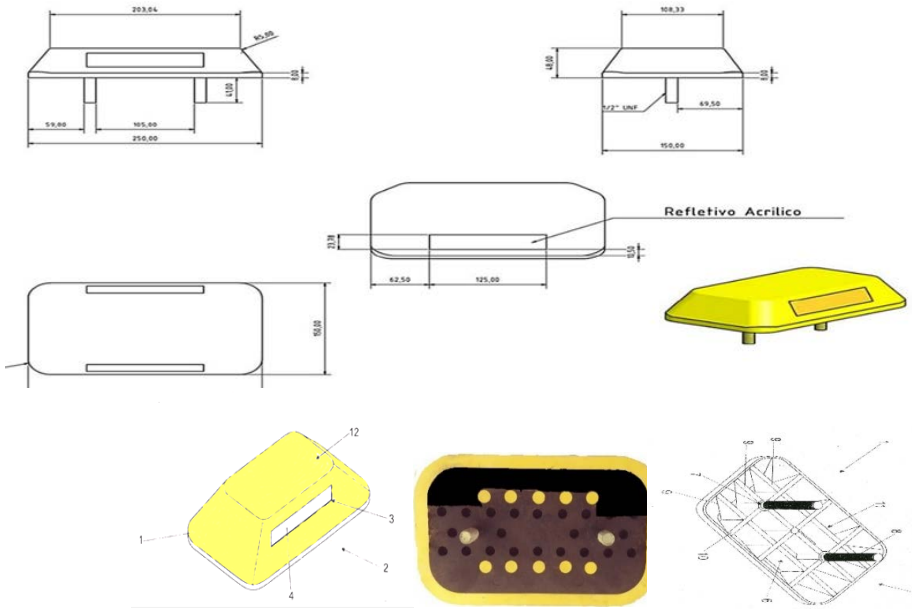

1.3.8.11. Deverá guardar a disposição construtiva aplicada em tachão sinalizador viário de uso permanente: compreendido por um corpo principal (1) prismático confeccionado em polímero, cuja secção frontal (2) é dotada de uma canaleta (3) que acondiciona uma lamina refletiva (4), enquanto sua secção inferior (5) projeta uma cavidade (6) que projeta pinos de fixações (7) providos de roscas (8), caracterizado pela cavidade (6) incorporar diversas nervuras longitudinais (9) e transversais (10), formando diversos módulos (11) que recebe os polímeros ABS em seu preenchimento, sendo o dito corpo principal (1) passível de receber em sua secção superior (12) um canal.

1.3.8.12. Por sua vez o corpo principal deverá ser fabricado em material polimérico, ABS (injetado), ou, alternativamente, em ambos os casos, podem ser modulados por esses componentes. Para tal o referido pino de aço é posicionado no interior do molde de injeção, por exemplo, antes de sua formação final, sendo que uma vez injetada, tanto o citado pino (Parafuso) de aço como o elemento refletivo, já se encontram embutidos nos moldes que vão compor o corpo principal do produto.

1.3.8.13. Poderão seguir o modelo ou similares, desde que atenda a norma solicitada e ao padrão gido neste anexo.

Assinado por JOSILDO JOSE DA SILVA (Rubrica) nos termos da lei 14.063/2020.
Link de validação de assinaturas: https://assinadoronline.gcaspp.com/verificacao.aspx?dcbb1810-53d0-4e34-ac9c-ed2a1cf923eb

1.4. Natureza:

Os objetos possuem classificação de bens comum.

1.5. Prazo:

O Prazo de vigência e de 12 meses.

2. FUNDAMENTAÇÃO DA CONTRATAÇÃO (Artigo 6 °, Inciso XXIII, b)

2.1. O Município de Peruíbe possui 1.167 vias abertas a circulação, e uma estimativa de 1.300 a 1.500 vias, desta forma há um grande demanda por serviços de sinalização horizontal para atender a legislação de trânsito e diminuir o risco de acidentes de trânsito:

2.2. Portanto com o objetivo de aumentar a segurança viária e buscar eficiência na gestão do trânsito, há necessidade de efetuar a manutenção corretiva e preventiva das pinturas de faixas, símbolos e marcas de sinalização.

3. DESCRIÇÃO DA SOLUÇÃO COMO UM TODO, CONSIDERADO TODO O CICLO DE VIDA DO OBJETO (Artigo 6 °, Inciso XXIII, c)

3.1. O serviço de sinalização Horizontal deverá ser realizado de acordo com o manual de sinalização do CONTRAN;

3.2. O Departamento de Mobilidade realizará o mapeamento das vias com prioridade para receber a sinalização para minimizar os risco e aumentar a segurança da via.

3.3. Ao realizar a manutenção regularmente do sistema de sinalização horizontal, haverá aumento na visibilidade da sinalização, isso aumenta a confiabilidade operacional e reduz o risco de acidentes.

3.4. Ao planejar a manutenção preventiva, a Prefeitura Municipal de Peruíbe pode agendar as atividades de manutenção de acordo com sua conveniência, minimizando o impacto nas operações diárias.

Assinado por JOSILDO JOSE DA SILVA (Rubrica) nos termos da lei 14.063/2020.
Link de validação de assinaturas: https://assinadoronline.gcaspp.com/verificacao.aspx?dcbb1810-53d0-4e34-ac9c-ed2a1cf923eb

3.6. Os serviços são itens de ampla oferta, utilizados em vários municípios, porém deverão estar de acordo com a regulamentação do Contran e compatível com os manuais de sinalização horizontal.

3.7. O propósito da contratação é garantir a obtenção dos serviços necessários pelo período de 12 meses, possibilitando que o Departamento de Mobilidade Urbana realize as manutenções preventivas evitando assim que as vias fiquem sem as sinalizações, o que pode aumentar o número de acidentes.

3.7. A escolha da aquisição se justifica porque possibilita a manutenção preventiva para, buscar a eficiência na prestação de serviços, melhora o custo benefício, evita acidentes, aumento na demanda por leitos hospitalares, redução no custo na saúde.

4. REQUISITOS DA CONTRATAÇÃO (Artigo 6 °, Inciso XXIII, d)

4.1. A contratação de empresa especializada para prestação de serviços de sinalização horizontal, além garantir a segurança viária, esse serviço deverá estar de acordo com a regulamentação do Contran, motivo pelo qual há necessidade de que os referidos serviços atendam requisitos mínimos de qualidade.

4.2. Os materiais devem ser de boa qualidade, de forma que haja melhor relação custo x benefício;

4.3. Cada item tem sua especificação bem definida, conforme especificação técnica, que deverá ser minuciosamente observada pelo fornecedor;

4.4. O contrato/ata deverá atender aos requisitos de habilitação e qualificação técnicas estabelecidos na Lei Federal nº 14.133/21;

4.5. O prazo de garantia contratual é aquele estabelecido na Lei nº 8.078, de 11 de setembro de 1990 (Código de Defesa do Consumidor);

Assinado por JOSILDO JOSE DA SILVA (Rubrica) nos termos da lei 14.063/2020.
Link de validação de assinaturas: https://assinadoronline.gcaspp.com/verificacao.aspx?dcbb1810-53d0-4e34-ac9c-ed2a1cf923eb

4.6. A(s) contratada(s) deverá(ão) prestar os serviços, quando da solicitação da Contratante, de acordo com a ordem de serviço emitida pelo Departamento de Mobilidade Urbana, nos locais horários determinados.

4.7. Após receber a ordem de serviços, a(s) contratada (s) deverá apresentar ao Departamento de Mobilidade Urbana um cronograma de execução dos serviços, identificando os endereços e os tipos de sinalização que será aplicado, optando sempre pela execução no período noturno.

4.8. Visita técnica (FACULTATIVA) – As visitas técnicas, caso tenha interesse em realizara, deverão ser feitas por pessoa indicada e formalmente credenciada pela empresa. E deverão ser agendadas das 09hs às 16hs, no Departamento de Mobilidade Urbana, presencialmente ou por meio do endereço eletrônico, setran.peruibe@gmail.com.

5. MODELO DE EXECUÇÃO DO OBJETO (Artigo 6 °, Inciso XXIII, e)

5.1. Em vista da natureza do objeto, sua execução finda-se com a conferência e recebimento definitivo realizado pela Prefeitura, observado o prazo de garantia e eventuais vícios redibitórios ou da realização dos serviços.

5.2. O inicio da prestação dos serviços de sinalização horizontal, deverá ocorrer em até 30 (trinta) dias, a contar do pedido formal, por motivo comprovado de força maior, o prestador de serviços poderá solicitar prazo maior;

5.3. Caso não seja possível o início no prazo estabelecido, a empresa deverá comunicar, por escrito, as razões com pelo menos 05 (cinco) dias úteis de antecedência para que a prorrogação de prazo seja analisada.

5.4. A liberação para inicio dos serviços e o aceite, será emitido pelo Departamento Requisitante localizado na sede do Departamento de Mobilidade Urbana, sito **a Av. Teresinha Rodrigues Kalil, 657, Peruíbe SP – CEP. 11.771-780, em dias úteis, no período compreendido entre 09h e 16h**, quando serão verificadas todas as especificações exigidas neste Termo de Referência.

Assinado por JOSILDO JOSE DA SILVA (Rubrica) nos termos da lei 14.063/2020.
Link de validação de assinaturas: https://assinadoronline.gcaspp.com/verificacao.aspx?dcbb1810-53d0-4e34-ac9c-ed2a1cf923eb

5.5. Somente após a verificação do enquadramento nas condições exigidas por este Departamento, dar-se-á o recebimento definitivo.

5.6. Caso seja apontada irregularidade na prestação de serviços e houver necessidade de refazimento, à custa ficará integralmente por conta do prestador.

5.7. A execução do Contrato será acompanhada e fiscalizada por 02 (dois) servidores a serem designados pelo Departamento de Mobilidade Urbana, denominados Fiscal e Gestor.

6. MODELO DE GESTAO DO CONTRATO (Artigo 6 °, Inciso XXIII, f)

6.1. Caberá à fiscalização exercer rigoroso controle, em especial quanto à qualidade, quantidade e adequação do objeto, fazendo cumprir todas as disposições de lei.

6.2. A fiscalização exercida pela Prefeitura não exime, nem diminui a completa responsabilidade da Contratada, por qualquer inobservância ou omissão às cláusulas contratuais.

6.3. Verificada a ocorrência de irregularidades no objeto, o departamento competente adotará as providências legais cabíveis, inclusive à aplicação de penalidade, conforme o caso.

6.4. A Prefeitura é reservada o direito de solicitar a imediata substituição do objeto, que não se apresentarem em boas condições de uso ou estiverem em desacordo com as especificações técnicas deste Termo de Referência. As eventuais substituições durante o contrato deverão ser feitas no padrão equivalente ou superior ao estipulado, sem qualquer ônus adicional.

6.5. Caberá ao **GESTOR** do Contrato/Ata, em especial:

6.5.1. Coordenar as atividades relacionadas à fiscalização técnica e administrativa;

6.5.2. Acompanhar os registros realizados pelos fiscais do contrato/ata das ocorrências relacionadas à execução do contrato/ata e as medidas adotadas, e informar à autoridade superior aquelas que ultrapassarem a sua competência;

6.5.3. Acompanhar a manutenção das condições de habilitação do contratado/detentor a ata, para fins de empenho de despesa e de pagamento, e anotar os problemas que obstem o fluxo normal da liquidação e do pagamento da despesa no relatório de riscos eventuais;

Assinado por JOSILDO JOSE DA SILVA (Rubrica) nos termos da lei 14.063/2020.
Link de validação de assinaturas: https://assinadoronline.gcaspp.com/verificacao.aspx?dcbb1810-53d0-4e34-ac9c-ed2a1cf923eb

6.5.4. Coordenar a rotina de acompanhamento e de fiscalização do contrato/ata, cujo histórico de gerenciamento deverá conter todos os registros formais da execução, a exemplo da ordem de serviço, do registro de ocorrências, das alterações e das prorrogações contratuais, e elaborar relatório com vistas à verificação da necessidade de adequações do contrato para fins de atendimento da finalidade da administração;

6.5.5. Coordenar os atos preparatórios à instrução processual e ao envio da documentação pertinente ao setor de contratos para a formalização dos procedimentos relativos à prorrogação, à alteração, ao reequilíbrio, ao pagamento, à eventual aplicação de sanções e à extinção dos contratos, ajustes, atas de registro de preço ou qualquer outro tipo de avença firmado pelo Poder Público dentro dos limites estabelecidos pela Lei Federal nº 14.133/2021.

6.5.6. Elaborar o relatório final de que trata a alínea “d” do inciso VI do § 3º do art. 174 da Lei Federal nº 14.133, de 1º de abril de 2021, com as informações obtidas durante a execução do contrato;

6.5.7. Coordenar a atualização contínua do relatório de riscos durante a gestão do contrato, com apoio do fiscal;

6.5.8. Emitir documento comprobatório da avaliação realizada pelo fiscal quanto ao cumprimento de obrigações assumidas pelo contratado, com menção ao seu desempenho na execução contratual, baseado em indicadores objetivamente definidos e aferidos, e a eventuais penalidades aplicadas, a constarem do cadastro de atesto de cumprimento de obrigações conforme disposto em regulamento;

6.5.9. Realizar o recebimento definitivo do objeto do contrato mediante termo detalhado que comprove o atendimento das exigências contratuais;

6.5.10. Tomar providências para a formalização de processo administrativo de responsabilização para fins de aplicação de sanções, a ser conduzido pela comissão de que trata o art. 158 da Lei Federal nº 14.133, de 1º de abril 2021, ou pelo agente ou pelo setor competente para tal, conforme o caso;

6.5.11. Realizar as tarefas relacionadas ao controle dos prazos relacionados ao contrato e à formalização de apostilamentos e de termos aditivos, ao acompanhamento do empenho e do pagamento e ao acompanhamento de garantias e glosas;

Assinado por JOSILDO JOSE DA SILVA (Rubrica) nos termos da lei 14.063/2020.
Link de validação de assinaturas: https://assinadoronline.gcaspp.com/verificacao.aspx?dcbb1810-53d0-4e34-ac9c-ed2a1cf923eb

6.5.12. Verificar a manutenção das condições de habilitação da contratada, com a solicitação dos documentos comprobatórios pertinentes, caso necessário;

6.5.13. Examinar a regularidade no recolhimento das contribuições fiscais, trabalhistas e previdenciárias.

6.5.14. Atuar tempestivamente na solução de eventuais problemas relacionados ao descumprimento das obrigações contratuais e reportar a autoridade competente para que tome as providências cabíveis, quando ultrapassar a sua competência; e

6.5.15. Participar da atualização do relatório de riscos durante a fase de gestão do contrato.

6.6. Caberá ao **FISCAL** da contrato/Ata, em especial:

6.6.1. Prestar apoio técnico e operacional ao gestor do contrato com informações pertinentes às suas competências;

6.6.2. Anotar no histórico de gerenciamento do contrato todas as ocorrências relacionadas à execução do contrato, com a descrição do que for necessário para a regularização das faltas ou dos defeitos observados;

6.6.3. Emitir notificações para a correção de rotinas ou de qualquer inexatidão ou irregularidade constatada, com a definição de prazo para a correção;

6.6.4. Informar ao gestor do contato, em tempo hábil, a situação que demandar decisão ou adoção de medidas que ultrapassem a sua competência, para que adote as medidas necessárias e saneadoras, se for o caso;

6.6.5. Comunicar imediatamente ao gestor do contrato quaisquer ocorrências que possam inviabilizar a execução do contrato nas datas estabelecidas;

6.6.6. Fiscalizar a execução do contrato para que sejam cumpridas as condições estabelecidas, de modo a assegurar os melhores resultados para a administração, com a conferência das notas fiscais e das documentações exigidas para o pagamento e, após o ateste, que certifica o recebimento provisório, encaminhar ao gestor de contrato para ratificação;

6.6.7. Comunicar ao gestor do contrato, em tempo hábil, o término do contrato sob sua responsabilidade, com vistas à renovação tempestiva ou à prorrogação contratual;

Assinado por JOSILDO JOSE DA SILVA (Rubrica) nos termos da lei 14.063/2020.
Link de validação de assinaturas: https://assinadoronline.gcaspp.com/verificacao.aspx?dcbb1810-53d0-4e34-ac9c-ed2a1cf923eb

6.6.8. Participar da atualização do relatório de riscos durante a fase de gestão do contrato;

6.6.9. Auxiliar o gestor do contrato com as informações necessárias, na elaboração do documento comprobatório da avaliação realizada na fiscalização do cumprimento de obrigações assumidas pelo contratado; e

6.6.10. Realizar o recebimento provisório do objeto do contrato, mediante termo detalhado que comprove o cumprimento das exigências de caráter técnico.

7. CRITÉRIOS DE MEDIÇÃO E PAGAMENTO (Artigo 6 °, Inciso XXIII, g)

7.1. O pagamento será efetuado, no prazo de 30 (trinta) dias corridos, mediante a apresentação de Nota Fiscal/Fatura, devidamente atestada por servidor designado, uma vez atendido todos os requisitos deste termo de referência.

8. FORMA E CRITÉRIO DE SELEÇÃO DO FORNECEDOR (Artigo 6°, Inciso XXIII, h)

8.1. O fornecedor deverá comprovar que todos os serviços ofertados são totalmente compatíveis com a especificação técnica deste Termo de Referência.

8.2. O Prestador de serviços será selecionado por meio da realização de procedimento licitatório.

8.3. O prestador de serviço será selecionado após cumprir todos os requisitos, sobretudo de habilitação, neste Termo de Referência e no correspondente Edital.

9. ESTIMATIVA DO VALOR DA CONTRATAÇÃO COM MEMORIAS DE CALCULOS E DOCUMENTOS QUE LHE DÃO SUPORTE (Artigo 6 °, Inciso XXIII, i)

9.1. Submetemos ao Departamento de compras para realizar cotação e demais procedimentos.

10. ADEQUAÇÃO ORÇAMENTARIA (Artigo 6 °, Inciso XXIII, i)

Assinado por JOSILDO JOSE DA SILVA (Rubrica) nos termos da lei 14.063/2020.
Link de validação de assinaturas: https://assinadoronline.gcaspp.com/verificacao.aspx?dcbb1810-53d0-4e34-ac9c-ed2a1cf923eb

10.1. A contratação pretendida encontra-se em consonância com as metas da administração municipal e condiz com o prévio planejamento financeiro e orçamentário, estando alinhado com o Plano de Compra do Município 2024, ID 213800, objeto “aquisição de material para sinalização viária e horizontal”.

11. OBRIGAÇÕES DA CONTRATANTE E DA CONTRATADA

11.1. A CONTRATADA/DETENTORA obriga-se a:

11.1.1. Após a assinatura do contrato/ata, entregar o objeto conforme previsão do Edital e em conformidade com sua proposta.

11.1.2. Cumprir integralmente o objeto e prazo do contrato/ata avençado, devendo, para tanto, dispor de pessoal e equipamentos necessários à sua execução;

11.1.3. Assumir total responsabilidade por todos os encargos trabalhistas, previdenciários, fiscais e comerciais decorrentes da execução do contrato/ata;

11.1.4. Responsabilizar-se inteiramente por todo e qualquer acidente, relativos ao contrato/ata, que, por si, seus prepostos e empregados causar, em virtude de dolo, negligência, imprudência ou imperícia, respondendo por todos os danos a que, eventualmente, der causa ao Município ou a terceiros;

11.1.5. Fornecer, sempre que solicitado pela Prefeitura, informações detalhadas sobre assuntos pertinentes ao objeto do contrato/ata;

11.1.6. Remover ou substituir, às suas expensas, no todo ou em parte, o objeto do contrato/ata em que se verificarem vícios ou defeitos que o deixem em desacordo com aquilo quanto aqui estipulado;

11.1.7. Permitir à Prefeitura, através do departamento competente, exercer ampla e permanente fiscalização, em especial, quanto à qualidade, quantidade e prazo do objeto do contrato/ata, fiscalização essa que, em hipótese alguma, exclui ou reduz sua responsabilidade por danos causados ao Município ou a terceiros.

Assinado por JOSILDO JOSE DA SILVA (Rubrica) nos termos da lei 14.063/2020.
Link de validação de assinaturas: https://assinadoronline.gcaspp.com/verificacao.aspx?dcbb1810-53d0-4e34-ac9c-ed2a1cf923eb

11.2. A Prefeitura obriga-se a:

11.2.1. Fornecer à Contratada/Detentora da Ata, em tempo hábil, as diretrizes e demais informações necessárias à sua execução;

11.2.2. Exercer a fiscalização dos produtos, por técnicos especialmente designados, ficando designado (a) como FISCAL o (a) servidor (a) Marcos Bispo Rodrigues, portador do CPF: 197.506.968-40, cargo: Agente de Fiscalização de Trânsito e como Gestor o Servidor Luiz Antonio Maximiliano dos Santos - CPF 126.699.658-30 - Agente Operacional.

12. LOCAL, DATA E ASSINATURA

Peruíbe, 08 de Agosto de 2025.

Josildo Jose da Silva – Matr.3977

Assinado por JOSILDO JOSE DA SILVA (Rubrica) nos termos da lei 14.063/2020.
Link de validação de assinaturas: https://assinadoronline.gcaspp.com/verificacao.aspx?dcbb1810-53d0-4e34-ac9c-ed2a1cf923eb

Comprovante de Tramitação do protocolo 11026/2024 08/08/2025 17:16:52

DE:
16 - SECRETARIA MUNICIPAL DE SEGURANÇA PÚBLICA / 209 - DEPARTAMENTO DE MOBILIDADE URBANA

PARA:
1 - SECRETARIA ADMINISTRAÇÃO / 2 - DEPARTAMENTO DE LICITAÇÕES E CONTRATOS

ANEXOS:
Nenhum anexo informado na tramitação.

DESPACHO:
Informo que foi revisado o item sugerido

Marcos Bispo Rodrigues

PERUÍBE, 8 de Agosto de 2025

Comprovante de Juntada do protocolo 11026/2024 08/08/2025 17:37:55

LOCAL:

1 - SECRETARIA ADMINISTRAÇÃO / 2 - DEPARTAMENTO DE LICITAÇÕES E CONTRATOS

ANEXOS:

AV_PE 25.2025 - devolucao de prazo | Edital - PE 25.25_REPUBLICACAO | Anexo 1 - TR - REPUBLICACAO | Anexo 2 - PE 25.25_Modelo de Credenciamento - REPUBLICACAO | Anexo 3 - PE 25.25_Declaracoes diversas - REPUBLICACAO | Anexo 4 - PE 25.25_Declaracao ME_EPP - REPUBLICACAO | Anexo 5 - PE 25.25_Dados preenchimento da Ata - REPUBLICACAO | Anexo 6 - PE 25.25_Minuta Ata Registro Precos - REPUBLICACAO | Anexo 7 - PE 25.25_Orientacoes Peruibe sem Papel - REPUBLICACAO | Anexo 8 - PE 25.25_Modelo de proposta - REPUBLICACAO | Anexo 9 - PE 25.25_valor estimado - REPUBLICACAO |

DESPACHO:

Juntado ao presente protocolo 11026/2024 os documentos de número 114 até 124

Bruno Motta Dompieri
Diretor de Departamento

Peruíbe, 8 de Agosto de 2025

PREFEITURA MUNICIPAL DA ESTÂNCIA BALNEÁRIA DE PERUÍBE
Rua Nilo Soares Ferreira nº 50 – Centro – Peruíbe – CEP 11750-000
Fone (0xx13) 3451.1028
CNPJ 46.578.514/0001-20

SECRETARIA DE ADMINISTRAÇÃO
DIVISÃO DE LICITAÇÕES E CONTRATOS ADMINISTRATIVOS

AVISO DE LICITAÇÃO

PREGÃO ELETRÔNICO Nº 25/2025
DEVOLUÇÃO DE PRAZO EM ATENDIMENTO AO ARTIGO 55, § 1º DA LEI 14.133/2021

LICITAÇÃO NÃO DIFERENCIADA (DESTINADA À AMPLA PARTICIPAÇÃO).

Acha-se aberto na Prefeitura Municipal da Estância Balneária de Peruíbe o Pregão Eletrônico nº 25/2025 **-** Processo nº 11.026/2024.

Critério de Julgamento: MENOR VALOR UNITÁRIO (art. 34, Lei 14.133/21)
Modo de disputa: ABERTO

OBJETO: REGISTRO DE PREÇOS PARA CONTRATAÇÃO DE EMPRESA ESPECIALIZADA PARA PRESTAÇÃO DE SERVIÇOS DE APLICAÇÃO DE SINALIZAÇÃO VIÁRIA HORIZONTAL, DE ACORDO COM A LEGISLAÇÃO DE TRÂNSITO, conforme condições e especificações contidas no edital e seus anexos. O edital completo e respectivos anexos se encontrará disponível a partir do dia **11/08/2025,** nos seguintes endereços eletrônicos:

- Site da Prefeitura Municipal de Peruíbe através do link: https://www.peruibe.sp.gov.br/
- Site da Plataforma ComprasBR através do link: https://comprasbr.com.br/
- Portal Nacional de Compras Públicas – PNCP através do link: https://www.gov.br/pncp/pt-br

INICIO DO CADASTRO DAS PROPOSTAS: a partir das 15:00 horas do **11/08/2025.**

TÉRMINO CADASTRO DAS PROPOSTAS: às 15:00 horas do dia **26/08/2025**

ABERTURA DAS PROPOSTAS COMERCIAIS: a partir das 15:01 horas do dia **26/08/2025.**

INÍCIO PREVISTO PARA AS DISPUTAS DE LANCES DAS PROPOSTAS COMERCIAIS CLASSIFICADAS: a partir das 15:30 horas do dia **26/08/2025.**

REFERÊNCIA DE TEMPO: para todas as referências de tempo será observado o horário de Brasília-DF.

LOCAL: www.comprasbr.com.br

PREFEITURA MUNICIPAL DE PERUIBE, EM 08 DE AGOSTO DE 2025.

FELIPE ANTONIO COLAÇO BERNARDO
PREFEITO MUNCIPAL

Assinado por FELIPE ANTONIO COLACO BERNARDO (A1) nos termos da lei 14.063/2020.
Link de validação de assinaturas: https://assinadoronline.gcaspp.com/verificacao.aspx?3666358a-310d-49a6-b58f-163a6d09fe21

PREFEITURA MUNICIPAL DA ESTÂNCIA BALNEÁRIA DE PERUIBE
Rua Nilo Soares Ferreira nº 50 – Centro – Peruíbe – CEP 11770-122
Fone (0xx13) 3451.1000
CNPJ 46.578.514/0001-20

PREGÃO ELETRÔNICO Nº 25/2025 – REGISTRO DE PREÇOS

LICITAÇÃO NÃO DIFERENCIADA (DESTINADA À AMPLA PARTICIPAÇÃO).

Objeto:
Objeto: REGISTRO DE PREÇOS PARA CONTRATAÇÃO DE EMPRESA ESPECIALIZADA PARA PRESTAÇÃO DE SERVIÇOS DE APLICAÇÃO DE SINALIZAÇÃO VIÁRIA HORIZONTAL, DE ACORDO COM A LEGISLAÇÃO DE TRÂNSITO.
Processo Administrativo: 11.026/2024
Modalidade: Pregão Eletrônico
Interessado: Departamento de Mobilidade Urbana
Critério de Julgamento: MENOR PREÇO UNITÁRIO (art. 34, Lei 14.133/2021)
Modo de disputa: ABERTO

INICIO DO CADASTRO DAS PROPOSTAS: às 15:00 horas do dia 11/082025

TÉRMINO CADASTRO DAS PROPOSTAS: às 15:00 horas do dia 26/08/2025

ABERTURA DAS PROPOSTAS COMERCIAIS: a partir das 15:01 horas do dia 26/08/2025

INÍCIO PREVISTO PARA AS DISPUTAS DE LANCES DAS PROPOSTAS COMERCIAIS CLASSIFICADAS: a partir das 15:30 horas do dia 26/08/2025

REFERÊNCIA DE TEMPO: para todas as referências de tempo será observado o horário de Brasília-DF.

A presente licitação será realizada em sessão pública, por meio da ***INTERNET*****,** mediante condições de segurança – criptografia e autenticação – em todas as suas fases através da Plataforma de compras eletrônicas denominada **ComprasBR, no endereço eletrônico**: https://comprasbr.com.br

Os trabalhos serão conduzidos por servidor do Município de Peruíbe, denominado **Pregoeiro**, mediante a inserção e monitoramento de dados gerados ou transferidos para a página eletrônica do Compras BR ***(https://comprasbr.com.br)***

O licitante deverá observar as datas e os horários limites previstos no presente edital para o credenciamento junto ao provedor do sistema para participação da licitação, bem como cadastramento e a abertura da proposta, atentando também para a data e horário para início da disputa.

Fundamento Legal: Lei Federal nº 14.133/2021; Lei Complementar nº 123/06; Decreto Federal nº 8.538/2015 (no que couber), Decreto Federal 10.024/2019 e Decreto Municipal nº 5.138/2021.

Integram este Edital, para todos os fins e efeitos, os seguintes anexos:

ANEXO 01 – Termo de referência
ANEXO 02 – Modelo de Credenciamento
ANEXO 03 – Declarações diversas
ANEXO 04 – Declaração de Enquadramento de ME_EPP_MEI
ANEXO 05 – Dados para Preenchimento da Ata de Registro de Preços
ANEXO 06 – Minuta de Ata de Registro de Preços
ANEXO 07 – Procedimentos para solicitações administrativas via protocolo digital – Programa Peruibe sem Papel
ANEXO 08 – Modelo de Proposta Comercial
ANEXO 09 – Relação dos produtos com valor estimado

1. DO OBJETO

1.1. A presente licitação tem como objeto o **REGISTRO DE PREÇOS PARA CONTRATAÇÃO DE EMPRESA ESPECIALIZADA PARA PRESTAÇÃO DE SERVIÇOS DE APLICAÇÃO DE SINALIZAÇÃO VIÁRIA HORIZONTAL, DE ACORDO COM A LEGISLAÇÃO DE TRÂNSITO.**

Assinado por FELIPE ANTONIO COLACO BERNARDO (AI), Patrícia Rosa De Oliveira Ribeiro (Senha) nos termos da lei 14.063/2020.
Link de validação de assinaturas: https://assinadoronline.gcaspp.com/verificacao.aspx?5cdf43d0-0670-4c3c-a334-acb082caf404

Ítem	Quant.	Un.	Descrição
01	30.000	M^2	Serviço de sinalização horizontal com fornecimento de material e mão de obra, utilizando tinta à base de resina acrílica solúvel em solvente a base de toluol. Aplicada por meio de equipamento auto propelido próprio para pintura mecânica.
02	3.000	M^2	Serviço de sinalização horizontal com fornecimento de material para aplicação de massa termoplástica a quente pelo método de aspersão.
03	1.500	M^2	Serviço de sinalização horizontal com fornecimento de material para aplicação de massa termoplástica a quente pelo método de extrusão.
04	2.000	Un	Serviço de sinalização horizontal com fornecimento de material e mão de obra para aplicação de tachas bidirecionais na cor amarela.
05	2.000	Un	Serviço de sinalização horizontal com fornecimento de material para aplicação de tachas monodirecional na cor branca.
06	2.000	Un	Serviço de sinalização horizontal com fornecimento de material para aplicação de tachão bidirecional na cor amarela.

1.2. Especificações do Objeto.
1.2.1. Serviço de Sinalização Horizontal à base de Resina Acrílica – PADRÃO ET-SH-14 CET/SP.

O serviço de sinalização horizontal à base de resina acrílica devera ser realizado com equipamentos próprio e possuir no mínimo as características abaixo:

a) Motor para autopropulsão;
b) Compressor de ar, com tanque e pulmão;
c) Tanques pressurizados para tinta;
d) Misturadores mecânicos para material;
e) Quadro de instrumentos e válvulas para regulagem, controle e acionamento;
f) Sistema de limpeza de mangueiras e pistolas, com tanque de solvente, válvulas e registros;
g) Sistema sequenciador para atuação automática das pistolas nas pinturas de eixo e tracejados;
h) Sistemas de pistolas para material, atados pneumaticamente, permitindo a variação da largura das faixas;
i) Sistema espalhador de microesferas por aspersão;
j) Depósito para microesferas;
l) Sistema de braços suportes para pistolas;
m) Sistema de pistolas manuais, atuados pneumaticamente.

1.2.1.2. Veículo automotor para o transporte de materiais e pessoal.
1.2.1.3. Equipamentos para limpeza do pavimento antes da aplicação da tinta.
1.2.1.4. Gabaritos diversos e adequados para a execução de setas, letras, faixas, legendas, etc.
1.2.1.5. Ferramentas manuais diversas, necessárias à boa execução dos serviços.
1.2.1.6. Materiais adequados para a sinalização de desvio de tráfego, tais como: cones, placas, barreiras, sinaleiros de luz intermitente, cavaletes, etc.
1.2.1.7. Equipamentos de Proteção Individual (EPI), para uso obrigatório dos funcionários, tais como: coletes refletivos, botina de couro, luvas, uniformes, etc.

1.2.2. Aplicação.

1.2.2.1 – A fim de garantir o perfeito alinhamento e a excelente configuração geométrica da sinalização horizontal, deverá ser executada a pré-demarcação da pintura a ser realizada.

1.2.2.2 – O material aplicado deverá apresentar as bordas bem definidas, sem salpicos ou manchas, não mitindo diferenças de tonalidade em uma mesma faixa ou em faixas paralelas.

Assinado por FELIPE ANTONIO COLACO BERNARDO (AI), Patrícia Rosa De Oliveira Ribeiro (Senha) nos termos da lei 14.063/2020.
Link de validação de assinaturas: https://assinadoronline.gcaspp.com/verificacao.aspx?5cdf43d0-0670-4c3c-a334-acb082caf404

1.2.2.3 – O local a receber a pintura a frio deverá estar perfeitamente limpo, bem como, deverão ser retirados quaisquer corpos estranhos aderentes ou partículas de pavimento em estado de desagregação.

1.2.2.4 – Quando da aplicação da tinta, a superfície do pavimento deverá estar perfeitamente limpa, seca, livre de impurezas, graxas e demais substâncias nocivas.

1.2.2.5 – Quando a simples varrição ou jato de ar comprimido não forem suficiente para remover todo o material estranho, as superfícies deverão se escovadas com uma solução de fosfato tri sódio ou similar e então lavadas.

1.2.2.6 – A distribuição de microesferas de vidro deverá ser uniforme, não sendo admissível o seu acúmulo em determinadas áreas pintadas.

1.2.2.7 – A tolerância com relação à extensão e a largura de cada faixa serão de 5%. Este excesso não será levado em consideração no pagamento não se admitindo largura ou extensões inferiores indicados em projeto.

1.2.2.8 – Na execução das marcas retas, qualquer desvio nas bordas excedendo 0,01 m em 10m deverá ser corrigido.

1.2.2.9 – Depois de aplicada a tinta deverá ser protegida de todo tráfego de veículos bem como pedestres, durante o tempo de secagem, cerca de 20 (vinte) minutos.

1.2.2.10 – A tinta deverá ser aplicada com película úmida de 0,6mm, na execução de todos os projetos.

1.2.3. Tinta a base de resina acrílica.

1.2.3.1. – A tinta a ser aplicada na demarcação viária deve ser fornecida para uso em superfície betuminosa ou de concreto de cimento.

1.2.3.2. – A tinta, logo após a abertura do recipiente, não deve apresentar sedimentos, natas, grumos e separação de cor.

1.2.3.3. – A tinta deve ser aplicada pelo processo de aspersão pneumática, através de equipamento automático ou manual, conforme o tipo de pintura a ser executada.

1.2.3.4. – A tinta deve apresentar características antiderrapantes.

1.2.3.5. – A tinta deve ser suscetível de rejuvenescimento mediante a aplicação da nova camada.

1.2.3.6. – A tinta deve estar apta a ser aplicada, nas seguintes condições:

a). Temperatura ambiente entre 10° a 40°C;

b). Umidade relativa do ar até 90%;

c). Suportar temperatura de até 80°C;

1.2.3.7. – A tinta deve ter condições de ser aplicada por máquinas apropriadas e vir na viscosidade especificada, sem ser necessária à adição de outro qualquer aditivo. Em condições excepcionais, como por exemplo, a adição de microesferas de vidro, pode ser adicionado no máximo 5% de solvente em volume sobre a tinta, compatível com a mesma para acerto de viscosidade.

1.2.3.8. – A tinta quando aplicada na quantidade específica, deve recobrir perfeitamente o pavimento e permitir a liberação ao tráfego no período máximo de tempo de 20 minutos.

1.2.3.9. – A tinta deve manter integralmente sua coesão e cor, após a aplicação no pavimento.

1.2.3.10. – A tinta aplicada, após secagem total deve apresentar plasticidade e características de adesividade às microesferas de vidro e ao pavimento, produzir película seca fosca, de aspecto uniforme, sem apresentar fissuras, gretas ou descascamento durante período de vida útil.

1.2.3.11. – A tinta quando aplicada sobre a superfície betuminosa não deve apresentar sangria, nem exercer qualquer ação que danifique o pavimento.

1.2.3.12. – A retrorrefletorização inicial mínima deverá ser de 150 mcd/ Lux. M².

1.2.3.13. – A tinta não deve modificar suas características, ou deteriorar quando estocada por um mínimo de 06 (seis) meses, após a data de entrega do material pelo fabricante.

1.2.3.14. – A remoção da tinta no pavimento poderá ser feita através de métodos de livre escolha, sujeitos a aprovação do Departamento de Mobilidade Urbana.

1.2.4.- Sinalização Horizontal Por Método de Aspersão.

1.2.4.1. Os materiais a serem utilizados na execução da sinalização horizontal, deverão atender no mínimo as especificações da NBR 13159 (ABNT).

1.2.4.2. A espessura de termoplástico por aspersão tipo hot-spray a ser aplicado deve seguir rigorosamente as instruções da NBR citada.

1.2.4.3. Quando o pavimento for de concreto ou apresentar agregado exposto, antes da pintura deve-se fazer uma aplicação de "tack-coat", cuja função é atuar como meio ligante entre o pavimento e o termoplástico.

1.2.4.4. O termoplástico deve ser aplicado nas seguintes condições:

a). -Temperatura do pavimento entre 10ºC e 40ºC;

b). -Umidade relativa do ar de 12% até 80%.

Assinado por FELIPE ANTONIO COLACO BERNARDO (A1), Patrícia Rosa De Oliveira Ribeiro (Senha) nos termos da lei 14.063/2020.
Link de validação de assinaturas: https://assinadoronline.gcaspp.com/verificacao.aspx?5cdf43d0-0670-4c3c-a334-acb082caf404

1.2.4.5. A espessura de termoplástico a ser aplicada é de, no mínimo 1,5 mm, salvo determinação em contrário em projetos.

1.2.4.6. O material deve ser aplicado de tal forma a não ser necessária nova aplicação para atingir a espessura especificada. Na execução das marcas retas, qualquer desvio das bordas, excedendo 0,01 m em 10 m, deve ser corrigido. Os serviços de aplicação devem ser executados quando as condições climáticas forem favoráveis.

1.2.4.7. Na utilização de material termoplástico a temperatura máxima de aplicação deverá ser de:

- Termoplástico branco: 200ºC;
- Termoplástico amarelo: 180ºC.

1.2.4.8. A retrorrefletorização inicial da sinalização deverá atingir 150mdc/lux.m² e será produzida pela aplicação de microesferas de vidro tipo II na proporção mínima de 400 g/m².

1.2.4.9. O termoplástico aplicado deve ser protegido, até o seu endurecimento, de todo tráfego de veículos, bem como de pedestres. A CONTRATADA será responsável pelo material de sinalização para proteger a aplicação do termoplástico, ficando sujeita, porém, à concordância da CONTRATANTE quanto à disposição e o material utilizado para essa sinalização.

1.2.4.10. Os equipamentos mínimos necessários para aplicação de material termoplástico pelo processo de extrusão são:

a) Usina móvel constituída de dois recipientes para fusão do material, provida de aquecedores e agitadores com regulagem automática de temperatura;

b) Termômetro em perfeito estado de funcionamento para controle da temperatura de fusão;

c) Gerador de eletricidade para alimentação dos dispositivos de segurança e controle;

d) Veículo auto propulsor para aplicação contendo recipiente pressurizado para material termoplástico fundido, dispondo de instalação de aquecimento indireto, com dispositivo para controle e regulagem;

e) Compressor com tanque pulmão de ar destinado a: Pressurização da autoclave, tanque de microesferas e tanque de imprimação. Acionamento pneumático das pistolas para termoplástico e microesferas;

f) Dispositivos de aplicação contínua e intermitente para a execução das linhas simples e/ou duplas, dos materiais utilizados;

g) Dispositivos acessórios de controle e segurança centralizados em painéis na cabine do veículo e na plataforma de comando do conjunto de aplicação;

h) Dispositivos balizadores e miras óticas para direcionamento da unidade aplicadora durante a execução da demarcação.

1.2.4.11. O material colhido durante a aplicação em chapa de folha de flandres (500 mm x 200 mm x 0,25 mm), com as microesferas incorporadas, deverá ser medido em laboratório, com aparelhos do tipo:

- Retroflectomer 710 da Erischsen/1.p.1;
- Mirolux 12 da Miro-Ban Assemblesrs, INC.

1.2.4.12. Deverão ser realizadas, no mínimo, 10 (dez) medidas em cada chapa e o resultado deverá ser expresso pela média das medidas.

1.2.4.13. Para cada 200 m² de área demarcada ou em cada jornada de aplicação, poderá ser retirada uma amostra para a verificação da retrorrefletorização do material.

1.2.4.14. Os ensaios referentes à espessura da película e retrorrefletorização, quando solicitados pela CONTRATANTE, terão custo suportado pela CONTRATADA, quando julgar necessário, respeitando-se o limite acima descrito.

1.2.4.15. Os serviços poderão ser rejeitados e sujeitos a serem refeitos sem qualquer ônus para a CONTRATANTE, nos seguintes casos:

- Espessura não atende ao especificado;
- Largura das marcas diferente do especificado em projeto;
- A temperatura de aplicação não atende ao especificado;
- Os equipamentos para aplicação não atendem ao especificado;
- Utilização de material não ensaiado e/ou sem selo de aprovação do laboratório.

1.2.5. Sinalização Horizontal Por Método de Extrusão.

1.2.5.1. O material termoplástico deverá ser aplicado pelo processo de extrusão, através de equipamentos adequados, em perfeito estado de conservação e uso, composto de caldeiras aquecidas por qualquer método, com exceção de gás de cozinha devido ao seu risco, obedecendo sempre as Normas e Legislações vigentes.

1.2.5.2. O material termoplástico a ser utilizado deve satisfazer, plenamente, as especificações contidas nas NBR 13132. Quando o pavimento for de concreto ou apresentar agregado exposto, antes da pintura deve-se fazer uma aplicação de "tack-coat", cuja função é atuar como meio ligante entre o pavimento e o termoplástico.

1.2.5.3. O termoplástico deve ser aplicado nas seguintes condições:

Assinado por FELIPE ANTONIO COLACO BERNARDO (A1), Patrícia Rosa De Oliveira Ribeiro (Senha) nos termos da lei 14.063/2020.
Link de validação de assinaturas: https://assinadoronline.gcaspp.com/verificacao.aspx?5cdf43d0-0670-4c3c-a334-acb082caf404

- Temperatura do pavimento entre 10ºC e 40ºC
- Umidade relativa do ar de 12% até 80%

1.2.5.4. A espessura de termoplástico a ser aplicada é de, no mínimo 3 mm, salvo determinação em contrário em projetos.

1.2.5.5. O material deve ser aplicado de tal forma a não ser necessária nova aplicação para atingir a espessura especificada. Na execução das marcas retas, qualquer desvio das bordas, excedendo 0,01 m em 10 m, deve ser corrigido. Os serviços de aplicação devem ser executados quando as condições climáticas forem favoráveis.

1.2.5.6. Na utilização de material termoplástico a temperatura máxima de aplicação deverá ser de:

- Termoplástico branco: 200ºC
- Termoplástico amarelo: 180ºC

1.2.5.7. A retrorrefletorização inicial da sinalização deverá atingir 150mdc/lux.m² e será produzida pela aplicação de microesferas de vidro tipo II na proporção mínima de 400 g/m².

1.2.5.8. O termoplástico aplicado deve ser protegido, até o seu endurecimento, de todo tráfego de veículos, bem como de pedestres. A CONTRATADA será responsável pelo material de sinalização para proteger a aplicação do termoplástico, ficando sujeita, porém, à concordância da CONTRATANTE quanto à disposição e o material utilizado para essa sinalização.

1.2.5.9. Equipamentos:

a) Usina móvel montada sobre caminhão constituída de dois recipientes para a fusão do material (branco e amarelo), providos de queimadores, controle de temperatura e agitadores com velocidade variável;

b) Termômetro em perfeito estado de funcionamento para controle de temperatura de fusão;

c) Gerador de eletricidade para alimentadores dos dispositivos de segurança e controle;

d) Sistema de aquecimento, podendo ser com queima de gás ou óleo;

e) Sapatas para a aplicação manual, com largura variável de 100 a 500 mm e abertura de 3,4 mm;

f) Carrinho para aplicação e distribuição de microesferas, com largura variável de 100 a 500 mm;

g) Dispositivos balizadores e miras óticas para direcionamento da unidade aplicadora durante a execução da demarcação.

1.2.5.10. Deverão ser realizadas, caso necessário, no mínimo, 10 (dez) medidas em cada chapa e o resultado deverá ser expresso pela média das medidas. Para cada 200 m² de área demarcada ou em cada jornada de aplicação, poderá ser retirada uma amostra para a verificação da retrorrefletorização do material.

1.2.5.11. Os ensaios referentes à espessura da película e retrorrefletorização, quando solicitados pela CONTRATANTE, terão custo suportado pela CONTRATADA, quando julgar necessário, respeitando-se o limite acima descrito.

1.2.5.12. Os serviços poderão ser rejeitados e sujeitos a serem refeitos sem qualquer ônus para a CONTRATANTE, nos seguintes casos:

- Espessura não atende ao especificado no item 5.1.d;
- Desvios das bordas, superior a 0,01, em 10m, na execução de marcas retas, conforme especificado no item;
- Largura das marcas diferente do especificado em projeto;
- A temperatura de aplicação não atende ao especificado;
- Os equipamentos para aplicação não atendem ao especificado;
- Utilização de material não ensaiado e/ou sem selo de aprovação do laboratório.

1.2.5.13. A garantia da sinalização aplicada (material e aplicação ou somente aplicação) sobre pavimentos asfálticos, suportando tráfego de até 20.000 veículos/faixas x dia, independentemente dos ensaios e inspeções, deverá ser de 12 (doze) meses para 100% da metragem total aplicada de cada ordem de serviço.

1.2.5.14. Nos serviços executados, a apuração das quantidades (medições) será calculada tomando-se por base a área do retângulo envolvente. Para áreas de zebrado será considerando somente a área efetivamente pintada.

1.2.6. Tachas bidirecionais na cor amarela

1.2.6.1. As Tachas refletivas implantadas devem obedecer rigorosamente à norma – ABNT NBR 14636 – Tipo II – monodirecional branca ou amarela e bidirecional amarela, composta de material polimérico (ABS) com dimensões de acordo com as descritas na figura abaixo, devendo atender as condições técnicas aqui exigidas. Devem ser adequadas para serem implantadas tanto em asfalto betuminoso quanto em concreto de cimento Portland.

1.2.6.2. Devem ser e implantadas nas quantidades e na cor (amarela), devendo ser bidirecional, sempre de acordo com o descrito nas ordens de serviço, nos projetos, ou nas orientações determinadas pelos técnicos ONTRATANTE. A implantação das tachas deve ser feita com adesivo que seja compatível com as mesmas

Assinado por FELIPE ANTONIO COLACO BERNARDO (A1), Patrícia Rosa De Oliveira Ribeiro (Senha) nos termos da lei 14.063/2020.
Link de validação de assinaturas: https://assinadoronline.gcaspp.com/verificacao.aspx?5cdf43d0-0670-4c3c-a334-acb082caf404

e o pavimento, preenchendo completamente o espaço entre a base da tacha e o pavimento, de forma a não comprometer a resistência do material ao tráfego a que estará sujeito.

1.2.6.3. As tachas deverão ser confeccionadas em policarbonato e polímero de ABS (Copolímero de Acrinolitrila, Butadieno e Estireno) as cores deverão respeitar os padrões do código munsell:

a) Tachas amarelas - código munsell N 10YR7,5/14 com tolerância 10YR8/16

1.2.6.4. Os elementos refletivos deverão possuir retro refletivo prismático com tratamento antiabrasivo, respeitar as dimensões apresentadas na figura abaixo, estarem totalmente embutidos no corpo das tachas e serem confeccionados de forma tal que garantam a retro refletância mínima (de acordo com a Norma). Deverão, ainda, suportar os impactos pneumáticos e as intempéries.

1.2.6.5. As tachas deverão possuir 01 parafuso de aço, cabeça francesa (arredondada) 3/8 x 2¨ tipo rosca, injetado na própria peça, de forma a favorecer uma melhor aderência tanto ao corpo da tacha como ao pavimento onde será fixado. O referido parafuso deverá manter a perpendicularidade com a base da tacha, valendo-se para isso, o fabricante, dos recursos que melhor lhe aprouver, desde que não comprometa a resistência da peça, o que será avaliado pelo ensaio de compressão que poderá ser pedido a qualquer momento do processo licitatório, em peça a ser escolhida aleatoriamente.

1.2.6.6. As dimensões e o formato das tachas deverão atender as determinações do memorial descritivo.

1.2.6.7. As tachas deverão resistir uma carga mínima de compressão, quando ensaiadas, conforme normas técnicas vigentes; deverão apresentar reforço interno de estrutura de modo a evitar estilhaçamento, em caso de quebra.

1.2.6.8. As tachas deverão apresentar todas as arestas arredondadas, sem quinas, a fim de não proporcionar acidentes, sendo em modelo similar conforme exemplos indicados, porém, desde que se mantenham as características solicitadas e atenda as normas exigidas.



(tachas refletivas para sinalização TIPO II - Corpo em ABS)

1.2.7. Tachas bidirecionais na cor branca.

1.2.7.1. As Tachas refletivas implantadas devem obedecer rigorosamente à norma – ABNT NBR 14636 – Tipo II – monodirecional branca ou amarela e bidirecional amarela, composta de material polimérico (ABS) com dimensões de acordo com as descritas na figura abaixo, devendo atender as condições técnicas aqui exigidas. Devem ser adequadas para serem implantadas tanto em asfalto betuminoso quanto em concreto de cimento Portland.

1.2.7.2. Devem ser e implantadas nas quantidades e na cor (branca), devendo ser bidirecional, sempre de acordo com o descrito nas ordens de serviço, nos projetos, ou nas orientações determinadas pelos técnicos da CONTRATANTE. A implantação das tachas deve ser feita com adesivo que seja compatível com as mesmas e o pavimento, preenchendo completamente o espaço entre a base da tacha e o pavimento, de forma a não comprometer a resistência do material ao tráfego a que estará sujeito.

1.2.7.3. As tachas deverão ser confeccionadas em policarbonato e polímero de ABS (Copolímero de Acrinolitrila, Butadieno e Estireno) as cores deverão respeitar os padrões do código munsell:

a) Tachas brancas – código munsell N 9,5 com tolerância N 9,0.

1.2.7.4. Os elementos refletivos deverão possuir retro refletivo prismático com tratamento antiabrasivo, respeitar as dimensões apresentadas na figura abaixo, estarem totalmente embutidos no corpo das tachas e serem confeccionados de forma tal que garantam a retro refletância mínima (de acordo com a Norma). Deverão, ainda, suportar os impactos pneumáticos e as intempéries.

1.2.7.5. As tachas deverão possuir 01 parafuso de aço, cabeça francesa (arredondada) 3/8 x 2¨ tipo rosca, injetado na própria peça, de forma a favorecer uma melhor aderência tanto ao corpo da tacha como ao pavimento onde será fixado. O referido parafuso deverá manter a perpendicularidade com a base da tacha, valendo-se para isso, o fabricante, dos recursos que melhor lhe aprouver, desde que não comprometa a resistência da peça, o que será avaliado pelo ensaio de compressão que poderá ser pedido a qualquer momento do processo licitatório, em peça a ser escolhida aleatoriamente.

1.2.7.6. As dimensões e o formato das tachas deverão atender as determinações do memorial descritivo.

Assinado por FELIPE ANTONIO COLACO BERNARDO (AI), Patrícia Rosa De Oliveira Ribeiro (Senha) nos termos da lei 14.063/2020.
Link de validação de assinaturas: https://assinadoronline.gcaspp.com/verificacao.aspx?5cdf43d0-0670-4c3c-a334-acb082caf404

1.2.7.7. As tachas deverão resistir uma carga mínima de compressão, quando ensaiadas, conforme normas técnicas vigentes; deverão apresentar reforço interno de estrutura de modo a evitar estilhaçamento, em caso de quebra.

1.2.7.8. As tachas deverão apresentar todas as arestas arredondadas, sem quinas, a fim de não proporcionar acidentes, sendo em modelo similar conforme exemplos indicados, porém, desde que se mantenham as características solicitadas e atenda as normas exigidas.



(tachas refletivas para sinalização TIPO II - Corpo em ABS)

1.2.8. Tachões Refletivos Monodirecionais e Bidirecionais em ABS.

1.2.8.1. Os tachões refletivos implantados devem obedecer rigorosamente à norma – ABNT NBR – monodirecional amarelo, com refletivo branco ou amarelo e bidirecional amarelo, composta de material polimérico (ABS) com dimensões de acordo com as descritas na figura abaixo, devendo atender as condições técnicas aqui exigidas.

1.2.8.2. Devem ser adequados para serem implantados tanto em asfalto betuminoso quanto em concreto de cimento Portland.

1.2.8.3. Quando implantados podem ser monodirecional ou bidirecional, sempre de acordo com o descrito nas ordens de serviço, nos projetos, ou nas orientações determinadas pelos técnicos da CONTRATANTE. A implantação dos tachões deverá ser feita com adesivo que seja compatível com os mesmos e o pavimento, preenchendo completamente o espaço entre a base do tachão e o pavimento, de forma a não comprometer a resistência do material ao tráfego a que estará sujeito.

1.2.8.4. Os tachões deverão ser confeccionados em policarbonato e polímero de ABS (Copolímero de Acrinolitrila, Butadieno e Estireno) ou material similar desde que não comprometa o presente memorial descritivo, e deverão respeitar os padrões do código munsell:

a) Tachões brancos – código munsell N 9,5 com tolerância N 9,0

b) Tachões amarelos – código munsell N 10YR7,5/14 com tolerância 10YR8/16

1.2.8.5. Os elementos refletivos deverão possuir retro refletivo prismático com tratamento antiabrasivo, respeitar as dimensões apresentadas na figura abaixo, estarem totalmente embutidos no corpo dos tachões e serem confeccionados de forma tal que garantam a retrorrefletância mínima (De acordo com a Norma) durante o período de garantia do objeto em questão.

1.2.8.6. Deverão, ainda, suportar os impactos pneumáticos e as intempéries.

1.2.8.7. Os tachões deverão possuir 02 parafusos de aço, cabeça francesa (arredondada) 1/2 x 3¨ tipo rosca injetados na própria peça, de forma a favorecer uma melhor aderência tanto ao corpo do tachão como ao pavimento onde será fixado. O referido parafuso deverá manter a perpendicularidade com a base do tachão, valendo-se para isso, o fabricante, dos recursos que melhor lhe aprouver, desde que não comprometa a resistência da peça, o que será avaliado pelo ensaio de compressão que poderá ser pedido a qualquer momento do processo licitatório, em peça a ser escolhida aleatoriamente.

1.2.8.8. As dimensões e o formato dos tachões deverão atender as determinações do memorial descritivo.

1.2.8.9. Os tachões deverão resistir uma carga mínima de compressão de 30.000 Kgf, quando ensaiados, conforme normas técnicas vigentes e deverão apresentar reforço interno de estrutura de modo a evitar estilhaçamento, em caso de quebra.

1.2.8.10. Os tachões deverão apresentar todas as arestas arredondadas, sem quinas, a fim de não proporcionar acidentes.

Assinado por FELIPE ANTONIO COLACO BERNARDO (A1), Patrícia Rosa De Oliveira Ribeiro (Senha) nos termos da lei 14.063/2020.
Link de validação de assinaturas: https://assinadoronline.gcaspp.com/verificacao.aspx?5cdf43d0-0670-4c3c-a334-acb082caf404

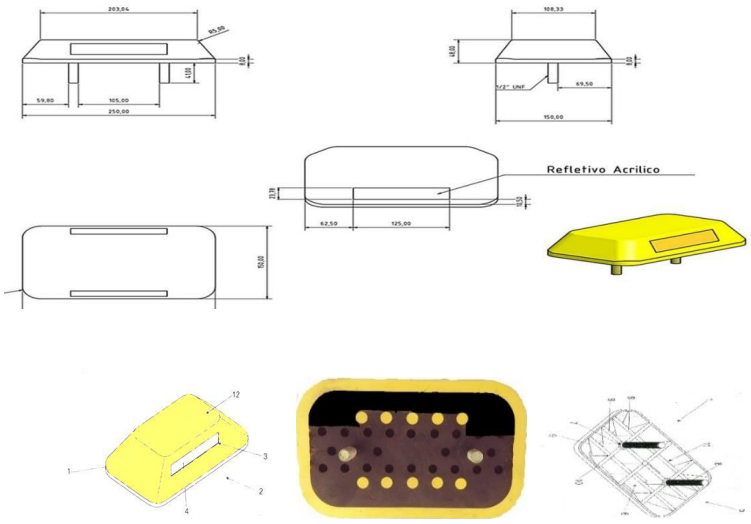

1.2.8.11. Deverá guardar a disposição construtiva aplicada em tachão sinalizador viário de uso permanente: compreendido por um corpo principal (1) prismático confeccionado em polímero, cuja secção frontal (2) é dotada de uma canaleta (3) que acondiciona uma lamina refletiva (4), enquanto sua secção inferior (5) projeta uma cavidade (6) que projeta pinos de fixações (7) providos de roscas (8), caracterizado pela cavidade (6) incorporar diversas nervuras longitudinais (9) e transversais (10), formando diversos módulos (11) que recebe os polímeros ABS em seu preenchimento, sendo o dito corpo principal (1) passível de receber em sua secção superior (12) um canal.

1.2.8.12. Por sua vez o corpo principal deverá ser fabricado em material polimérico, ABS (injetado), ou, alternativamente, em ambos os casos, podem ser modulados por esses componentes. Para tal o referido pino de aço é posicionado no interior do molde de injeção, por exemplo, antes de sua formação final, sendo que uma vez injetada, tanto o citado pino (Parafuso) de aço como o elemento refletivo, já se encontram embutidos nos moldes que vão compor o corpo principal do produto.

1.2.8.13. Poderão seguir o modelo ou similares, desde que atenda a norma solicitada e ao padrão exigido no anexo 1 deste edital.

1.3 DO REGULAMENTO OPERACIONAL DO CERTAME

1.3.1. O certame será conduzido pelo Pregoeiro, que terá em especial, as seguintesatribuições:

a) determinar a abertura da sessão pública e promover seu adiamento, suspensão ou reativação, quando necessário, conforme decisão da autoridade competente;

b) conduzir e coordenar a sessão pública de licitação;

c) analisar a minuta de edital, propondo alterações e correções necessárias;

d) promover a divulgação do edital, após aprovação pela Assessoria Jurídica, e autorização da autoridade competente;

e) receber, examinar e responder eventuais impugnações e pedidos de esclarecimentos ao edital e aos anexos, além de poder requisitar subsídios formais aos responsáveis pela elaboração desses documentos;

f) verificar a conformidade da proposta em relação aos requisitos estabelecidos no edital;

g) promover a desclassificação das propostas que não atendam aos requisitos estabelecidos no edital;

h) promover o desempate das propostas, quando o sistema eletrônico de licitação não o previr automaticamente;

processar a etapa de lances de acordo com a modalidade de licitação e com o sistema utilizado;

Assinado por FELIPE ANTONIO COLACO BERNARDO (A1), Patrícia Rosa De Oliveira Ribeiro (Senha) nos termos da lei 14.063/2020.
Link de validação de assinaturas: https://assinadoronline.gcaspp.com/verificacao.aspx?5cdf43d0-0670-4c3c-a334-acb082caf404

j) promover o exercício do direito de preferência afeto às microempresas, empresas de pequeno porte e cooperativas, quando for o caso;

k) negociar o valor do menor preço obtido ou condições mais vantajosas para a Administração;

l) decidir motivadamente quanto à aceitabilidade do preço;

m) promover a habilitação;

n) elaborar ata da sessão pública de licitação, que conterá, sem prejuízo de outros elementos, o registro:

I. dos participantes do procedimento licitatório;
II. das propostas classificadas e desclassificadas;
III. das propostas e lances e da classificação final das propostas;
IV. do exercício do direito de preferência por parte de microempresas, empresas de pequeno porte e cooperativas;
V. da negociação do preço;
VI. da aceitabilidade do menor preço;
VII. da análise dos documentos de habilitação;
VIII. do saneamento de irregularidade fiscal das microempresas;
IX. empresas de pequeno porte e cooperativas, quando for o caso;
X. dos recursos apresentados e respectiva decisão;

o) propor à autoridade competente a homologação, a adjudicação do objeto ao licitante vencedor, a revogação ou a anulação do processo licitatório, bem como a declaração de licitação deserta ou fracassada.

p) receber, examinar e decidir os recursos interpostos contra seus atos e encaminhá-los à autoridade competente quando mantiver sua decisão;

q) verificar e julgar as condições de habilitação;

r) sanear erros ou falhas que não alterem a substância das propostas, dos documentos de habilitação e sua validade jurídica;

s) indicar o vencedor do certame;

t) conduzir os trabalhos da equipe de apoio.

1.4. **Este certame licitatório obedecerá a seguinte ordem procedimental na Plataforma ComprasBR:**

a) **FASE DE INSERÇÃO DO VALOR DA PROPOSTA**: Nesta fase, no período de divulgação do certame até o último minuto previsto para a abertura da sessão, os licitantes irão inserir os valores unitários e globais de sua proposta em campo apropriado do sistema. Nesta fase, o licitante deverá atentar-se para incluir na Plataforma ComprasBR, o arquivo contendo sua proposta comercial inicial. A não observância, poderá acarretar em sua desclassificação face à ausência de informação suficiente para análise e classificação de sua proposta.

b) **FASE DE LANCES:** Nesta fase, os licitantes que cumprirem a exigências contidas na alínea "a", irão estabelecer lances sucessivos, obedecendo o critério de MENOR PREÇO, dentro do tempo limite de 10 (dez) minutos estabelecidos em edital, assim como, suas respectivas prorrogações automáticas a cada 02 (dois) minutos caso haja novos lances, os quais serão sistematicamente controlados pelo Sistema Eletrônico do Portal ComprasBr;

c) **FASE DE ABERTURA DE VISTAS:** Nesta fase, o licitante classificado em primeiro lugar, obedecendo o critério de menor preço, terá sua proposta e demais exigências contidas neste edital e anexos, analisada para efeito de aceitação, classificação e possível negociação, prosseguimento para a fase seguinte. Caso a licitante deixe de incluir na Plataforma ComprasBR, o arquivo contendo sua proposta comercial inicial (vide item 1.3 "a"), não será admitido seu envio posterior, e será automaticamente desclassificada, visto esta atenção e nsabilidade de atendimento ao edital ser exclusivamente do licitante, arcando com possíveis erros e falhas

Assinado por FELIPE ANTONIO COLACO BERNARDO (A1), Patrícia Rosa De Oliveira Ribeiro (Senha) nos termos da lei 14.063/2020.
Link de validação de assinaturas: https://assinadoronline.gcaspp.com/verificacao.aspx?5cdf43d0-0670-4c3c-a334-acb082caf404

de inserção de documentos. Salienta-se que a exigência da inserção da proposta comercial inicial encontra-se mencionada e estabelecida nos itens 7., 7.1., 7.1.1., 8.7, 8.8, 8.9 e 10.2 do presente edital.

d) **FASE DE HABILITAÇÃO:** Nesta fase, o licitante que tiver a melhor proposta classificada na fase anterior, terá seus documentos de habilitação, projetos, planilhas e demais documentos exigidos em edital devidamente analisados, inclusive a respectiva exequibilidade da proposta informada na fase de lances com o apoio técnico de setores competentes, a qual deverá obedecer aos critérios legais previstos na Lei 14.133/2021. Caso a licitante deixe de incluir na Plataforma ComprasBR, os arquivos contendo os documentos de habilitação, não será admitido seu envio posterior, e será automaticamente inabilitado, visto esta atenção e responsabilidade de atendimento ao edital ser exclusivamente do licitante, arcando com possíveis erros e falhas de inserção de documentos. Salienta-se que a exigência da inserção prévia dos documentos de habilitação encontra-se estabelecida no item 1.4 "d", 11.2 e 11.14 do presente edital.

e) **FASE DE RECURSO:** Nesta fase, as empresas licitantes que discordarem das decisões proferidas neste certame, poderão manifestar sua intenção em recorrer da decisão (conforme mencionado no item 12.3 deste edital), vedado a sua manifestação apenas via "chat", dentro do tempo limite de 30 (trinta) minutos, improrrogáveis;

f) **FASE DE ADJUDICAÇÃO**: Nesta fase, o licitante que for declarado habilitado na fase de documentos de habilitação, teráo objeto adjudicado a seu favor, sendo posteriormente declarado vencedor do certame.

1.4. Salienta-se às empresas interessadas, que tanto a **documentação** exigida quanto a **proposta comercial inicial**, **DEVERÃO** ser **INSERIDAS PRELIMINARMENTE** na plataforma ComprasBR, ou seja, até a data e horário marcados para o **término cadastro das propostas constante do preâmbulo deste edital, que será até** às **15:00 horas do dia 26/08/2025**. A exigência de inserção preliminar da documentação e proposta inicial já encontram-se dispostas, nos itens 1.4 "a", "c", "d", 11.2 e 11.14 deste edital.

1.5. Nenhum licitante passará para a fase seguinte, sem o devido cumprimento das exigências contidas em cada fase, sob pena de desclassificação ou inabilitação.

1.6. O valor estimado pela Prefeitura Muncipal de Peruibe para o presente certame é de R$ 2.509.975,00 (dois milhões, quinhentos e nove mil, novecentos e setenta e cinco reais).

2. DISPOSIÇÕES PRELIMINARES

2.1. A licitação, na forma Eletrônica será realizado em sessão pública, por meio da INTERNET, mediante condições de segurança - criptografia e autenticação - em todas as suas fases através do Sistema de Licitações, na Forma Eletrônica (licitações) do Portal de Compras Eletrônicas do COMPRAS BR (https://comprasbr.com.br).

2.2. Os trabalhos serão conduzidos por servidor público da Prefeitura Municipal de Peruibe, denominado PREGOEIRO, mediante a inserção e monitoramento de dados gerados ou transferidos para o aplicativo "Licitações" constante da página eletrônica do Portal de Compras Eletrônicas do COMPRAS BR (https://comprasbr.com.br).

2.3. As comunicações prévias à sessão de disputa de lances bem como de todas as fases, referentes ao certame serão disponibilizadas em:

- Site do Portal de Compras Eletrônicas do COMPRAS BR em https://comprasbr.com.br;
- Site da Prefeitura de Peruibe em: http://www.peruibe.sp.gov.br;
- Site do Portal Nacional de Compras Públicas (PNCP) em https://www.gov.br/pncp/pt-br;
- Publicadas no Diário Oficial do Município de Peruibe em https://www.peruibe.sp.gov.br;

3. CONDIÇÕES PARA PARTICIPAÇÃO DA EMPRESA

3.1. Nos termos do Artigo 14 da Lei de Licitações 14.133/2021, **NÃO SERÁ ADMITIDA** nesta licitação icipação de:

Assinado por FELIPE ANTONIO COLACO BERNARDO (A1), Patrícia Rosa De Oliveira Ribeiro (Senha) nos termos da lei 14.063/2020.
Link de validação de assinaturas: https://assinadoronline.gcaspp.com/verificacao.aspx?5cdf43d0-0670-4c3c-a334-acb082caf404

a) Autor do anteprojeto, do projeto básico ou do projeto executivo, pessoa física ou jurídica, quando a licitação versar sobre obra, serviços ou fornecimento de bens a ele relacionados;

b) Empresa, isoladamente ou em consórcio, responsável pela elaboração do projeto básico ou do projeto executivo, ou empresa da qual o autor do projeto seja dirigente, gerente, controlador, acionista ou detentor de mais de 5% (cinco por cento) do capital com direito a voto, responsável técnico ou subcontratado, quando a licitação versar sobre obra, serviços ou fornecimento de bens a ela necessários;

c) Pessoa física ou jurídica que se encontre, ao tempo da licitação, impossibilitada de participar da licitação em decorrência de sanção que lhe foi imposta;

d) Pessoa física ou jurídica que mantenha vínculo de natureza técnica, comercial, econômica, financeira, trabalhista ou civil com dirigente do órgão ou entidade contratante ou com agente público que desempenhe função na licitação ou atue na fiscalização ou na gestão do contrato, ou que deles seja cônjuge, companheiro ou parente em linha reta, colateral ou por afinidade, até o terceiro grau;

e) Empresas controladoras, controladas ou coligadas, nos termos da Lei nº 6.404, de 15 de dezembro de 1976, concorrendo entre si;

f) Pessoa física ou jurídica que, nos 5 (cinco) anos anteriores à divulgação do edital, tenha sido condenada judicialmente, com trânsito em julgado, por exploração de trabalho infantil, por submissão de trabalhadores a condições análogas às de escravo ou por contratação de adolescentes nos casos vedados pela legislação trabalhista.

3.2. **PODERÃO PARTICIPAR** desta licitação os interessados do ramo de atividade pertinente ao objeto da contratação que atenderem a todas as exigências constantes deste Edital e seus Anexos.

3.3. O licitante deverá estar credenciado, preferencialmente de forma direta ou através de empresas associadas ao Portal de Compras Eletrônicas do COMPRAS BR, em tempo hábil, antes do horário fixado no edital para o encerramento de recebimento das propostas.

3.4. O provedor do sistema eletrônico poderá cobrar do licitante, pelos custos de utilização dos recursos de tecnologia da informação.

3.5. A Prefeitura Municipal de Peruibe está isenta de quaisquer custos de operacionalização e uso do sistema https://comprasbr.com.br, ficando a cargo do(a) do participante os encargos financeiros ou de qualquer espécie estabelecidos com a promotora do sistema, de acordo com o termo contratual ajustado entre as partes (Licitante/ Portal de Compras Eletrônicas do COMPRAS BR) referentes à utilização dos recursos de tecnologia da informação.

4. CREDENCIAMENTO NO SISTEMA DE LICITAÇÕES DO PORTAL DE COMPRAS ELETRÔNICAS DO COMPRASBR

4.1. A participação do licitante na presente licitação se dará por meio de participação direta ou através de empresas associadas ao Portal de Compras Eletrônicas do COMPRAS BR, a qual por meio de seu operador designado indicará implícito conhecimento, aceitação e atendimento às exigências de habilitação previstas no Edital.

4.2. O acesso do operador à licitação, somente se dará mediante prévia definição de senha pessoal e intransferível.

4.3. A chave de identificação e a senha dos operadores poderão ser utilizadas em qualquer licitação, salvo quando canceladas por solicitação do credenciado ou por iniciativa do Portal de Compras Eletrônicas do COMPRAS BR.

4.4. É de exclusiva responsabilidade do usuário o sigilo da senha, bem como seu uso em qualquer

Assinado por FELIPE ANTONIO COLACO BERNARDO (AI), Patrícia Rosa De Oliveira Ribeiro (Senha) nos termos da lei 14.063/2020.
Link de validação de assinaturas: https://assinadoronline.gcaspp.com/verificacao.aspx?5cdf43d0-0670-4c3c-a334-acb082caf404

transação efetuada diretamente ou por seu representante, não cabendo ao Portal de Compras Eletrônicas do COMPRAS BR a responsabilidade por eventuais danos decorrentes de uso indevido da senha, ainda que por terceiros.

4.5. O credenciamento do fornecedor e de seu representante legal junto ao sistema eletrônico implica a responsabilidade legal pelos atos praticados e a presunção de capacidade técnica para realização das transações inerentes à licitação eletrônica.

4.6. O licitante interessado deverá observar o Art. 19 do Decreto Federal nº 10.024/2019:

"Art. 19. Caberá ao licitante interessado em participar do pregão, na forma eletrônica:
I - Remeter, no prazo estabelecido, exclusivamente via sistema, os documentos de habilitação e a proposta e, quando necessário, os documentos complementares;
II - Responsabilizar-se formalmente pelas transações efetuadas em seu nome, assumir como firmes e verdadeiras suas propostas e seus lances, inclusive os atos praticados diretamente ou por seu representante, excluída a responsabilidade do provedor do sistema ou do órgão ou entidade promotora da licitação por eventuais danos decorrentes de uso indevido da senha, ainda que por terceiros;
III - Acompanhar as operações no sistema eletrônico durante o processo licitatório e responsabilizar-se pelo ônus decorrente da perda de negócios diante da inobservância de mensagens emitidas pelo sistema ou de sua desconexão;
IV - Comunicar imediatamente ao provedor do sistema qualquer acontecimento que possa comprometer o sigilo ou a inviabilidade do uso da senha, para imediato bloqueio de acesso;
V - Utilizar a chave de identificação e a senha de acesso para participar do pregão na forma eletrônica; e
VI - Solicitar o cancelamento da chave de identificação ou da senha de acessopor interesse próprio."

5. ATENÇÃO DO LICITAÇÃO DURANTE A PARTICIPAÇÃO NO CERTAME

5.1. A participação na licitação, na forma eletrônica se dará por meio da digitação da senha pessoal e intransferível do representante credenciado e subsequente registro da proposta de preços e inserção dos respectivos documentos de habilitação exclusivamente por meio do sistema eletrônico, observados, data e horário limite estabelecido.

5.2. Caberá ao licitante acompanhar as operações no sistema eletrônico durante a sessão pública do pregão, ficando responsável pelo ônus decorrente da perda de negócios diante da inobservância de quaisquer mensagens emitidas pelo sistema ou da desconexão do seu representante, bem como do andamento geral da licitação.

5.3. É vedado ao licitante identificar-se em sua proposta ao lançá-la no sistema ou no decorrer da sessão da licitação, sob pena de desclassificação do licitante e aplicação das penalidades cabíveis.

5.3.1. Não se considera identificação do licitante, as informações que integrem a documentação anexada ao sistema, quando exigidos por força do edital e integrantes da proposta, tais como: planilhas, fichas técnicas, catálogos, entre outros, pois nos termos decreto federal 10.024/2019, estes somente serão acessíveis aos demais participantes e ao Pregoeiro após a finalização da fase de lances, não prejudicando a disputa.

5.3.2. Salienta-se que no caso de licitação para fornecimento de produtos, se o licitante seja o próprio fabricante do produto, **não se justifica** ao ofertar as propostas iniciais, a não inserção de sua marca ofertada sob a alegação de que tal ato indentificaria o licitante, visto que por ser produto comercial, outros licitantes poderão ofertar sua marca.

5.4. Qualquer dúvida em relação ao acesso no sistema operacional, poderá ser esclarecida ou através de uma empresa associada ou pelo telefone: suporte Campo Grande/MS (67) 3303-2740 ou através do Portal de Compras Eletrônicas do COMPRAS BR ou pelo e-mail contato@comprasbr.com.br.

Assinado por FELIPE ANTONIO COLACO BERNARDO (A1), Patrícia Rosa De Oliveira Ribeiro (Senha) nos termos da lei 14.063/2020.
Link de validação de assinaturas: https://assinadoronline.gcaspp.com/verificacao.aspx?5cdf43d0-0670-4c3c-a334-acb082caf404

6. DOTAÇÃO ORÇAMENTÁRIA

6.1. As despesas serão suportadas pela seguinte dotação orçamentária: 02.20.02.15.452.0007.2138.3390.39 - Ficha 714

7. DA APRESENTAÇÃO DA PROPOSTA E DOS DOCUMENTOS DE HABILITAÇÃO PELO LICITANTE

7.1. Após a divulgação do edital, os licitantes encaminharão, exclusivamente por meio eletrônico disponível no endereço https://comprasbr.com.br, concomitantemente com os documentos de habilitação exigidos no edital, proposta com a descrição do objeto ofertado e o preço, até a data e o horário estabelecidos para abertura da sessão pública.

7.1.1. A etapa de que trata o subitem 7.1 será encerrada com a abertura da sessão pública.

7.2. O envio da proposta, catálogos (quando solicitado), acompanhada dos documentos de habilitação exigidos no edital, nos termos do disposto no subitem 7.1, ocorrerá por meio de chave de acesso e senha.

7.2.1. Os licitantes deverão anexar, quando solicitado em edital, os catálogos e documentos de habilitação em campo próprio disponível no sistema.

7.3. O licitante declarará, em campo próprio do sistema, o cumprimento dos requisitos para a habilitação e a conformidade de sua proposta com as exigências do edital.

7.4. A falsidade da declaração de que trata o subitem 7.3 sujeitará o licitante às sanções previstas no item 19.

7.5. Os licitantes poderão retirar ou substituir a proposta e os documentos de habilitação anteriormente inseridos no sistema, até a abertura da sessão pública.

7.6. Na etapa de apresentação da proposta e dos documentos de habilitação pelo licitante, não haverá ordem de classificação das propostas, o que ocorrerá somente após os procedimentos de negociação e julgamento da proposta.

7.7. Os documentos que compõem a proposta e a habilitação do licitante melhor classificado somente serão disponibilizados para avaliação do Pregoeiro e para acesso público após o encerramento do envio de lances.

7.8. Os documentos complementares à proposta e à habilitação, quando necessários à confirmação daqueles exigidos no edital e já apresentados, serão encaminhados pelo licitante melhor classificado após o encerramento do envio de lances.

7.9. O licitante deverá observar as datas e os horários limites previstos para a abertura da proposta, atentando também para a data e horário para início da disputa, conforme disposto no preâmbulo deste edital.

7.10. A licitante responde integralmente por todos os atos praticados na licitação, por seus representantes devidamente credenciados, assim como pela utilização da senha de acesso ao sistema, ainda que indevidamente, inclusive por pessoa não credenciada como sua representante.

7.11. Cada representante credenciado poderá representar apenas uma licitante, em cada licitação.

7.12. O envio da proposta vinculará a licitante ao cumprimento de todas as condições e obrigações inerentes ao certame.

Assinado por FELIPE ANTONIO COLACO BERNARDO (AI), Patrícia Rosa De Oliveira Ribeiro (Senha) nos termos da lei 14.063/2020.
Link de validação de assinaturas: https://assinadoronline.gcaspp.com/verificacao.aspx?5cdf43d0-0670-4c3c-a334-acb082caf404

8. PROPOSTA NO SISTEMA ELETRÔNICO

8.1. O registro de proposta no sistema eletrônico pressupõe o pleno conhecimento, aceitação e atendimento das condições do Edital, inclusive com relação às quantidades, aos prazos, forma de entrega dos produtos/serviços, forma de apresentação de declarações e documentos de habilitação.

8.1.1. A licitante deverá observar os descritivos dos itens, constante deste edital e seus anexos, bem como as cláusulas presentes neste instrumento. A apresentação de proposta subentende que o licitante observou os descritivos e que cumpre plenamente as exigências do edital e seus anexos, não podendo alegar desconhecimento dessas disposições.

8.1.2. Cabe ao licitante se inteirar dos dados indispensáveis a apresentação da proposta, sendo que os preços a serem propostos deverão cobrir quaisquer despesas que incidam ou venham incidir sobre a execução do objeto deste certame ou quaisquer dificuldades inerentes e/ou localização geográfica.

8.1.3. **A LICITANTE DEVERÁ APRESENTAR OBRIGATORIAMENTE** sob pena de desclassificação: declaração de que suas propostas econômicas compreendem a integralidade dos custos para atendimento dos direitos trabalhistas assegurados na Constituição Federal, nas leis trabalhistas, nas normas infralegais, nas convenções coletivas de trabalho e nos termos de ajustamento de conduta vigentes na data de entrega das propostas, conforme artigo 63, § 1º da Lei 14.133/2021 (conforme anexo 8).

8.1.4. Os preços propostos serão de exclusiva responsabilidade do licitante, não lhe assistindo o direito de pleitear qualquer alteração dos mesmos, sob alegação de erro, omissão ou qualquer outro pretexto.

8.1.5. Todas as despesas, ocorrências e riscos envolvendo os profissionais da contratada, durante a execução dos serviços e/ou motivados por esta, são de inteira responsabilidade da contratada.

8.1.6. A omissão de qualquer despesa necessária à perfeita execução do objeto desta licitação será interpretada como não existente ou já incluída nos preços, não podendo a licitante pleitear acréscimo após a abertura das propostas.

8.1.7. A inclusão de outras condições de pagamento não previstas neste Edital não será considerada para qualquer fim.

8.2. O Licitante será responsável por todas as transações que forem efetuadas em seu nome no sistema eletrônico, assumindo como firmes e verdadeiras suas propostas e lances.

8.2.1. Os licitantes deverão ofertar preços de mercado para os serviços/produtos, sendo opcional à Administração verificar por meio de diligências, eventuais superfaturamentos ou discrepâncias nos preços obtidos na licitação e desclassificar as propostas inadequadas.

8.2.2. No preenchimento da proposta eletrônica, bem como o arquivo apresentado contendo a proposta comercial (conforme modelo anexo 08), a empresa deverá apresentar a marca para o produto ofertado. A não inserção destas informações neste campo implicará na desclassificação da empresa, face à ausência de informação suficiente para classificação da proposta. Os preços deverão ser cotados em moeda corrente nacional e preenchidos no campo apropriado do sistema eletrônico para disputa com **MENOR PREÇO UNITÁRIO**, **contendo máximo 02 (duas) casas decimais**. Na apresentação da proposta readequada após a disputa de lances, tanto os valores unitários, quanto os **valores totais** deverão estar com 2 casas decimais.

8.2.3. Não será admitida cotação inferior à quantidade prevista para os itens deste Edital.

8.3. O objeto deverá estar totalmente e estritamente dentro das especificações mínimas contidas no ANEXO 1.

8.4. A validade da proposta será de 60 (sessenta) dias, contados a partir da data da sessão pública da licitação.

8.5. Ficará sujeita à aplicação das penalidades, a licitante que deixar de apresentar os documentos

Assinado por FELIPE ANTONIO COLACO BERNARDO (A1), Patrícia Rosa De Oliveira Ribeiro (Senha) nos termos da lei 14.063/2020.
Link de validação de assinaturas: https://assinadoronline.gcaspp.com/verificacao.aspx?5cdf43d0-0670-4c3c-a334-acb082caf404

solicitados neste edital, ou apresentá-los de forma defeituosa, desde que constatada a má fé.

8.6. O não atendimento das especificações contidas neste edital acarretará na desclassificação da proposta.

8.7. Com base no art. 34 da Lei 14.133/2021, como condição de parâmetro mínimo de qualidade e exigência para esta licitação, deverá ser anexada, a proposta comercial inicial (conforme anexo 8), a qual deverá ser apresentada diretamente na Plataforma ComprasBR, contendo a declaração de que nos preços cotados já estarão inclusas eventuais vantagens e/ou abatimentos, impostos, taxas e encargos sociais, obrigações trabalhistas, previdenciárias, fiscais e comerciais, para efeito de julgamento das propostas.

8.8. Os preços ofertados, tanto na proposta inicial, quanto na etapa de lances, serão de exclusiva responsabilidade do licitante, não lhe assistindo o direito de pleitear qualquer alteração, sob alegação de erro, omissão ou qualquer outro pretexto.

8.9 VISITA TÉCNICA (FACULTATIVA):

8.9.1. A visita técnica **NÃO SERÁ OBRIGATÓRIA**. A mesma será **FACULTATIVA.** As visitas técnicas, caso tenha interesse em realizar, deverão ser feitas por pessoa indicada e formalmente credenciada pela empresa e deverão ser agendadas das 09hs às 16hs, no Departamento de Mobilidade Urbana, presencialmente ou por meio do endereço eletrônico: setran.peruibe@gmail.com.

9. DA ABERTURA DA SESSÃO, CLASSIFICAÇÃO DAS PROPOSTAS, FORMULAÇÃO DE LANCES E CRITÉRIO DE JULGAMENTO

9.1 Verificados os valores apresentados, terá início a fase competitiva para recebimento de lances, no endereço eletrônico, no dia e horário informados no preâmbulo deste Edital, quando então as licitantes poderão encaminhar lances exclusivamente por meio do sistema eletrônico, de valor correspondente ao **MENOR PREÇO UNITÁRIO).**

9.2. As licitantes poderão oferecer lances sucessivos, observado o horário fixado e as seguintes condições:

a) A licitante somente poderá oferecer lance inferior ao último por ele ofertado e registrado pelo sistema;

b) Será adotado para o envio de lances na concorrência eletrônica o modo de disputa “aberto”, em que os licitantes apresentarão lances públicos e sucessivos, com prorrogações.

c) A etapa de lances da sessão pública terá duração de dez minutos e, após isso, será prorrogada automaticamente pelo sistema quando houver lance ofertado nos últimos dois minutos do período de duração da sessão pública.

d) A prorrogação automática da etapa de lances, de que trata o item anterior, será de dois minutos e ocorrerá sucessivamente sempre que houver lances enviados nesse período de prorrogação.

e) Não havendo novos lances na forma estabelecida nos itens anteriores, a sessão pública encerrar-se-á automaticamente.

f) Encerrada a fase competitiva sem que haja a prorrogação automática pelo sistema, poderá o Pregoeiro, assessorado pela equipe de apoio, justificadamente, admitir o reinício da sessão pública de lances, em prol da consecução do melhor preço.

g) Não serão aceitos dois ou mais lances de mesmo valor, prevalecendo aquele que for recebido e registrado em primeiro lugar. Durante o transcurso da sessão pública, os licitantes serão informados, em tempo real, do valor do menor lance registrado, vedada a identificação do licitante.

9.3 No caso de desconexão com o Pregoeiro, no decorrer da etapa competitiva da licitação, o sistema nico poderá permanecer acessível aos licitantes para a recepção dos lances.

Assinado por FELIPE ANTONIO COLACO BERNARDO (AI), Patrícia Rosa De Oliveira Ribeiro (Senha) nos termos da lei 14.063/2020.
Link de validação de assinaturas: https://assinadoronline.gcaspp.com/verificacao.aspx?5cdf43d0-0670-4c3c-a334-acb082caf404

9.4 Quando a desconexão do sistema eletrônico para o agente persistir por tempo superior a dez minutos, a sessão pública será suspensa e reiniciada somente após decorridas 24 (vinte e quatro) horas da comunicação do fato pelo Pregoeiro aos participantes, no sítio eletrônico utilizado para divulgação.

9.5 O Critério de julgamento adotado será o **MENOR PREÇO UNITÁRIO**, conforme definido neste Edital e seus anexos. Caso o licitante não apresente lances, concorrerá com o valor de sua proposta inicial.

9.6 Nessas condições, as propostas de microempresas e empresas de pequeno porte que se encontrarem na faixa de até 5% (cinco por cento) acima da melhor proposta, ou melhor lance, será considerada empatada com a primeira colocada, cujo critério de aferição será realizado automáticamente pelo próprio sistema ComprasBR.

9.7 A melhor classificada nos termos do item anterior terá o direito de encaminhar uma última oferta para desempate, obrigatoriamente em valor inferior ao da primeira colocada, no prazo de 5 (cinco) minutos controlados pelo sistema, contados após a comunicação automática para tanto.

9.8 Caso a microempresa ou a empresa de pequeno porte melhor classificada desista ou não se manifeste no prazo estabelecido, serão convocadas as demais licitantes microempresa e empresa de pequeno porte que se encontrem naquele intervalo de 5% (cinco por cento), na ordem de classificação, para o exercício do mesmo direito, no prazo estabelecido no subitem anterior.

9.9 No caso de equivalência dos valores apresentados pelas microempresas e empresas de pequeno porte que se encontrem nos intervalos estabelecidos nos §§ 1.º e 2.º do art. 44 da Lei Complementar Federal n.º 123, de 2006, será realizado sorteio entre elas (pelo próprio sistema) para que se identifique aquela que primeiro poderá apresentar melhor oferta, nos termos do artigo 64, §4º, inciso III, do Decreto Municipal 5.838/2023.

9.10 Nas licitações em que após o exercício de preferência de que trata a Lei Complementar Federal nº 123/2023, esteja configurado empate em primeiro lugar, será realizada disputa final entre os licitantes empatados, que poderão apresentar nova proposta fechada, conforme estabelecido no instrumento convocatório, nos termos do artigo 39 do Decreto Municipal 5.838/2023.

9.11 Mantido o empate, serão utilizados os seguintes critérios de desempate, nesta ordem:

I) avaliação do desempenho contratual prévio dos licitantes, para a qual preferencialmente deverão ser utilizados registros cadastrais para efeito de atesto de cumprimento de obrigações previstos na Lei Federal nº 14.133, de 1º de abril de 2021, desde que haja sistema de avaliação instituído;

II) desenvolvimento pelo licitante de ações de equidade entre homens e mulheres no ambiente de trabalho, atendendo a maioria dos seguintes requisitos:

a) medidas de inserção, de participação e de ascensão profissional igualitária entre mulheres e homens, incluída a proporção de mulheres em cargos de direção do licitante;

b) ações de promoção da igualdade de oportunidades e de tratamento entre mulheres e homens em matéria de emprego e ocupação;

c) igualdade de remuneração e paridade salarial entre mulheres e homens;

d) práticas de prevenção e de enfrentamento do assédio moral e sexual;

e) programas destinados à equidade de gênero e de raça; e

f) ações em saúde e segurança do trabalho que considerem as diferenças entre os gêneros;

III) desenvolvimento pelo licitante de programa de integridade, conforme orientações dos órgãos de controle, nos termos do artigo 58 e seguintes Decreto Municipal nº 5.837, de 20 de abril de 2023.

9.12. Caso a regra prevista no item 9.11 deste edital não solucione o empate, será dada preferência:

Assinado por FELIPE ANTONIO COLACO BERNARDO (A1), Patrícia Rosa De Oliveira Ribeiro (Senha) nos termos da lei 14.063/2020.
Link de validação de assinaturas: https://assinadoronline.gcaspp.com/verificacao.aspx?5cdf43d0-0670-4c3c-a334-acb082caf404

I- empresas estabelecidas no território do Estado ou do Distrito Federal do órgão ou entidade da Administração Pública estadual ou distrital licitante ou, no caso de licitação realizada por órgão ou entidade de Município, no território do Estado em que este se localize;

II- empresas brasileiras;

III- empresas que invistam em pesquisa e no desenvolvimento de tecnologia no País;

IV- empresas que comprovem a prática de mitigação, nos termos da Lei Federal nº 12.187, de 29 de dezembro de 2009.

9.13 Caso a regra prevista no item 9.12 deste edital não solucione o empate, será realizado sorteio.

9.14 Encerrada a etapa de envio de lances da sessão pública, o Pregoeiro poderá encaminhar, pelo sistema eletrônico, contraproposta ao licitante que tenha apresentado o melhor preço, para que seja obtida melhor proposta, vedada a negociação em condições diferentes das previstas neste Edital.

9.15 A negociação poderá ser feita com os demais licitantes, segundo a ordem de classificação inicialmente estabelecida, quando o primeiro colocado, mesmo após a negociação, for desclassificado em razão de sua proposta permanecer acima do preço máximo definido pela Administração. O resultado da negociação será divulgado a todos os licitantes e anexado aos autos do processo licitatório.

9.16 O Pregoeiro solicitará ao licitante mais bem classificado que envie a proposta readequada ao último lance ofertado após a negociação realizada, acompanhada, se for o caso, dos documentos complementares, quando necessários à confirmação daqueles exigidos neste Edital e já apresentados.

9.17 É facultado ao Pregoeiro prorrogar o prazo estabelecido, a partir de solicitação fundamentada pelo licitante, antes de findo o prazo.

9.18 Após a negociação do preço, o Pregoeiro iniciará a fase de aceitação e julgamento da proposta inicial (fase de abertura de vistas).

10. **DA FASE DE JULGAMENTO E READEQUAÇÃO DA PROPOSTA VENCEDORA**

10.1 Após finalizada a sessão de lances, o Pregoeiro poderá solicitar auxílio à área demandante para eventual análise, que uma vez atendida as condições de julgamento, divulgará o vencedor provisório, e as propostas desclassificadas se houverem.

10.2 Na hipótese da proposta de menor valor desatender às exigências da proposta de preços e as habilitatórias o Pregoeiro examinará a proposta subsequente, verificando a sua aceitabilidade e procedendo na ordem de classificação, segundo o critério do Menor Preço e assim sucessivamente até a apuração de uma proposta que atenda ao edital.

10.3. Na análise dos documentos de habilitação, o Pregoeiro poderá sanar erros ou falhas que não alterem a substância dos documentos e sua validade jurídica, mediante despacho fundamentado registrado e acessível a todos, atribuindo-lhes eficácia para fins de habilitação e classificação.

10.4 Após o julgamento, o licitante vencedor deverá reelaborar e apresentar à Administração, por meio eletrônico, sua proposta comercial, com os respectivos valores unitários e total adequados ao valor final da proposta vencedora, mantendo-se as marcas/modelos ofertados em sua proposta inicial. A proposta de preços atualizada com o último lance (compreendendo-se os valores unitarios iguais ou inferiores ao valor final arrematado do item) deverá ser enviada à Prefeitura de Peruibe no e-mail: admpbe@gmail.com, conforme orientações do Pregoeiro dispostas no chat da sessão.

Assinado por FELIPE ANTONIO COLACO BERNARDO (A1), Patrícia Rosa De Oliveira Ribeiro (Senha) nos termos da lei 14.063/2020.
Link de validação de assinaturas: https://assinadoronline.gcaspp.com/verificacao.aspx?5cdf43d0-0670-4c3c-a334-acb082caf404

10.5. DO CRITÉRIO DE INEXEQUIBILIDADE DA PROPOSTA (Artigo 59 da Lei 14.133/21):

10.5.1. Na verificação da conformidade da melhor proposta apresentada com os requisitos do instrumento convocatório, será desclassificada aquela que:

I- contenha vícios insanáveis;

II- não obedeça às especificações técnicas previstas no instrumento convocatório;

III- apresente preço manifestamente inexequível ou permaneça acima do orçamento estimado para a contratação, inclusive nas hipóteses previstas nos artigos 42 a 49 da Lei Complementar Federal 123, de 2006;

IV- não tenha sua exequibilidade demonstrada, quando exigido pela Administração Pública; ou

V- apresente desconformidade com quaisquer outras exigências do instrumento convocatório, desde que insanável, nos termos do artigo 40 do Decreto Municipal 5.838/2023.

10.5.2. O Pregoeiro ou a comissão de contratação poderá realizar diligências para aferir a exequibilidade da proposta ou exigir do licitante que ela seja demonstrada, nos termos do artigo artigo 40, §1º do Decreto Municipal 5.838/2023.

10.5.3. Erros no preenchimento da proposta não constituem motivo para a desclassificação da proposta. Após análise técnica da proposta e constatado eventuais falhas possiveis de saneamento, a mesma poderá ser ajustada pelo licitante, no prazo indicado pelo Pregoeiro no chat, desde que não haja majoração do preço e que se comprove que este é o bastante para arcar com todos os custos da contratação, a qual será encaminhada novamente para análise técnica;

10.5.3.1. O ajuste de que trata este dispositivo se limita a sanar erros ou falhas que não alterem a substância das propostas;

10.5.3.2. Para fins de análise da proposta quanto ao cumprimento das especificações do objeto, o Pregoeiro poderá utilizar-se de consulta/auxílio para manifestação técnica pelos setores técnicos e competentes do serviço ou da área especializada no objeto.

10.6 DO TRATAMENTO DIFERENCIADO ÀS MICRO EMPRESAS, EMPRESAS DE PEQUENO PORTE E COOPERATIVAS:

10.6.1 O tratamento diferenciado conferido às empresas de pequeno porte, às microempresas e às cooperativas de que tratam a Lei Complementar 123, de 14 de dezembro de 2006 e a Lei 11.488, de 15 de junho de 2007, deverá seguir o procedimento descrito a seguir:

10.6.2. Os licitantes deverão indicar no sistema eletrônico de licitações, antes do encaminhamento da proposta eletrônica de preços, a sua condição de microempresa, empresa de pequeno porte ou cooperativa.

10.6.3. O licitante que não informar sua condição antes do envio das propostas perderá o direito ao tratamento diferenciado.

10.6.4. Ao final da sessão pública de disputa de lances, o sistema eletrônico detectará automaticamente as situações de empate a que se referem os §§ 1º e 2º do art. 44 da Lei Complementar 123/2006, de 14 de dezembro de 2006.

10.6.5. Considera-se empate aquelas situações em que as propostas apresentadas pelas microempresas, empresas de pequeno porte e cooperativas sejam iguais ou até 5% (cinco por cento) superiores à proposta mais bem classificada, quando esta for proposta de licitante não enquadrado como microempresa, empresa de pequeno porte ou cooperativa.

Assinado por FELIPE ANTONIO COLACO BERNARDO (A1), Patrícia Rosa De Oliveira Ribeiro (Senha) nos termos da lei 14.063/2020.
Link de validação de assinaturas: https://assinadoronline.gcaspp.com/verificacao.aspx?5cdf43d0-0670-4c3c-a334-acb082caf404

10.6.6. Não ocorre empate quando a detentora da proposta mais bem classificada possuir a condição de microempresa, empresa de pequeno porte ou cooperativa. Nesse caso, o Pregoeiro verificará seus documentos de habilitação.

10.6.7. Caso ocorra a situação de empate descrita no item 10.6.5. identificado automaticamente pelo sistema, o Pregoeiro convocará o representante da empresa de pequeno porte, da microempresa ou da cooperativa mais bem classificada, imediatamente e por meio do sistema eletrônico, a ofertar lance inferior ao menor lance registrado para o item no prazo de cinco minutos.

10.6.8. Caso a licitante convocada não apresente lance inferior ao menor valor registrado no prazo acima indicado, as demais microempresas, empresas de pequeno porte ou cooperativas que porventura possuam lances ou propostas, deverão ser convocadas, na ordem de classificação, a ofertar lances inferiores à menor proposta.

10.6.9. A microempresa, empresa de pequeno porte ou cooperativa que primeiro apresentar lance inferior ao menor lance ofertado na sessão de disputa será considerada arrematante pelo Pregoeiro, que encerrará a disputa do item na sala virtual, e que deverá apresentar a documentação de habilitação e da proposta de preços.

10.6.10. O não oferecimento de lances no prazo específico destinado a cada licitante e exclusivamente pelo sistema ComprasBR, produz a preclusão do direito de apresentá-los. Os lances apresentados em momento inadequado, antes do início do prazo específico ou após o seu término serão considerados inválidos.

10.6.11. Caso a proposta inicialmente mais bem classificada, de licitante não enquadrado como microempresa, empresa de pequeno porte ou cooperativa, seja desclassificada pelo Pregoeiro, por desatendimento ao edital, essa proposta não será mais considerada como parâmetro para o efeito do empate de que trata esta cláusula.

10.6.12. Para o efeito do empate, no caso da desclassificação de que trata o item anterior, a melhor proposta passa a ser a da próxima licitante não enquadrada como microempresa, empresa de pequeno porte ou cooperativa.

10.6.13. O julgamento da habilitação das microempresas, empresas de pequeno porte e cooperativas obedecerá aos critérios gerais definidos neste edital, observando qual sua classificação de acordo com o que foi declarado no Anexo 4, observadas as particularidades de cada pessoa jurídica.

10.6.14. Havendo alguma restrição na comprovação da regularidade fiscal, será assegurado às microempresas, empresas de pequeno porte e cooperativas um prazo adicional de 05 (cinco) dias úteis para a regularização da documentação, contados a partir da notificação da irregularidade pelo Pregoeiro. O prazo de 05 (cinco) dias úteis poderá ser prorrogado por igual período se houver manifestação expressa do interessado antes do término do prazo inicial, em consonância com art. 43, §1º da Lei 123/2006.

10.6.15. As disposições a que se refere o item 10 e subitens **não são aplicadas,** no caso de contratação de obras e serviços de engenharia, às licitações cujo valor estimado for superior à receita bruta máxima admitida para fins de enquadramento como empresa de pequeno porte, caso se adeque a situação, observando-se o preenchimento do Anexo 4 com relação ao faturamento da empresa.

10.6.16. **As microempresas e empresas de pequeno porte** (caso queiram exercer o direito de preferência de desempate) deverão apresentar declaração visando o exercício da preferência prevista na Lei Complementar nº 123/06 alterada pela lei complementar n° 147/14, de acordo com o modelo estabelecido no Anexo 4 deste Edital, **DEVIDAMENTE ASSINADA PELO RESPONSÁVEL DA EMPRESA OU PROCURADOR**.

11. DA HABILITAÇÃO

11.1. Os documentos relativos à **HABILITAÇÃO** estão relacionados nos **itens 11.15 a 11.18** deste Edital.

11.1.1. Nos termos do Artigo 64 da Lei 14.133/2021, após a entrega dos documentos para habilitação,

Assinado por FELIPE ANTONIO COLACO BERNARDO (A1), Patrícia Rosa De Oliveira Ribeiro (Senha) nos termos da lei 14.063/2020.
Link de validação de assinaturas: https://assinadoronline.gcaspp.com/verificacao.aspx?5cdf43d0-0670-4c3c-a334-acb082caf404

não será permitida a substituição ou a apresentação de novos documentos, salvo em sede de diligência, para:

a) Complementação de informações acerca dos documentos já apresentados pelos licitantes e desde que necessária para apurar fatos existentes à época da abertura do certame;

b) Atualização de documentos cuja validade tenha expirado após a data de recebimento das propostas.

11.1.2. Na análise dos documentos de habilitação, o Pregoeiro poderá sanar erros ou falhas que não alterem a substância dos documentos e sua validade jurídica, mediante despacho fundamentado registrado e acessível a todos, atribuindo-lhes eficácia para fins de habilitação e classificação.

11.2. Todos os documentos relativos à habilitação exigidos no edital, deverão ser inseridos preliminarmente e exclusivamente por meio eletrônico no endereço https://comprasbr.com.br, até a data e o horário estabelecidos para o término do cadastro das propostas no preâmbulo deste edital sob pena de desclassificação.

11.2.1 Não serão aceitos e automaticamente ignorados, documentos preliminares de habilitação enviados via email ou via correios, visto que a licitante deverá proceder unicamente nos termos dos itens 12 deste edital.

11.3. Caso a licitante insira seus documentos de habilitação na Plataforma ComprasBR e algum documento apresentado esteja em forma de fotocópia simples, sem a devida autenticação digital ou sem assinatura digital, conforme o tipo de documento e conteúdo, a licitante, **DEVERÁ** para fins de regularização de sua habilitação (caso estiver na condição de melhor classificado no certame e de acordo com as orientações do pregoeiro) **apresentá-los:**

a) Pessoalmente no Departamento de Licitações, situado no piso superior do Paço Municipal da Prefeitura Municipal de Peruibe das 09h às 16h, em **até 03 (três)** dias úteis após o encerramento da disputa de lances;

b) Enviados via correios para o endereço: Rua Nilo Soares Ferreira, 50, Centro - Peruíbe – CEP 11770-122, sob pena de invalidade do respectivo ato de habilitação e a aplicação das penalidades cabíveis.

c) Enviados via email (caso já possua os documentos providos para fins de regularização, na forma de autenticação digital ou assinatura digital) conforme orientações do Pregoeiro.

11.3.1. Caso a empresa envie via Correios os documentos para regularização de sua habilitação devidamente autenticados, em original e/ou assinados digitalmente, conforme mencionado no item 11.3, a data de postagem deverá observar o prazo mencionado no respectivo item 11.3. “a”.

11.3.2. Caso a licitante deixe de incluir algum documento inicialmente exigido em edital para sua habiltação, não será admitido seu envio posterior via Correios ou por email em complementação ao documento não incluído inicialmente, visto esta atenção e responsabilidade de atendimento ao edital ser exclusivamente do licitante, arcando com possíveis erros e falhas de inserção de documentos.

11.3.3. Caso a empresa insira **TODOS** os documentos no sistema ComprasBR (inclusive declarações) e estejam providos de autenticidade digital e/ou assinatura digital, não será obrigatório o envio via correios ou apresentados pessoalmente no Departamento de Licitações da documentação já disposta na Plataforma ComprasBR e se caso mesmo assim ocorrer o envio/entrega desnecessária da documentação, será inutilizado pelo Pregoeiro.

11.4. Após a conferência dos documentos e proposta enviados, solicitado em edital, será aberto o prazo para manifestação da intenção de interposição de recurso.

11.4.1 Fica a licitante ciente da responsabilidade do acompanhamento de eventuais comunicados e documentos pertinentes ao andamento do presente pregão, inseridos pelo Pregoeiro na Plataforma ComprasBR, responsabilizando-se por eventuais perdas de negócios, prazos, obrigações e demais atos inerente ao certame.

11.5. O não cumprimento do envio dos documentos de habilitação mencionado no item 11.3 dentro do

Assinado por FELIPE ANTONIO COLACO BERNARDO (A1), Patrícia Rosa De Oliveira Ribeiro (Senha) nos termos da lei 14.063/2020.
Link de validação de assinaturas: https://assinadoronline.gcaspp.com/verificacao.aspx?5cdf43d0-0670-4c3c-a334-acb082caf404

prazo estabelecido, acarretará na desclassificação e/ou inabilitação da licitante, bem como as sanções previstas neste Edital, podendo o Pregoeiro convocar a empresa que apresentou a proposta ou o lance subsequente, obedecendo-se a ordem de classificação.

11.6. Todos os documentos de habilitação exigidos deverão ser originais ou apresentados por qualquer processo de cópia devidamente autenticada por cartório competente, autenticados digitalmente ou por servidor da Prefeitura Municipal de Peruibe;

11.6.1. Tendo em vista que os procedimentos licitatórios encontram-se em trâmites digitais, tanto em função do uso da Plataforma Digital ComprasBR, quanto da forma de tramitação do processo administrativo pelo Programa Peruibe Sem Papel – Protocolo Digital, os documentos que porventura sejam entregues em forma física conforme mencionados nos itens 11.3 “a” e “b”, após a devida conferência de atendimento ao edital pelo Pregoeiro, serão escaneados e devidamente entranhados aos autos do processo digital correspondente, sendo que suas cópias apresentadas em forma física, serão inutilizadas após a homologação do certame.

11.7. Os documentos eletrônicos produzidos com a utilização de processo de certificação disponibilizada pela ICP-Brasil, nos termos da Medida Provisória nº 2200-2, de 24 de agosto de 2001, serão recebidos e presumir-se-ão verdadeiros em relação aos signatários, dispensando-se o envio de documentos originais e cópias autenticadas em papel.

11.8. Como condição prévia ao exame da documentação de habilitação do fornecedor detentor da proposta classificada em primeiro lugar, será verificado o eventual descumprimento das condições de participação, especialmente quanto à existência de sanção que impeça a participação no processo de contratação direta ou a futura contratação, mediante a consulta dos seguintes cadastros:

a) Relação de Apenados do Tribunal de Contas do Estado de São Paulo;

b) Cadastro Nacional de Empresas Inidôneas e Suspensas – CEIS e o Cadastro Nacional de Empresas Punidas – CNEP);

11.9. Será verificado se o licitante apresentou declaração de que atende aos requisitos de habilitação, e o declarante responderá pela veracidade das informações prestadas, na forma do art. 63, I, da Lei nº 14.133/2021 e conforme modelo disposto no anexo 8.

11.10. A verificação pelo Pregoeiro, em sítios eletrônicos oficiais de órgãos e entidades emissores de certidões constitui meio legal de prova, para fins de habilitação, limitada a:

a) Complementação de informações acerca dos documentos já apresentados pelos licitantes e desde que necessária para apurar fatos existentes à época da abertura do certame; e

b) Atualização de documentos cuja validade tenha expirado após a data de recebimento das propostas;

11.11 Na análise dos documentos de habilitação, poderão ser sanados erros ou falhas, que não alterem a substância dos documentos e sua validade jurídica, para fins de habilitação e classificação.

11.12 Somente serão disponibilizados para acesso público os documentos de habilitação do licitante vencedor cuja proposta atenda ao edital de licitação, após concluídos os procedimentos de que trata o subitem anterior.

11.13 Quando a fase de habilitação anteceder a de julgamento e já tiver sido encerrada, não caberá exclusão de licitante por motivo relacionado à habilitação, salvo em razão de fatos supervenientes ou só conhecidos após ojulgamento.

11.14. **ATENÇÃO:** Para habilitação os documentos **DEVERÃO** ser **INSERIDOS PRELIMINARMENTE DIRETAMENTE NA PLATAFORMA COMPRASBR ATÉ A DATA MARCADA PARA O TÉRMINO DO CADASTRO DAS PROPOSTAS CONSTANTE DO PREÂMBULO DESTE EDITAL, QUE SERÁ ATÉ ÀS 15:00 HORAS DO DIA 26/08/2025** e **se possível, com o nome do documento que o identifique corretamente por sua natureza, de modo a facilitar sua análise**. Caso a licitante deixe de incluir preliminarmente na Plataforma ComprasBR, os arquivos contendo os documentos de habilitação, não será admitido seu envio posterior, e será

Assinado por FELIPE ANTONIO COLACO BERNARDO (AI), Patrícia Rosa De Oliveira Ribeiro (Senha) nos termos da lei 14.063/2020.
Link de validação de assinaturas: https://assinadoronline.gcaspp.com/verificacao.aspx?5cdf43d0-0670-4c3c-a334-acb082caf404

automaticamente inabilitado, visto esta atenção e responsabilidade de atendimento ao edital ser exclusivamente do licitante, arcando com possíveis erros e falhas de inserção de documentos.

11.14.1 Os arquivos poderão ser inseridos unitáriamente ou todos os documentos em um único arquivo. Todos, quando possível deverão ser em formato PDF.

11.15. HABILITAÇÃO JURÍDICA (art 66 da Lei 14.133/21):

a) Registro Comercial, no caso de empresa individual, ou;

b) Ato Constitutivo, Estatuto ou Contrato Social em vigor, devidamente registrado, em se tratando de sociedades comerciais, e, no caso de sociedade por ações, acompanhado de documentos de eleição de seus administradores, ou;

c) Inscrição do Ato Constitutivo, no caso de sociedades civis, acompanhada de prova de diretoria em exercício, ou;

d) Decreto de Autorização, em se tratando de empresa ou sociedade estrangeira em funcionamento no País, e Ato de Registro ou Autorização para funcionamento expedido pelo órgão competente, quando a atividade assim o exigir.

11.15.1 Será obrigatório, sob pena de inabilitação, que o licitante tenha em seus atos constitutivos/objeto social, as atividades compatíveis com o objeto deste Edital;

11.16. REGULARIDADE FISCAL, SOCIAL E TRABALHISTA (art 68 da Lei 14.133/21):

a) Prova de inscrição da empresa no Cadastro Nacional de Pessoa Jurídica (CNPJ), através de Comprovante de Situação Cadastral emitida pela Receita Federal;

b) Prova de inscrição no cadastro de contribuintes estadual e/ou municipal, se houver, relativo ao domicílio ou sede do licitante, pertinente ao seu ramo de atividade e compatível com o objeto da licitação;

c) Prova de regularidade com a Fazenda Federal, através de Certidão emitida pela Secretaria da Receita Federal conjuntamente com a Procuradora Geral da Fazenda Nacional;

d) Prova de regularidade para com a Fazenda Estadual relativa ao objeto incidente desta licitação, emitidapela Secretaria de Estado da Fazenda;

e) Prova de regularidade para com a Fazenda Municipal através de Certidão Negativa de Tributos (**Mobiliários**) referente ao objeto desta licitação, emitida pelo Município sede da empresa licitante;

f) Prova de regularidade relativa ao Fundo de Garantia por Tempo de Serviço – FGTS, demonstrando a situação regular no cumprimento dos encargos instituídos por Lei;

g) Prova de inexistência de débitos inadimplidos perante a Justiça do Trabalho, mediante a apresentação de Certidão Negativa de Débitos Trabalhistas (CNDT), emitida pelo TST - Tribunal Superior do Trabalho;

11.16.1. Para efeito da validade das certidões de regularidade fiscal ou de qualificação econômico-financeira, se outro prazo não constar da lei ou do próprio documento ou estabelecido neste edital, será considerado o lapso de **90 (noventa) dias** entre a data de sua expedição e a data limite para recebimento da proposta.

11.16.2. A comprovação de regularidade fiscal das microempresas, empresas de pequeno porte e micro empreendedor individual - MEI somente será exigida na forma prevista pela Lei Complementar n° 123/06;

Assinado por FELIPE ANTONIO COLACO BERNARDO (AI), Patrícia Rosa De Oliveira Ribeiro (Senha) nos termos da lei 14.063/2020.
Link de validação de assinaturas: https://assinadoronline.gcaspp.com/verificacao.aspx?5cdf43d0-0670-4c3c-a334-acb082caf404

11.16.3. As microempresas, empresas de pequeno porte e micro empreendedor individual - MEI, por ocasião da participação neste certame, deverão apresentar toda a documentação exigida para fins de comprovação de regularidade fiscal e ou trabalhista, mesmo que esta apresente alguma restrição;

11.16.4. Havendo alguma restrição na comprovação da regularidade fiscal ou trabalhista, será assegurado o prazo de cinco dias úteis, cujo termo inicial corresponderá ao momento em que o proponente for declarado vencedor do certame, prorrogável por igual período, a critério da Administração Pública, para regularização da documentação, para pagamento ou parcelamento do débito e para emissão de eventuais certidões negativas ou positivas com efeito de certidão negativa;

11.16.5. A não-regularização da documentação, no prazo previsto no subitem 11.16.4, implicará na **decadência do direito à contratação**, sem prejuízo das sanções previstas neste edital, procedendo- se à convocação dos licitantes para, em sessão pública, retomar os atos referentes ao procedimento licitatório.

11.17 QUALIFICAÇÃO ECONÔMICO-FINANCEIRA (art 69 da Lei 14.133/21):

a) **Balanço patrimonial** e demonstrações contábeis dos **2 (DOIS) ÚLTIMOS EXERCÍCIOS SOCIAIS** exigíveis na forma da lei, que comprove a boa e regbular situação financeira da empresa, vedada a sua substituição por balancetes ou balanços provisórios, podendo ser atualizados por índices oficiais quando encerrado há mais de 3 (três) meses da data de apresentação da proposta. Admite-se a apresentação de balanço de abertura, para as empresas com menos de 01(um) exercício financeiro.

a1) Nos termos do § 6º do Artigo 69 da Lei 14.133/21, as empresas com menos de 02 (dois) anos de exercício financeiro poderão apresentar o balanço do último exercício financeiro.

b) **Certidão negativa de feitos sobre falência**, expedida pelo distribuidor da sede da empresa, com data de emissão não superior a 60 (sessenta) dias da data fixada para a entrega da documentação e proposta quando não constar expressamente no corpo da Certidão o seu prazo de validade.

c) A boa situação financeira da licitante também será avaliada de acordo com os índices estabelecidos à seguir, sendo que os dados para cálculo (independente de apresentação de cálculo pela empresa licitante), serão extraídos do balanço patrimonial pelo contador da Prefeitura.

ILG - ÍNDICE DE LIQUIDEZ GERAL: ≥ 1,0

$$ILG = \frac{\text{Ativo Circulante + Ativo não circulante}}{\text{Passivo Circulante + Passivo não circulante}}$$

ÍNDICE DE LIQUIDEZ CORRENTE: ≥ 1,0

$$ILC = \frac{\text{Ativo Circulante}}{\text{Passivo Circulante}}$$

ÍNDICE DE ENDIVIDAMENTO ≤ 0,50

$$IE = \frac{\text{Passivo Circulante + Passivo não circulante}}{\text{Ativo Total}}$$

d) A boa situação financeira da empresa poderá ser comprovada pelo item 11.17 “c” acima **ou** Comprovação de capital **ou** patrimônio líquido mínimo registrado na data da apresentação da proposta, no valor de **R$ 250.997,50 (duzentos e cincoenta mil, novecentos e novetna e sete reais e cincoenta centavos)**, correspondente a 10% do valor total estimado da licitação**.**

Assinado por FELIPE ANTONIO COLACO BERNARDO (A1), Patrícia Rosa De Oliveira Ribeiro (Senha) nos termos da lei 14.063/2020.
Link de validação de assinaturas: https://assinadoronline.gcaspp.com/verificacao.aspx?5cdf43d0-0670-4c3c-a334-acb082caf404

11.18. OUTRAS COMPROVAÇÕES:

11.18.1. DECLARAÇÃO que atende a todos os requisitos de Habilitação, assumimos inteira responsabilidade pela veracidade das informações prestadas, por quaisquer erros ou omissões que tiverem sido cometidos quando da preparação da mesma, sob pena de sujeição às penalidades previstas no Edital;

11.18.2. DECLARAÇÃO para fins do disposto no inciso VI do art. 68 da Lei nº 14.133, de 01 de abril de 2021, acrescido pela Lei nº 9.854, de 27 de outubro de 1999, que a empresa não emprega menor de 18 (dezoito) anos em trabalho noturno, perigoso ou insalubre e não emprego menor de 16 (dezesseis) anos, salvo menor, a partir de 14 (quatorze) anos, na condição de aprendiz, nos termos do inciso XXXIII, do art. 7º da Constituição Federal.

11.18.3. DECLARAÇÃO de que a empresa não possui, em sua cadeia produtiva, empregados executando trabalho degradante ou forçado, observando o disposto nos incisos III e IV do art. 1º e no inciso III do art. 5º da Constituição Federal.

11.18.4. DECLARAÇÃO de ciência do cumprimento da reserva de cargos prevista em lei para pessoa com deficiência ou para reabilitado da Previdência Social e que, se aplicado ao número de funcionários da empresa acima indicada, a mesma atende às regras de acessibilidade previstas na legislação (artigo 63, IV da Lei 14.133/21).

11.18.5. DECLARAÇÃO de que tomou conhecimento de todas as informações e das condições locais para ocumprimento das obrigações objeto desta licitação, conforme determina o Artigo 67, VI da Lei 14.133/21.

11.18.6. DECLARAÇÃO de que a empresa não mantém vínculo de natureza técnica, comercial, econômica, financeira, trabalhista ou civil com dirigente do órgão ou entidade contratante ou com agente público que desempenhe função na licitação ou atue na fiscalização ou na gestão do contrato, ou que deles seja cônjuge, companheiro ou parente em linha reta, colateral ou por afinidade, até o terceiro grau, devendo essa proibição constar expressamente do edital de licitação; (Artigo 14 – Lei 14.133/21)

11.18.7. DECLARAÇÃO de que a empresa não é empresa controladora, controlada ou coligada, nos termos da Lei nº 6.404, de 15 de dezembro de 1976, concorrendo entre si; (Artigo 14 – Lei 14.133/21)

11.18.8. DECLARAÇÃO de que a empresa, nos 5 (cinco) anos anteriores à divulgação do edital, não foi condenada judicialmente, com trânsito em julgado, por exploração de trabalho infantil, por submissão de trabalhadores a condições análogas às de escravo ou por contratação de adolescentes nos casos vedados pela legislação trabalhista. (Artigo 14 – Lei 14.133/21)

11.18.9. As declarações solicitadas nos itens 11.18.1 a 11.18.8, em papel tibrado da empresa e devidamente assinadas, poderão ser apresentadas de forma isolada (cada declaração individualmente) ou agregada em um único documento (orientamos a utilização do Anexo 3 deste edital onde constam todas as respectivas declarações para facilitar o atendimento). A falta de quaisquer dessas declarações poderá acarretar na inabilitação da licitante.

12. DOS PEDIDOS DE ESCLARECIMENTOS, IMPUGNAÇÕES, RECURSOS E CONTRA-RAZÕES

12.1. A interposição de recurso referente ao julgamento das propostas, à habilitação ou inabilitação de licitantes, à anulação ou revogação da licitação, observará o disposto no art. 165 da Lei nº 14.133, de 2021.

12.2. **Quanto aos pedidos de ESCLARECIMENTOS E IMPUGNAÇÕES:** É facultada a qualquer interessado a apresentação de pedido de esclarecimentos e ou impugnações sobre o ato convocatório da licitação e seus anexos, observado para tanto, o prazo de até às 15 horas e 01 minuto do 3º dia útil anterior a data fixada para a abertura do certame, podendo este ser formalizado por meio de requerimento endereçado ao Pregoeiro(a), EXCLUSIVAMENTE através do site do portal de compras eletrônicas do COMPRAS BR, em //comprasbr.com.br, sendo que os respectivos resultados dos pedidos de esclarecimentos ou das nações, serão disponibilizados também portal de compras eletrônicas do COMPRAS BR, em

Assinado por FELIPE ANTONIO COLACO BERNARDO (AI), Patrícia Rosa De Oliveira Ribeiro (Senha) nos termos da lei 14.063/2020.
Link de validação de assinaturas: https://assinadoronline.gcaspp.com/verificacao.aspx?5cdf43d0-0670-4c3c-a334-acb082caf404

https://comprasbr.com.br devendo o licitante observar o item 11.4.1. do edital.

12.2.1. Os respectivos pedidos de esclarecimentos e impugnações ao presente edital, **DEVERÃO ÚNICAMENTE** serem impetrados via Plataforma ComprasBR. Quaisquer formas que sejam utilizadas que não seja via Plataforma ComprasBR será automaticamente desprezada, arcando o licitante pelos prejuízos que lhe sofrerem, pela inobservância deste disposto.

12.3. **Quanto à impetração de RECURSOS E CONTRARRAZÕES:** Declarado o vencedor, e analisada a documentação de habilitação, será aberto prazo para o proponente que desejar recorrer contra decisões do Pregoeiro, deverá fazê-lo por meio do seu representante, manifestando no **prazo máximo de 30 (trinta) minutos**, a sua intenção em recorrer, EXCLUSIVAMENTE via sistema Compras BR, em campo próprio, devendo juntar memoriais, comprovações e respectiva petição, no prazo de 03 (três) dias úteis, conforme datas e horários mencionados no chat da sessão, sendo que os respectivos resultados dos recursos e contrarrazões, serão disponibilizados também portal de compras eletrônicas do COMPRAS BR, em https://comprasbr.com.br devendo o licitante observar o item 11.4.1. do edital.

12.3.1. A data de encerramento do prazo para anexar as razões de recurso no Sistema ComprasBR será determinada no chat da sessão em ato contínuo ao fim do prazo de 30 minutos para manifestação de recurso. O horário máximo para anexar as **razões de recurso** será até às 17:00hs do dia de encerramento do prazo.

12.3.1.1. **Não serão aceitos/reconhecidos as razões de recursos apresentados via:**

a) Via chat da sessão;

b) Por email;

c) Através do protocolo digital da Prefeitura de Peruibe;

d) Entregue pessoalmente em quaisquer setores da Prefeitura de Peruibe;

e) Fora do prazo determinado.

12.3.2. As manifestações de recursos e contrarrazões referente às fases de julgamento da presente licitação, **DEVERÃO ÚNICAMENTE** serem impetrados via Plataforma ComprasBR. Quaisquer formas que sejam utilizadas que não seja via Plataforma ComprasBR será automaticamente desprezadas, arcando o licitante pelos prejuízos que lhe sofrerem, pela inobservância deste disposto.

12.3.3. Havendo manifestação de intenção recursal, nesse momento, o Pregoeiro não adentrará no mérito recursal.

12.3.4. Uma vez admitido a intenção recursal, os interessados ficam desde logo, intimados conforme estabelecido no chat da sessão à apresentar contrarrazões em igual número de dias **EXCLUSIVAMENTE via sistema Compras BR, em campo próprio**, que começarão a correr do término do prazo do recorrente. O horário máximo para anexar **as contra-razões** de recurso será até às 17:00hs do dia de encerramento do prazo.

12.3.4.1. **Não serão aceitos/reconhecidos as contrarrazões aos recursos apresentados via:**

a) Via chat da sessão;

b) Por email;

c) Através do protocolo digital da Prefeitura de Peruibe;

d) Entregue pessoalmente em quaisquer setores da Prefeitura de Peruibe;

e) Fora do prazo determinado.

12.3.5. Havendo quem se manifeste, o Pregoeiro verificará a tempestividade e a existência de motivação
ção de recorrer, para decidir se admite ou não o recurso, fundamentadamente.

Assinado por FELIPE ANTONIO COLACO BERNARDO (AI), Patrícia Rosa De Oliveira Ribeiro (Senha) nos termos da lei 14.063/2020.
Link de validação de assinaturas: https://assinadoronline.gcaspp.com/verificacao.aspx?5cdf43d0-0670-4c3c-a334-acb082caf404

12.4. A falta de manifestação no prazo estipulado no item 12.3 e devidamente motivada, importará na preclusão do direito de recurso;

12.5 Não será concedido prazo para recursos sobre assuntos meramente protelatórios ou quando não justificada a intenção de interpor o recurso pelo proponente;

12.6. Na hipótese de interposição de recurso, o Pregoeiro encaminhará os autos devidamente fundamentados para análise pelo setor competente;

12.7. O recurso contra decisão do Pregoeiro terá efeito suspensivo e o seu acolhimento resultará na invalidação apenas dos atos insuscetíveis de aproveitamento;

12.8. Uma vez decididos os recursos administrativos eventualmente interpostos e, constatada a regularidade dos atos praticados e no interesse público, será adjudicado o objeto do certame à licitante vencedora com a respectiva homologação do procedimento licitatório;

13. DA ADJUDICAÇÃO E HOMOLOGAÇÃO

13.1. Constatado o atendimento das exigências fixadas neste Edital e caso não haja interposição de recurso, o Pregoeiro adjudicará o objeto à licitante vencedora, com a posterior homologação do resultado pelo Prefeito Municipal.

13.2. O resultado final da licitação será publicado na Imprensa Oficial do Estado de São Paulo, no Diário Oficial do Município de Peruibe e disponibilizado no Portal Nacional de Compras Pública – PNCP e no site da Prefeitura de Peruibe.

14. DA ATA DE REGISTRO DE PREÇOS E CONTRATAÇÕES (Decreto Municipal 5839/23)

14.1. Homologada a licitação pela autoridade competente, será a adjucatária convocada para assinar a Ata de Registro de Preços, que deverá fazê-lo no prazo máximo **de 03 (três) dias úteis** da convocação, sob pena de decair do direito ao registro de preços, podendo, ainda, sujeitar-se às penalidades estabelecidas no item 19.

14.2. O prazo para assinatura da Ata poderá ser prorrogado uma vez, por igual período, quando solicitado pela parte durante o seu transcurso e desde que ocorra motivo justificado e aceito pelo Departamento Licitações e Contratos.

14.3. A recusa injustificada do licitante vencedor em assinar a Ata de Registro de Preços ou retirar o instrumento equivalente, dentro do prazo estabelecido, o sujeitará à aplicação das penalidades previstas neste Edital.

14.4. O prazo de vigência da Ata de Registro de Preços será de até **12 (doze) meses**, contados a partir da data de sua assinatura, conforme previsto no art. 84 da Lei nº 14.133/2021.

14.5. O prazo previsto no item 14.4 poderá ser prorrogado, por igual período, desde que devidamente comprovado que os preços registrados permanecem vantajosos para a Administração, nos termos do parágrafo único do art. 84 da Lei nº 14.133/2021.

14.4. Na hipótese de prorrogação da vigência da Ata de Registro de Preços poderá haver renovação dos quantitativos registrados, até o limite do quantitativo original. O ato de prorrogação da vigência da Ata de Registro de Preços deverá indicar expressamente o prazo de prorrogação e o quantitativo renovado.

14.5. Durante a vigência da Ata de Registro de Preços, a Administração Municipal poderá convocar os adjudicatários remanescentes na ordem de classificação, para assinar a Ata de Registro de Preços e efetuar o [illegible]cimento ao respectivo preço registrado, nas seguintes hipóteses:

Assinado por FELIPE ANTONIO COLACO BERNARDO (AI), Patrícia Rosa De Oliveira Ribeiro (Senha) nos termos da lei 14.063/2020.
Link de validação de assinaturas: https://assinadoronline.gcaspp.com/verificacao.aspx?5cdf43d0-0670-4c3c-a334-acb082caf404