PROPOSTA DE PREÇOS

AO

NOME DO ÓRGÃO: Prefeitura de Jacareí Secretaria de Administração e Recursos Humanos
DISPENSA ELETRÔNICA Nº 1095/2025

Senhor Pregoeiro,

Seguindo os ditames da Dispensa Eletrônica apresento a V.Sa. a nossa proposta de preços para o(s) Item(ens) da Dispensa Eletrônica Nº 1095/2025, conforme a seguir relacionados.

Item	Especificação	Und.	QTD.	Preço Unitário R$	Preço Global R$
01	VÁLVULA DE DESCARGA Especificação: Válvula de descarga para mictório	Unid.	10	R$66,23	R$662,30
TOTAL MÁXIMO ESTIMADO					**R$662,30**

Declaramos ainda que:

1. Valor da proposta para cada item(s) **VÁLVULA DE DESCARGA Especificação: Válvula de descarga para mictório :R$662,30 (seiscentos e sessenta e dois reais e trinta centavos).**
2. Declaramos que a validade desta proposta é de 60 (sessenta) dias a contar da data de sua entrega.
3. Declaramos expressamente que, no(s) preço(s) acima ofertado(s), estão inclusos todos os custos indiretos tais como: impostos, taxas, fretes, seguros e etc.
4. Declaramos, ainda, que os preços de nossa proposta estão de acordo com os preços praticados no mercado, e que estão incluídos todos os insumos que o compõe, tais como as despesas com mão-de-obra, materiais, impostos, taxas, fretes, descontos e quaisquer outros que incidam direta ou indiretamente no cumprimento do contrato.



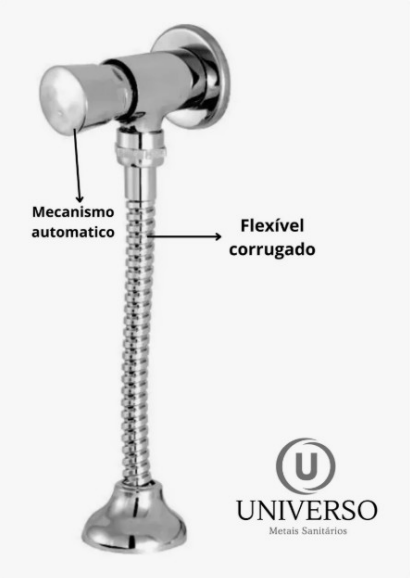

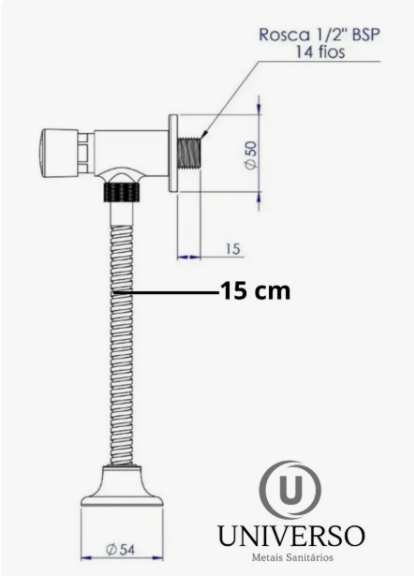



Imagem meramente ilustrativa

Válvula de Descarga Automática para Mictório – Metal Cromado (5 anos de garantia)

Descrição do produto:
Válvula de descarga automática para mictórios masculinos, com acionamento por botão e fechamento temporizado. Fabricada em metal / liga de cobre, com acabamento cromado, garantindo resistência e durabilidade. Ideal para instalação em parede, em banheiros residenciais ou coletivos.

Dados técnicos:

- Marca: Alpha Hidrometais (linha Alphamatic, modelo 4100)
- Material: Liga de cobre / metal cromado
- Acabamento: Cromado, com boa resistência à corrosão e acabamento estético
- Tipo de acionamento: Botão único (ação manual)
- Mecanismo: Hidromecânico com fechamento automático temporizado — descarga com duração média de aproximadamente 9 segundos após acionamento
- Bitola de entrada de água: ½" polegada (acompanha adaptador para 3/4", se necessário)
- Instalação: Parede, para mictório sanitário masculino
- Mangueira de ligação: Flexível em metal inox, com comprimento típico de cerca de 20 cm (dependendo modelo)
- Itens inclusos: Válvula completa com canopla, adaptador de rosca e acessórios necessários para instalação.
- Garantia: 5 anos contra defeitos de fabricação (em uso normal) conforme especificação de anúncio.

Aplicações recomendadas:

- Instalação em mictórios de banheiros residenciais, comerciais ou públicos.
- Locais com fluxo moderado a elevado de uso, onde se busca economia de água e praticidade no acionamento.
- Ambientes onde se deseja um acabamento cromado com boa durabilidade e baixa manutenção.

Vantagens:

- Funcionamento automático temporizado — simplifica o uso e reduz desperdício de água.
- Construção metálica robusta e acabamento cromado de longa durabilidade.
- Instalação de parede e compatível com bitola padrão (½").
- Redução de contato manual, contribuindo para maior higiene.
- Garantia de 5 anos, o que indica boa confiança do fabricante na durabilidade do produto.

Dados da empresa:
Empresa/Razão Social: 15.804.811 SIMONE DA SILVA TOLEDO
CNPJ: 15.804.811/0001-12
Endereço: Est, do Pinhal, SN – Paraibuna/SP
CEP: 12.260-000
Telefone: (12)3966-2246
Celular: (12) 99229-7376
Banco: 001 – Banco do Brasil Agência: 6640-0 Conta-Corrente: 19.886-2
E-mail: grupotoledos@outlook.com

Qualificação do preposto autorizado a firmar o Contrato:
Nome completo: Simone da Silva Toledo
Endereço: Rua Dinamarca 663 - casa D16
CEP: 12.315-090
Cidade: Jacareí/SP
CPF: 316.415.798-38
RG: 33.323.754-07
Cargo: Socia
Naturalidade: São José dos Campos
Nacionalidade: Brasileira
Estado Civil: Casada
e-mail: grupotoledos@outlook.com

Finalizando, declaramos que estamos de pleno acordo com todas as condições estabelecidas na dispensa eletrônica.

São José dos Campos/SP, 11 de Dezembro de 2025.

15.804.811 SIMONE DA SILVA TOLEDO:15804811000112

Assinado de forma digital por 15.804.811 SIMONE DA SILVA TOLEDO:15804811000112
Dados: 2025.12.11 15:04:49 -03'00'

Simone da Silva Toledo
Socia administradora
RG: 33.323.754-07

Outlook

RE: Dispensa de Licitação Nº 1095/2025

De GRUPO TOLEDO <grupotoledos@outlook.com>
Data Qui, 11/12/2025 15:06
Para Aline de Paula Medeiros Oliveira <aline.medeiros@jacarei.sp.gov.br>

1 anexo (800 KB)
01 proposta - Ass.pdf;

Aline, boa tarde!

Segue a proposta atualizada.

Muito obrigado!

Att: Leonardo Toledo.

De: Aline de Paula Medeiros Oliveira <aline.medeiros@jacarei.sp.gov.br>
Enviado: quinta-feira, 11 de dezembro de 2025 10:07
Para: GRUPO TOLEDO <grupotoledos@outlook.com>
Assunto: RE: Dispensa de Licitação Nº 1095/2025

Leonardo, bom dia!

Sua proposta foi analisada e aprovada, contudo, ao calcular o valor unitário pelo quantitativo o valor total ficam em R$662,30 e não R$662,34 como constou na proposta.

Podemos prosseguir com o valor unitário e final de R$662,30?

Atenciosamente,

Jacareí
Todo dia, um novo avanço

ALINE DE PAULA MEDEIROS OLIVEIRA
COMPRADORA
aline.medeiros@jacarei.sp.gov.br
tel/ramal.: (12) 3955-9156

De: GRUPO TOLEDO <grupotoledos@outlook.com>
Enviado: sexta-feira, 5 de dezembro de 2025 15:31
Para: Aline de Paula Medeiros Oliveira <aline.medeiros@jacarei.sp.gov.br>
Assunto: Dispensa de Licitação Nº 1095/2025

Boa Tarde! Sr(a) Pregoeiro.

Segue em anexo nossa proposta.

Att: Leonardo Toledo

REPÚBLICA FEDERATIVA DO BRASIL

CADASTRO NACIONAL DA PESSOA JURÍDICA

NÚMERO DE INSCRIÇÃO	COMPROVANTE DE INSCRIÇÃO E DE SITUAÇÃO CADASTRAL	DATA DE ABERTURA
15.804.811/0001-12 **MATRIZ**		**28/06/2012**

NOME EMPRESARIAL
15.804.811 SIMONE DA SILVA TOLEDO

TÍTULO DO ESTABELECIMENTO (NOME DE FANTASIA)	PORTE
********	**ME**

CÓDIGO E DESCRIÇÃO DA ATIVIDADE ECONÔMICA PRINCIPAL
47.81-4-00 - Comércio varejista de artigos do vestuário e acessórios

CÓDIGO E DESCRIÇÃO DAS ATIVIDADES ECONÔMICAS SECUNDÁRIAS
47.42-3-00 - Comércio varejista de material elétrico
47.89-0-99 - Comércio varejista de outros produtos não especificados anteriormente
47.44-0-03 - Comércio varejista de materiais hidráulicos
47.23-7-00 - Comércio varejista de bebidas
14.13-4-03 - Facção de roupas profissionais
47.41-5-00 - Comércio varejista de tintas e materiais para pintura
47.72-5-00 - Comércio varejista de cosméticos, produtos de perfumaria e de higiene pessoal
82.19-9-99 - Preparação de documentos e serviços especializados de apoio administrativo não especificados anteriormente
47.56-3-00 - Comércio varejista especializado de instrumentos musicais e acessórios
47.32-6-00 - Comércio varejista de lubrificantes
47.51-2-01 - Comércio varejista especializado de equipamentos e suprimentos de informática
47.29-6-99 - Comércio varejista de produtos alimentícios em geral ou especializado em produtos alimentícios não especificados anteriormente
47.53-9-00 - Comércio varejista especializado de eletrodomésticos e equipamentos de áudio e vídeo
47.44-0-01 - Comércio varejista de ferragens e ferramentas
47.44-0-99 - Comércio varejista de materiais de construção em geral

CÓDIGO E DESCRIÇÃO DA NATUREZA JURÍDICA
213-5 - Empresário (Individual)

LOGRADOURO	NÚMERO	COMPLEMENTO
EST DO PINHAL	**SN**	********

CEP	BAIRRO/DISTRITO	MUNICÍPIO	UF
12.260-000	**PINHAL**	**PARAIBUNA**	**SP**

ENDEREÇO ELETRÔNICO	TELEFONE
GRUPOTOLEDOS@OUTLOOK.COM	**(12) 3966-2246**

ENTE FEDERATIVO RESPONSÁVEL (EFR)
*****

SITUAÇÃO CADASTRAL	DATA DA SITUAÇÃO CADASTRAL
ATIVA	**29/08/2021**

MOTIVO DE SITUAÇÃO CADASTRAL

SITUAÇÃO ESPECIAL	DATA DA SITUAÇÃO ESPECIAL
********	********

Aprovado pela Instrução Normativa RFB nº 2.119, de 06 de dezembro de 2022.

Emitido no dia **10/12/2025** às **16:18:06** (data e hora de Brasília). Página: **1/1**

PODER JUDICIÁRIO
JUSTIÇA DO TRABALHO

CERTIDÃO NEGATIVA DE DÉBITOS TRABALHISTAS

Nome: 15.804.811 SIMONE DA SILVA TOLEDO (MATRIZ E FILIAIS)
CNPJ: 15.804.811/0001-12
Certidão nº: 76629716/2025
Expedição: 10/12/2025, às 16:18:40
Validade: 08/06/2026 - 180 (cento e oitenta) dias, contados da data de sua expedição.

Certifica-se que **15.804.811 SIMONE DA SILVA TOLEDO (MATRIZ E FILIAIS)**, inscrito(a) no CNPJ sob o nº **15.804.811/0001-12**, **NÃO CONSTA** como inadimplente no Banco Nacional de Devedores Trabalhistas.
Certidão emitida com base nos arts. 642-A e 883-A da Consolidação das Leis do Trabalho, acrescentados pelas Leis ns.° 12.440/2011 e 13.467/2017, e no Ato 01/2022 da CGJT, de 21 de janeiro de 2022.
Os dados constantes desta Certidão são de responsabilidade dos Tribunais do Trabalho.
No caso de pessoa jurídica, a Certidão atesta a empresa em relação a todos os seus estabelecimentos, agências ou filiais.
A aceitação desta certidão condiciona-se à verificação de sua autenticidade no portal do Tribunal Superior do Trabalho na Internet (http://www.tst.jus.br).
Certidão emitida gratuitamente.

INFORMAÇÃO IMPORTANTE
Do Banco Nacional de Devedores Trabalhistas constam os dados necessários à identificação das pessoas naturais e jurídicas inadimplentes perante a Justiça do Trabalho quanto às obrigações estabelecidas em sentença condenatória transitada em julgado ou em acordos judiciais trabalhistas, inclusive no concernente aos recolhimentos previdenciários, a honorários, a custas, a emolumentos ou a recolhimentos determinados em lei; ou decorrentes de execução de acordos firmados perante o Ministério Público do Trabalho, Comissão de Conciliação Prévia ou demais títulos que, por disposição legal, contiver força executiva.

Outlook

RE: Proposta válvula de descarga

De Alex Sandra da Silva Gomes <alex.sandragomes@jacarei.sp.gov.br>
Data Qui, 11/12/2025 09:00
Para Deborah Sardinha Motta <deborah.motta@jacarei.sp.gov.br>

Bom dia, Deborah.

Orçamento está aprovado.

Jacareí
Todo dia, um novo avanço

ALEX SANDRA DA SILVA GOMES
TERMINAL RODOVIÁRIO - SECRETARIA DE MOBILIDADE URBANA
alex.sandragomes@jacarei.sp.gov.br
tel/ramal.: (12) 3951-7753

De: Deborah Sardinha Motta <deborah.motta@jacarei.sp.gov.br>
Enviado: quinta-feira, 11 de dezembro de 2025 08:37
Para: Alex Sandra da Silva Gomes <alex.sandragomes@jacarei.sp.gov.br>
Assunto: Proposta válvula de descarga

Bom dia Alex,

Segue a proposta do pncp para análise.

Atenciosamente,

Jacareí
Todo dia, um novo avanço

DÉBORAH SARDINHA MOTTA
TÉCNICO EM GESTÃO MUNICIPAL
deborah.motta@jacarei.sp.gov.br
tel/ramal.: 12 3955-9000 Ramal: 2080/2775