Prefeitura Municipal de Jacarei

PROCESSO ADMINISTRATIVO

N°: 0000204715/2026

Data de autuação: 27/10/2026

Interessado: **PREFEITURA MUNICIPAL DE JACAREI**

Assunto: **ABERTURA - COMPRA DIRETA**

PREFEITURA MUNICIPAL DE JACAREI

SOLICITAÇÃO DE COMPRA COM DEFINIÇÃO DE DOTAÇÃO

SC 04692/2026 (PC)

Solicitado em:	**21/10/2026**	Solicitante:	**ADRIANO BOSSO - ADRIANOBOSSO**
Aprovado em:	**23/10/2026**	Aprovador:	**FILIPE SILVA SANTOS JUNIOR - FILIPESANTOS**
Unidade solicitante:	**Secretaria de Infraestrutura Municipal - (233)**		
Centro de Consumo:	**Secretaria de Infraestrutura Municipal - (1)**		
Unidade de Compra:	**GERAL - (GERAL)**		
Tipo de Entrega:	**Única**	Prazo de Entrega:	**5 Dias**

Justificativa

Aquisição para 01 (um) registro de gaveta bruto de 2 polegadas (DN 50), para substituição de registro existente com defeito e vazamento na Usina Municipal de Asfalto, conforme condições e exigências deste instrumento.

DFD: classe 480 - ficha 623. Dotação orçamentária: 02.10.06 - 15.451.0006.2057. 3.3.90.39.00 – Material de Consumo
Fonte de recurso: 01 - Tesouro.
Critério de julgamento: menor preço unitário.

PEDIDO DE PRÉ-EMPENHO Nº: 6913 | **PRÉ-EMPENHO Nº:** | **SITUAÇÃO DO PRÉ-EMPENHO: Solicitado**

TIPO DE EMPENHO: **Ordinário** DESEMBOLSO: **1**
FICHA: **623**
UNIDADE ORÇAMENTARIA: **0210 -SECRETARIA DE INFRAESTRUTURA E ZELADORIA URBANA**
UNIDADE EXECUTORA: **021006 - DEPARTAMENTO DE OBRAS VIÁRIAS**
FUNCIONAL PROGRAMÁTICA: **15.451.0006.2057 - Manutenção da Cidade - Ações corretivas, preventivas e emergenciais**
CONTA: **3.3.90.30.00 - Material de Consumo**
ELEMENTO: **3.3.90.30.24 - Material p/ Manutenção de Bens Imóveis**
FONTE DE RECURSO: **01 - Tesouro**
APLICAÇÃO: **110.0000**
FICHA DE CONTAS A PAGAR: **0 - 000000.000 - Contas a pagar**
CENTRO DE CUSTO: **Departamento de Obras Viárias**
TIPO DE DESPESA: **Material p/ Manutenção de Bens Imóveis**
ORDENADOR: **FELIPE DE VILAS BOAS SILVA SANTOS**

ITEM	LIB.	CLASSIFICAÇÃO E DESCRIÇÃO DO *MATERIAL*	QUANTIDADE	UN	VALORES UNITÁRIO	VALORES TOTAL
0001	✓	1.002.021.00036873 **REGISTRO DE GAVETA 2"** *ESPECIFICAÇÃO:* Registro de gaveta bruto, uso semi-industrial, bitola nominal 2? (DN 50), corpo em liga de cobre (latão ou bronze), passagem plena, acionamento manual por volante, extremidades roscadas fêmea e classe de pressão mínima 200 WOG (200 psi para serviço sem choque, nas condições declaradas pelo fabricante). *LOCAL DE ENTREGA:* SECRETARIA DE INFRAESTRUTURA - Rod. Pres. Dutra, Km 158,5 s/n - Parque Meia Lua, Jacareí/SP	1,0000	UN	250,2000	250,20

LIB. = Liberado

TOTAL: R$ 250,20

SALDO DISPONÍVEL NA FICHA NA ELABORAÇÃO DO PRÉ-EMPENHO:	**204.548,69**
VALOR DO PRÉ-EMPENHO:	**R$ 315,00**
SALDO DISPONÍVEL NA FICHA APÓS A ELABORAÇÃO DO PRÉ-EMPENHO:	**204.233,69**

SC 04692/2026 (PC)

gov.br
Documento assinado digitalmente
ADRIANO BOSSO
Data: 23/10/2026 10:27:17-0300
Verifique em https://validar.iti.gov.br

FILIPE SILVA SANTOS JUNIOR:18388257897
Assinado digitalmente por FILIPE SILVA SANTOS JUNIOR:18388257897
ND: C=BR, O=ICP-Brasil, OU=Certificado Digital PF A3, OU=Videoconferencia, OU=38073330000180, OU=AC SyngularID Multipla, CN=FILIPE SILVA SANTOS JUNIOR:18388257897
Razão: Eu sou o autor deste documento
Localização:
Data: 2026.10.23 10:49:22-03'00'
Foxit PDF Reader Versão: 2025.2.0

SOLICITANTE
ADRIANO BOSSO

APROVADOR
FILIPE SILVA SANTOS JUNIOR

FELIPE DE VILAS BOAS SILVA SANTOS:38962856883
Assinado de forma digital por FELIPE DE VILAS BOAS SILVA SANTOS:38962856883
Dados: 2026.10.26 09:03:12 -03'00'

ORDENADOR
FELIPE DE VILAS BOAS SILVA SANTOS

Controle Orçamento - Financeiro:

Data:___/____/_____

Ass:_____

Controlador Orçamentário e Financeiro

Data:___/____/_____ ( ) Aprovado ( ) Não Aprovado

HIMASA MATERIAIS DE CONSTRUCAO LTDA
RUA BENJAMIN CONSTANT, 131 SAO BENEDITO
GUARATINGUETÁ - SP - CEP: 12502160
CNPJ: 65.014.169/0001-46 IE: 332050423115
financeiro@himasaguara.com.br
Fone: (12) 3122-3355 Fax: ( ) -

****IMPRESSO SEM VALIDADE FISCAL****

ORÇAMENTO Nº 000001092644

Cliente: CONSUMIDOR
Fantasia: CONSUMIDOR
Endereço: RUA, SN
Município: GUARATINGUETÁ
CNPJ/CPF: 888.888.888-88
Telefone: (11)11111-1111

Código: 00000471
Celular: (11)11111-1111
Bairro: BAIRRO
C.E.P.: 12500-280
IE/RG:

CÓDIGO	DESCRIÇÃO / COD.FAB	QUANTIDADE	UNID.	VR.BRU	VR.LIQ	VR. TOTAL
02908	DECA REGISTRO 1502B 2' 1502.B.200	1,00	PC	278,00	250,20	250,20

Total dos Produtos: 278
Desconto: 27,80
Frete: 0,00

TOTAL: **250,20**

Vendedor: 033 - DOUGLAS
Digitador: 033 - DOUGLAS

Data Emissão: 21/10/2026 **Hora:** 11:54:58

Mensagem:

End.Entrega: RUA, SN - Bairro: BAIRRO - GUARATINGUETÁ - CEP: 12500-280

Transportadora: 99999 - HIMASA MATERIAIS DE CONSTRUCAO LTDA FONE: (12) 3122-3355
Tipo de Frete: 9-Sem Frete

Cond.Pag: **993 - A DEFINIR**



- **Bitola / Entrada:** 2" (DN 50 mm) Construbel | Acabamento ...
- **Dimensões:** Altura de 189 mm, comprimento de 93 mm e largura de 75 mm
- **Peso:** 1,34 kg (líquido) / 1,375 kg (bruto)
- **Composição:** Liga de cobre (bronze e latão), plásticos de engenharia e elastômeros
- **Norma Técnica:** NBR 15705 Construbel | Acabamento ...
- **Aplicação:** Redes hidráulicas residenciais, comerciais ou industriais de grande porte para controle de fluxo Construbel | Acabamento ...



HIDROARARAS TUBOS E CONEXÕES LTDA

CNPJ:	68.160.504/0001-02	**INSC. EST:**	182.371.090.113
INSC. MUNIC.	49.431	**CEP:**	13603-013
ENDEREÇO:	R: Senador César Lacerda de Vergueiro 123, Centro - Araras/SP		
E-MAIL:	hidroararas@hotmail.com		

DATA:	20/10/2026 16:48	**ORÇAMENTO:**	0041	**VENDEDOR:**	DAIANE ZANOTTI

CLIENTE:	Secretaria de Infraestrutura de Jacareí	**FONE:**	12 - 3954 0479
A/C:	ROGERIO	**CNPJ:**	46.694.139/0001-83
CIDADE:	JACAREÍ - SP	**E-MAIL**	compras.infra@jacarei.sp.gov.br
ENDEREÇO:			

PAGAMENTO:	28 DIAS, APÓS APROVAÇÃO DE CRÉDITO			**CONDIÇÕES :**	DEP. EM CONTA
FRETE:	CIF	**PRAZO DE ENTREGA**	EM ATÉ 10 DIAS, APÓS CONFIRMAÇÃO E APROVAÇÃO DO PEDIDO		
LOCAL DE ENTREGA:	**ALMOXARIFADO DA SECRETARIA DE INFRAESTRUTURA**				

ITEM	PRODUTOS	QTD	UNID	VALOR UNIT.	VALOR TOTAL
1	REGISTRO DE GAVETA NIQUELADO SANEAMENTO DN 2" NBR 14580	1	PÇ	R$ 575,80	R$ 575,80
	TOTAL DA PROPOSTA				**R$ 575,80**
	QUINHENTOS E SETENTA E CINCO REAIS E OITENTA CENTAVOS.				

INFORMAÇÕES COMPLEMENTARES:

VALIDADE PROPOSTA 5 DIAS

INSPEÇÃO NÃO

OBS:

" CONECTANDO QUALIDADE, CONDUZINDO CONFIANÇA"

D.A COUTINHO E CIA LTDA CNPJ: 54.032.396/0001-88

PRAÇA INDEPENDÊNCIA, 107-SÃO JOÃO-JACAREÍ/SP 12322-570

(12) 3951-1471 Fax: 3951-8659

realfortaleza@uol.com.br

Qualquer dúvida em nossas condições favor entrar em contato

ORÇAMENTO VENDA

Número

DC000305624

Data

21/10/2026

Cliente: 420 - A VISTA

Endereço:

Fone: **Contato:** ROGÉRIO

E-Mail: **CNPJ/CPF:**

VALIDADE COTAÇÃO: 02 DIAS			**Prazo de Entrega:** IMEDIATO À 01 DIA
COND.PAGAMENTO:	À VISTA		
OBSERVAÇÕES:			
(CIF ou FOB) Frete:	FOB	**Valor Total dos Produtos:**	R$ 312,73

Código	UN.	Qtde.	Descrição do material e marca	Fotos ilustrativas	Cod. NCM	% ICMS	Valor Unitário	Valor Total
8187	PC	1,00	REGISTRO GAVETA 1502 2" - DECA		84818093	ST	R$ 312,73	R$ 312,73

TERMO DE REFERÊNCIA

Contratação por Dispensa de Licitação

1. DO OBJETO

1.1- Aquisição para 01 (um) registro de gaveta bruto de 2 polegadas (DN 50), para substituição de registro existente com defeito e vazamento na Usina Municipal de Asfalto, conforme condições e exigências deste instrumento.

2. FUNDAMENTAÇÃO LEGAL

2.1- A presente contratação será realizada por dispensa de licitação, nos termos do art. 75 da Lei nº 14.133/2021, considerando tratar-se de contratação de baixo valor, que será custeado pela classe 480.

3. JUSTIFICATIVA DA CONTRATAÇÃO

3.1- A aquisição destina-se à substituição de registro de gaveta instalado na Usina Municipal de Asfalto que, conforme informado pela unidade requisitante, apresenta defeito e vazamento, comprometendo a vedação e o **controle** de bloqueio do fluxo na tubulação.

4. ESPECIFICAÇÃO DO OBJETO

Item	Especificação	Código	Unid.	Qtd.	Valor unitário e total
01	Registro de gaveta bruto, uso semi-industrial, bitola nominal 2″ (DN 50), corpo em liga de cobre (latão ou bronze), passagem plena, acionamento manual por volante, extremidades roscadas fêmea e classe de pressão mínima 200 WOG (200 psi para serviço sem choque, nas condições declaradas pelo fabricante). Fornecimento completo, novo e sem uso. Compatibilidade conforme item 4.2.	36873	und.	01	R$ 250,20

Totalizando = R$ 250,20

4.1- O material deverá ser fornecido sem trincas, porosidades aparentes, deformações ou danos nas roscas, com identificação de fabricante, bitola e classe de pressão. A proposta deverá indicar marca e modelo e apresentar ficha técnica com materiais do corpo e das vedações, conexões e limites de pressão e temperatura.

4.2- Antes da conclusão da especificação para cotação e da emissão da Autorização de Fornecimento, a unidade técnica deverá conferir e registrar o fluido conduzido, a temperatura e a pressão de operação, o padrão da rosca (BSP ou NPT), o comprimento de montagem e o espaço para acionamento. Esses dados deverão integrar a solicitação aos fornecedores. O registro e suas vedações deverão ser expressamente compatíveis com essas condições, conforme documentação do fabricante. A indicação 200 WOG, isoladamente, não comprova adequação a fluido aquecido ou a vapor.

4.3- A designação comercial 1502-B, informada para pesquisa, é referência de tipologia. Serão aceitos produtos de qualquer fabricante que atendam às características e à compatibilidade exigidas, sem vinculação a marca ou fornecedor específico.

4.4- Frete, embalagem, transporte e descarga deverão estar incluídos no preço ofertado, sem cobrança adicional ao Município. O valor estimado unitário e total será preenchido após a pesquisa de preço

5. PRAZO DE ENTREGA OU EXECUÇÃO

5.1- O prazo para entrega dos materiais ou execução dos serviços será de até 5 dias, contados a partir do **recebimento** da Autorização de Fornecimento ou instrumento equivalente.

6. LOCAL DE ENTREGA

6.1-Os materiais deverão ser entregues no seguinte endereço:

Almoxarifado da Secretaria de Infraestrutura e Zeladoria Urbana-Rodovia Presidente Dutra, KM 158,50 – Parque Meia Lua, Jacareí-SP, CEP: 12335-010.

Horário: de segunda à sexta, das 8:00 às15:00 horas.

7. CRITÉRIO DE JULGAMENTO

7.1-O critério de julgamento das propostas será o (ÚNICO VALOR), em atendimento ao Decreto nº: 665, respeitando a previsão do art. 3º, inciso VI. A utilização do CRITÉRIO de ÚNICO VALOR para troca 01 (um) registro de gaveta bruto de 2 polegadas (DN 50), com valor do orçamento de menor preço da empresa HIMASA MATERIAIS DE CONSTRUCAO LTDA.

8. CONDIÇÕES DE PAGAMENTO

8.1- O pagamento será realizado no prazo de 25 DFS (Vinte e cinco dias fora a semana), onde

será efetuado através de crédito em Conta Corrente;

8.2- Fazer constar no corpo da Nota Fiscal o número da AF (autorização de fornecimento e do Empenho, além da Condição de Pagamento;

8.3- As Notas Fiscais decorrentes das autorizações deverão ser emitidas em nome de MUNICÍPIO DE JACAREÍ, formato este correspondente a inscrição principal do Município no Cadastro Nacional da Pessoa Jurídica (CNPJ).

9. OBRIGAÇÕES DA CONTRATANTE

9.1- Verificar minuciosamente, no prazo fixado, a conformidade dos bens recebidos com as especificações constantes deste Termo de Referencia e da proposta, para fins de aceitação e recebimento;

9.2- Comunicar à Contratada, por escrito, sobre imperfeições, falhas ou irregularidades verificadas no objeto fornecido, para que seja substituído, reparado ou corrigido;

9.3- Efetuar o pagamento à Contratada no valor correspondente ao fornecimento do objeto, no prazo e forma estabelecidos no Termo de Referencia;

9.4- A Administração não responderá por quaisquer compromissos assumidos pela Contratada com terceiros, ainda que vinculados à execução do contrato, bem como por qualquer dano causado a terceiros em decorrência de ato da Contratada, de seus empregados, prepostos ou subordinados.

10. OBRIGAÇÕES DA CONTRATADA

10.1- A Contratada deve cumprir todas as obrigações constantes no Termo de Referencia, seus anexos e sua proposta, assumindo exclusivamente seus riscos e as despesas decorrentes da boa e perfeita execução do objeto e, ainda:

10.2- Efetuar a entrega do objeto em perfeitas condições, conforme especificações, prazo e local constantes no Termo de Referencia e seus anexos.

11. DOTAÇÃO ORÇAMENTÁRIA

11.1- As despesas decorrentes da presente contratação correrão à conta de recursos específicos consignados da(s) seguinte(s) dotação(ões) orçamentária(s):

Ficha nº 623

02.10.06 | 15.451.0006.2057 | 01 | 3.3.90.30.00 - Material de Consumo.

Fonte de Recurso: Tesouro

gov.br Documento assinado digitalmente
ADRIANO BOSSO
Data: 23/10/2026 09:25:53-0300
Verifique em https://validar.iti.gov.br

Eng.º Adriano Bosso

SIEZU: Supervisor de Unidade

Prefeitura de JACAREÍ

CONTROLE DE DISPENSA POR BAIXO VALOR

Subclasse-CNAE	Descrição	Valor Total	% Utilizado	Limite
4744-0/05	Comércio varejista de materiais de construção não especificados anteriormente	R$ 42.055,20	64%	R$ 23.436,91

Tramite

Data	Motivo	Histórico de Locais	Recebimento	Duração	Lote
27/10/2026 07:56	Abertura do processo	SIEZU - Compras	27/10/2026 07:56	Mesmo dia	

Despacho

Data	Motivo	Histórico de Locais	Recebimento	Duração	Lote
27/10/2026 08:05 ROGERIONERY - ROGERIO NERY **Motivo:** ANDAMENTO **Texto :** Segue para processo de aquisição (compra direta).			Assinar • Assinar via Certificado A1/A3 • Assinar via Rubrica CVD-e Sem Anexos		
27/10/2026 08:05	ANDAMENTO	SARH/DS - COMPRAS	27/10/2026 08:20	Mesmo dia	

Despacho

Data	Motivo	Histórico de Locais	Recebimento	Duração	Lote
27/10/2026 08:25 ALINEMEDEIROS - Aline de Paula Medeiros Oliveira **Motivo:** PROVIDÊNCIAS **Texto :** Rogério, favor verificar as atas 97987/2026 e 97979/2026, nas quais constam registros de gaveta e confirmar se atendem ou não a necessidade da SIEZU, caso atendam, favor proceder com a retirada de ata. Caso não atendam, favor solicitar a correção do TR, no item 07, retirando o nome da empresa inicialmente vencedora, uma vez que não consta justificativa para não publicação prévia no PNCP para recebimento de propostas. No referido item, deve constar somente o critério utilizado na contratação.			Assinar • Assinar via Certificado A1/A3 • Assinar via Rubrica CVD-e Sem Anexos		
27/10/2026 08:25	PROVIDENCIAS	SIEZU - Compras ROGERIONERY	27/10/2026 08:33	Mesmo dia	

Despacho

Data	Motivo	Histórico de Locais	Recebimento	Duração	Lote
27/10/2026 08:34 ROGERIONERY - ROGERIO NERY **Motivo:** PROVIDÊNCIAS **Texto :** Equipe DOV: gentileza avaliar os apontamentos feitos pelo SARH/DS/Compras.			Assinar • Assinar via Certificado A1/A3 • Assinar via Rubrica CVD-e Sem Anexos		
27/10/2026 08:34	PROVIDENCIAS	SIEZU/DOV - DIRETORIA DE OBRAS VIÁRIAS	27/10/2026 11:55	Mesmo dia	

Despacho

Data	Motivo	Histórico de Locais	Recebimento	Duração	Lote
27/10/2026 11:58 ADRIANOBOSSO - ADRIANO BOSSO **Motivo:** ANDAMENTO **Texto :** segue novo termo de referência			Assinar • Assinar via Certificado A1/A3 • Assinar via Rubrica CVD-e 1.2-TR_-_Registro_as....pdf		
27/10/2026 11:58	ANDAMENTO	SIEZU - Compras ROGERIONERY	27/10/2026 13:06	Mesmo dia	

TERMO DE REFERÊNCIA

Contratação por Dispensa de Licitação

1. DO OBJETO

1.1- Aquisição para 01 (um) registro de gaveta bruto de 2 polegadas (DN 50), para substituição de registro existente com defeito e vazamento na Usina Municipal de Asfalto, conforme condições e exigências deste instrumento.

2. FUNDAMENTAÇÃO LEGAL

2.1- A presente contratação será realizada por dispensa de licitação, nos termos do art. 75 da Lei nº 14.133/2021, considerando tratar-se de contratação de baixo valor, que será custeado pela classe 480.

3. JUSTIFICATIVA DA CONTRATAÇÃO

3.1- A aquisição destina-se à substituição de registro de gaveta instalado na Usina Municipal de Asfalto que, conforme informado pela unidade requisitante, apresenta defeito e vazamento, comprometendo a vedação e o **controle** de bloqueio do fluxo na tubulação.

4. ESPECIFICAÇÃO DO OBJETO

Item	Especificação	Código	Unid.	Qtd.	Valor unitário e total
01	Registro de gaveta bruto, uso semi-industrial, bitola nominal 2″ (DN 50), corpo em liga de cobre (latão ou bronze), passagem plena, acionamento manual por volante, extremidades roscadas fêmea e classe de pressão mínima 200 WOG (200 psi para serviço sem choque, nas condições declaradas pelo fabricante). Fornecimento completo, novo e sem uso. Compatibilidade conforme item 4.2.	36873	und.	01	R$ 250,20

Totalizando = R$ 250,20

4.1- O material deverá ser fornecido sem trincas, porosidades aparentes, deformações ou danos nas roscas, com identificação de fabricante, bitola e classe de pressão. A proposta deverá indicar marca e modelo e apresentar ficha técnica com materiais do corpo e das vedações, conexões e limites de pressão e temperatura.

4.2- Antes da conclusão da especificação para cotação e da emissão da Autorização de Fornecimento, a unidade técnica deverá conferir e registrar o fluido conduzido, a temperatura e a pressão de operação, o padrão da rosca (BSP ou NPT), o comprimento de montagem e o espaço para acionamento. Esses dados deverão integrar a solicitação aos fornecedores. O registro e suas vedações deverão ser expressamente compatíveis com essas condições, conforme documentação do fabricante. A indicação 200 WOG, isoladamente, não comprova adequação a fluido aquecido ou a vapor.

4.3- A designação comercial 1502-B, informada para pesquisa, é referência de tipologia. Serão aceitos produtos de qualquer fabricante que atendam às características e à compatibilidade exigidas, sem vinculação a marca ou fornecedor específico.

4.4- Frete, embalagem, transporte e descarga deverão estar incluídos no preço ofertado, sem cobrança adicional ao Município. O valor estimado unitário e total será preenchido após a pesquisa de preço

5. PRAZO DE ENTREGA OU EXECUÇÃO

5.1- O prazo para entrega dos materiais ou execução dos serviços será de até 5 dias, contados a partir do **recebimento** da Autorização de Fornecimento ou instrumento equivalente.

6. LOCAL DE ENTREGA

6.1-Os materiais deverão ser entregues no seguinte endereço:

Almoxarifado da Secretaria de Infraestrutura e Zeladoria Urbana-Rodovia Presidente Dutra, KM 158,50 – Parque Meia Lua, Jacareí-SP, CEP: 12335-010.

Horário: de segunda à sexta, das 8:00 às15:00 horas.

7. CRITÉRIO DE JULGAMENTO

7.1-O critério de julgamento das propostas será o (MENOR VALOR UNITÁRIO), em atendimento ao Decreto nº: 665, respeitando a previsão do art. 3º, inciso VI.

8. CONDIÇÕES DE PAGAMENTO

8.1- O pagamento será realizado no prazo de 25 DFS (Vinte e cinco dias fora a semana), onde será efetuado através de crédito em Conta Corrente;

8.2- Fazer constar no corpo da Nota Fiscal o número da AF (autorização de fornecimento e do Empenho, além da Condição de Pagamento;

8.3- As Notas Fiscais decorrentes das autorizações deverão ser emitidas em nome de MUNICÍPIO DE JACAREÍ, formato este correspondente a inscrição principal do Município no Cadastro Nacional da Pessoa Jurídica (CNPJ).

9. OBRIGAÇÕES DA CONTRATANTE

9.1- Verificar minuciosamente, no prazo fixado, a conformidade dos bens recebidos com as especificações constantes deste Termo de Referencia e da proposta, para fins de aceitação e recebimento;

9.2- Comunicar à Contratada, por escrito, sobre imperfeições, falhas ou irregularidades verificadas no objeto fornecido, para que seja substituído, reparado ou corrigido;

9.3- Efetuar o pagamento à Contratada no valor correspondente ao fornecimento do objeto, no prazo e forma estabelecidos no Termo de Referencia;

9.4- A Administração não responderá por quaisquer compromissos assumidos pela Contratada com terceiros, ainda que vinculados à execução do contrato, bem como por qualquer dano causado a terceiros em decorrência de ato da Contratada, de seus empregados, prepostos ou subordinados.

10. OBRIGAÇÕES DA CONTRATADA

10.1- A Contratada deve cumprir todas as obrigações constantes no Termo de Referencia, seus anexos e sua proposta, assumindo exclusivamente seus riscos e as despesas decorrentes da boa e perfeita execução do objeto e, ainda:

10.2- Efetuar a entrega do objeto em perfeitas condições, conforme especificações, prazo e local constantes no Termo de Referencia e seus anexos.

11. DOTAÇÃO ORÇAMENTÁRIA

11.1- As despesas decorrentes da presente contratação correrão à conta de recursos específicos consignados da(s) seguinte(s) dotação(ões) orçamentária(s):

Ficha nº 623

02.10.06 | 15.451.0006.2057 | 01 | 3.3.90.30.00 - Material de Consumo.

Fonte de Recurso: Tesouro

gov.br Documento assinado digitalmente
ADRIANO BOSSO
Data: 27/10/2026 11:53:48-0300
Verifique em https://validar.iti.gov.br

Eng.º Adriano Bosso

SIEZU: Supervisor de Unidade

Despacho

Data	Motivo	Histórico de Locais	Recebimento	Duração	Lote
27/10/2026 13:36 ROGERIONERY - ROGERIO NERY **Motivo:** ANDAMENTO **Texto :** Na ARP 97979/2026 há o registro de gaveta código 000081 (dimensão 3/4"). Na ARP 97987/2026 há os registros de gaveta códigos 035583 e 001671 (dimensões 1" e 1 1/2" respectivamente). Não correspondem ao objeto a ser adquirido, cuja dimensão é de 2", conforme TR.			Assinar • Assinar via Certificado A1/A3 • Assinar via Rubrica CVD-e Sem Anexos		
27/10/2026 13:36	CONFORME SOLICITAÇÃO	SARH/DS - COMPRAS	27/10/2026 14:44	Mesmo dia	

Despacho

Data	Motivo	Histórico de Locais	Recebimento	Duração	Lote
27/10/2026 14:44 ALINEMEDEIROS - Aline de Paula Medeiros Oliveira **Motivo:** ANDAMENTO **Texto :** Segue para análise.			Assinar • Assinar via Certificado A1/A3 • Assinar via Rubrica CVD-e Sem Anexos		
27/10/2026 14:44	Para Analise	SARH/GAB/CCO CARLOSFELIPE.SEPINHO	27/10/2026 15:18	Mesmo dia	

Despacho

Data	Motivo	Histórico de Locais	Recebimento	Duração	Lote
27/10/2026 15:19 CARLOSFELIPE.SEPINHO - Carlos Felipe Sepinho Apparecido **Motivo:** DEFERIDO (CONCEDIDO) **Texto :** De acordo.			Assinar • Assinar via Certificado A1/A3 • Assinar via Rubrica CVD-e Sem Anexos		
27/10/2026 15:19	Em Tramite	SF/DF - Compras - Finanças Aprovação CLAUDIOTOSETTO	27/10/2026 15:31	2 dias	

Despacho

Data	Motivo	Histórico de Locais	Recebimento	Duração	Lote
29/10/2026 16:38 CLAUDIOTOSETTO - CLAUDIO LUIZ TOSETTO **Motivo:** DEFERIDO (CONCEDIDO) **Texto :** DEFERIDO			Assinar • Assinar via Certificado A1/A3 • Assinar via Rubrica CVD-e Sem Anexos		
29/10/2026 16:38	DEFERIDO	SF/DF - Compras - Controle Orçamentário	03/11/2026 08:45	5 dias	

Despacho

Data	Motivo	Histórico de Locais	Recebimento	Duração	Lote
03/11/2026 09:28 FRANCISCOJOSE - FRANCISCO JOSE MONTEIRO **Motivo:** ANDAMENTO **Texto :** LIBERADO			Assinar • Assinar via Certificado A1/A3 • Assinar via Rubrica CVD-e Sem Anexos		
03/11/2026 09:28	ANDAMENTO	SARH/DS/UC - UNIDADE DE COMPRAS	03/11/2026 10:01	3 dias	

Despacho

Data	Motivo	Histórico de Locais	Recebimento	Duração	Lote
03/11/2026 10:10 ALINEMEDEIROS - Aline de Paula Medeiros Oliveira **Motivo:** INFORMAR **Texto :** Publicado no PNCP para recebimento de propostas até o dia 06/11/2026 às 10h10.			Assinar • Assinar via Certificado A1/A3 • Assinar via Rubrica CVD-e Sem Anexos		

Despacho

Data	Motivo	Histórico de Locais	Recebimento	Duração	Lote
06/11/2026 10:22 ALINEMEDEIROS - Aline de Paula Medeiros Oliveira **Motivo:** ANDAMENTO **Texto :** Foi recebida somente uma proposta pelo PNCP, contudo, acima do valor estimado. Mesmo após aviso, o fornecedor não retificou a proposta.			Assinar • Assinar via Certificado A1/A3 • Assinar via Rubrica CVD-e PROPOSTA PNCP - AMR ....pdf		

Município de Jacareí
CNPJ: 46.694.139/0001-83
Secretaria de Saúde
Unidade de Suprimentos

Jacareí, 05 de novembro de 2026

Sr. Fornecedor favor cotar os itens abaixo o mais breve possível. Favor ainda preencher todos os campos abaixo mencionados. Caso haja dificuldade em orçar os itens solicitados, favor entrar em contato.

ITEM	QTDE	UND	DESCRIÇÃO	MARCA	PREÇO UNITÁRIO	PREÇO TOTAL
1	1,00	unidade	Registro de gaveta bruto, uso semi-industrial, bitola nominal 2" (DN 50), corpo em liga de cobre (latão ou bronze), passagem plena, acionamento manual por volante, extremidades roscadas fêmea e classe de pressão mínima 200 WOG (200 psi para serviço sem choque, nas condições declaradas pelo fabricante). Fornecimento completo, novo e sem uso. Compatibilidade conforme item 4.2.	DECA - REG GAV BRUTO 1502	R$ 295,00	R$ 295,00
			Endereço para entrega : Rua Montana, 332 – Jardim Flórida - Jacareí/SP, das 07:00 às 11:00 e das 13:00 às 15:30.		**VALOR TOTAL**	R$ 295,00

PROPOSTA ORÇAMENTÁRIA

CONDIÇÃO DE PAGAMENTO:	25 DFS (Dias Fora a Semana após entrega da Nota Fiscal)
PRAZO DE ENTREGA/EXECUÇÃO:	5 dias
VALIDADE DA PROPOSTA:	30 dias (mínino)
PRAZO DE GARANTIA PRODUTO/SERVIÇO:	FABRICANTE
RESPONSÁVEL PELA PROPOSTA:	Tamires

DADOS DO FORNECEDOR

RAZÃO SOCIAL:	AMR COMERCIO DE FERRAGENS E FERRAMENTAS
CNPJ:	48.373.687.0001/37
ENDEREÇO:	Avenida Doutor João Batista Soares de Queiroz Jú
CIDADE:	São José dos Campos
ESTADO:	São Paulo
CEP:	12240-000
TELEFONE:	(12) 3939-9559
E-MAIL:	amr.ferragens@outlook.com
IE:	125.503.577.111
NOME COMPLETO DO SÓCIO PROPRIETÁRIO:	Tamires Ribeiro de Assis
CPF:	432.467.938.08

DADOS BANCÁRIOS PESSOA JURÍDICA (Tem que ser em nome da empresa)

NOME DO BANCO:	Banco do Brasil
NÚMERO DO BANCO:	1
AGÊNCIA:	6958
NÚMERO DA AGÊNCIA:	2
CONTA CORRENTE NÚMERO/DV:	30620-7

OBS.: A Prefeitura de Jacareí não paga por frete nem por visita técnica.

Imagem meramente ilustrativa do objeto:

Editável nos campos:
MARCA, PREÇO UNITÁRIO, PROPOSTA ORÇAMENTÁRIA, DADOS DO FORNECEDOR E DADOS BANCÁRIOS)

SENHOR FORNECEDOR FAVOR ENVIAR A PROPOSTA ASSINADA

AMR COMERCIO DE FERRAGENS E FERRAMENTAS LTDA:48373687000137

Assinado de forma digital por AMR COMERCIO DE FERRAGENS E FERRAMENTAS LTDA:48373687000137
Dados: 2026.11.05 17:11:49 -03'00'

Despacho

Data	Motivo	Histórico de Locais	Recebimento	Duração	Lote
06/11/2026 10:31 ALINEMEDEIROS - Aline de Paula Medeiros Oliveira **Motivo:** ANDAMENTO **Texto :** CNPJ, CNDT e Justificativa da estimativa de preços, do preço contratado e da escolha do fornecedor.			Assinar • Assinar via Certificado A1/A3 • Assinar via Rubrica CVD-e CNPJ.pdf CNDT.pdf JUSTIFICATIVA - PREÇ....pdf		

Jacareí, data da assinatura digital

JUSTIFICATIVA

A presente contratação direta fundamenta-se no art. 75, inciso I ou II, da Lei nº 14.133/2021, em razão do valor da contratação e da necessidade de atendimento da demanda administrativa.

Para estimativa do valor da contratação, foi realizada pesquisa mercadológica mediante consulta a fornecedores do ramo e outras fontes disponíveis, obtendo-se a série de preços conforme o **Processo Administrativo nº 204715/2026**.

Com base nos preços coletados, foi apurado o valor estimado da contratação em **R$ 250,20**, considerado compatível com os valores praticados no mercado para o objeto pretendido.

Após a publicação do aviso de contratação direta no Portal Nacional de Contratações Públicas (PNCP), pelo prazo de 03 (três) dias úteis, foi recebida somente uma proposta com valor acima do estimado, sendo a empresa informada sobre o ocorrido, contudo, não houve retorno da empresa retificando a proposta no prazo previsto, razão pela qual se mantém o preço inicialmente ofertado pela empresa **HIMASA MATERIAIS DE CONSTRUCAO LTDA**, por se mostrar mais vantajoso.

Dessa forma, resta evidenciada a economicidade da contratação para a Administração Pública.

gov.br
Documento assinado digitalmente
ALINE DE PAULA MEDEIROS OLIVEIRA
Data: 06/11/2026 10:31:13-0300
Verifique em https://validar.iti.gov.br

Aline de Paula Medeiros Oliveira
Central Estratégica de Compras

PODER JUDICIÁRIO
JUSTIÇA DO TRABALHO

CERTIDÃO NEGATIVA DE DÉBITOS TRABALHISTAS

Nome: HIMASA MATERIAIS DE CONSTRUCAO LTDA (MATRIZ E FILIAIS)
CNPJ: 65.014.169/0001-46
Certidão nº: 94027128/2026
Expedição: 06/11/2026, às 10:26:17
Validade: 05/05/2027 - 180 (cento e oitenta) dias, contados da data de sua expedição.

Certifica-se que **HIMASA MATERIAIS DE CONSTRUCAO LTDA (MATRIZ E FILIAIS)**, inscrito(a) no CNPJ sob o nº **65.014.169/0001-46**, **NÃO CONSTA** como inadimplente no Banco Nacional de Devedores Trabalhistas.
Certidão emitida com base nos arts. 642-A e 883-A da Consolidação das Leis do Trabalho, acrescentados pelas Leis ns.° 12.440/2011 e 13.467/2017, e no Ato 01/2022 da CGJT, de 21 de janeiro de 2022.
Os dados constantes desta Certidão são de responsabilidade dos Tribunais do Trabalho.
No caso de pessoa jurídica, a Certidão atesta a empresa em relação a todos os seus estabelecimentos, agências ou filiais.
A aceitação desta certidão condiciona-se à verificação de sua autenticidade no portal do Tribunal Superior do Trabalho na Internet (http://www.tst.jus.br).
Certidão emitida gratuitamente.

INFORMAÇÃO IMPORTANTE
Do Banco Nacional de Devedores Trabalhistas constam os dados necessários à identificação das pessoas naturais e jurídicas inadimplentes perante a Justiça do Trabalho quanto às obrigações estabelecidas em sentença condenatória transitada em julgado ou em acordos judiciais trabalhistas, inclusive no concernente aos recolhimentos previdenciários, a honorários, a custas, a emolumentos ou a recolhimentos determinados em lei; ou decorrentes de execução de acordos firmados perante o Ministério Público do Trabalho, Comissão de Conciliação Prévia ou demais títulos que, por disposição legal, contiver força executiva.

REPÚBLICA FEDERATIVA DO BRASIL

CADASTRO NACIONAL DA PESSOA JURÍDICA

NÚMERO DE INSCRIÇÃO	COMPROVANTE DE INSCRIÇÃO E DE SITUAÇÃO CADASTRAL	DATA DE INSCRIÇÃO NO CNPJ
65.014.169/0001-46 **MATRIZ**		**08/01/1991**

NOME EMPRESARIAL	DATA DE CONSTITUIÇÃO
HIMASA MATERIAIS DE CONSTRUCAO LTDA	**08/01/1991**

TÍTULO DO ESTABELECIMENTO (NOME DE FANTASIA)	PORTE
HIMASA	**DEMAIS**

CÓDIGO E DESCRIÇÃO DA ATIVIDADE ECONÔMICA PRINCIPAL
47.44-0-99 - Comércio varejista de materiais de construção em geral

CÓDIGO E DESCRIÇÃO DAS ATIVIDADES ECONÔMICAS SECUNDÁRIAS
47.42-3-00 - Comércio varejista de material elétrico
47.44-0-03 - Comércio varejista de materiais hidráulicos

CÓDIGO E DESCRIÇÃO DA NATUREZA JURÍDICA
206-2 - Sociedade Empresária Limitada

LOGRADOURO	NÚMERO	COMPLEMENTO
R BENJAMIN CONSTANT	**131**	********

CEP	BAIRRO/DISTRITO	MUNICÍPIO	UF
12.502-160	**SAO BENEDITO**	**GUARATINGUETA**	**SP**

ENDEREÇO ELETRÔNICO	TELEFONE
JOSEALFREDO@HIMASAGUARA.COM.BR	**(12) 3132-2622**

ENTE FEDERATIVO RESPONSÁVEL (EFR)
*****

SITUAÇÃO CADASTRAL	DATA DA SITUAÇÃO CADASTRAL
ATIVA	**26/03/2004**

MOTIVO DE SITUAÇÃO CADASTRAL

SITUAÇÃO ESPECIAL	DATA DA SITUAÇÃO ESPECIAL
********	********

CÓDIGO QR

CÓDIGO DE BARRAS

Aprovado pela Instrução Normativa RFB nº 2.119, de 06 de dezembro de 2022.

Emitido no dia **06/11/2026** às **10:25:53** (data e hora de Brasília).

Despacho

Data	Motivo	Histórico de Locais	Recebimento	Duração	Lote
06/11/2026 11:59 ALINEMEDEIROS - Aline de Paula Medeiros Oliveira **Motivo:** ENTREGAR **Texto :** Segue anexa a Autorização de Fornecimento.			Assinar • Assinar via Certificado A1/A3 • Assinar via Rubrica CVD-e AF 4578 - SC 4692.pdf		
06/11/2026 11:59	LIBERAÇÃO AS/AF	SIEZU - Compras	06/11/2026 13:41	Mesmo dia	

PREFEITURA MUNICIPAL DE JACAREI

Autorização

AF 004578/2026 - Emissão: 06/11/2026

1ª Via - Comprador

Endereço: Praça dos Três Poderes, 73 - Centro - CEP 12327-170
CNPJ: 46.694.139/0001-83
TELEFONE: 39559000

Fornecedor:	**HIMASA MATERIAIS DE CONSTRUCAO LTDA (4125234)**					**65.014.169/0001-46**
Endereço:	**RUA Benjamin Constant, 131 - São Gonçalo, CEP: 12502160, GUARATINGUETA - SP**					
e-Mail:	**josealfredo@himasaguara.com.br**	Contatos:				
Conta Bancária	**-**		Agência:	**-**	C/C:	**-**

Unidades Atendidas

Unidade Adm:	**Secretaria de Infraestrutura Municipal (0233)**
Centro Consumo:	**Secretaria de Infraestrutura Municipal (001)**
Solic.de Compra:	**004692/2026**

Processo de Compra

Número:	**000938/2026**	Modalidade:	**DL - Dispensa de Licitação nº: 000747/2026**
Data:	**03/11/2026**	Artigo:	**Lei 14.133/2021, Art. 75, II*
Comprador:	**ADRIANOBOSSO**		

Aquisição para 01 (um) registro de gaveta bruto de 2 polegadas (DN 50), para substituição de registro existente com defeito e vazamento na Usina Municipal de Asfalto, conforme condições e exigências deste instrumento.

DFD: classe 480 - ficha 623. Dotação orçamentária: 02.10.06 - 15.451.0006.2057. 3.3.90.39.00 – Material de Consumo
Fonte de recurso: 01 - Tesouro.
Critério de julgamento: menor preço unitário.

Ocorrências

Ata de Registro de Preço

Número:		Vigência:		Representante:	

Informação p/entrega

Almoxarifado Responsável:	**ALMOXARIFADO INFRAESTRUTURA SEDE (224)**		
Prazo para entrega da mercadoria:	**005 Dias**	Condições de Pagamento:	**25 DFS**
Local para entrega da mercadoria:	**SECRETARIA DE INFRAESTRUTURA - Rod. Pres. Dutra, Km 158,5 s/n - Parque Meia Lua, Jacareí/SP**		

Empenho(s)

010074/2026 - Ordinário	**Data**: 06/11/2026	UO: **0210 - SECRETARIA DE INFRAESTRUTURA E ZELADORIA URBANA** UE: **021006 - DEPARTAMENTO DE OBRAS VIÁRIAS** 623 | 021006 | 15.451.0006.2057 | 01 | 110.0000 | 3.3.90.30.24	Valor Utilizado: **R$ 250,20**

AF 004578/2026 - Emissão: 06/11/2026

1ª Via - Comprador

ITEM	CLASSIFICAÇÃO E DESCRIÇÃO DO ITEM	QUANTIDADE	UN	VALORES	
				UNITÁRIO	TOTAL
0001	1.002.021.00036873 **REGISTRO DE GAVETA 2"** *MARCA:* **DECA** *ESPECIFICAÇÃO:* Registro de gaveta bruto, uso semi-industrial, bitola nominal 2? (DN 50), corpo em liga de cobre (latão ou bronze), passagem plena, acionamento manual por volante, extremidades roscadas fêmea e classe de pressão mínima 200 WOG (200 psi para serviço sem choque, nas condições declaradas pelo fabricante).	1,0000	UN	250,2000	R$ 250,20

TOTAL: **R$ 250,20**

(DUZENTOS E CINQUENTA REAIS E VINTE CENTAVOS)

AF 004578/2026 - Emissão: 06/11/2026

1ª Via - Comprador

1- O pagamento será efetuado através de crédito em Conta Corrente.
2- Fazer constar no corpo da Nota Fiscal os números desta AF e do Empenho, além da Condição de Pagamento.
3- As notas fiscais decorrentes desta autorização deverão ser emitidas em nome de MUNICÍPIO DE JACAREÍ, formato este correspondente a inscrição principal do Município no Cadastro Nacional da Pessoa Jurídica (CNPJ).
Seção 4 – Das Sanções
4.1 - A aplicação de sanções aos contratados, em decorrência de infrações cometidas em procedimentos de compras e de contratação de serviços e obras de engenharia e em outros ajustes, deverá obedecer ao disposto na Lei Federal nº 14.133/2021.
4.2 - A multa, aplicável ao contratado por qualquer das infrações administrativas previstas no artigo 155 da Lei Federal nº 14.133/2021, não poderá ser inferior a 0,5% (cinco décimos por cento) nem superior a 30% (trinta por cento) do valor do contrato celebrado.
Parágrafo único – Na hipótese de inexecução parcial do contrato, a multa será calculada sobre o valor da obrigação não cumprida.
4.3 - O atraso injustificado na execução do contrato sujeitará o contratado a multa de mora calculada sobre o valor da obrigação não cumprida, a partir do primeiro dia útil seguinte ao término do prazo estipulado, observados os seguintes critérios:
I - 0,5% (meio por cento) ao dia, para atraso de até 15 (quinze) dias;
II - 1% (um por cento) ao dia, do 16º (décimo sexto) ao 30º (trigésimo) dia, aplicada em acréscimo à do inciso I;
III - após 30 (trinta) dias, fica caracterizada a inexecução parcial ou total do contrato, conforme o caso.
Parágrafo único – Os prazos referidos nos incisos I a III deste artigo considerarão dias corridos.
4.4 - A multa de mora poderá ser convertida em compensatória e promovida a extinção unilateral do contrato, com a aplicação cumulada de outras sanções previstas na Lei Federal nº 14.133/2021.
4.5 - Se a multa aplicada e as indenizações cabíveis forem superiores ao valor de pagamento eventualmente devido pela Administração ao contratado, além da perda desse valor, a diferença será descontada da garantia prestada ou será cobrada judicialmente.
4.6 - A recusa injustificada em assinar o contrato ou aceitar ou retirar instrumento equivalente, dentro do prazo estabelecido, caracteriza o descumprimento total da obrigação assumida, sujeitando-o à aplicação de multa de 30% (trinta por cento) sobre o valor do contrato, e ainda, se for o caso, de imediata perda da garantia de prestada.
4.7 - Os bens não aceitos e as obras ou serviços executados em desacordo com o estipulado deverão ser substituídos ou corrigidos dentro do prazo fixado pela Municipalidade, contado do recebimento da comunicação da recusa.
§ 1º - O pedido de prorrogação para a entrega ou execução do objeto deverá ser apresentado, com a devida justificativa, antes do término do respectivo prazo.
§ 2º - A ausência de regularização do objeto dentro do prazo determinado ensejará a aplicação das sanções previstas na Lei Federal nº 14.133/2021, considerando-se a mora a partir do primeiro dia útil seguinte ao término do prazo estabelecido.
4.8 – Prevalecerá o cálculo da multa na forma do edital ou contrato quando previsto.
5- Horário de entrega: de Segunda a Sexta-Feira, das 8:00 h às 11:00 h e das 13:00 h às 16:30 h, no local indicado, com frete pago.

ALMOXARIFADO SAÚDE
Horário de entrega: de Segunda a Sexta feira, das 08 às 12h e das 13h30 às 17h;
6-A PARTIR DE 1º DE ABRIL DE 2.011, CONFORME LEGISLAÇÃO ESTADUAL VIGENTE, OS MATERIAIS/SERVIÇOS SUJEITOS A INCIDÊNCIA DE ICMS DEVERÃO SER ENTREGUES ATRAVÉS DE NOTA FISCAL ELETRÔNICA. NÃO SERÃO ACEITAS NOTAS FISCAIS MODELO 1 E MODELO 1A.
7 - Condição para recebimento de medicamentos/materiais hospitalares/odontológicos pelo Almoxarifado da Secretaria de Saúde: deverá conter impresso na embalagem os dados de identificação do produto, nome do fabricante, número do lote, data de validade e de fabricação, e armazenagem. No corpo da Nota Fiscal deve conter, além da identificação do produto, o número do lote e data de validade. No caso de medicamentos, as embalagens individuais devem conter inscritas, de forma destacada e não removível a frase: "PROIBIDA A VENDA PELO COMÉRCIO".
8- O almoxarifado central receberá entregas de segunda à sexta feira das 8:00h às 16:30h
9 - DA ANTICORRUPÇÃO – Na execução do presente Contrato é vedado à Administração Municipal Direta e Indireta e à Contratada e/ou o empregado seu, e/ou o preposto seu, e/ou o gestor seu:
Prometer, oferecer ou dar, direta ou indiretamente, vantagem indevida a agente público ou a quem quer que seja, ou a terceira pessoa a ele relacionada;
Criar, de modo fraudulento ou irregular, pessoa jurídica para celebrar o presente Contrato; Obter vantagem ou benefício indevido, de modo fraudulento, de modificações ou prorrogações do presente Contrato, sem autorização em lei, no ato convocatório da licitação

AF 004578/2026 - Emissão: 06/11/2026

1ª Via - Comprador

pública ou nos respectivos instrumentos contratuais;
Manipular ou fraudar o equilíbrio econômico-financeiro do presente Contrato; ou
De qualquer maneira fraudar o presente Contrato; assim como realizar quaisquer ações ou omissões que constituam prática ilegal ou de corrupção, nos termos da Lei nº12.846/2013 (conforme alterada), do Decreto nº8.420/2015 (conforme alterado) do U.S Foreign Corrupt Practices Act de 1977 (conforme alterado) ou de quaisquer outras leis ou regulamentos aplicáveis ("Leis Anticorrupção"), ainda que não relacionadas com o presente contrato.
O NÃO CUMPRIMENTO DESSA EXIGÊNCIA RESULTARÁ NA RECUSA/RECEBIMENTO DO MATERIAL/SERVIÇO.

Despacho

Data	Motivo	Histórico de Locais	Recebimento	Duração	Lote
06/11/2026 13:42 ROGERIONERY - ROGERIO NERY **Motivo:** ARQUIVO **Texto :** Emitida AF 4578/26 e enviada ao fornecedor.			Assinar • Assinar via Certificado A1/A3 • Assinar via Rubrica CVD-e Sem Anexos		
06/11/2026 13:42	ARQUIVO	SIEZU - ARQUIVO COMPRAS	06/11/2026 14:40	Mesmo dia	

Despacho

Data	Motivo	Histórico de Locais	Recebimento	Duração	Lote
06/11/2026 14:42 ROGERIONERY - ROGERIO NERY **Motivo:** ARQUIVO **Texto :** Arquivo.			Assinar • Assinar via Certificado A1/A3 • Assinar via Rubrica CVD-e Sem Anexos		

Despacho

Data	Motivo	Histórico de Locais	Recebimento	Duração	Lote
06/11/2026 14:42 ROGERIONERY - ROGERIO NERY **Motivo:** FALTA DE DOCUMENTO **Texto :** Correção do CNAE.			Assinar • Assinar via Certificado A1/A3 • Assinar via Rubrica CVD-e CNAE.pdf		
06/11/2026 14:42	ARQUIVO	SIEZU - ARQUIVO COMPRAS	12/11/2026 13:08	10 dias	

Prefeitura de JACAREÍ

CONTROLE DE DISPENSA POR BAIXO VALOR

Subclasse-CNAE	Descrição	Valor Total	% Utilizado	Limite
4744-0/03	Comércio varejista de materiais hidráulicos	R$ 19.637,90	43%	R$ 45.854,21

Despacho

Data	Motivo	Histórico de Locais	Recebimento	Duração	Lote
12/11/2026 13:09 ROGERIONERY - ROGERIO NERY **Motivo:** COMUNIQUE-SE **Texto :** Fornecedor HIMASA declinou de entregar o objeto (registro de gaveta 2").			Assinar • Assinar via Certificado A1/A3 • Assinar via Rubrica CVD-e Negativa da Himasa e....pdf		

Himasa

Adicionar à lista

Hoje

Júlia, bom dia. 09:50

Olá, bem vindo a Himasa!

Aguarde um instante que um dos nossos atendentes irá atender você.

Enquanto isso pode informar quais produtos e quantidades você deseja fazer orçamento!

Nosso atendimento é realizado exclusivamente por mensagens de texto. 09:50


PREFEITURA MUNICIPAL DE JACAREI
Autorização
AF 004578/2026 - Emissão: 06/11/2026
1ª Via - Comprador
CNPJ: 46.694.128/0001-83
TELEFONE: 39658000
Fornecedor: HIMASA MATERIAIS DE CONSTRUCAO LTDA (4125234) 65.014.168/0001-46
Endereço: RUA Benjamin Constant, 131 - São Gonçalo, CEP: 12502160, GUARATINGUETA - SP
e-Mail: josaifredo@himasaguara.com.br Contatos:

AF 4578 - SC 4692.pdf
4 páginas • PDF • 289 KB

09:51

Conforme conversado, segue a AF 4578, referente à compra de um registro de gaveta 2".

09:52

TELEVENDAS HIMASA:
Bom dia, sou Julia e vou iniciar o seu atendimento 09:59

TELEVENDAS HIMASA:
Deixa eu te perguntar 10:04

Himasa

Adicionar à lista

09:59

TELEVENDAS HIMASA:
Deixa eu te perguntar 10:04

TELEVENDAS HIMASA:
Está descrito que vai ser empenho né 10:04

TELEVENDAS HIMASA:
Vou fazer a NF e você realiza o pagamento 10:05

TELEVENDAS HIMASA:
Outra coisa 10:05

TELEVENDAS HIMASA:
Acabei de verificar com a gerente, estamos sempre previsão de entrega para a sua cidade
10:05

Vamos por partes: 10:05

Himasa
TELEVENDAS HIMASA:
Vou fazer a NF e você realiza o pagamento

A prefeitura de Jacareí faz o pagamento em 25 DFS. Em média, o pagamento é feito 30 dias após recebermos o material.
10:07

Himasa
TELEVENDAS HIMASA:
Acabei de verificar com a gerente, estamos sempre previsão de entrega para a sua cidade

Não entendi. Vc está sempre previsão de entrega para Jacareí? 10:08

Himasa

Adicionar à lista

Não entendi. Vc está sempre previsão de entrega para Jacareí? 10:08

Você
Não entendi. Vc está sempre previsão de entrega para Jacareí?

TELEVENDAS HIMASA:
Isso mesmo 10:13

Encaminhada

ORCAMENTO000001092644OR.pdf
PDF • 22 KB

Prezado(a) CONSUMIDOR,

Segue seu orçamento 000001092644-OR-001.

Himasa Materiais de Construção 10:13

Douglas, bom dia. 10:20

Conforme nossa conversa telefônica, peço, por favor, que a Himasa oficialize que não irá fazer a entrega do registro de gaveta de 2" da AF 4578. 10:22

Obrigado. 10:22

TELEVENDAS HIMASA:
Olá, não vamos conseguir fazer a entrega do registro de gaveta 2" da AF 4578 11:01

Despacho

Data	Motivo	Histórico de Locais	Recebimento	Duração	Lote
16/11/2026 12:58 ROGERIONERY - ROGERIO NERY **Motivo:** ANDAMENTO **Texto :** Em razão da negativa do 1º colocado em fornecer o objeto (ver despacho acima), 2º colocado (AMR) foi consultado sobre se poderia manter o valor de R$ 295,00. Este informou que consegue manter desde que fosse aceito o registro conforme ficha técnica. Setor requisitante informou que o proposto atende às especificações. Gentileza emitir AF para a AMR.			Assinar • Assinar via Certificado A1/A3 • Assinar via Rubrica CVD-e ficha_tecnica_177760....pdf Resposta DOV frente ....pdf Proposta AMR.pdf		
16/11/2026 12:58	LIBERAÇÃO AS/AF	SARH/DS - COMPRAS	16/11/2026 13:25	Mesmo dia	

AMR Ferragens

Adicionar à lista

sábado

Bom dia Rogério! Tudo bem? 08:53

Recebi retorno do pessoal referente ao orçamento do registro. 08:54

Encaminhada

ficha_tecnica_1777609595068_1502.B
.200.pdf
2 páginas • PDF • 119 KB

ficha_tecnica_1777609595068_1502.B.200.pdf
08:54

Se o registro orçado atender as especificações necessárias, sim o orçamento é válido. 08:55

Segue ficha técnica para análise 08:55

Hoje

Bom dia Breno. 08:30

AMR Ferragens
ficha_tecnica_1777609595068_1502.B.200.pdf

Encaminhei ao setor técnico para análise. 08:30

Outlook

RE: Registro de gaveta - ficha técnica 2º colocado

De Engº Filipe Silva Santos Júnior - DOV/SIEM <filipe.santos@jacarei.sp.gov.br>
Data Seg, 2026-11-16 12:45
Para compras.infra@jacarei.sp.gov.br <compras.infra@jacarei.sp.gov.br>
Cc Adriano Bosso <adriano.bosso@jacarei.sp.gov.br>

Rogerio Nery,

Boa tarde!

Esse registro atende a necessidade. Pode prosseguir com o certame.

Atenciosamente

Jacarei
Todo dia, um novo avanço

FILIPE SILVA SANTOS JUNIOR
DIRETOR DE OBRAS VIÁRIAS
filipe.santos@jacarei.sp.gov.br
tel/ramal.: (12) 3954-0473

De: compras.infra@jacarei.sp.gov.br <compras.infra@jacarei.sp.gov.br>
Enviado: segunda-feira, 16 de novembro de 2026 08:28
Para: Engº Filipe Silva Santos Júnior - DOV/SIEM <filipe.santos@jacarei.sp.gov.br>; Adriano Bosso <adriano.bosso@jacarei.sp.gov.br>
Assunto: Registro de gaveta - ficha técnica 2º colocado

Srs., bom dia.

Conforme conversado, gentileza avaliar ficha técnica do registro de gaveta em anexo.

O 1º colocado declinou de entregar. Esta ficha é do 2º colocado.

Atenciosamente,

Rogério Nery

Jacarei
Todo dia, um novo avanço

Setor de Compras - Diretoria Geral
(12) 3954-0460 / Ramal 0971
(12) 3954- 0479 WhatsApp
Secretaria de Infraestrutura e Zeladoria Urbana

De: Adriano Bosso <adriano.bosso@jacarei.sp.gov.br>
Enviado: sexta-feira, 23 de outubro de 2026 09:55
Para: compras.infra@jacarei.sp.gov.br <compras.infra@jacarei.sp.gov.br>
Cc: Engº Filipe Silva Santos Júnior - DOV/SIEM <filipe.santos@jacarei.sp.gov.br>
Assunto: TR registro de gaveta

Bom dia, tudo bem
Segue anexo TR de registro de gaveta

ENG.º ADRIANO BOSSO
SUPERVISOR DE UNIDADE DEPARTAMENTO DE OBRAS VIÁRIAS
adriano.bosso@jacarei.sp.gov.br
tel/ramal.: +55 12 99131-8039

Código Comercial
1502.B.200

REG DE GAV USO SEMI-IND 2 DN50-B



Foto Ilustrativa

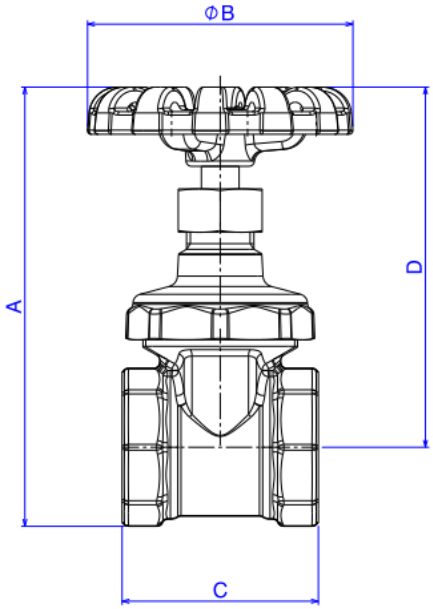

CÓDIGOS	BITOLA	A	ΦB	C	D
1502.B.012	DN 15 (1/2")	84	50	44	71
1502.B.034	DN 20 (3/4")	97	60	46	80
1502.B.100	DN 25 (1")	116	70	52	96
1502.B.114	DN 32 (1 1/4")	138	83	59	112
1502.B.112	DN 40 (1 1/2")	155	83	65	126
1502.B.200	DN 50 (2")	189	93	75	153
1502.B.212	DN 65 (2 1/2")	227	122	93	182
1502.B.300	DN 80 (3")	257	132	102	205
1502.B.400	DN 100 (4")	328	167	127	264

Desenho Técnico

Código Comercial
1502.B.200

DESCRIÇÃO:
REG DE GAV USO SEMI-IND 2 DN50-B

ESPECIFICAÇÕES:
Linha: Registro Gaveta 1502
Dimensões(AxLxC): 189mm X 75mm X 93mm
Acabamento: Bruto (1502.B.200)
Material: Liga de Cobre (bronze e latão);Plásticos de Engenharia;Elastômeros
Peso líquido: 1.340
Peso bruto: 1.375
Número Norma / Decreto: NBR-15705
Pressão mín/max: 2 - 140 MCA
Bitola de entrada de água: 2"
Informações complementares:
- Disponível nas bitolas de 1/2" a 4"

Site: https://www.deca.com.br
Antendimento ao cliente: 0800-011-7073

Despacho

Data	Motivo	Histórico de Locais	Recebimento	Duração	Lote
16/11/2026 13:25 CRISTIANEOLIVEI - CRISTIANE FERNANDA DO PRADO DE OLIVEIRA **Motivo:** ANDAMENTO **Texto :** Segue.			Assinar • Assinar via Certificado A1/A3 • Assinar via Rubrica CVD-e Sem Anexos		
16/11/2026 13:25	ANDAMENTO	SARH/DS - COMPRAS **ALINEMEDEIROS**	16/11/2026 14:04	Mesmo dia	

Despacho

Data	Motivo	Histórico de Locais	Recebimento	Duração	Lote
16/11/2026 16:04 ALINEMEDEIROS - Aline de Paula Medeiros Oliveira **Motivo:** ANDAMENTO **Texto :** Francisco, devido ao pedido de cancelamento da AF 4578, foi realizado o estorno da AF e estorno do empenho. Dessa forma, favor realizar a reconstituição do pré-empenho 5556, no valor de R$250,20. Após, favor retornar para andamento do processo.			Assinar • Assinar via Certificado A1/A3 • Assinar via Rubrica CVD-e Sem Anexos		
16/11/2026 16:04	ANDAMENTO	SF/DF - Compras - Controle Orçamentário FRANCISCOJOSE	16/11/2026 16:20	Mesmo dia	

Despacho

Data	Motivo	Histórico de Locais	Recebimento	Duração	Lote
16/11/2026 16:21 FRANCISCOJOSE - FRANCISCO JOSE MONTEIRO **Motivo:** ANDAMENTO **Texto :** REFORÇADO O PRÉ EMPENHO			Assinar • Assinar via Certificado A1/A3 • Assinar via Rubrica CVD-e Sem Anexos		
16/11/2026 16:21	ANDAMENTO	SARH/DS/UC - UNIDADE DE COMPRAS	16/11/2026 16:26	1 dia	

Despacho

Data	Motivo	Histórico de Locais	Recebimento	Duração	Lote
16/11/2026 16:40 ALINEMEDEIROS - Aline de Paula Medeiros Oliveira **Motivo:** ANDAMENTO **Texto :** CNPJ, CNDT e Justificativa da estimativa de preços, do preço contratado e da escolha do fornecedor.			Assinar • Assinar via Certificado A1/A3 • Assinar via Rubrica CVD-e CNPJ - AMR.pdf CNDT - AMR.pdf JUSTIFICATIVA - PREÇ....pdf		

Jacareí, data da assinatura digital

JUSTIFICATIVA DA ESTIMATIVA DE PREÇOS, DO PREÇO CONTRATADO E DA ESCOLHA DO FORNECEDOR

A presente contratação direta fundamenta-se no art. 75, inciso I ou II, da Lei nº 14.133/2021, em razão do valor da contratação e da necessidade de atendimento da demanda administrativa.

Para estimativa do valor da contratação, foi realizada pesquisa mercadológica mediante consulta a fornecedores do ramo e outras fontes disponíveis, obtendo-se a série de preços conforme o **Processo Administrativo nº 204715/2026**.

Com base nos preços coletados, foi apurado o valor estimado da contratação em **R$ 250,20**, considerado compatível com os valores praticados no mercado para o objeto pretendido.

Após a publicação do aviso de contratação direta no Portal Nacional de Contratações Públicas (PNCP), pelo prazo de 03 (três) dias úteis, foi recebida somente uma proposta com valor acima do estimado, sendo a empresa informada sobre o ocorrido, contudo, não houve retorno da empresa retificando a proposta no prazo previsto, razão pela qual se mantém o preço inicialmente ofertado pela empresa **HIMASA MATERIAIS DE CONSTRUCAO LTDA**, por se mostrar mais vantajoso.

Entretanto, após a emissão e envio da Autorização de Serviço, a empresa ganhadora declinou da proposta, pois não conseguir realizar a entrega. Porém, durante o recebimento de propostas pelo PNCP, foi recebida uma proposta da empresa **AMR COMERCIO DE FERRAGENS E FERRAMENTAS LTDA**, inicialmente desconsiderada do certame por apresentar valor acima do estimado, porém por ser a proposta mais vantajosa e com valor abaixo das demais apresentadas na pesquisa inicial, foi analisada e considerada aceita a proposta da empresa **AMR COMERCIO DE FERRAGENS E FERRAMENTAS LTDA** no valor inicial de **R$ 295,00**.

Verificou-se que o valor ofertado é compatível com a estimativa de preços realizada e atende às especificações e condições exigidas pela Administração, demonstrando vantajosidade e economicidade para o interesse público.

Dessa forma, justifica-se a escolha da empresa para a execução do objeto, por ter apresentado proposta apta ao atendimento da demanda administrativa e compatível com os preços praticados no mercado.

gov.br
Documento assinado digitalmente
ALINE DE PAULA MEDEIROS OLIVEIRA
Data: 16/11/2026 16:39:15-0300
Verifique em https://validar.iti.gov.br

Aline de Paula Medeiros Oliveira
Central Estratégica de Compras

PODER JUDICIÁRIO
JUSTIÇA DO TRABALHO

CERTIDÃO NEGATIVA DE DÉBITOS TRABALHISTAS

Nome: AMR COMERCIO DE FERRAGENS E FERRAMENTAS LTDA (MATRIZ E FILIAIS)
CNPJ: 48.373.687/0001-37
Certidão nº: 97577754/2026
Expedição: 16/11/2026, às 16:31:09
Validade: 15/05/2027 - 180 (cento e oitenta) dias, contados da data de sua expedição.

Certifica-se que **AMR COMERCIO DE FERRAGENS E FERRAMENTAS LTDA (MATRIZ E FILIAIS)**, inscrito(a) no CNPJ sob o nº **48.373.687/0001-37**, **NÃO CONSTA** como inadimplente no Banco Nacional de Devedores Trabalhistas.
Certidão emitida com base nos arts. 642-A e 883-A da Consolidação das Leis do Trabalho, acrescentados pelas Leis ns.° 12.440/2011 e 13.467/2017, e no Ato 01/2022 da CGJT, de 21 de janeiro de 2022.
Os dados constantes desta Certidão são de responsabilidade dos Tribunais do Trabalho.
No caso de pessoa jurídica, a Certidão atesta a empresa em relação a todos os seus estabelecimentos, agências ou filiais.
A aceitação desta certidão condiciona-se à verificação de sua autenticidade no portal do Tribunal Superior do Trabalho na Internet (http://www.tst.jus.br).
Certidão emitida gratuitamente.

INFORMAÇÃO IMPORTANTE
Do Banco Nacional de Devedores Trabalhistas constam os dados necessários à identificação das pessoas naturais e jurídicas inadimplentes perante a Justiça do Trabalho quanto às obrigações estabelecidas em sentença condenatória transitada em julgado ou em acordos judiciais trabalhistas, inclusive no concernente aos recolhimentos previdenciários, a honorários, a custas, a emolumentos ou a recolhimentos determinados em lei; ou decorrentes de execução de acordos firmados perante o Ministério Público do Trabalho, Comissão de Conciliação Prévia ou demais títulos que, por disposição legal, contiver força executiva.

REPÚBLICA FEDERATIVA DO BRASIL

CADASTRO NACIONAL DA PESSOA JURÍDICA

NÚMERO DE INSCRIÇÃO	COMPROVANTE DE INSCRIÇÃO E DE SITUAÇÃO CADASTRAL	DATA DE INSCRIÇÃO NO CNPJ
48.373.687/0001-37 **MATRIZ**		**21/10/2022**

NOME EMPRESARIAL	DATA DE CONSTITUIÇÃO
AMR COMERCIO DE FERRAGENS E FERRAMENTAS LTDA	**21/10/2022**

TÍTULO DO ESTABELECIMENTO (NOME DE FANTASIA)	PORTE
AMR COMERCIO DE FERRAGENS E FERRAMENTAS	**ME**

CÓDIGO E DESCRIÇÃO DA ATIVIDADE ECONÔMICA PRINCIPAL
47.44-0-01 - Comércio varejista de ferragens e ferramentas

CÓDIGO E DESCRIÇÃO DAS ATIVIDADES ECONÔMICAS SECUNDÁRIAS
43.22-3-01 - Instalações hidráulicas, sanitárias e de gás
43.22-3-02 - Instalação e manutenção de sistemas centrais de ar condicionado, de ventilação e refrigeração
45.30-7-05 - Comércio a varejo de pneumáticos e câmaras-de-ar
46.42-7-02 - Comércio atacadista de roupas e acessórios para uso profissional e de segurança do trabalho
46.47-8-01 - Comércio atacadista de artigos de escritório e de papelaria
46.49-4-01 - Comércio atacadista de equipamentos elétricos de uso pessoal e doméstico
46.49-4-99 - Comércio atacadista de outros equipamentos e artigos de uso pessoal e doméstico não especificados anteriormente
46.52-4-00 - Comércio atacadista de componentes eletrônicos e equipamentos de telefonia e comunicação
46.63-0-00 - Comércio atacadista de Máquinas e equipamentos para uso industrial; partes e peças
46.69-9-01 - Comércio atacadista de bombas e compressores; partes e peças
46.72-9-00 - Comércio atacadista de ferragens e ferramentas
46.73-7-00 - Comércio atacadista de material elétrico
46.79-6-01 - Comércio atacadista de tintas, vernizes e similares
46.79-6-03 - Comércio atacadista de vidros, espelhos, vitrais e molduras
46.79-6-04 - Comércio atacadista especializado de materiais de construção não especificados anteriormente
46.79-6-99 - Comércio atacadista de materiais de construção em geral
46.84-2-02 - Comércio atacadista de solventes
46.84-2-99 - Comércio atacadista de outros produtos químicos e petroquímicos não especificados anteriormente
46.86-9-02 - Comércio atacadista de embalagens
47.13-0-04 - Lojas de departamentos ou magazines, exceto lojas francas (Duty free)

CÓDIGO E DESCRIÇÃO DA NATUREZA JURÍDICA
206-2 - Sociedade Empresária Limitada

LOGRADOURO	NÚMERO	COMPLEMENTO
AV DOUTOR JOAO BATISTA SOARES DE QUEIROZ JUNIOR	**1643**	**TERREO03 E 04**

CEP	BAIRRO/DISTRITO	MUNICÍPIO	UF
12.240-000	**JARDIM DAS INDUSTRIAS**	**SAO JOSE DOS CAMPOS**	**SP**

ENDEREÇO ELETRÔNICO	TELEFONE
AMR.FERRAGENS@OUTLOOK.COM	**(12) 9748-0957**

ENTE FEDERATIVO RESPONSÁVEL (EFR)
*****

SITUAÇÃO CADASTRAL	DATA DA SITUAÇÃO CADASTRAL
ATIVA	**21/10/2022**

MOTIVO DE SITUAÇÃO CADASTRAL

SITUAÇÃO ESPECIAL	DATA DA SITUAÇÃO ESPECIAL
********	********

CÓDIGO QR

CÓDIGO DE BARRAS

Aprovado pela Instrução Normativa RFB nº 2.119, de 06 de dezembro de 2022.

Emitido no dia **16/11/2026** às **16:30:34** (data e hora de Brasília).

REPÚBLICA FEDERATIVA DO BRASIL

CADASTRO NACIONAL DA PESSOA JURÍDICA

NUMERO DE INSCRIÇÃO	COMPROVANTE DE INSCRIÇÃO E DE SITUAÇÃO CADASTRAL	DATA DE INSCRIÇÃO NO CNPJ
48.373.687/0001-37 **MATRIZ**		**21/10/2022**

NOME EMPRESARIAL	DATA DE CONSTITUIÇÃO
AMR COMERCIO DE FERRAGENS E FERRAMENTAS LTDA	**21/10/2022**

CÓDIGO E DESCRIÇÃO DAS ATIVIDADES ECONÔMICAS SECUNDÁRIAS

47.41-5-00 - Comércio varejista de tintas e materiais para pintura
47.42-3-00 - Comércio varejista de material elétrico
47.43-1-00 - Comércio varejista de vidros
47.44-0-02 - Comércio varejista de madeira e artefatos
47.44-0-03 - Comércio varejista de materiais hidráulicos
47.44-0-04 - Comércio varejista de cal, areia, pedra britada, tijolos e telhas
47.44-0-05 - Comércio varejista de materiais de construção não especificados anteriormente
47.44-0-06 - Comércio varejista de pedras para revestimento
47.44-0-99 - Comércio varejista de materiais de construção em geral
47.52-1-00 - Comércio varejista especializado de equipamentos de telefonia e comunicação
47.59-8-99 - Comércio varejista de outros artigos de uso pessoal e doméstico não especificados anteriormente
47.61-0-01 - Comércio varejista de livros
47.61-0-03 - Comércio varejista de artigos de papelaria
47.63-6-01 - Comércio varejista de brinquedos e artigos recreativos
47.72-5-00 - Comércio varejista de cosméticos, produtos de perfumaria e de higiene pessoal
47.81-4-00 - Comércio varejista de artigos do vestuário e acessórios
47.89-0-04 - Comércio varejista de animais vivos e de artigos e alimentos para animais de estimação
47.89-0-05 - Comércio varejista de produtos saneantes domissanitários
47.89-0-99 - Comércio varejista de outros produtos não especificados anteriormente
52.11-7-99 - Depósitos de mercadorias para terceiros, exceto armazéns gerais e guarda-móveis

CÓDIGO E DESCRIÇÃO DA NATUREZA JURÍDICA
206-2 - Sociedade Empresária Limitada

LOGRADOURO	NUMERO	COMPLEMENTO
AV DOUTOR JOAO BATISTA SOARES DE QUEIROZ JUNIOR	**1643**	**TERREO03 E 04**

CEP	BAIRRO/DISTRITO	MUNICÍPIO	UF
12.240-000	**JARDIM DAS INDUSTRIAS**	**SAO JOSE DOS CAMPOS**	**SP**

ENDEREÇO ELETRÔNICO	TELEFONE
AMR.FERRAGENS@OUTLOOK.COM	**(12) 9748-0957**

ENTE FEDERATIVO RESPONSÁVEL (EFR)
*****

SITUAÇÃO CADASTRAL	DATA DA SITUAÇÃO CADASTRAL
ATIVA	**21/10/2022**

MOTIVO DE SITUAÇÃO CADASTRAL

SITUAÇÃO ESPECIAL	DATA DA SITUAÇÃO ESPECIAL
********	********

CÓDIGO QR

CÓDIGO DE BARRAS

Aprovado pela Instrução Normativa RFB nº 2.119, de 06 de dezembro de 2022.

Emitido no dia **16/11/2026** às **16:30:34** (data e hora de Brasília).

REPÚBLICA FEDERATIVA DO BRASIL

CADASTRO NACIONAL DA PESSOA JURÍDICA

NUMERO DE INSCRIÇÃO	COMPROVANTE DE INSCRIÇÃO E DE SITUAÇÃO CADASTRAL	DATA DE INSCRIÇÃO NO CNPJ
48.373.687/0001-37 **MATRIZ**		**21/10/2022**

NOME EMPRESARIAL	DATA DE CONSTITUIÇÃO
AMR COMERCIO DE FERRAGENS E FERRAMENTAS LTDA	**21/10/2022**

CÓDIGO E DESCRIÇÃO DAS ATIVIDADES ECONÔMICAS SECUNDÁRIAS
77.32-2-01 - Aluguel de máquinas e equipamentos para construção sem operador, exceto andaimes

CÓDIGO E DESCRIÇÃO DA NATUREZA JURÍDICA
206-2 - Sociedade Empresária Limitada

LOGRADOURO	NÚMERO	COMPLEMENTO
AV DOUTOR JOAO BATISTA SOARES DE QUEIROZ JUNIOR	**1643**	**TERREO03 E 04**

CEP	BAIRRO/DISTRITO	MUNICÍPIO	UF
12.240-000	**JARDIM DAS INDUSTRIAS**	**SAO JOSE DOS CAMPOS**	**SP**

ENDEREÇO ELETRÔNICO	TELEFONE
AMR.FERRAGENS@OUTLOOK.COM	**(12) 9748-0957**

ENTE FEDERATIVO RESPONSÁVEL (EFR)
*****

SITUAÇÃO CADASTRAL	DATA DA SITUAÇÃO CADASTRAL
ATIVA	**21/10/2022**

MOTIVO DE SITUAÇÃO CADASTRAL

SITUAÇÃO ESPECIAL	DATA DA SITUAÇÃO ESPECIAL
********	********

CÓDIGO QR

CÓDIGO DE BARRAS

Aprovado pela Instrução Normativa RFB nº 2.119, de 06 de dezembro de 2022.

Emitido no dia **16/11/2026** às **16:30:34** (data e hora de Brasília).