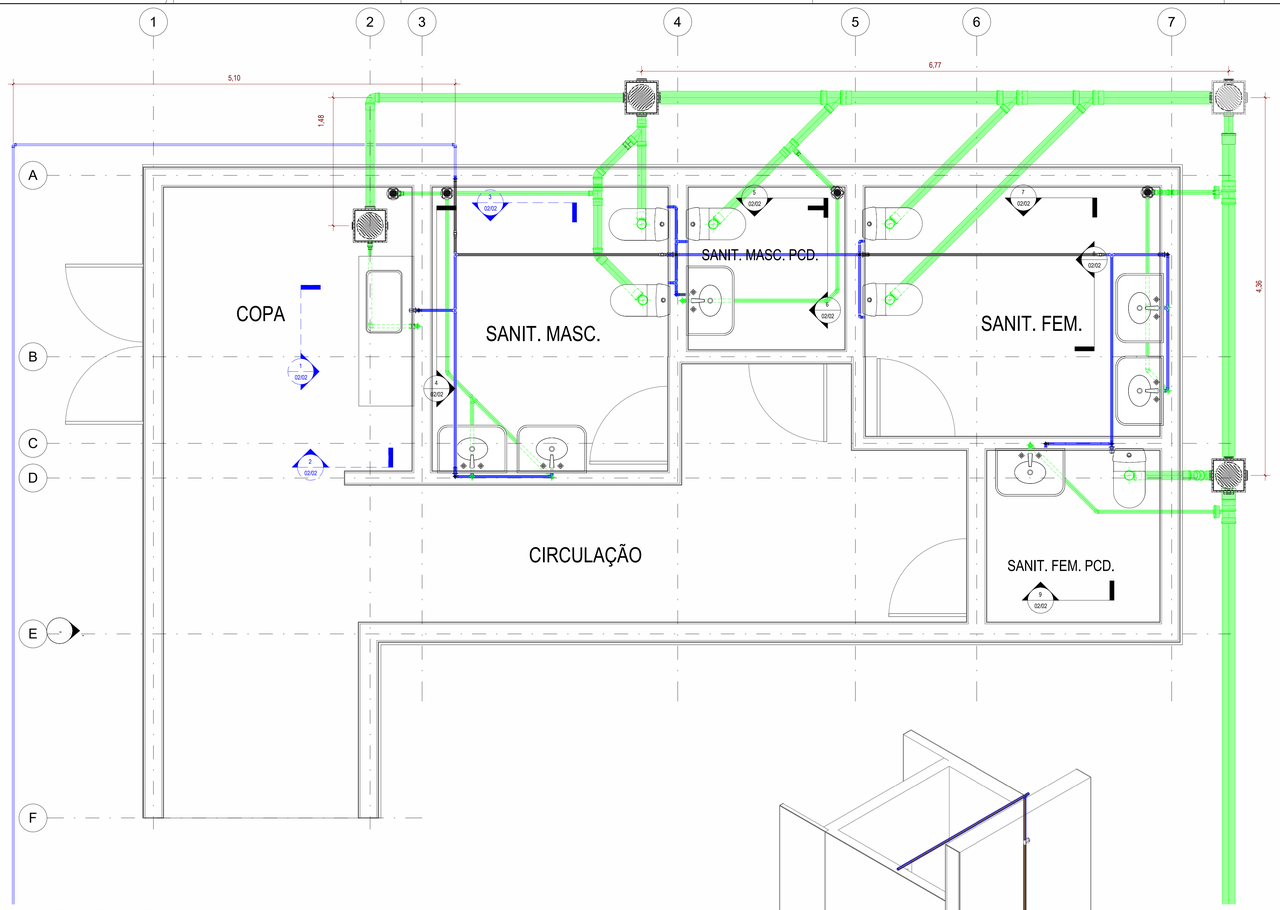

2 PLANTA BAIXA
1 : 25

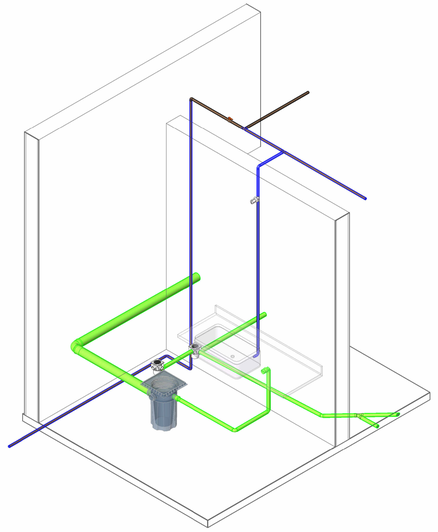

1 ISOMÉTRICA - COPA

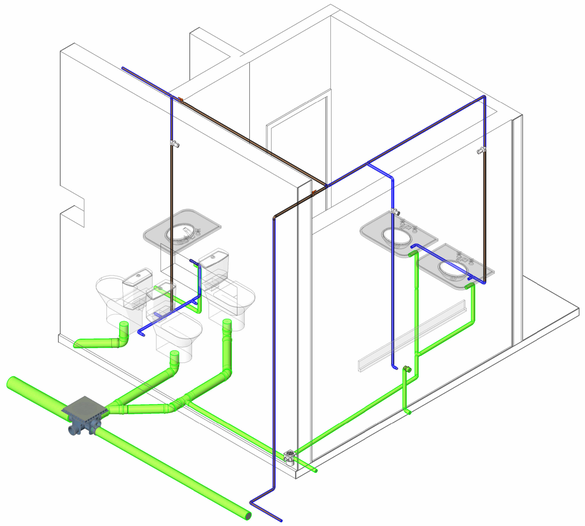

3 ISOMÉTRICA - SANIT. MASCULINO

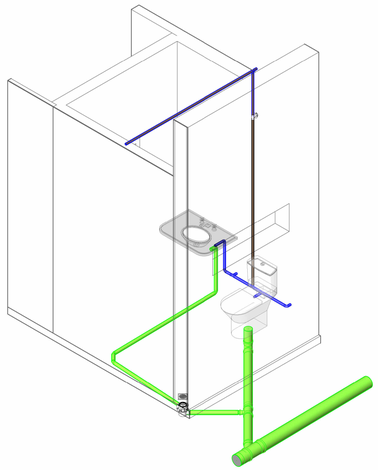

4 ISOMÉTRICA - SANIT. MASC. PCD

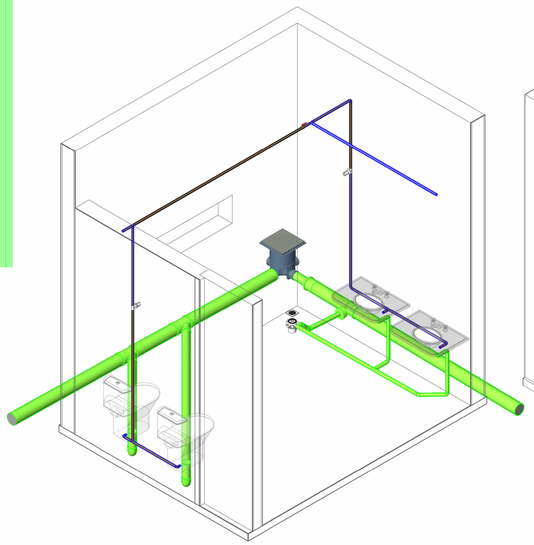

5 ISOMÉTRICA - SANIT. FEMININO

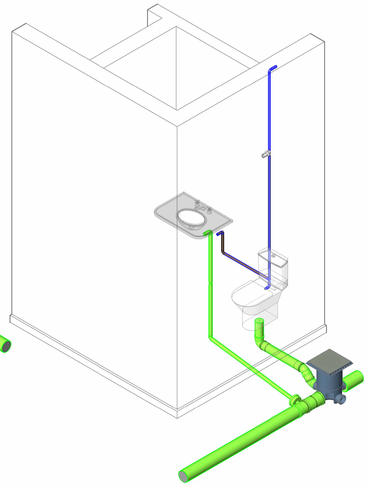

6 ISOMÉTRICA - SANIT. FEM. PDC

Caixas de Gordura e Inspeção		
Quantidade	Tipo de sistema	Descrição
1	Sanitário	Caixa de Gordura com Tampa - DN 100, Esgoto - TIGRE
3	Sanitário	Caixa de Inspeção/Interligação com prolongador com entrada - DN 100, Esgoto - TIGRE
4		

Tubos Rigidos		
Descrição	Diâmetro Nominal	Comprimento
Tubo Soldável Marrom	25,00 mm	76,11
Tubo Série Normal	40,00 mm	18,61
Tubo Série Normal	50,00 mm	2,98
Tubo Série Normal	100,00 mm	16,15
Tubo Série Normal	150,00 mm	109,17
Total geral: 123		223,02

NOTA: AS ESPECIFICAÇÕES DE PEÇAS HIDRÁULICAS CONSTANTES DO PROJETO ARQUITETÔNICO PREVALECEM SOBRE AS CONSTANTES DO PROJETO HIDRÁULICO

unesp
UNIVERSIDADE ESTADUAL PAULISTA
"JÚLIO DE MESQUITA FILHO"

Coordenadoria de Engenharia e Sustentabilidade

GRUPO TÉCNICO DE GESTÃO DE INFRAESTRUTURA

REVISÃO	DATA	ALTERAÇÕES

RESPONSÁVEL TÉCNICO: ALAN HENRIQUE VICENTINI
ENGENHEIRO CIVIL CREA 5069706143
Alan Henrique Vicentini
Assinado de forma digital por Alan Henrique Vicentini
Dados: 2026.11.17 15:13:55 -03'00'

UNIDADE: FACULDADE DE CIÊNCIAS HUMANAS E SOCIAIS
CAMPUS (CIDADE): FRANCA
ENDEREÇO: Av. Eufrásio Monteiro Petrágila, 900 - Prolongamento Jardim Dr. Antonio Petraglia, Franca - SP, 14409-160
ESCALA: 1 : 25
DESENHO: ALAN HENRIQUE VICENTINI
DATA: 12/11/2026
NOME DO PROJETO: Projeto Básico de Hidráulica Predial
DESCRIÇÃO DO PROJETO (FASE): Concluído
CONTEÚDO DA PRANCHA: PLANTA BAIXA E ISOMÉTRICAS
LOCAL ARQUIVO: D:\Downloads\FRA-FCHS-BPG3-HID_CES.rvt

HID
H 01/02