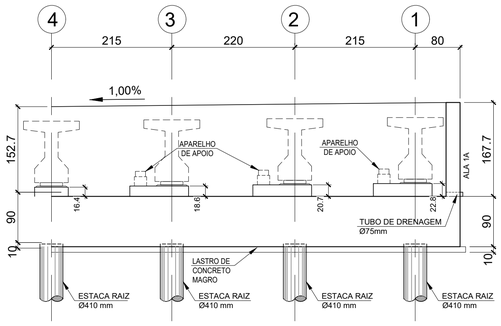

ELEVAÇÃO FRONTAL DO ENCONTRO 1

ESC.1:50

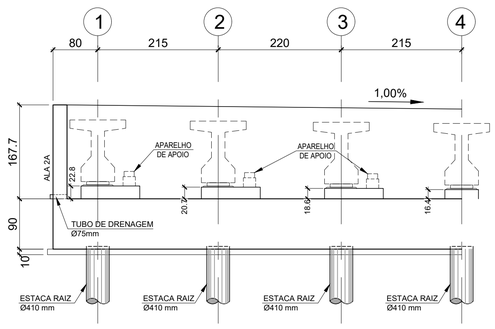

ELEVAÇÃO FRONTAL DO ENCONTRO 2

ESC.1:50

NOTAS:

1. MEDIDAS EM CENTÍMETRO, EXCETO INDICAÇÃO CONTRÁRIA;
2. COTA DE NÍVEL E COORDENADAS EM METRO;
3. PARA NOTAS GERAIS, VER FOLHA 001.

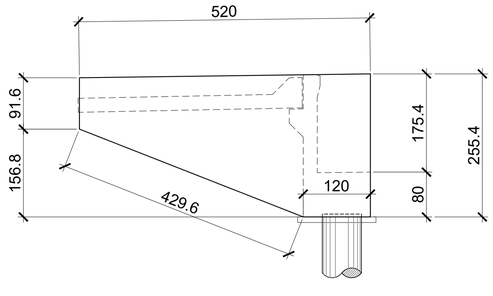

DETALHE DAS ALAS 1A E 1B

ESC.1:100

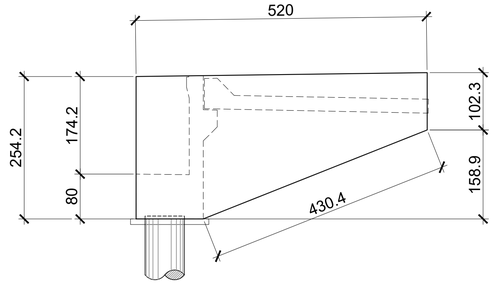

DETALHE DAS ALAS 2A E 2B

ESC.1:100

PROJETO BÁSICO

FOLHA: 06/08

ASSUNTO: IMPLANTAÇÃO DE INFRAESTRUTURA URBANA EM VIA PÚBLICA
EXECUÇÃO DE PONTE E RECUPERAÇÃO DE PAVIMENTAÇÃO ASFÁLTICA,
SISTEMA DE ÁGUAS PLUVIAIS E SINALIZAÇÃO VIÁRIA HORIZONTAL E VERTICAL

LOCAL: ESTRADA RIBEIRÃO DAS LAJES

BAIRRO: BAIRRO SAN DIEGO

PROPRIETÁRIO: PREFEITURA MUNICIPAL DE VARGEM GRANDE PAULISTA | SP

ESCALAS: INDICADAS

SITUAÇÃO SEM ESCALA
(não serve para fins de locação)

PREFEITURA DE VARGEM GRANDE PAULISTA
SECRETARIA DE PLANEJAMENTO URBANO, HABITAÇÃO E MEIO AMBIENTE

VER MAPA

PITER SANTOS
PREFEITO

Documento assinado digitalmente
JOAO RAMOS DE ALMEIDA NETO
Data: 12/08/2025 11:51:11-0300
Verifique em https://validar.iti.gov.br

JOÃO RAMOS DE ALMEIDA NETO
SECRETÁRIO DE OBRAS E SERVIÇOS MUNICIPAIS
RESP. PROJETO BÁSICO
CREA: 5061441358-SP

DIMENSÕES

Documento assinado digitalmente
RENATO ANDRADE RIBEIRO
Data: 12/08/2025 14:29:29-0300
Verifique em https://validar.iti.gov.br

VER TABELA

ENGº RENATO ANDRADE RIBEIRO
DEPARTAMENTO DE OBRAS MUNICIPAIS
RESPONSÁVEL TÉCNICO / FISCALIZAÇÃO DA OBRA
CREA: 060214621B-2/ D-SP
ART Nº: 2620251390702

AGOSTO DE 2025