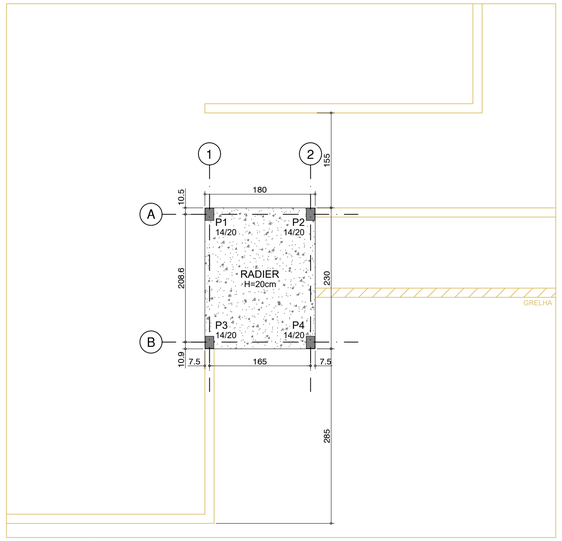

PLANTA DE FÔRMA
LOCAÇÃO DE PILARES
COTA: 0,00

ESC.: 1:50

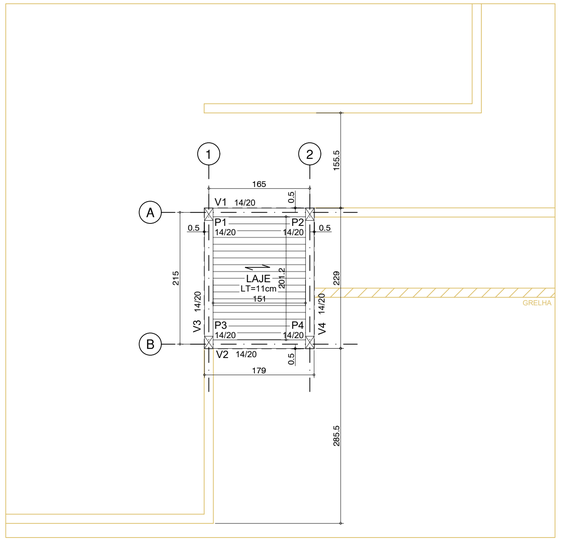

PLANTA DE FÔRMA
COTA: +3,21m

ESC.: 1:50

LEGENDA

PILAR QUE MORRE

PILAR QUE NASCE

LAJE PRÉ-MOLDADA

SENTIDO DO PAINEL PRÉMOL

LXXX — TÍTULO DA LAJE

LT=XX — ESPESSURA DA LAJE (cm)

DETALHE LAJE PRÉ-MOLDADA

S/ ESCALA

LAJE ADOTADA: LAJE PRÉ-MOLDADA TRELIÇADA LT=12 cm
PESO PRÓPRIO: 200 kg/m2

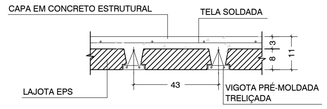

1) A ARMAÇÃO NEGATIVA DA LAJE DEVE SER INSERIDA DE ACORDO COM O FORNECEDOR DA LAJE.
2) QUALQUER PERFURAÇÃO NA LAJE DEVE OCORRER NAS LAJOTAS CERÂMICAS OU EPS.
3) O FORNECEDOR DA LAJE DEVE CONFIRMAR AS ESPESSURAS E ARMAÇÕES ADOTADAS PARA A LAJE.
4) VERIFICAR ESPAÇAMENTO DOS ESCORAMENTOS E VALOR DA CONTRAFLECHA COM O FABRICANTE

CARGAS PERMANENTES E ACIDENTAIS - Kg/m²

LAJES	SOBRECARGA	PERMANENTE	CARGAS EXTRAS*	TOTAL
TODAS LAJES - PAV. TÉRREO	200	100	-	300

* CARGAS EXTRAS DE ALVENARIA E/OU ENCHIMENTO SOBRE LAJE
** TABELA DE CONVERSÕES: FORÇA: 1ON = 1kgf TENSÃO: 1MPa = 10kgf/cm² MÓDULO DE DEF.: 1GPa = 10.000Kgf/cm²

ESPECIFICAÇÃO DAS TELAS					
DESIGNAÇÃO	ESPAÇAMENTO (cm)		BITOLA (mm)		PESO
	LONG.	TRANS.	LONG.	TRANS.	(kgf/peça)
Q196	10	10	5,0	5,0	45,7

RESUMO DAS TELAS				
AÇO	DESIGNAÇÃO	QUANTIDADE		DIMENSÕES (m)
		ROLOS	PAINÉIS	
CA 60	Q196	-	1	2,45 x 6,00
PESO TOTAL TELAS= 45,7 kgf				

DIMENSÕES EXECUTIVAS DAS TELAS					
AÇO	DESIGNAÇÃO	IDENTIFICAÇÃO	QUANTIDADE		DIMENSÕES (m)
			ROLOS	PAINÉIS	
CA 60	Q196	N1	-	1	1,80 x 2,30

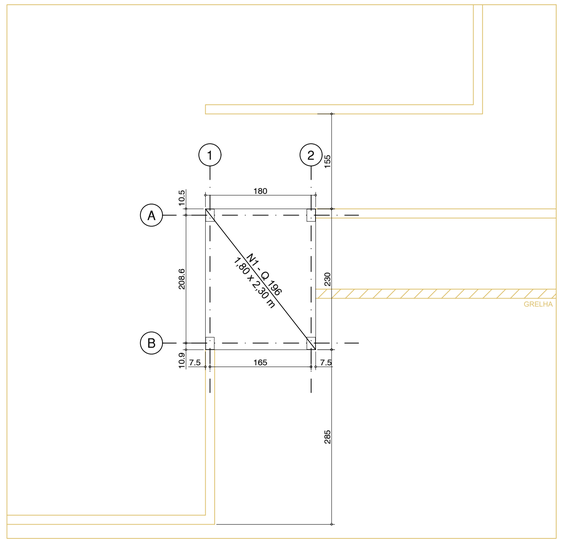

ARMAÇÃO RADIER COM TELA SOLDADA Q196

ESC.: 1:50

P1 à P4 (x4)

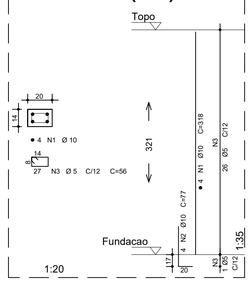

	AÇO	POS	BIT (mm)	QUANT	COMPRIMENTO UNIT (cm)	COMPRIMENTO TOTAL (cm)
P1						
	50A	1	10	4	318	1272
	50A	2	10	4	77	308
	60B	3	5	27	56	1512
P2						
	50A	1	10	4	318	1272
	50A	2	10	4	77	308
	60B	3	5	27	56	1512
P3						
	50A	1	10	4	318	1272
	50A	2	10	4	77	308
	60B	3	5	27	56	1512
P4						
	50A	1	10	4	318	1272
	50A	2	10	4	77	308
	60B	3	5	27	56	1512

RESUMO AÇO CA 50-60			
AÇO	BIT (mm)	COMPR (m)	PESO (kg)
60B	5	60	10
50A	10	63	40
Peso Total	60B =		10 kg
Peso Total	50A =		40 kg

V3 e V4 (x2)

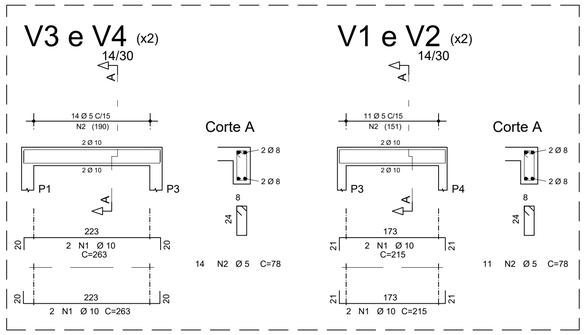

	AÇO	POS	BIT (mm)	QUANT	COMPRIMENTO UNIT (cm)	COMPRIMENTO TOTAL (cm)
V1 (X2)						
	50A	1	10	8	215	1720
	60B	2	5	22	78	1716
V3 (X2)						
	50A	1	10	8	263	2104
	60B	2	5	28	78	2184

RESUMO AÇO CA 50-60			
AÇO	BIT (mm)	COMPR (m)	PESO (kg)
60B	5	39	6
50A	10	38	23
Peso Total	60B =		6 kg
Peso Total	50A =		23 kg

topus Engenharia
Rua Nilo Peçanha, 30 - Centro, Mogi das Cruzes - SP - CEP 08717-825
Fone: 11 4799-6534 topus@terra.com.br

SECRETARIA DE OBRAS

PREFEITURA MUNICIPAL DE
ARUJÁ

Rua José Basilio Alvarenga, 90 - Vila Flora Regina, Arujá - SP - CEP 07400-505
Fone: 11 4652-7600

Assunto	CONSTRUÇÃO DE SANITÁRIOS PNE NAS UNIDADES ESCOLARES DE ARUJÁ/SP
Projeto	REFORMA
Disciplina	ESTRUTURA
Etapa	PROJETO EXECUTIVO
Endereço	AV. NOSSA SENHORA APARECIDA, 255 - JORDANÓPOLIS ARUJÁ, SÃO PAULO
Nome do Arquivo	EST_BANHEIRO_RETIRO_REV00
Requisitante	SECRETARIA MUNICIPAL DE EDUCAÇÃO

Responsáveis Técnicos

CLAUDIA ALVES CHAMORRO
Responsável Técnico pelo Projeto Executivo
TOPUS TERRA CONSTRUÇÕES LTDA - EPP
CAU SP: A81657-4
RRT: SI13348443I00CT001

CLAUDIA ALVES CHAMORRO
Responsável Técnico pela Execução da Obra
TOPUS TERRA CONSTRUÇÕES LTDA - EPP
CAU SP: A81657-4
RRT: SI13258245I00CT001

Título

PLANTAS DE DETALHES
ESCOLA DO RETIRO

Folha: 01 | 01

REVISÃO: 00

Data: JUN/2024

Escala: 1:50