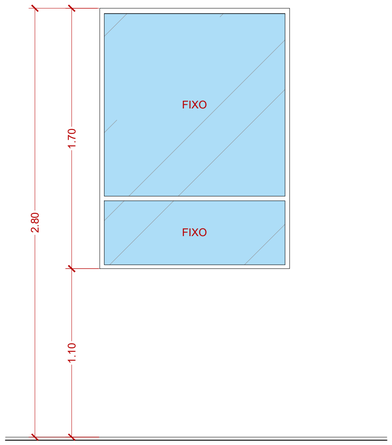

01 Cx47- VISTA EXTERNA
ESCALA 1/20

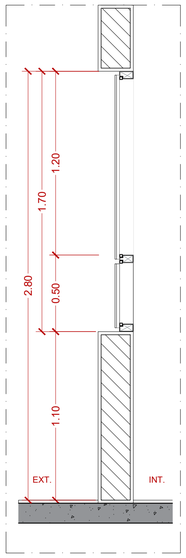

02 Cx47,- CORTE
ESCALA 1/20

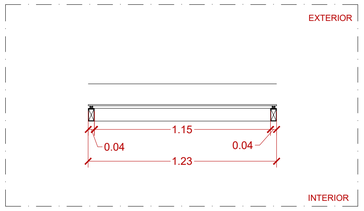

03 Cx47- PLANTA
ESCALA 1/20

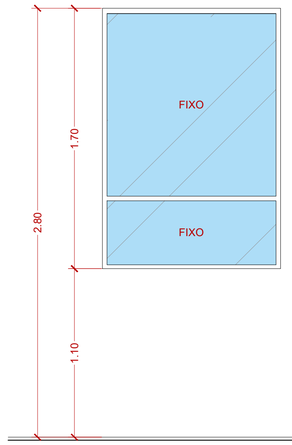

04 Cx48- VISTA EXTERNA
ESCALA 1/20

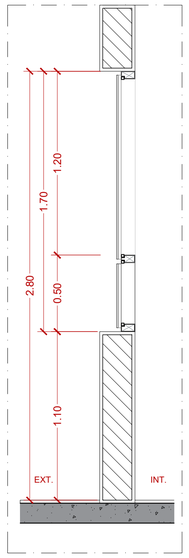

05 Cx47,- CORTE
ESCALA 1/20

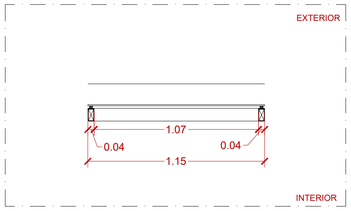

06 Cx48- PLANTA
ESCALA 1/20

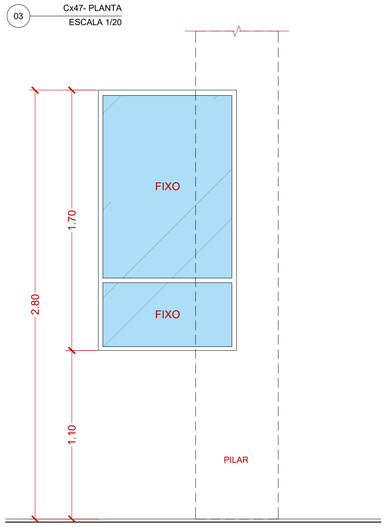

07 Cx49- VISTA EXTERNA
ESCALA 1/20

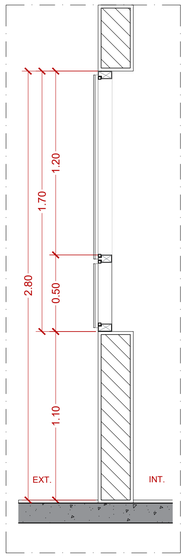

08 Cx49- CORTE
ESCALA 1/20

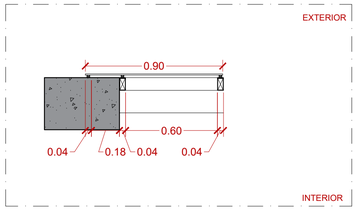

09 Cx49- PLANTA
ESCALA 1/20

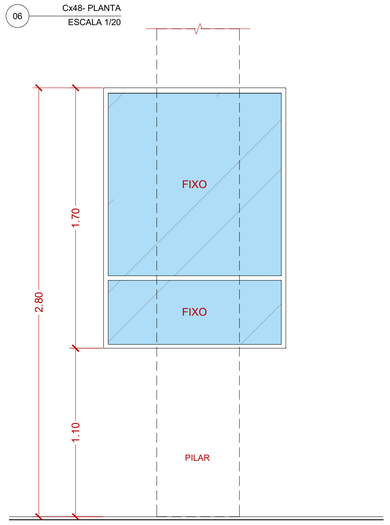

10 Cx50- VISTA EXTERNA
ESCALA 1/20

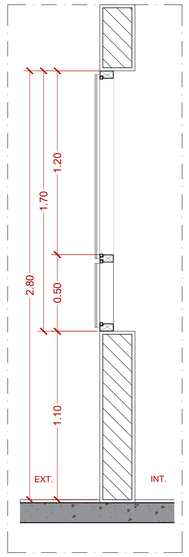

11 Cx50- CORTE
ESCALA 1/20

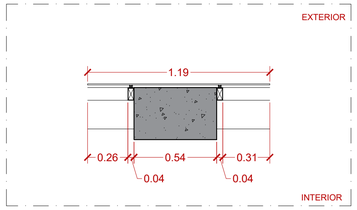

12 Cx50- PLANTA
ESCALA 1/20

NOME	DIMENSÕES	MATERIAL	FUNCIONAMENTO	QUANT.	
Cx47	123CM X170CM 110CM	CAIXILHO EM ALUMÍNIO ANODIZADO, PINTADO NA COR BRANCA E VIDRO FIXO TEMPERADO 6mm + PELÍCULA DE CONTROLE SOLAR REFLETÍVEL NA COR PRATA .	2 FOLHAS FIXAS	TÉRREO	00 UNIDS.
				PAV. 01	04 UNIDS.
				PAV. 02	00 UNIDS.
				PAV. 03	00 UNIDS.
				PAV. 04	00 UNIDS.
				PAV. TÉCNICO	00 UNIDS.

NOME	DIMENSÕES	MATERIAL	FUNCIONAMENTO	QUANT.	
Cx48	115CM X170CM 110CM	CAIXILHO EM ALUMÍNIO ANODIZADO, PINTADO NA COR BRANCA E VIDRO FIXO TEMPERADO 6mm + PELÍCULA DE CONTROLE SOLAR REFLETÍVEL NA COR PRATA .	2 FOLHAS FIXAS	TÉRREO	00 UNIDS.
				PAV. 01	02 UNIDS.
				PAV. 02	00 UNIDS.
				PAV. 03	00 UNIDS.
				PAV. 04	00 UNIDS.
				PAV. TÉCNICO	00 UNIDS.

NOME	DIMENSÕES	MATERIAL	FUNCIONAMENTO	QUANT.	
Cx49	90CM X170CM 110CM	CAIXILHO EM ALUMÍNIO ANODIZADO, PINTADO NA COR BRANCA E VIDRO FIXO TEMPERADO 6mm + PELÍCULA DE CONTROLE SOLAR REFLETÍVEL NA COR PRATA .	2 FOLHAS FIXAS	TÉRREO	00 UNIDS.
				PAV. 01	00 UNIDS.
				PAV. 02	01 UNIDS.
				PAV. 03	01 UNIDS.
				PAV. 04	01 UNIDS.
				PAV. TÉCNICO	00 UNIDS.

NOME	DIMENSÕES	MATERIAL	FUNCIONAMENTO	QUANT.	
Cx50	119CM X170CM 110CM	CAIXILHO EM ALUMÍNIO ANODIZADO, PINTADO NA COR BRANCA E VIDRO FIXO TEMPERADO 6mm + PELÍCULA DE CONTROLE SOLAR REFLETÍVEL NA COR PRATA .	2 FOLHAS FIXAS	TÉRREO	00 UNIDS.
				PAV. 01	00 UNIDS.
				PAV. 02	01 UNIDS.
				PAV. 03	01 UNIDS.
				PAV. 04	01 UNIDS.
				PAV. TÉCNICO	00 UNIDS.

VERSÃO	DATA	DES.	VER.	APR.	DESCRIÇÃO
03	07/2022	LF	M.L.	M.L.	REVISÃO GERAL
02	03/2022	TR/CS/LF. VF/LS.	M.L.	M.L.	REVISÃO GERAL
01	10/2021	TR/CS/LF. VF/LS.	M.L.	M.L.	REVISÃO GERAL
00	08/2021	NC/TR/CR/GS	N.C./M.L.	M.L.	EMISSÃO INICIAL

RESPONSÁVEIS TÉCNICOS:

COORDENADOR ARQUITETURA
Arq.to Marlon Vinícius Lima,
CAU: A96639-8
RRT: SI11003675I00CTT001

COORDENADOR ENGENHARIA
Eng. Samuel Isaque P. Ferreira
CREA: 5070546180
ART: 28027230211051413

RESPONSÁVEL PELO PROJETO
Arq.to Marlon Vinícius Lima,
CAU: A96639-8
RRT: SI11003675I00CTT001

CONTRATADA
INPLENITUS
Projetos, Gerenciamento e Fiscalização de Obras Ltda.

End.: Av. das Nações Unidas, 12.399 - 31A -
Brooklin Novo - SP

Fone +55 11 3739 - 4659
E-mail: inplenitus@inplenitus.com.br
Site: www.inplenitus.com.br

ARQUITETOS
Marlon Vinícius Lima
Jessica Silva
Giulia Simonetti
Thiago Rodrigues
Vanessa Fortino

ENGENHEIROS
Samuel Isaque P. Ferreira
André Saraiva Mariano
Dário Nascimento
Marcos Verdi Cosme

PREFEITURA MUNICÍPAL DE ARUJÁ

SECRETARIA MUNICIPAL DE OBRAS
Rua José Basílio Alarenga, 90 Vila Flora Regina - Arujá - SP
Fone: 11 4652-4525 4798-5000 Fax 11 4726 5641
www.prefeituradearuja.sp.gov.br obras.secretaria@aruja.sp.gov.br

Assunto
CONSTRUÇÃO DO HOSPITAL GERAL DE ARUJÁ

Projeto
CONSTRUÇÃO

Disciplina
ARQUITETURA

Etapa
PROJETO EXECUTIVO

Endereço
AVENIDA MAJOR BENJAMIN FRANCO, CENTRO - ARUJÁ - SP

Nome do Arquivo
IN_061_01_PE_ARQ_V03_32_54-MAPA DE VÃOS_CX.dwg

Requisitante
SECRETARIA MUNICIPAL DE OBRAS

APROVADO

ENG. BRUNO HIKARU DA SILVA
Secretário Municipal de Obras

ENG. DÉBORA FABRO VALENÇO LOUREIRO
Diretora Técnica do Departamento de Obras

ARQ. GABRIELA ITO CARDOSO DE MORAES
Arquiteta de Projetos

Título
MAPA DE VÃOS

Folha
44|59

Código do DPFU
PB SMO 001 - 01/01

Data
JUL/2022

Escala
1:20

ARQUIVO
IN_061_01_PE_ARQ_V03_32_54-MAPA DE VÃOS_CX.dwg

FORMATO DA FOLHA: **A1**

Este desenho é propriedade intelectual dos seus autores, não podendo, sem prévia autorização ser reproduzido ou usado para qualquer outro fim e não ser o aqui indicado.