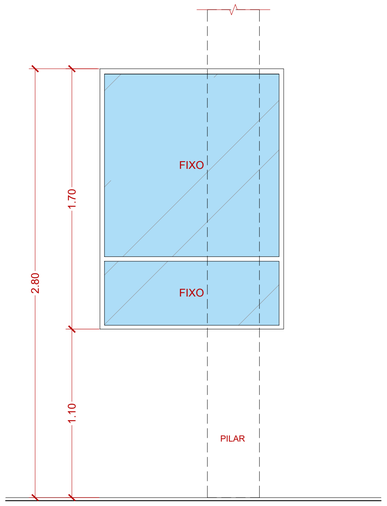


01 Cx79- VISTA EXTERNA
ESCALA 1/20

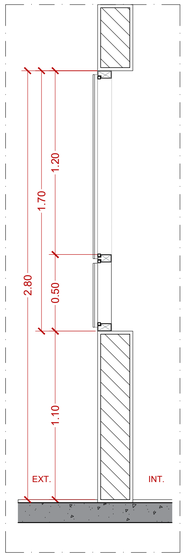


02 Cx79- CORTE
ESCALA 1/20

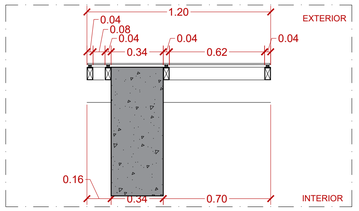


03 Cx79- PLANTA
ESCALA 1/20

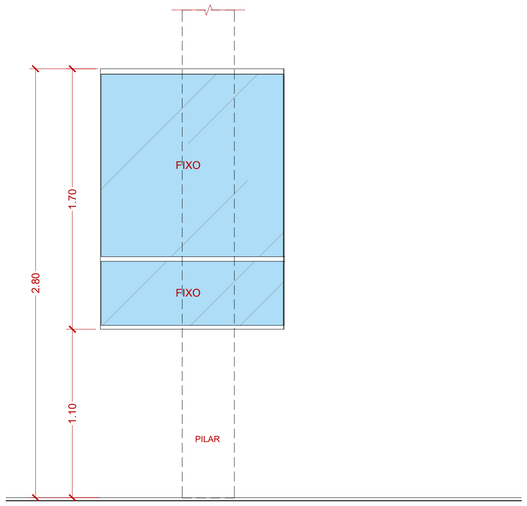


04 Cx80- VISTA EXTERNA
ESCALA 1/20

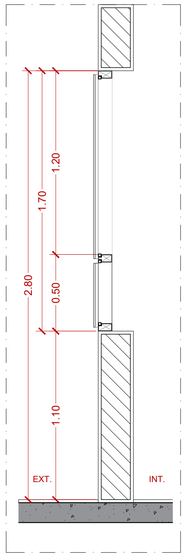


05 Cx80- CORTE
ESCALA 1/20

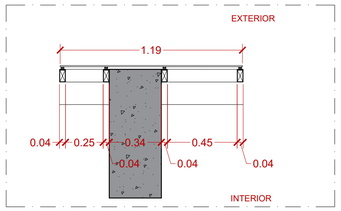


06 Cx80- PLANTA
ESCALA 1/20

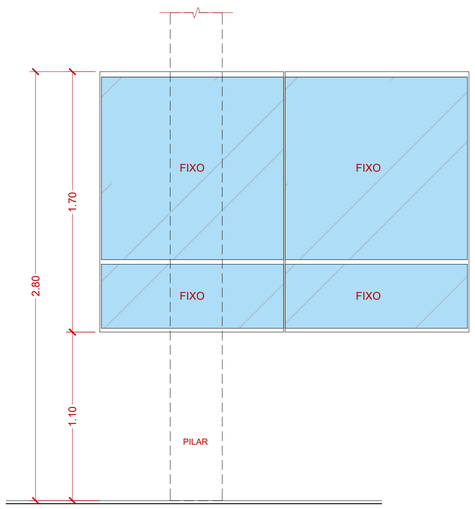


07 Cx81- VISTA EXTERNA
ESCALA 1/20

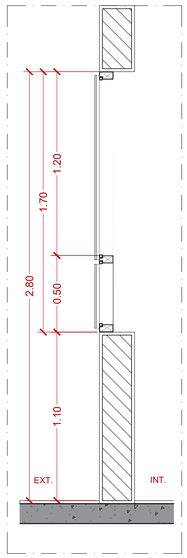


08 Cx81- CORTE
ESCALA 1/20

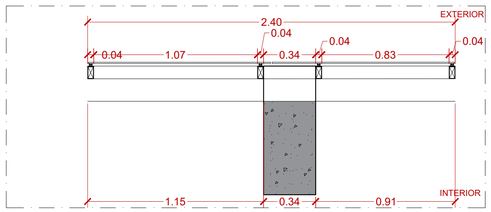


09 Cx81- PLANTA
ESCALA 1/20

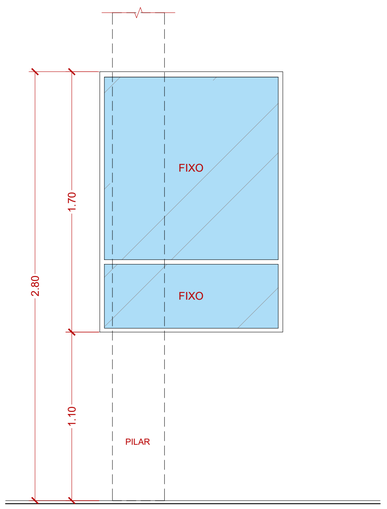


10 Cx82- VISTA EXTERNA
ESCALA 1/20

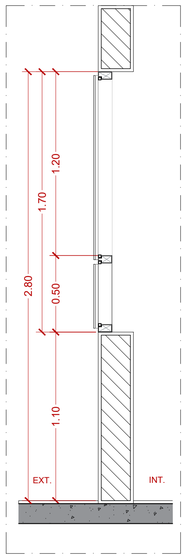


11 Cx82- CORTE
ESCALA 1/20

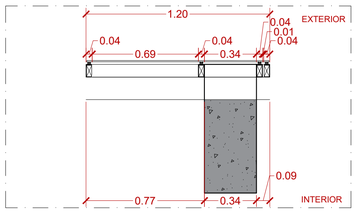


12 Cx82- PLANTA
ESCALA 1/20

| NOME | DIMENSÕES | MATERIAL | FUNCIONAMENTO | QUANT. | |
|---|---|---|---|---|---|
| Cx79 | 120CM X170CM 110CM | CAIXILHO EM ALUMÍNIO ANODIZADO, PINTADO NA COR BRANCA E VIDRO FIXO TEMPERADO 6mm + PELÍCULA DE CONTROLE SOLAR REFLETÍVEL NA COR PRATA . | 2 FOLHAS FIXAS | TÉRREO | 00 UNIDS. |
| | | | | PAV. 01 | 00 UNIDS. |
| | | | | PAV. 02 | 01 UNIDS. |
| | | | | PAV. 03 | 01 UNIDS. |
| | | | | PAV. 04 | 01 UNIDS. |
| | | | | PAV. TÉCNICO | 00 UNIDS. |

| NOME | DIMENSÕES | MATERIAL | FUNCIONAMENTO | QUANT. | |
|---|---|---|---|---|---|
| Cx80 | 120CM X170CM 110CM | CAIXILHO EM ALUMÍNIO ANODIZADO, PINTADO NA COR BRANCA E VIDRO FIXO TEMPERADO 6mm + PELÍCULA DE CONTROLE SOLAR REFLETÍVEL NA COR PRATA . | 2 FOLHAS FIXAS | TÉRREO | 00 UNIDS. |
| | | | | PAV. 01 | 00 UNIDS. |
| | | | | PAV. 02 | 01 UNIDS. |
| | | | | PAV. 03 | 01 UNIDS. |
| | | | | PAV. 04 | 01 UNIDS. |
| | | | | PAV. TÉCNICO | 00 UNIDS. |

| NOME | DIMENSÕES | MATERIAL | FUNCIONAMENTO | QUANT. | |
|---|---|---|---|---|---|
| Cx81 | 240CM X170CM 110CM | CAIXILHO EM ALUMÍNIO ANODIZADO, PINTADO NA COR BRANCA E VIDRO FIXO TEMPERADO 6mm + PELÍCULA DE CONTROLE SOLAR REFLETÍVEL NA COR PRATA . | 4 FOLHAS FIXAS | TÉRREO | 00 UNIDS. |
| | | | | PAV. 01 | 00 UNIDS. |
| | | | | PAV. 02 | 01 UNIDS. |
| | | | | PAV. 03 | 01 UNIDS. |
| | | | | PAV. 04 | 01 UNIDS. |
| | | | | PAV. TÉCNICO | 00 UNIDS. |

| NOME | DIMENSÕES | MATERIAL | FUNCIONAMENTO | | |
|---|---|---|---|---|---|
| Cx82 | 120CM X170CM 110CM | CAIXILHO EM ALUMÍNIO ANODIZADO, PINTADO NA COR BRANCA E VIDRO FIXO TEMPERADO 6mm + PELÍCULA DE CONTROLE SOLAR REFLETÍVEL NA COR PRATA . | 2 FOLHAS FIXAS | TÉRREO | 00 UNIDS. |
| | | | | PAV. 01 | 00 UNIDS. |
| | | | | PAV. 02 | 01 UNIDS. |
| | | | | PAV. 03 | 01 UNIDS. |
| | | | | PAV. 04 | 01 UNIDS. |
| | | | | PAV. TÉCNICO | 00 UNIDS. |

| VERSÃO | DATA | DES. | VER. | APR. | DESCRIÇÃO |
|---|---|---|---|---|---|
| 03 | 07/2022 | LF | M.L. | M.L. | REVISÃO GERAL |
| 02 | 03/2022 | TR./CS./LF. VF./JS. | M.L. | M.L. | REVISÃO GERAL |
| 01 | 10/2021 | TR./CS./LF. VF./JS. | M.L. | M.L. | REVISÃO GERAL |
| 00 | 08/2021 | N.C./TR./CR./GS. | N.C./M.L. | M.L. | EMISSÃO INICIAL |

RESPONSÁVEIS TÉCNICOS:

COORDENADOR ARQUITETURA:
Arq.to Marlon Vinícius Lima,
CAU: A96639-8
RRT: SI11003675I00CT001

COORDENADOR ENGENHARIA:
Eng. Samuel Isaque P. Ferreira
CREA: 5070546180
ART: 28027230211051413

RESPONSÁVEL PELO PROJETO:
Arq.to Marlon Vinícius Lima,
CAU: A96639-8
RRT: SI11003675I00CT001

CONTRATADA:

**INPLENITUS**
Projetos, Gerenciamento e Fiscalização de Obras Ltda.

End.: Av. das Nações Unidas, 12.399 - 31A -
Brooklin Novo - SP

Fone +55 11 3739 - 4659
E-mail: inplenitus@inplenitus.com.br
Site: www.inplenitus.com.br

**ARQUITETOS**
Marlon Vinícius Lima
Jessica Silva
Giulia Simonetti
Thiago Rodrigues
Vanessa Fortino

**ENGENHEIROS**
Samuel Isaque P. Ferreira
André Saraiva Mariano
Dário Nascimento
Marcos Verdi Cosme

**PREFEITURA MUNICÍPAL DE ARUJÁ**
SECRETARIA MUNICIPAL DE OBRAS
Rua José Basílio Alarenga, 90 Vila Flora Regina - Arujá - SP
Fone: 11 4652-4525 4798-5000 Fax 11 4726 5641
www.prefeituradearuja.sp.gov.br obras.secretaria@aruja.sp.gov.br

Assunto
**CONSTRUÇÃO DO HOSPITAL GERAL DE ARUJÁ**

Projeto: CONSTRUÇÃO
Disciplina: ARQUITETURA
Etapa: PROJETO EXECUTIVO
Endereço: AVENIDA MAJOR BENJAMIN FRANCO, CENTRO - ARUJÁ - SP
Nome do Arquivo: IN_061_01_PE_ARQ_V03_32_54-MAPA DE VÃOS_CX.dwg
Requisitante: SECRETARIA MUNICIPAL DE OBRAS

APROVADO

ENG. BRUNO HIKARI DA SILVA
Secretário Municipal de Obras

ENG. DÉBORA FABRO VALENÇO LOUREIRO
Diretora Técnica do Departamento de Obras

ARQ. GABRIELA ITO CARDOSO DE MORAES
Arquiteta de Projetos

Título: MAPA DE VÃOS

Folha: 52|59

Código do DPFU: PB SMO 001 - 01/01

Data: JUL/2022

Escala: **1:20**

ARQUIVO: IN_061_01_PE_ARQ_V03_32_54-MAPA DE VÃOS_CX.dwg

FORMATO DA FOLHA: **A1**

Este desenho é propriedade intelectual dos seus autores, não podendo, sem prévia autorização ser reproduzido ou usado para qualquer outro fim e não ser o aqui indicado