COMPANHIA DO METROPOLITANO DE SÃO PAULO — METRÔ		Código DE-9.00.00.00/5U5-016
LINHA REDE BÁSICA	Trc/Sist. GERAL	DATA 25/03/88 — FOLHA — REV. D
Sub Trc/Sub Sist. Conj. VIAS EM LASTRO	UC/Sub Conj.	DESENHISTA Lázaro
Objeto: PALMILHA COM ABAS, SOB O TRILHO - LONGA		PROJETISTA Manoel 28/03/88
		RESP. TÉCNICO 28/03/88
Ficha de Referência		CORD. TÉCNICO 28/03/88
Escala	O.S.	APROVAÇÃO

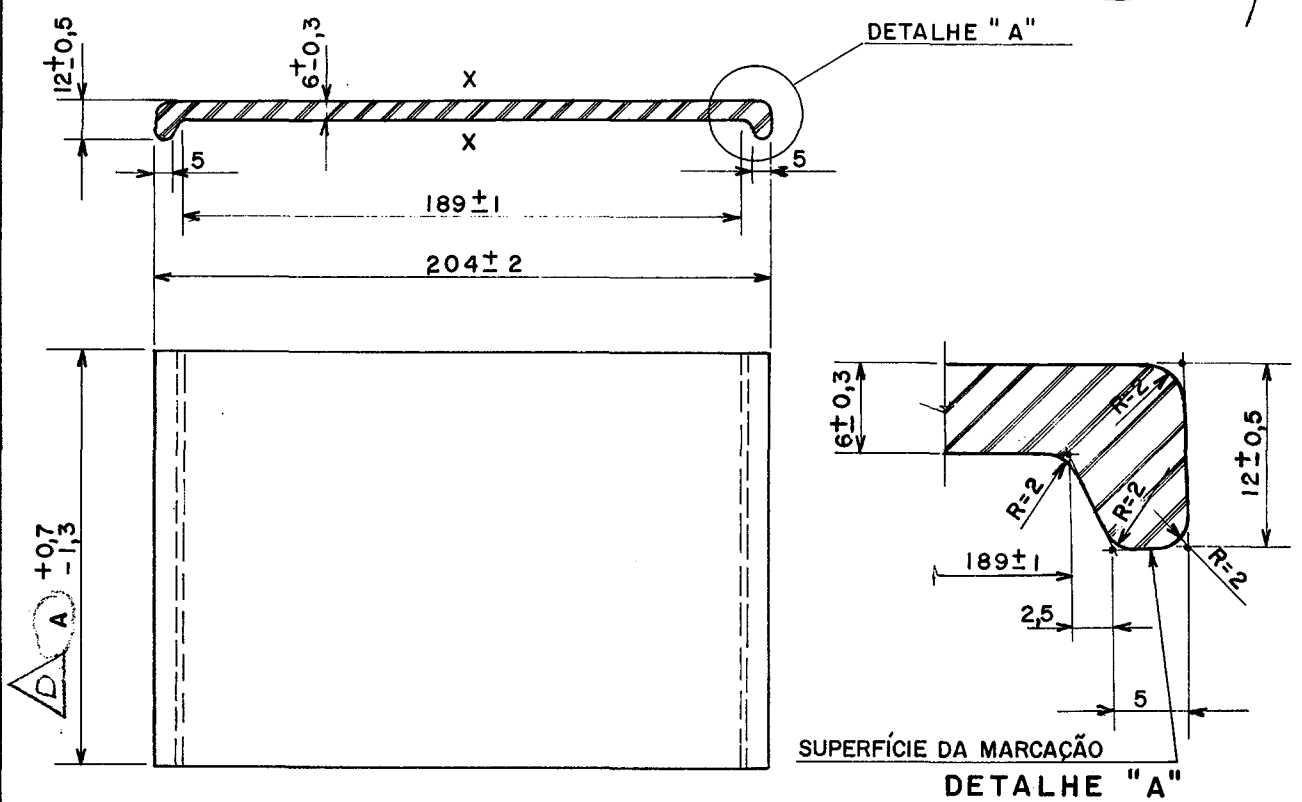

NOTAS:- 1) PARA MATERIAL E FABRICAÇÃO VER EM-9.00.00.00/3U9-009

2) CAMPO DE APLICAÇÃO E DIMENSÃO:

2-1 APARELHOS DE MUDANÇA DE VIA TIPO M-AMV-M — A = 138

2-2 APARELHOS DE MUDANÇA DE VIA TIPO U.I.C. — A = 148

3) AS SUPERFÍCIES MARCADAS COM "X", PLANAS, PARALELAS E SEM REBARBAS

4) A BOA PERFORMANCE DO PRODUTO, DEPENDE DA EXATIDÃO GEOMÉTRICA E DA BOA QUALIDADE DO MATERIAL

5) PESO POR PEÇA ~ 160 g

6) TODAS AS DIMENSÕES EM MILÍMETROS

7) PARA A MARCAÇÃO VER DETALHE ABAIXO:

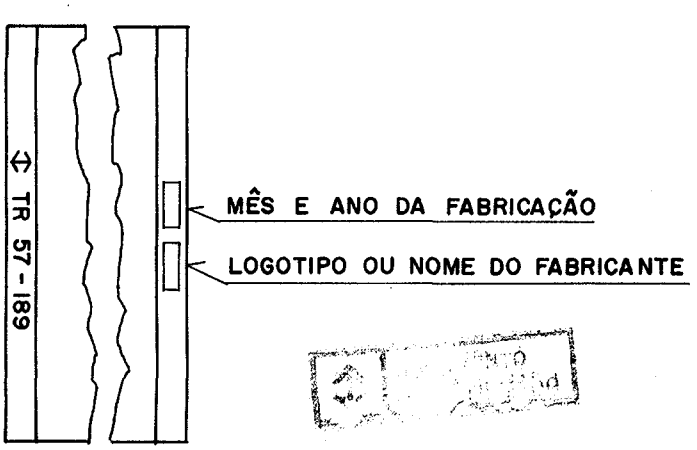

REV.	DATA	POR	REV.	DATA	APROV.
D	08.08.89	Flora	D	08.08.89	Flora
C	28.03.88	Manoel	C	28.03.88	Flora

ESTA FOLHA É DE PROPRIEDADE DA COMPANHIA DO METROPOLITANO DE SÃO-PAULO-Metrô E SEU CONTEÚDO NÃO PODE SER COPIADO OU REVELADO A TERCEIROS.

FE-1393