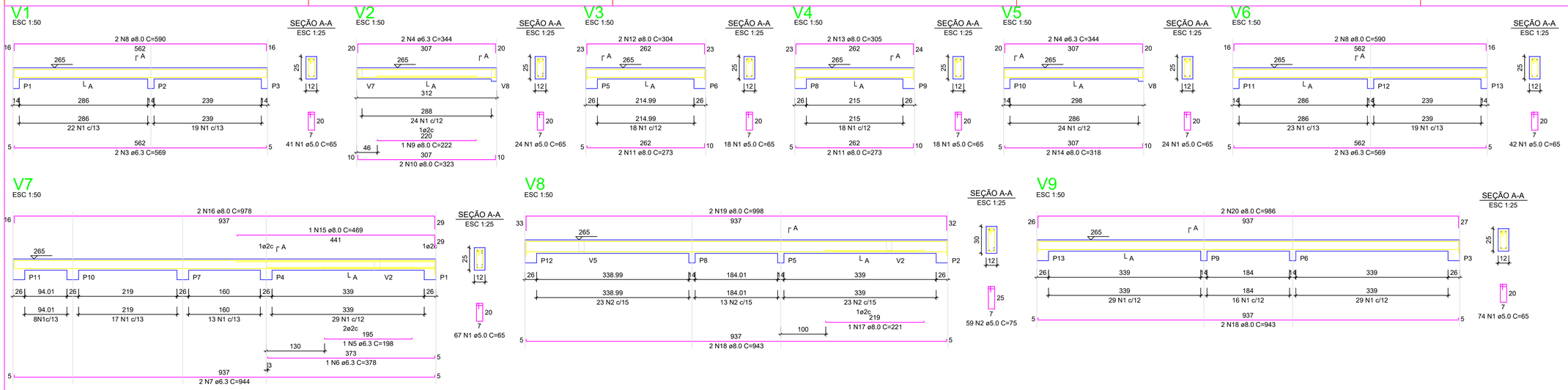

RELAÇÃO DO AÇO - VIGAS NÍVEL 1 TETO

V1 V2 V3
V4 V5 V6
V7 V8 V9

AÇO	N	DIAM (mm)	QUANT	C.UNIT (cm)	C.TOTAL (cm)
CA60	1	5.0	308	65	20020
	2	5.0	59	75	4425
CA50	3	6.3	4	569	2276
	4	6.3	4	344	1376
	5	6.3	1	198	198
	6	6.3	1	378	378
	7	6.3	2	944	1888
	8	8.0	4	590	2360
	9	8.0	1	222	222
	10	8.0	2	323	646
	11	8.0	4	273	1092
	12	8.0	2	304	608
	13	8.0	2	305	610
	14	8.0	2	318	636
	15	8.0	1	469	469
	16	8.0	2	978	1956
	17	8.0	1	221	221
	18	8.0	4	943	3772
	19	8.0	2	998	1996
	20	8.0	2	986	1972

RESUMO DO AÇO

AÇO	DIAM (mm)	C.TOTAL (m)	PESO + 0% (kg)
CA50	6.3	61.2	15
	8.0	165.6	65.3
CA60	5.0	244.5	37.7

PESO TOTAL (kg)	
CA50	80.3
CA60	37.7

Volume de concreto (C-20) = 1.78 m³
Área de forma = 32.67 m²

ATENÇÃO:
Prever armaduras de esperas e respectivos pilares de amarração das paredes laterais junto ao telhado (oitão), conforme método construtivo empregado.

Prever eventuais estruturas adicionais de pilares e viga para o telhado, conforme método construtivo empregado.

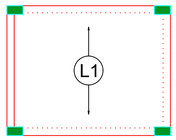

Armação positiva das lajes do pavimento Nivel 1 Teto
escala 1:50

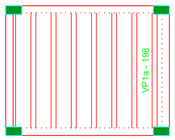

Planta de vigotas pré-moldadas
escala 1:50

P1=P2=P3=P4=P5=P6=P7=
=P8=P9=P10=P11=P12=
=P13

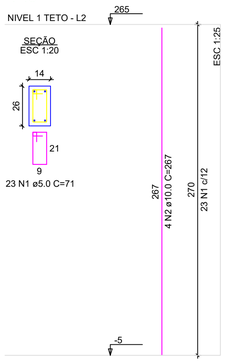

RELAÇÃO DO AÇO - PILARES NÍVEL 1 TETO

13xP1

AÇO	N	DIAM (mm)	QUANT	C.UNIT (cm)	C.TOTAL (cm)
CA60	1	5.0	299	71	21229
CA50	2	10.0	52	267	13884

RESUMO DO AÇO

AÇO	DIAM (mm)	C.TOTAL (m)	PESO + 0% (kg)
CA50	10.0	138.8	85.6
CA60	5.0	212.3	32.7

PESO TOTAL (kg)	
CA50	85.6
CA60	32.7

Volume de concreto (C-20) = 1.28 m³
Área de forma = 28.08 m²

IVANOR LUIZ MULLER:28142748053

Assinado de forma digital por IVANOR LUIZ MULLER:28142748053
Dados: 2025.08.26 15:17:06 -03'00'

MUNICIPIO DE TEIXEIRA SOARES

Proprietário: Município de Teixeira Soares
CNPJ:75.963.850/0001-94

Agosto/2025

Responsável Técnico Projeto Arquitetônico:
Matheus Augusto Dib Mertens CREA/PR: 196271/D

Escala:
Indicada

Responsável Técnico Execução:
Matheus Augusto Dib Mertens CREA/PR: 196271/D

Projeto Estrutural

Obra:
Condomínio Residêncial

Endereço da Obra:
AV. DOUTOR LESZEK DUSZAK - RUA CASEMIRO MARCHINSKI - RUA AUGUSTO AMATENEKS - BAIRRO PARQUE CIDADE NOVA

01 /02

Referência do Desenho:
Vigas, lajes e pilares

gov.br Documento assinado digitalmente
MATHEUS AUGUSTO DIB MERTENS
Data: 22/08/2025 15:03:04-0300
Verifique em https://validar.iti.gov.br

FORMATO A1 - INTERNO: 801 x 574 mm.
EXTERNO: 841 x 594 mm.