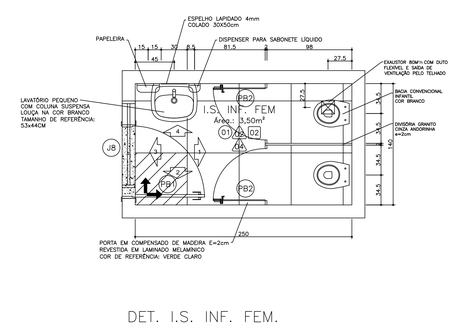

DET. I.S. INF. FEM.
PLANTA
ESCALA 1:25

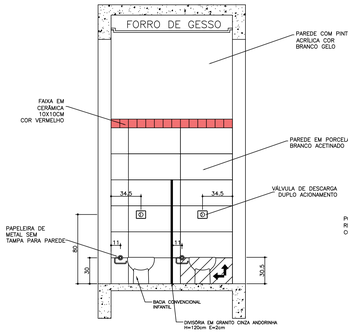

DET. I.S. INF. FEM.
VISTA 01
ESCALA 1:25

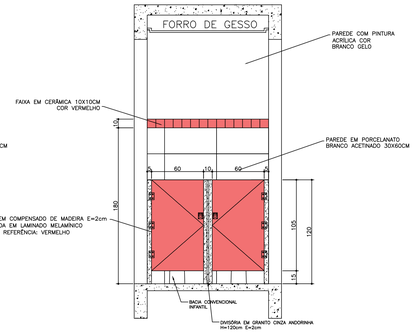

DET. I.S. INF. FEM.
VISTA 01
ESCALA 1:25

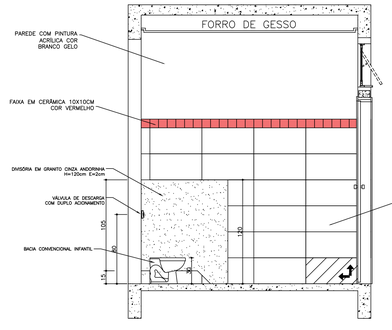

DET. I.S. INF. FEM.
VISTA 02
ESCALA 1:25

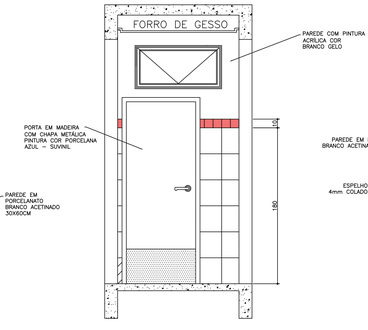

DET. I.S. INF. FEM.
VISTA 03
ESCALA 1:25

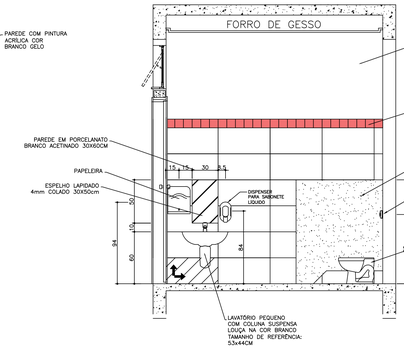

DET. I.S. INF. FEM.
VISTA 04
ESCALA 1:25

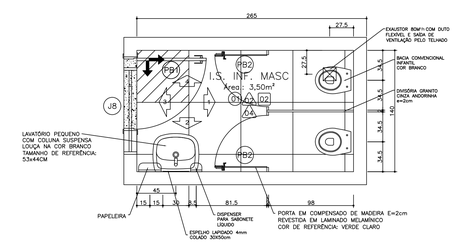

DET. I.S. INF. MASC.
PLANTA
ESCALA 1:25

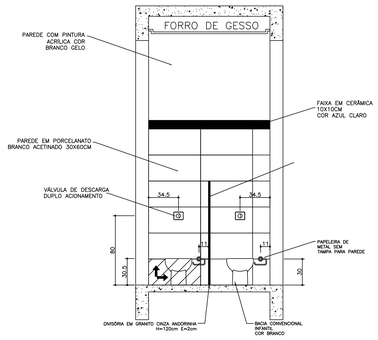

DET. I.S. INF. MASC.
VISTA 01
ESCALA 1:25

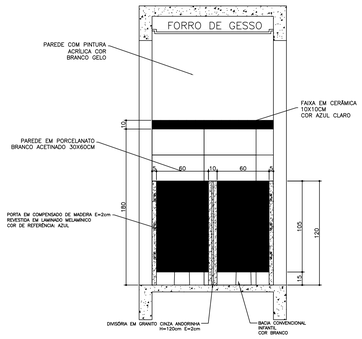

DET. I.S. INF. MASC.
VISTA 01
ESCALA 1:25

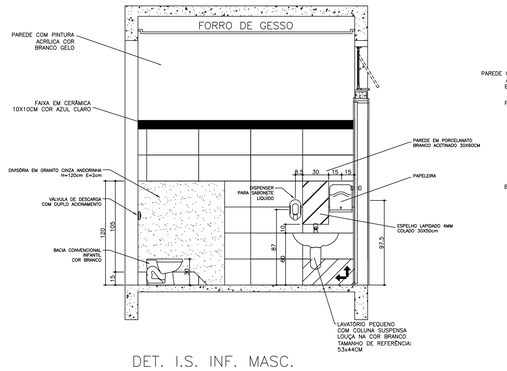

DET. I.S. INF. MASC.
VISTA 02
ESCALA 1:25

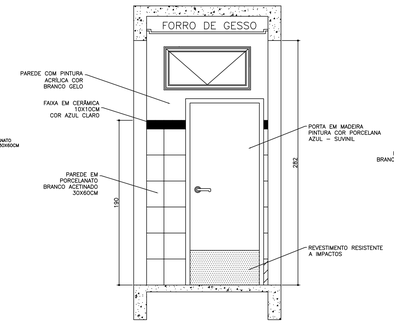

DET. I.S. INF. MASC.
VISTA 03
ESCALA 1:25

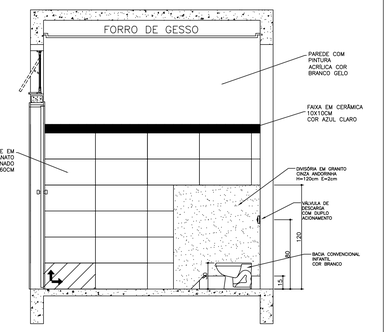

DET. I.S. INF. MASC.
VISTA 04
ESCALA 1:25

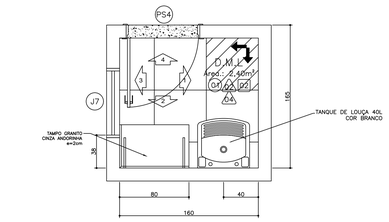

DET. D.M.L.
PLANTA
ESCALA 1:25

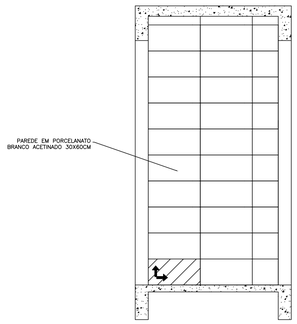

DET. D.M.L.
VISTA 01
ESCALA 1:25

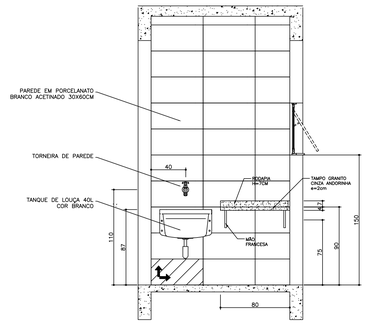

DET. D.M.L.
VISTA 02
ESCALA 1:25

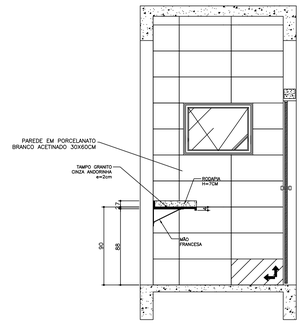

DET. D.M.L.
VISTA 03
ESCALA 1:25

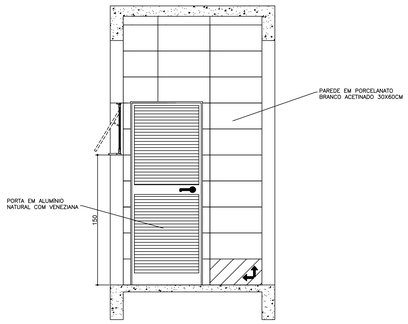

DET. D.M.L.
VISTA 04
ESCALA 1:25

I.S. INFANTIL FEMININO	
DESCRIÇÃO	QUANT.
BACIA CONVENCIONAL INFANTIL COR BRANCA	02
VÁLVULA DE DESCARGA COM DUPLO ACIONAMENTO	02
PAPELEIRA DE METAL SEM TAMPA PARA PAREDE	02
DIVISÓRIA EM GRANITO CINZA ANDORINHA H=120cm E=2cm	01
LAVATÓRIO PEQUENO COM COLUNA SUSPENSA LOUÇA NA COR BRANCO TAMANHO DE REFERÊNCIA: 53x44CM	01
TORNEIRA PARA LAVATÓRIO EM METAL BICA BAIXA	01
DISPENSER PARA SABONETE LÍQUIDO	01
PAPELEIRA	01
ESPELHO LAPIDADO 4mm COLADO 30X50cm	01
SOLEIRA DE GRANITO POLIDO CINZA ANDORINHA E=2CM	01
EXAUSTOR 80m3/h COM DUTO FLEXÍVEL E SAÍDA DE VENTILAÇÃO PELO TELHADO	01

I.S. INFANTIL MASCULINO	
DESCRIÇÃO	QUANT.
BACIA CONVENCIONAL INFANTIL COR BRANCA	02
VÁLVULA DE DESCARGA COM DUPLO ACIONAMENTO	02
PAPELEIRA DE METAL SEM TAMPA PARA PAREDE	02
DIVISÓRIA EM GRANITO CINZA ANDORINHA H=120cm E=2cm	01
LAVATÓRIO PEQUENO COM COLUNA SUSPENSA LOUÇA NA COR BRANCO TAMANHO DE REFERÊNCIA: 53x44CM	01
TORNEIRA PARA LAVATÓRIO EM METAL BICA BAIXA	01
DISPENSER PARA SABONETE LÍQUIDO	01
PAPELEIRA	01
ESPELHO LAPIDADO 4mm COLADO 30X50cm	01
SOLEIRA DE GRANITO POLIDO CINZA ANDORINHA E=2CM	01
EXAUSTOR 80m3/h COM DUTO FLEXÍVEL E SAÍDA DE VENTILAÇÃO PELO TELHADO	01

LAVANDERIA / D.M.L	
DESCRIÇÃO	QUANT.
TAMPO GRANITO CINZA ANDORINHA E=2CM	01
TANQUE DE LOUÇA 40L COR BRANCO	01
TORNEIRA DE PAREDE EM METAL	01
RODAPIA EM GRANITO CINZA ANDORINHA H=7CM	01
SOLEIRA DE GRANITO POLIDO CINZA ANDORINHA E=2CM	01

D.M.L	
DESCRIÇÃO	QUANT.
TAMPO GRANITO CINZA ANDORINHA E=2CM	01
TANQUE DE LOUÇA 40L COR BRANCO	01
TORNEIRA DE PAREDE EM METAL	01
RODAPIA EM GRANITO CINZA ANDORINHA H=7CM	01
SOLEIRA DE GRANITO POLIDO CINZA ANDORINHA E=2CM	01

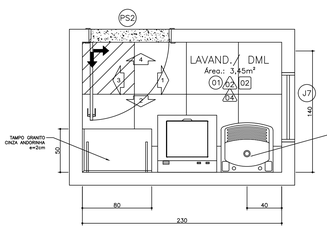

DET. LAVANDERIA/D.M.L.
PLANTA
ESCALA 1:25

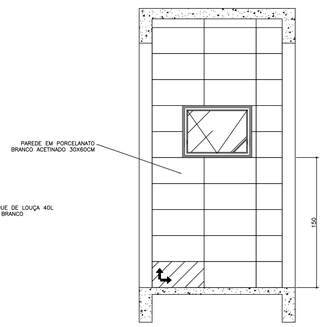

DET. LAVANDERIA/D.M.L.
VISTA 01
ESCALA 1:25

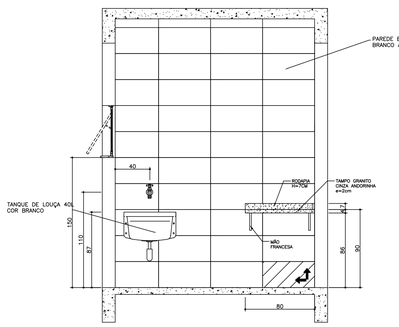

DET. LAVANDERIA/D.M.L.
VISTA 02
ESCALA 1:25

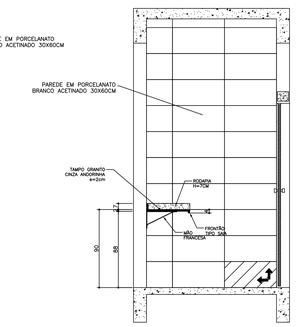

DET. LAVANDERIA/D.M.L.
VISTA 03
ESCALA 1:25

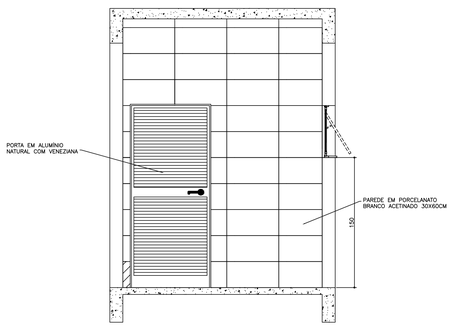

DET. LAVANDERIA/D.M.L.
VISTA 04
ESCALA 1:25

OBSERVAÇÃO:
O PROJETO APRESENTADO REFERE-SE A EDIFICAÇÃO DO PROGRAMA INFÂNCIA FELIZ PARANÁ – CRECHE – PROJETO DE AUTORIA E RESPONSABILIDADE DAS ARQUITETAS ADRIANA GARCIA, CAU A43.929-2; ISAURA MARQUES DE SOUZA, CAU A30.869-2; SOB OS RRTs Nº14604918, Nº14606238 E Nº14606449. CABE À XXXXXX (EMPRESA/PREFEITURA) XXXXXXXX APENAS A RESPONSABILIDADE SOBRE A IMPLANTAÇÃO DO PROJETO PADRÃO.

GOVERNO DO ESTADO DO PARANÁ
SECRETARIA DO DESENVOLVIMENTO SOCIAL E FAMÍLIA
PROGRAMA INFÂNCIA FELIZ
NÚCLEO TÉCNICO DE ARQUITETURA

PROPRIETÁRIO: SECRETARIA DO DESENVOLVIMENTO SOCIAL E FAMÍLIA	MUNICÍPIO: ESTADO DO PARANÁ
OBRA: PROJETO PADRÃO CHECHES	AREA EDIFICADA: 408,86m²
OBJETO: EDIFICAÇÃO PÚBLICA EM ALVENARIA	
LOCAL: RUA GERALDO LAURINDO DA SILVA, S/N, DISTRITO LAVRINHA	TIPO: CONSTRUÇÃO
AUTORES DO PROJETO PADRÃO REGISTRO FRCF:	PROJETO: **ARQUITETÔNICO**
ARQ. ADRIANA GARCIA CAU A43.929-0	
ARQ. ISAURA MARQUES DE SOUZA CAU A30.869-2	REFERÊNCIA: **DETALHAMENTO ÁREAS MOLHADAS**

PREFEITURA MUNICIPAL DE PINHALÃO
CNPJ 76.187.777/0001-84
JOSÉ MANUEL DE CARVALHO
ENGENHEIRO CIVIL - CREA/PR 19.338/D

DESENHO:	ADRIANA
DATA:	JANEIRO 2020
ESCALA DO DESENHO:	INDICADA
ARQUIVO:	Creche_34 alunos_R12.dwg

ARQ 10 20