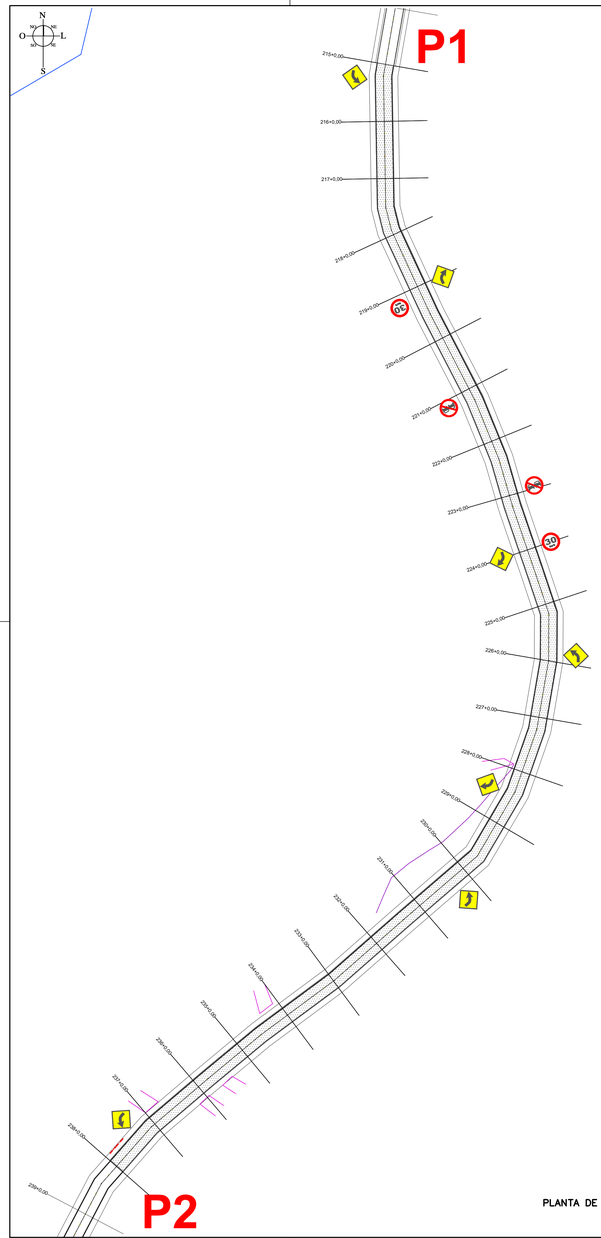

PLANTA DE SINALIZAÇÃO
ESCALA: 1:750



TACHA REFLETIVA BIDIRECIONAL
ESCALA: 1:5/E

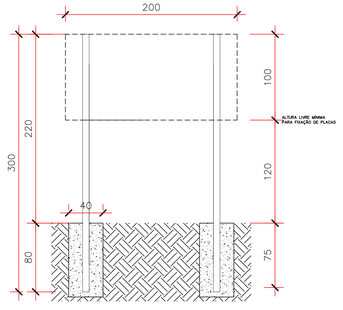

SUPORTE METÁL.GALV.FOGO D=2,5" C/TAMPA E ALETAS ANTI-GIRO H=3,00M
FIXADA EM BASE DE CONCRETO ø300mm;

DETALHE SUPORTES E PLACAS – 2 SUPORTES
ESCALA: 1:25

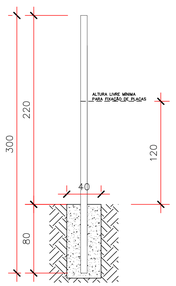

SUPORTE METÁL.GALV.FOGO D=2,5" C/TAMPA E ALETAS ANTI-GIRO H=3,00M
FIXADA EM BASE DE CONCRETO ø300mm;

DETALHE SUPORTES E PLACAS – 1 SUPORTE
ESCALA: 1:25

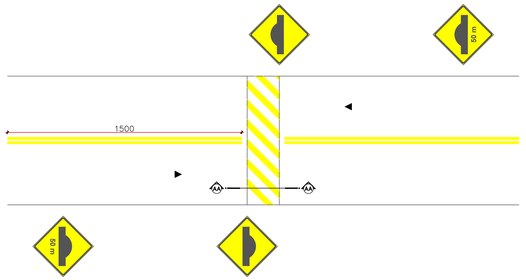

ELEVAÇÃO TRANSVERSAL
ESCALA: 1\100

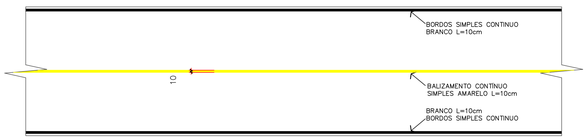

DIVISÃO DE FLUXO – SIMPLES CONTÍNUA
ESCALA: 1:100

MODELO	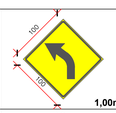			
	1,00m²	1,00m²	0,50m²	0,50m²
CÓDIGO	A2-a	A2-b	R-7	R-19
QUANTIDADE	04	03	02	02
ÁREA TOTAL	4,00 m²	3,00 m²	1,00 m²	1,00 m²
SUPORTES	04	03	02	02

DETALHES PLACAS DE SINALIZAÇÃO
ESCALA: S/E



APROVAÇÕES:

PREFEITURA MUNICIPAL
CORONEL VIVIDA
APROVADO
DATA DE APROVAÇÃO: VER ASSINATURA DIGITAL

Assinado digitalmente por DOUGLAS ALVE MATIAS:09054644907
DN: C=BR, O=ICP-Brasil, OU=Pessoa Física, OU=Videoconferência, OU=Secretaria da Receita Federal do Brasil - RFB, OU=AC SOLUTI Multipla, CN=DOUGLAS ALVE MATIAS:09054644907
Razão: Eu sou o autor deste documento
Local: Coronel Vivida - PR
Data: 2026.06.08 14:41:01-03'00'
Foxit PDF Reader Versão: 12.1.3

MUNICÍPIO DE CORONEL VIVIDA - PARANÁ
GESTÃO 2025 - 2028

Divisão de Estudos e Projetos
Praça Ângelo Mezzomo, s/nº
Coronel Vivida - Paraná
(46)3232-8300

Empreendimento:

PAVIMENTAÇÃO ASFÁLTICA EM C.B.U.Q
ESTRADA VICIANL DE LEITO NATURAL

PAVIMENTAÇÃO DA ESTRADA RURAL DE LIGAÇÃO AO VALE DAS CACHOEIRAS PASSANDO PELA COMUNIDADE DE LINHA GIORDANI
CORONEL VIVIDA - PARANÁ

Prefeito Municipal:
ANDERSON MANIQUE BARRETO:96731109991
ANDERSON MANIQUE BARRETO
PREFEITO

Assinado de forma digital por ANDERSON MANIQUE BARRETO:96731109991
Dados: 2026.06.08 14:41:01 -03'00'

Responsável Técnico
Douglas Cristian Strapazzon
Engenheiro Civil
CREA - PR 207511/D
DOUGLAS CRISTIAN STRAPAZZON:04102271906
Eu sou o autor deste documento
Coronel Vivida - PR
2026.06.08 14:41:01-03'00'
DOUGLAS CRISTIAN STRAPAZZON
ENGENHEIRO CIVIL - CREA PR-181513/D

Contexto da planta:
- SINALIZAÇÃO HORIZONTAL
- SINALIZAÇÃO VERTICAL
- P1 A P2

Data: 24/07/2026
Escala: Indicada
Área de Intervenção: 2.700,00 m²
ART DE PROJETO: 1720265015301
Desenho: Douglas Strapazzon
Prancha: 04 DE 05