DETALHE DO ACESSO

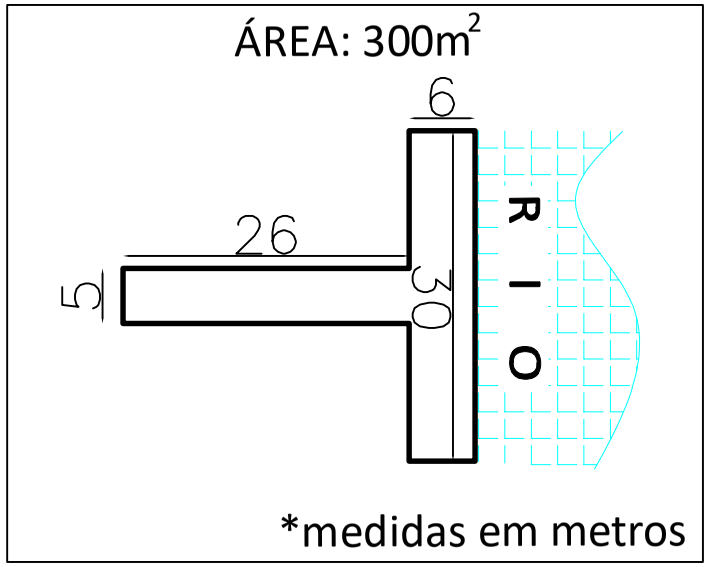

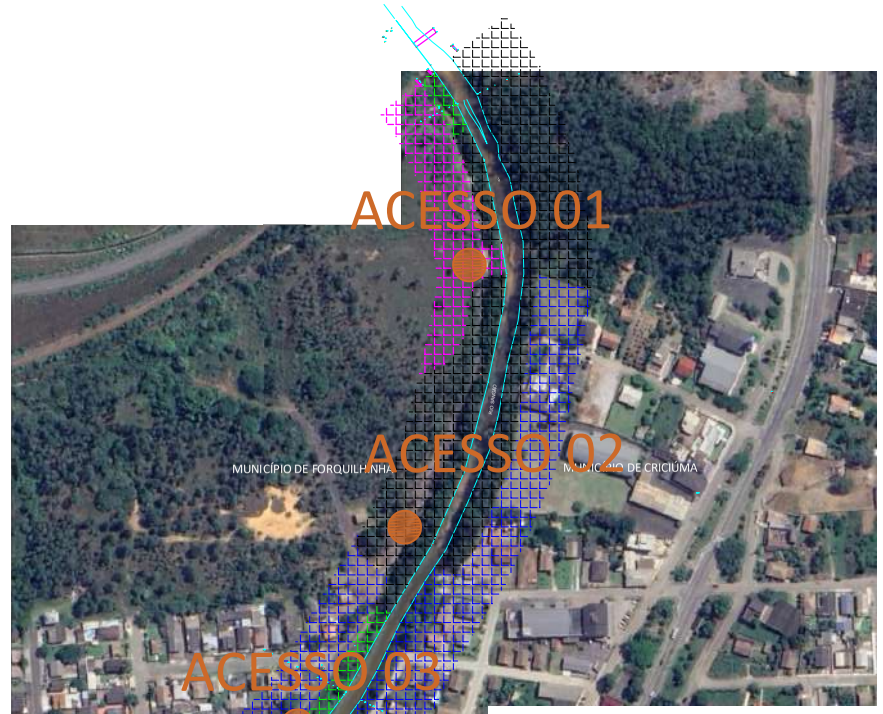

ÁREAS DE TRABALHO

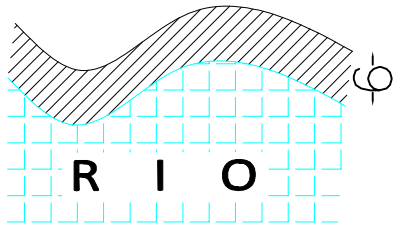

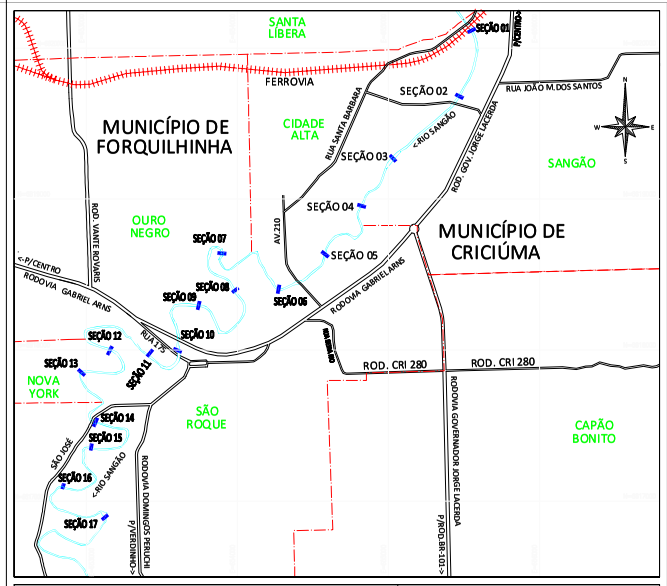

PLANTA DE LOCALIZAÇÃO	ESCALA: 1/25.000

LEGENDA

- RIO SANGÃO
- ACESSO
- ÁREA DE TRABALHO
- AGRICULTURA OU CAMPO
- ÁRVORES ISOLADAS
- EXÓTICA
- SOLO EXPOSTO
- URBANIZAÇÃO
- VEGETAÇÃO NATIVA

Documento assinado digitalmente
ADEMAR SAVI FILHO
Data: 16/05/2023 16:41:50-0300
Verifique em https://validar.iti.gov.br

EMPRESA
ASAVI Engenharia e Consultoria Ambiental Ltda
Rua Palestina 35 - São Luiz - Criciúma/SC
Fone: (48) 3439-0270 CEP:88.803-170
E-mail: asavi@asavi.com.br

REFERÊNCIA ALTIMÉTRICA

FONTE IMAGEM: Google Earth

PROJEÇÃO UNIVERSAL TRANSVERSA DE MERCATOR - UTM

NQ NG SGR - SIRGAS2000
MC: 51° W
CM -0°45'54,82"
K: 0,9998910
VÉRTICE: SAT99641
Lat: 28°43'57,78229" S
Long: 49°2'4'30,59959" W
REFERÊNCIA PLANIMÉTRICA: SAT99641
REFERÊNCIA ALTIMÉTRICA: VG60A, VG61, VG61A

DENOMINAÇÃO:

LOCALIZAÇÃO DOS ACESSOS

INTERESSADO:

MUNICÍPIO DE FORQUILHA
CNPJ N° 81.531.162/0001-58

RESP. TÉCNICO:

ADEMAR SAVI FILHO
ENGENHEIRO AMBIENTAL
CREA-SC n° 060659-3

PRANCHA: 01/03

LEVANTAMENTO:	DESENHO:	ESCALA:	DATA:
ENG° RODINEI DA SILVA REDIVO	ENG° TIAGO MEIS AMBONI	1 / 1000	16/03/2023
MUNICÍPIO: FORQUILHINHA / SC	LOCAL: RIO SANGÃO	BAIRROS: CIDADE ALTA,OURO NEGRO, OURO NEGRO,NOVA YORK, SÃO GABRIEL	DIRETÓRIO: ASAVI AMBIENTAL ARQUIVO: BAT. RIO SANGÃO_R0.dwg