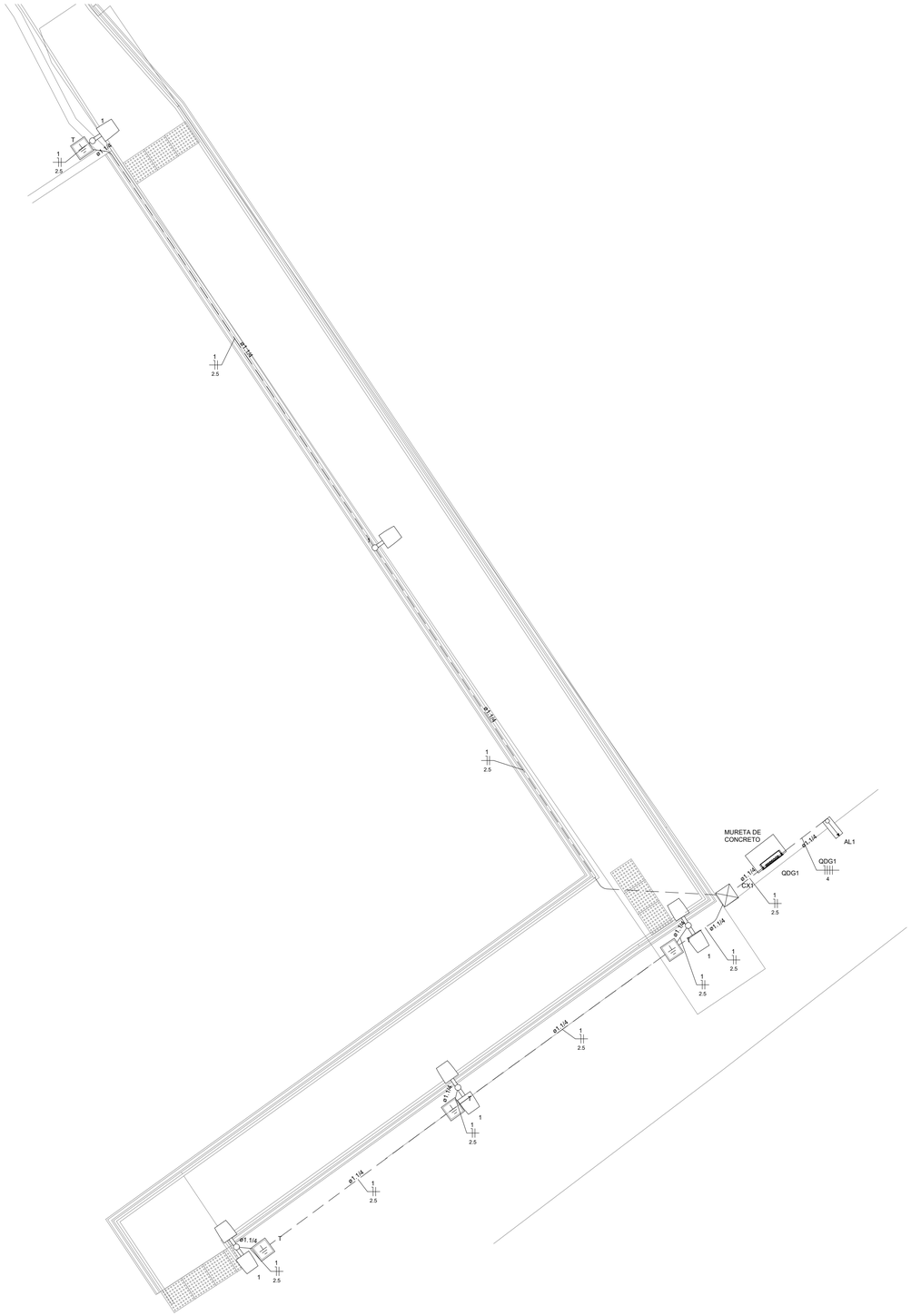

PLANTA BAIXA - PASSARELA 03

ESCALA: 1/50

Quadro de Cargas (QDG1) - Pavimento

Circuito	Descrição	Esquema	Método de inst.	Tensão (V)	Iluminação (W) 100	Pot. total. (VA)	Pot. total. (W)	Fases	Pot. - R (W)	Pot. - S (W)	Pot. - T (W)	FCT	FCA	In' (A)	Ip (A)	Seção (mm²)	Ic (A)	Icc (kA)	Disj (A)	dV parc (%)	dV total (%)	Status
1	Iluminação 1	F+N	B1	220 V	8	1600	800	S		800		1.00	1.00	7.3	7.3	2.5	24.0	3	10	0.37	0.44	OK
TOTAL					8	1600	800	R+S+T	0	800	0											

Quadro de Demanda (QDG1) - Pavimento

Tipo de carga	Potência instalada (kVA)	Fator de demanda (%)	Demanda (kVA)
Uso Específico	1.60	100.00	1.60
		TOTAL	1.60

QUADROS

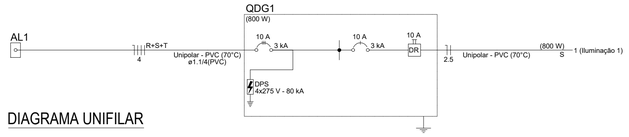

DIAGRAMA UNIFILAR

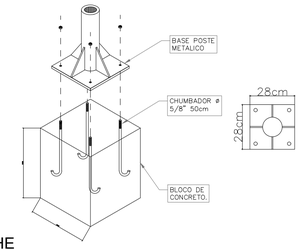

DETALHE

DETALHE GENÉRICO – BASE DO POSTE METÁLICO 9 METROS. SEM ESCALA

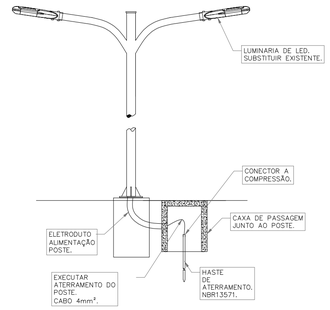

DETALHE

DETALHE GENÉRICO ATERRAMENTO POSTE METÁLICO.

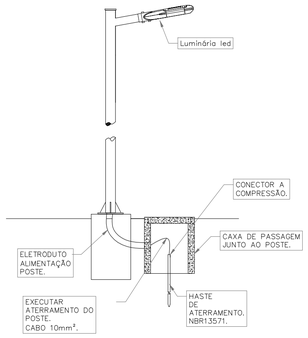

DETALHE

DETALHE GENERICO ATERRAMENTO POSTE METÁLICO.

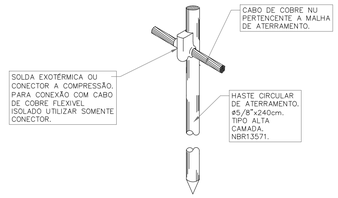

DETALHE

CONEXÃO DOS CABOS NA HASTE DE ATERRAMENTO. SEM ESCALA

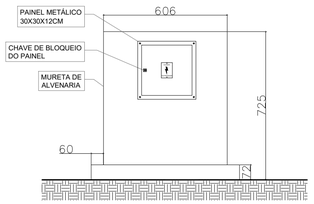

DETALHE

MURETA COM CAIXA DE DISTRIBUIÇÃO ACOPLADA. SEM ESCALA

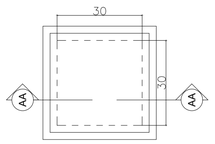

VISTA SUPERIOR

SEM ESCALA

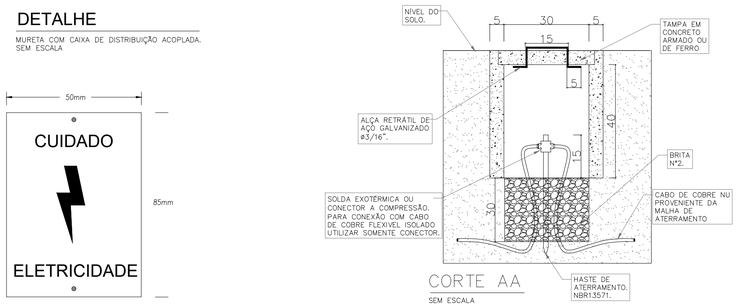

CORTE AA

SEM ESCALA

DETALHE

CAIXA DE INSPEÇÃO DE ATERRAMENTO QUADRADA. SEM ESCALA

OBSERVAÇÕES:

1. AS LETRAS DEVERÃO SER PRETAS COM AS SEGUINTES DIMENSÕES: 4,0 x 4,0mm, E A SETA NA COR VERMELHA.
2. O DISPOSITIVO DE FIXAÇÃO DA PLAQUETA DEVERÁ SER REBITE PARA AS CAIXAS METÁLICAS OU DE ALUMÍNIO, E PRESO NAS CAIXAS DE MADEIRA.

Legenda	
	Caixa de inspeção - Cimento - Ø300x300m c/ haste 3/4" x 2,40m
<>	Caixa de passagem 300x300x300 no piso
	Entrada de serviço aérea - Saída aérea
	Poste cônico com 1 petala LED 100W
	Poste cônico com 2 petalas LED 100W cada
<>	Quadro de distribuição

Legenda de condutos	
Elétrica	
	Piso

NOTAS

1. O PROJETO ELÉTRICO ATENDE OS REQUISITOS APLICÁVEIS DAS NORMAS:
   - NBR 5410 - INSTALAÇÕES ELÉTRICAS DE BAIXA TENSÃO;
   - NR 10 - SEGURANÇA EM INSTALAÇÕES E SERVIÇOS EM ELETRICIDADE.
2. TODA A INSTALAÇÃO, BEM COMO A COMPRA DOS MATERIAIS, DEVERÁ SER EXECUTADA DE ACORDO COM AS NORMAS ACIMA CITADAS.
3. TODOS OS CIRCUITOS DOS QUADROS DE DISTRIBUIÇÃO DEVERÃO SER IDENTIFICADOS ATRAVÉS DE ETIQUETAS.
4. A FIAÇÃO QUANDO NÃO INDICADA CONSIDERAR 2,5mm².
5. OS CABOS DOS CIRCUITOS TRIFÁSICOS DEVERÃO SER IDENTIFICADOS QUANTO A FASE JUNTO AO QUADRO DE DISTRIBUIÇÃO E JUNTO À CARGA, ATRAVÉS DE FITA ISOLANTE COLORIDA. SEGUIR O SEGUINTE PADRÃO: FASE R, PRETA. FASE S, BRANCA, FASE T, VERMELHA. FAZER A IDENTIFICAÇÃO COM FITA TAMBÉM PARA OS CABOS DE CIRCUITOS MONOFÁSICOS MAIORES OU IGUAIS A #10mm².
6. OS CABOS DE TODOS OS CIRCUITOS DEVERÃO SER IDENTIFICADOS QUANTO AO CIRCUITO JUNTO AO QUADRO DE DISTRIBUIÇÃO E JUNTO À CARGA ATRAVÉS DE ANILHAS OU ETIQUETAS PRÓPRIAS PARA IDENTIFICAÇÃO DE CABOS. TAMBÉM DEVERÃO SER IDENTIFICADOS OS CONDUTORES NEUTRO.
7. A FIAÇÃO EM BAIXA TENSÃO DEVERÁ SEGUIR O SEGUINTE PADRÃO DE CORES:

FASE	PRETO
NEUTRO	AZUL - CLARO
RETORNO	AMARELO OU BRANCO
TERRA	VERDE - AMARELO
COMANDO	CINZA

8. O PROJETO ELÉTRICO ATENDE O QUE ESTABELECE A NORMA REGULAMENTADORA NR 10 - SEGURANÇA EM INSTALAÇÕES E SERVIÇOS EM ELETRICIDADE DO MINISTÉRIO DO TRABALHO E EMPREGO, PUBLICADA ATRAVÉS DA PORTARIA Nº 598 DE 07/12/2004, EM ESPECIAL O ITEM 10.3. A EXECUÇÃO TAMBÉM DEVE SEGUIR AS ORIENTAÇÕES DA NR-10
9. TODAS AS PARTES METÁLICAS NÃO ENERGIZÁVEIS DEVERÃO SER ATERRADAS.
10. TODAS AS MEDIDAS ESTÃO EM CENTIMETROS, EXCETO QUANDO INDICADO.

Nº	DESCRIÇÃO	DATA
R00	EMISSÃO INICIAL	05/08/2024

ASSINATURAS

CLIENTE:

PREFEITURA MUNICIPAL DE BIGUAÇU
CNPJ: 82.892.308/0001-53

RESPONSAVEL TECNICO: GUILHERME SILVEIRA DE OLIVEIRA:00492851905

Assinado de forma digital por GUILHERME SILVEIRA DE OLIVEIRA:00492851905
Dados: 2024.08.06 14:01:45 -03'00'

GUILHERME SILVEIRA DE OLIVEIRA
CREA/SC: 126.956-9

ELÉTRICO

ENGEPLANTI
PROJETOS E SUPERVISÃO
Engeplanti Consultoria LTDA./ CREA nº 163388-0 / CNPJ 23.002.667/0001-29
Rua Cristóvão Nunes Pires, 110 - CEP 88010-120 - Florianópolis
Fone: (48) 3364-2209 / e-mail: projetos@engeplanti.com.br

OBRA: **PASSARELAS RIO CAVEIRAS**

INSCRIÇÃO IMOBILIÁRIA:

ENDEREÇO: RUA NOSSA SENHORA DOS NAVEGANTES, SAVEIRO, BIGUAÇU/SC

CONTEÚDO: PLANTA BAIXA - PASSARELA 03
DIAGRAMA E QUADROS
DETALHES

ESCALA: INDICADA

ETAPA: PROJETO EXECUTIVO

PRANCHA: ELE **01/01**

ARQUIVO: 115-21-21-PASSARELAS RC-ELE-PE-02-PASSARELA 03-R00