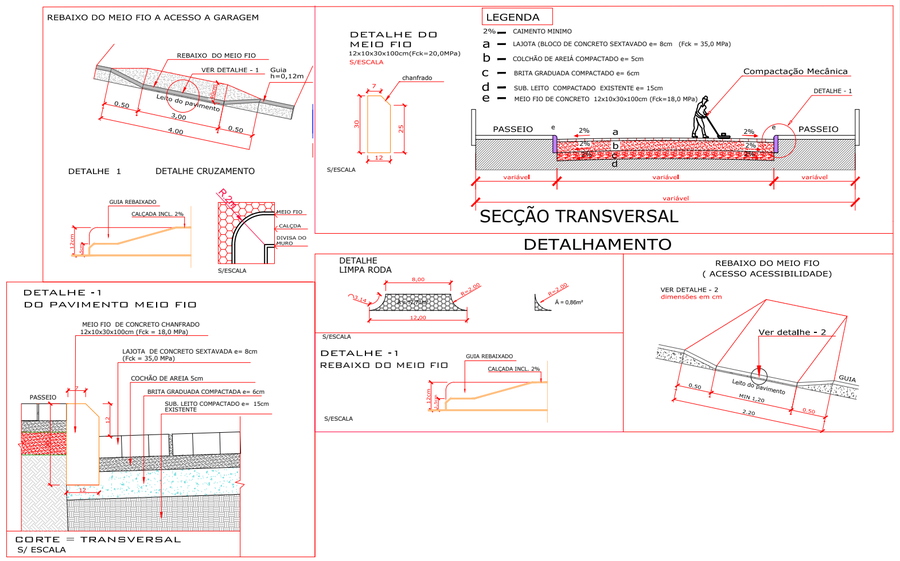

PREFEITURA MUNICIPAL DE ARARANGUÁ SECRETARIA DE PLANEJAMENTO E URBANISMO ADM. CESAR ANTONIO CESA / CRISTIANO DA SILVA COSTA	PROJETO : DETALHE PAVIMENTO
PAVIMENTAÇÃO COM LAJOTAS RUA: Nossa Senhora Mãe dos Homens TRECHO : Rua Cap. Pedro Fernandes até Rua Padre Ézio Jully BAIRRO : Lagoão	REVISADO: ÁREA DO PAV : 3.941,17m² EXTENSÃO : 483,679m
ESCALA : / DATA : MAIO/2025 / PROJETO : GB	FOLHA : 03/04

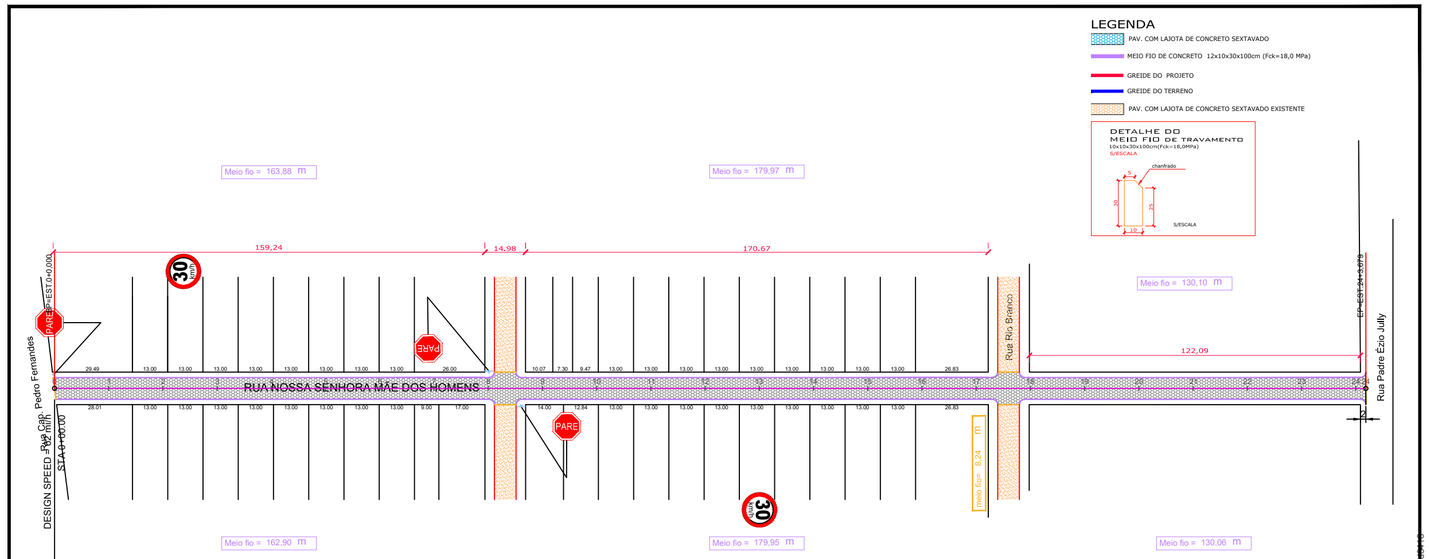

Placas toponímicas serão de responsabilidade da prefeitura, através de outro contrato ou certame.

PREFEITURA MUNICIPAL DE ARARANGUÁ SECRETARIA DE PLANEJAMENTO E URBANISMO ADM. CESAR ANTONIO CESA / CRISTIANO DA SILVA COSTA	PROJETO : GEOMÉTRICO
PAVIMENTAÇÃO COM LAJOTAS RUA: Nossa Senhora Mãe dos Homens TRECHO : Rua Cap. Pedro Fernandes até Rua Padre Ézio Jully BAIRRO : Lagoão	REVISADO: ÁREA DO PAV : 3.941,17m² EXTENSÃO : 483,679m
ESCALA : H = 1:1000 V = 1:100 / DATA : MAIO/2025 / PROJETO : GB	FOLHA : 01/04

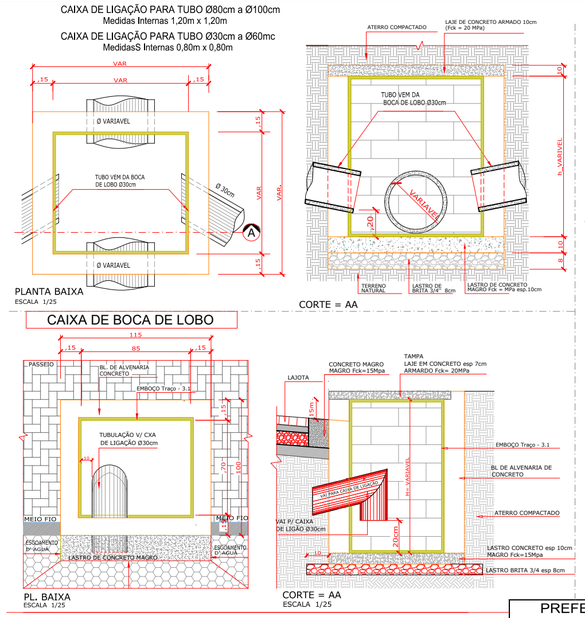

DETALHAMENTO

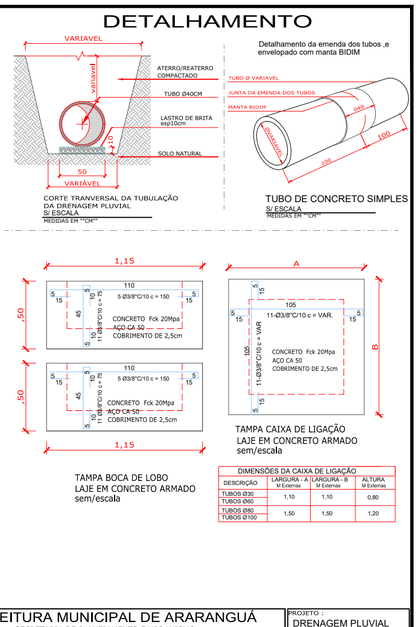

DIMENSÕES DA CAIXA DE LIGAÇÃO			
DESCRIÇÃO	LARGURA - A M Externas	LARGURA - B M Externas	ALTURA M Externas
TUBOS Ø30 TUBOS Ø60	1,10	1,10	0,80
TUBOS Ø80 TUBOS Ø100	1,50	1,50	1,20

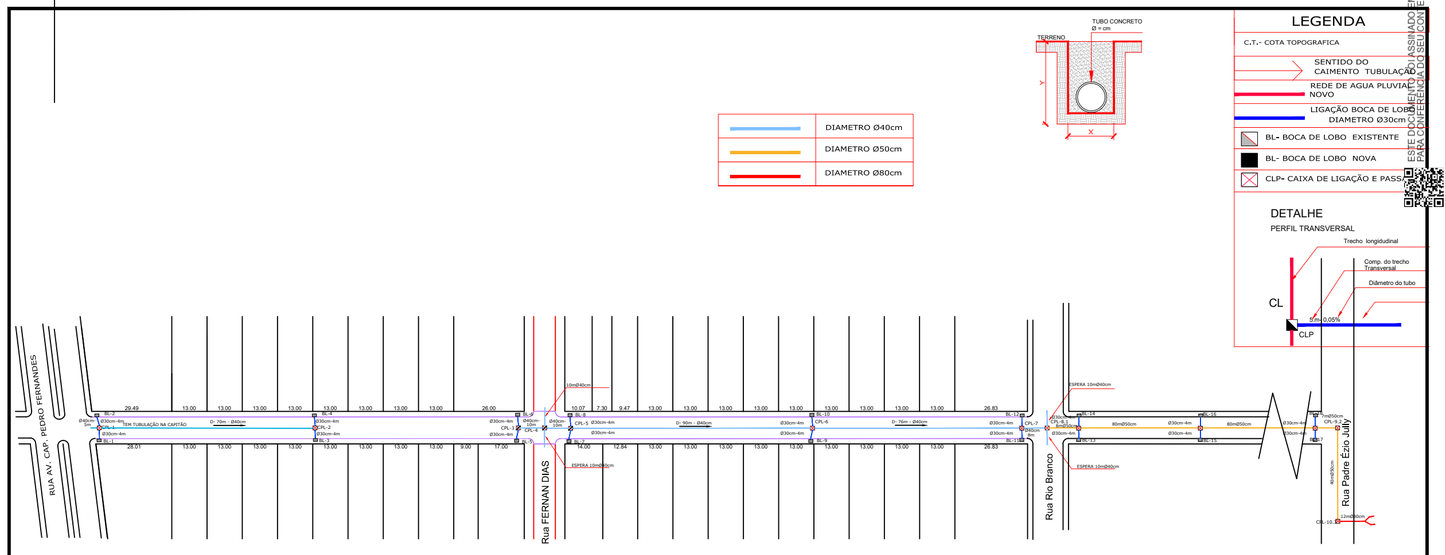

PREFEITURA MUNICIPAL DE ARARANGUÁ SECRETARIA DE PLANEJAMENTO E URBANISMO ADM. CESAR ANTONIO CESA / CRISTIANO DA SILVA COSTA	PROJETO : DRENAGEM PLUVIAL CAIXA BOCA DE LOBO CAIXA DE LIGAÇÃO
OBRA: PAVIMENTAÇÃO COM LAJOTAS RUA: Nossa Senhora Mãe dos Homens TRECHO : Rua Cap. Pedro Fernandes até Rua Padre Ézio Jully BAIRRO : Lagoão	REVISADO: ÁREA DO PAV : 3.941,17m² EXTENSÃO : 483,679m
ESCALA : H = 1:1000 V = 1:100 / DATA : MAIO/2025 / PROJETO : GB	FOLHA : 04/04

PREFEITURA MUNICIPAL DE ARARANGUÁ SECRETARIA DE PLANEJAMENTO E URBANISMO ADM. CESAR ANTONIO CESA / CRISTIANO DA SILVA COSTA	PROJETO : DRENAGEM PLUVIAL
OBRA: PAVIMENTAÇÃO COM LAJOTAS RUA: Nossa Senhora Mãe dos Homens TRECHO : Rua Cap. Pedro Fernandes até Rua Padre Ézio Jully BAIRRO : Lagoão	REVISADO: ÁREA DO PAV : 3.941,17m² EXTENSÃO : 483,679m
ESCALA : H = 1:1000 V = 1:100 / DATA : MAIO/2025 / PROJETO : GB	FOLHA : 02/04

Assinado eletronicamente por: GUILHERME BOEIRA MENEGHIM:067.288.919-60 28/05/2026 11:17:43

ESTE DOCUMENTO FOI ASSINADO DIGITALMENTE EM 28/05/2026 11:43:00 PARA COMPROVAR O ACESSO DO SEU CONTEÚDO ACESSE: https://assinador.pro.br/validar/pdf/e8e8e4f4-0