PLACAS DE REGULAMENTAÇÃO

MODELO DOS SINAIS	CÓDIGO	PINTURAS	DIMENSÕES	QUANT.
	A–32b	FUNDO AMARELO SÍMBOLO PRETO ORLA INTERNA PRETA ORLA EXTERNA AMARELA	L=60cm	0
	R–1	FUNDO VERMELHO LETRAS E ORLA BRANCAS	L=33cm	1
	–	FUNDO AZUL LETRAS E ORLA BRANCAS	L=70cm H=20cm	1
	R–19–4	FUNDO BRANCO LETRAS E ORLA VERMELHO	D=50cm	0

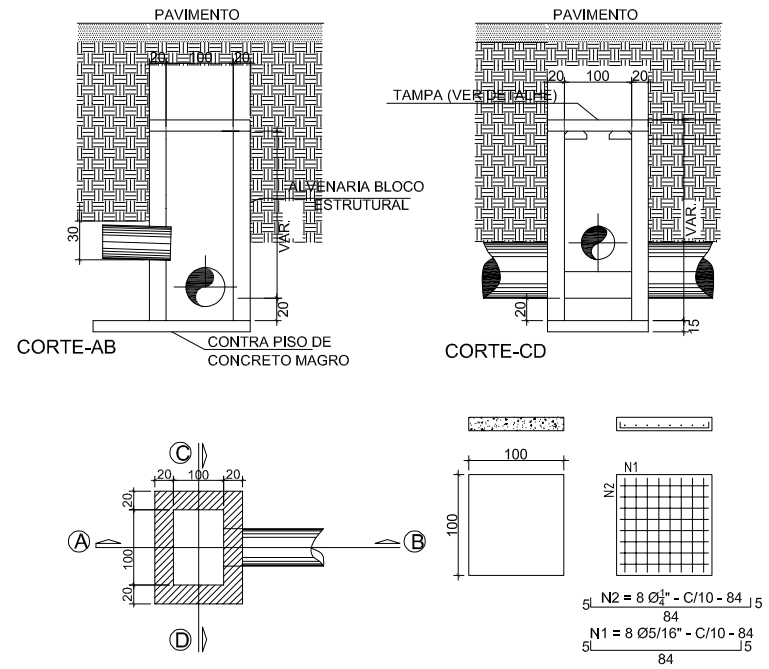

PLANTA BAIXA - CX. LIGAÇÃO E PASSAGEM DETALHE-TAMPA DE CONCRETO

DETALHE CX. LIGAÇÃO E PASSAGEM (140 X 140)

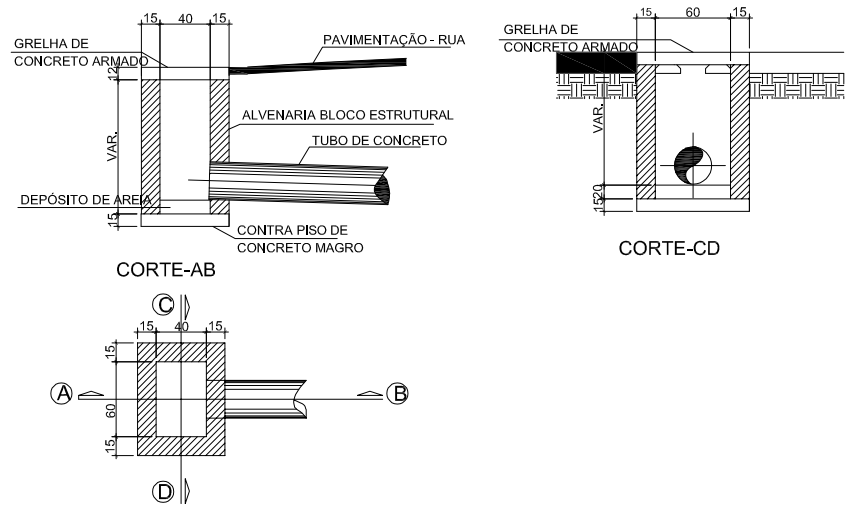

DETALHE CAIXA COLETORA (70 X 90)

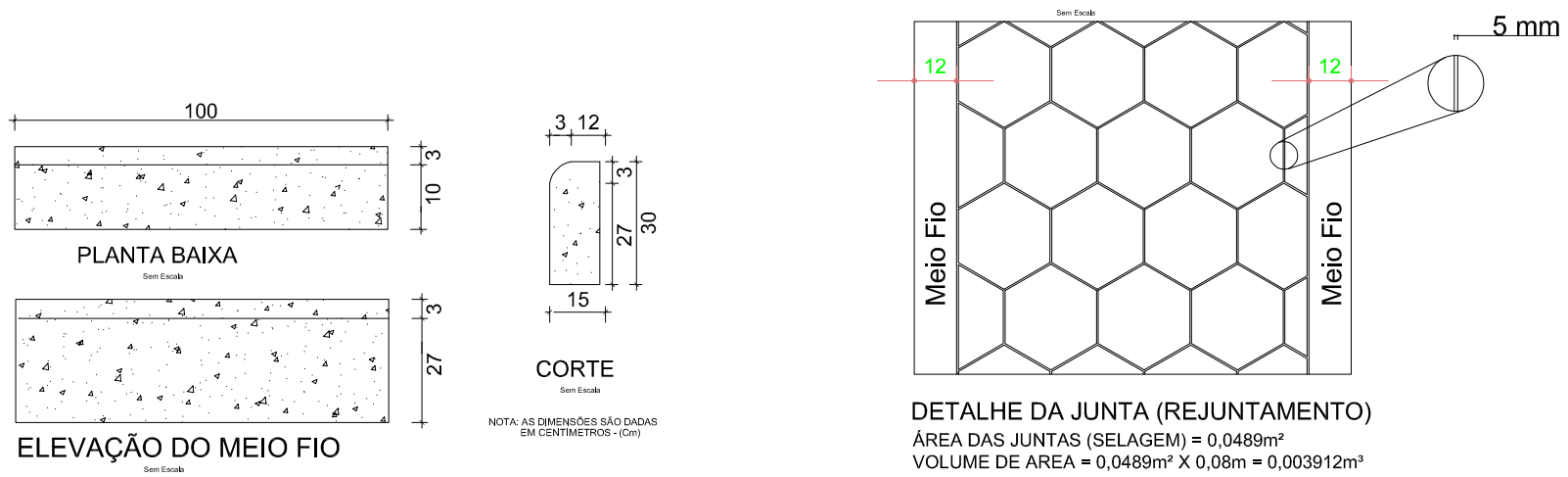

DETALHE DA JUNTA (REJUNTAMENTO)
ÁREA DAS JUNTAS (SELAGEM) = 0,0489m²
VOLUME DE AREA = 0,0489m² X 0,08m = 0,003912m³
SEM ESCALA

DETALHES MEIO FIO
SEM ESCALA

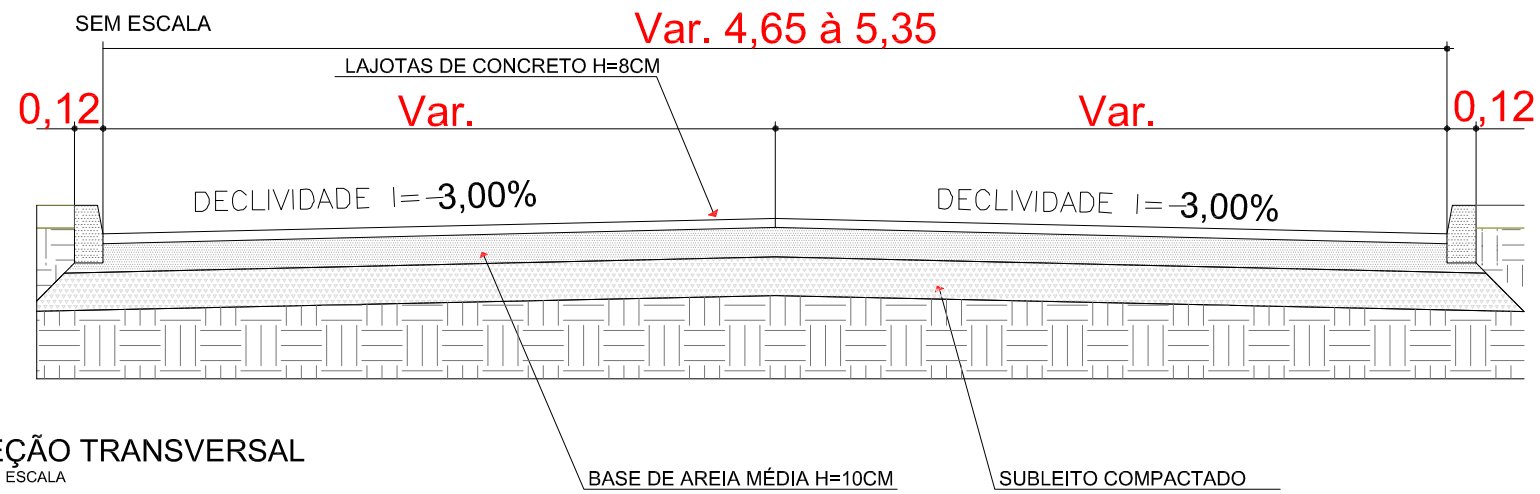

SEÇÃO TRANSVERSAL
SEM ESCALA

Documento assinado digitalmente
INGO ROBERTO DE QUADRA GONCALVES
Data: 20/09/2024 17:10:19-0300
Verifique em https://validar.iti.gov.br
gov.br

REV.	DESCRIÇÃO DA REVISÃO	DATA	RESP. TÉCNICO

CONTRATANTE: Município de Tubarão

CARIMBO E APROVAÇÃO SECRETARIA MUNICIPAL DE PLANEJAMENTO E URBANISMO:
SECRETÁRIO MUNICIPAL DE URBANISMO
PROJETO DE SINALIZAÇÃO VIÁRIA APROVADO PELA SECRETARIA MUNICIPAL DE TRANSITO:
SECRETÁRIO MUNICIPAL DE TRANSITO

CARIMBO E APROVAÇÃO PREFEITURA MUNICIPAL DE TUBARÃO:
Jairo dos Passos Cascaes
Prefeito Municipal

RESPONSÁVEL TÉCNICO:
Engº CMI Ingo Roberto de Quadra Gonçalves
CREA-SC: 136799-7

TAMANHO DA FOLHA: A2

FOLHA Nº: 4/4

PROJETO/UNIDADE CONSTRUTIVA: DETALHES;

DATA: Agosto/2024

LOCAL DO PROJETO: Rua João Bissoni

BAIRRO: Sertão dos Correias

ESCALA: Específica

PROJETO: Projeto de Pavimentação

DESENHO: Eng. Ingo Roberto Gonçalves

REVISÃO: 0

CÓDIGO DO DESENHO: