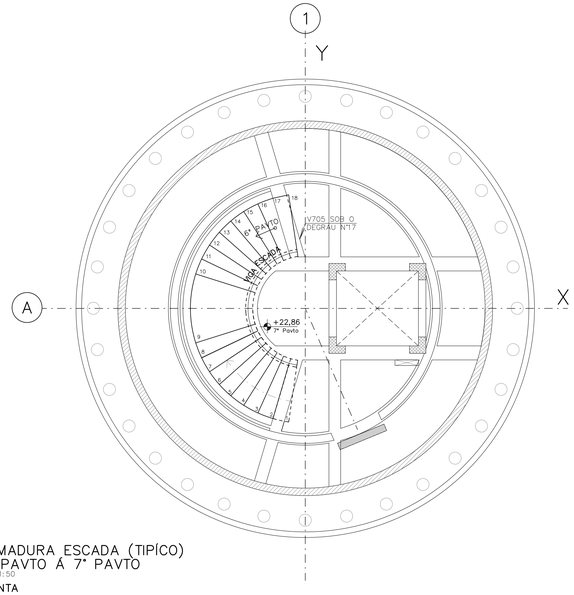

ARMADURA ESCADA (TIPÍCO)
6° PAVTO Á 7° PAVTO
Esc: 1:50
PLANTA

VIGA ESCADA
Esc: 1:25

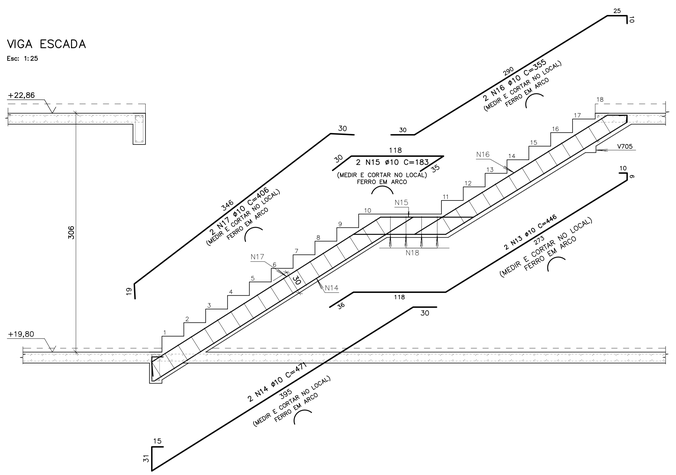

SEÇÃO B
Esc: 1:10
(TIPICO DEGRAUS)

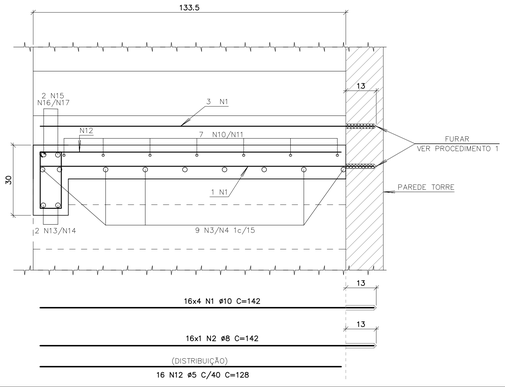

SEÇÃO C
Esc: 1:10
(TIPICO PATAMAR)

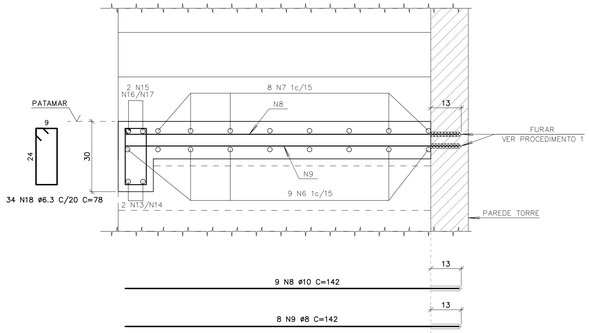

NOTAS GERAIS:

1 – COTAS EM CENTIMETRO, ELEVAÇÕES E NIVEIS EM METRO.
2 – EM CASOS DE DIVERGÊNCIA ENTRE ESCALA E COTA, PREVALECE A COTA.
3 – PARA NOTAS E ESPECIFICAÇÃO DO CONCRETO CONSULTA DES.: 1024.EC.000.DE.002

PROCEDIMENTO 1
DETALHE FURAÇÃO PARA COLOCAÇÃO CHUMBADORES OU ARMADURA
ESC: 1:10

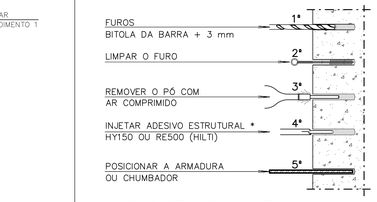

(*) FOLGAS ENTRE ø FURO E ø DA BARRA:
=> ATÉ 3mm – SISTEMA HY150 ou Sikadur 32.
=> DE 3mm à 6mm – SISTEMA RE500.

SEÇÃO A (TIPÍCO)
Esc: 1:25

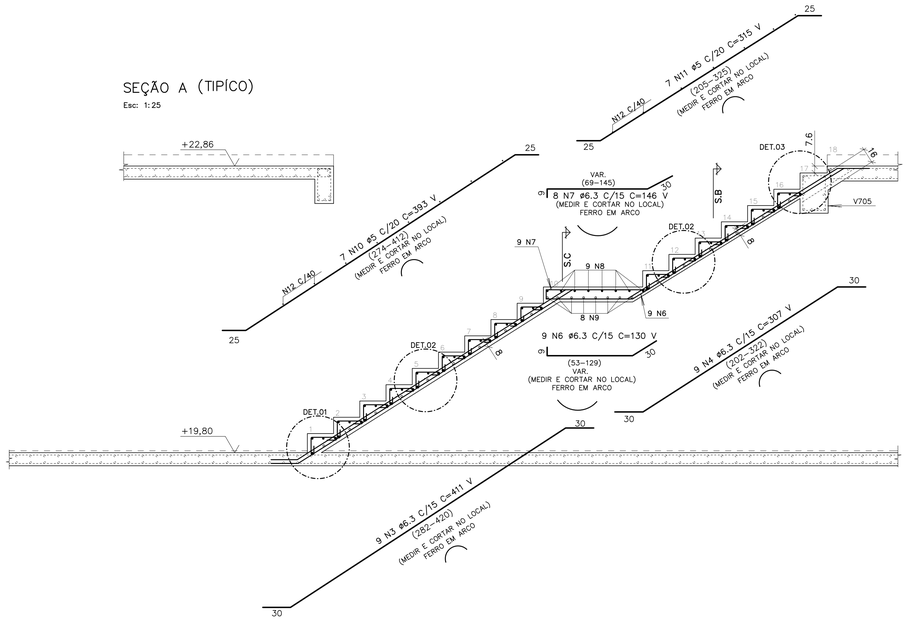

PENA	ESPESSURA
01	0,10 mm
02	0,20 mm
03	0,20 mm
04	0,40mm
05	0,40mm
06	0,10 mm
07	0,20mm
08	0,50mm
12	0,35 mm
170	0,30mm
214	0,20mm
242	0,35mm
255	0,30 mm
RESTO	0,10 mm

TABELA DE FERROS

TIPO	POS.	BIT.	QUANT.	C.Unt. (cm)	C.Tot. (cm)
(TIPÍCO) (1 X)					
CA–50A	3	6.3	9	–VAR–	3699
CA–50A	4	6.3	9	–VAR–	2763
CA–50A	6	6.3	9	–VAR–	1170
CA–50A	7	6.3	9	–VAR–	1168
CA–60B	10	5	7	–VAR–	2751
CA–60B	11	5	7	–VAR–	2205
VIGA ESCADA (1 X)					
CA–50A	13	10	2	446	892
CA–50A	14	10	2	471	942
CA–50A	15	10	2	183	366
CA–50A	16	10	2	355	710
CA–50A	17	10	2	406	812
Esc: 1:10 (1 X)					
CA–50A	1	10	64	142	9088
CA–50A	2	8	16	142	2272
CA–60B	12	5	16	128	2048
SEÇÃO C (1 X)					
CA–50A	8	10	9	142	1278
CA–50A	9	8	8	142	1136
CA–50A	18	6.3	34	78	2652
DETALHE 01 (1 X)					
CA–50A	6	6.3	8	–VAR–	624
DETALHE 02 (14 X)					
CA–50A	5	6.3	8	–VAR–	608

RESUMO DO AÇO +10%

PESO CA–60B ø 5	77.04 m	12.10kg
PESO CA–50A ø 8	37.49 m	14.71kg
PESO CA–50A ø 10	154.97 m	97.32kg
PESO CA–50A ø 6.3	226.47 m	56.00kg
PESO TOTAL CA–50A		168.03kg
PESO TOTAL CA–60B		12.10kg
PESO TOTAL =		180.13kg

DETALHE 01 (1x)
DETALHE TÍPICO DO DEGRAU
Esc: 1:10

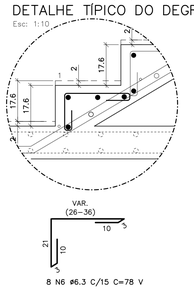

DETALHE 02 (14x)
DETALHE TÍPICO DO DEGRAU
Esc: 1:10

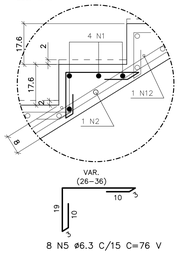

DETALHE 03 (1x)
DETALHE TÍPICO DO DEGRAU
Esc: 1:10

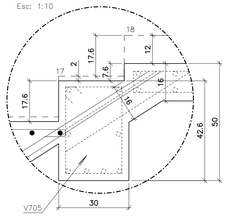

REVISÃO	EMISSÃO	DATA	DISCRIMINAÇÃO	REVISADO	CONFERIDO	APROVADO
01	D	10/11/25	REVISÃO GERAL	G.SCHMITZ	ARNO	ORACIDES
00	D	23/10/25	EMISSÃO INICIAL	G.SCHMITZ	ARNO	ORACIDES

FINALIDADE DA EMISSÃO

A – PRELIMINAR	C – LIBERADO P/ PROJETO	E – PARA COMPRA	G – PARA CONHECIMENTO
B – PARA APROVAÇÃO	D – LIBERADO P/ CONSTRUÇÃO	F – CONFORME CONSTRUIDO	H – CANCELADO

DATA	DESENHISTA	CONFERIDO	APROVADO
OUT/2025	G.SCHMITZ	ARNO	ORACIDES

ETAPA	ARQUIVO	FORMATO	ESCALA
PARA CONSTRUÇAO	21_1024	1100x594	INDICADA

ARQUIVO CAD
1024ECO00DE707–R01_ARMADURA_DA_ESCADA_6_PAVTO_A_7_PAVTO

CLIENTE
PREFEITURA MUNICIPAL DE PEDRAS GRANDES–SC

OA ENGENHARIA ESPECIAL
RUA AMADEU DA LUZ, 122 Sala 96 – 89010–919 – BLUMENAU – SC
FONE: (47) 3232–5500 – CREA/SC 042779–5
E–mail : projetos@oaengenharia.com

ORACIDES FELICIO ADRIANO:36082694791
Assinado de forma digital por ORACIDES FELICIO ADRIANO:36082694791 Dados: 2026.08.24 13:45:24 -03'00'
ORACIDES FELICIO ADRIANO
Eng° Civil – CREA/SC 039304–9

OBRA
TORRE DE PISA

NATUREZA
PROJETO ESTRUTURAL

LOCAL
PEDRAS GRANDES – SANTA CATARINA

REFERÊNCIA
ARMADURA DA ESCADA
6 PAVTO Á 7 PAVTO

DESENHO No.
1024.EC.000.DE.707

REVISÃO
01

F.A1B 0,65m2 1:50