PROJETO DE ABRIGO DE PASSAGEIROS

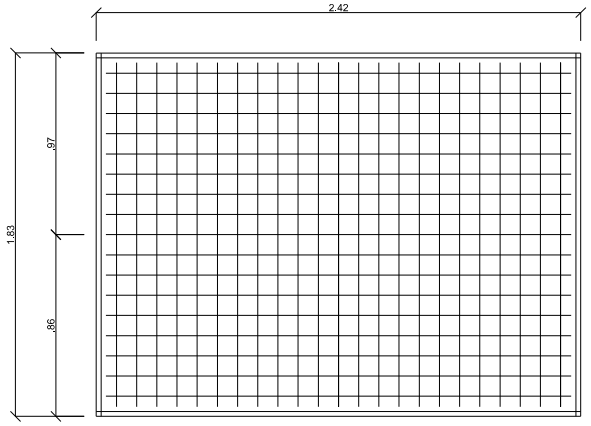

COBERTURA

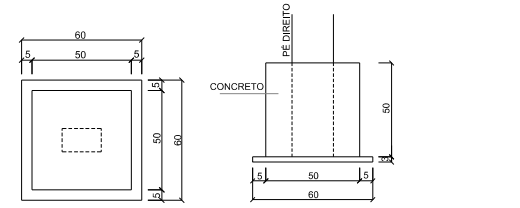

CORTE LONGITUDINAL

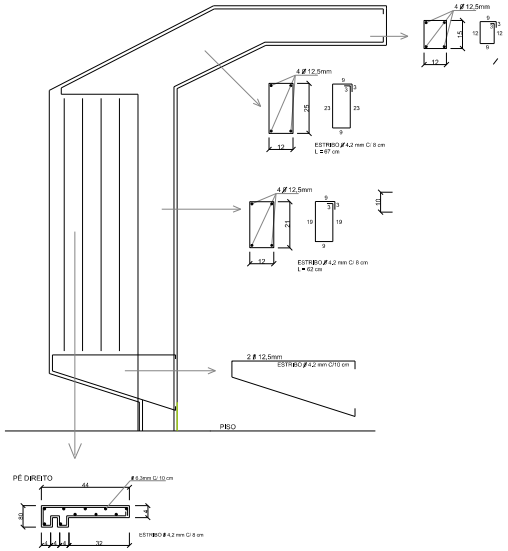

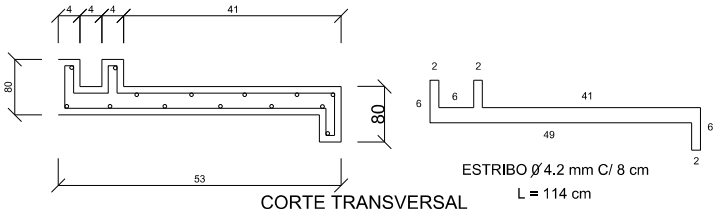

ESTRIBO Ø 4.2 mm C/ 8 cm

L = 114 cm

CORTE TRANSVERSAL

Escala: 1/50

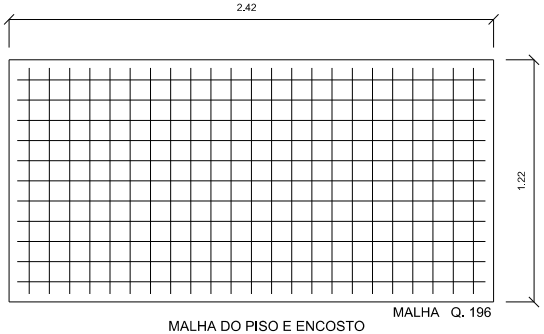

MALHA Q. 196

MALHA DO PISO E ENCOSTO

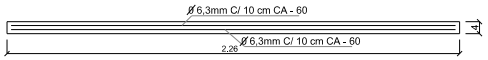

CORTE LONGITUDINAL

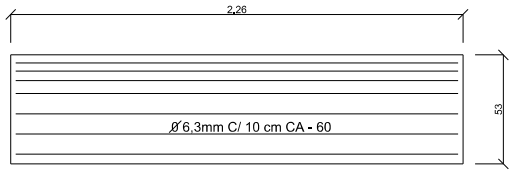

DETALHE BANCO

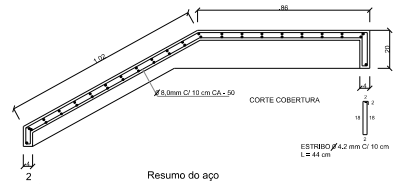

Resumo do aço

AÇO	DIAM	C.TOTAL (m)	PESO + 10 % (kg)
CA50	6,3	69,85	19,21
	8,0	20,93	9,21
	12,5	12,74	13,46
CA60	4,2	308,59	37,34
	5,0	125,33	20,68
PESO TOTAL			
CA50	41,88		
CA60	58,02		

Vol. de concreto total (C-30 MPa) = 0,99 m³

Área de forma total = 22,52 m²

DESENHOS DE REFERÊNCIA	NOTAS	LEGENDA

ELABORADO:

ENGEVIX

Rev.	Descrição:	Data:	Elab.	Ver.	Aprov.
0	Emissão Final	20/10/13	VADO	JCJ	JVW

APROVADO DEINFRA

Nome

DATA:

Resp. Tec.

Nome: JAS

CREA: 21,207-4

DEINFRA

DEPARTAMENTO ESTADUAL DE INFRAESTRUTURA - SC

RODOVIA: SC-370

TRECHO: RIO RUFINO - URUBICI

PROJETO DE OBRAS COMPLEMENTARES

DETALHE TÍPICO

ABRIGO DE PASSAGEIROS

ESCALA:	DATA:	COD. ENGEVIX:	FOLHA
S/ESCALA	20/10/2013	P00169/00-TC-DE-2023	01

CAIXA DE PASSAGEM

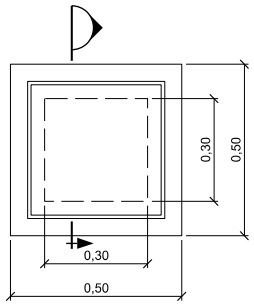

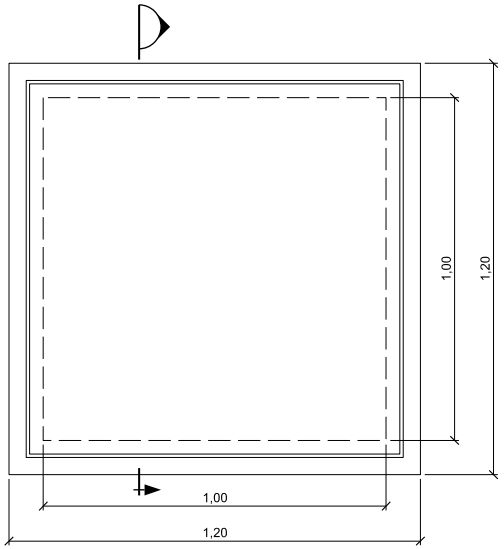

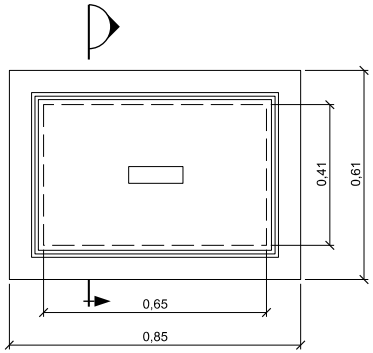

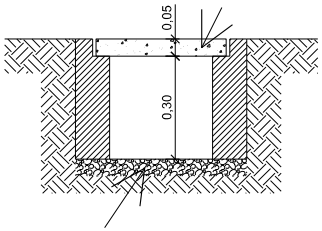

SEÇÃO A
1:10

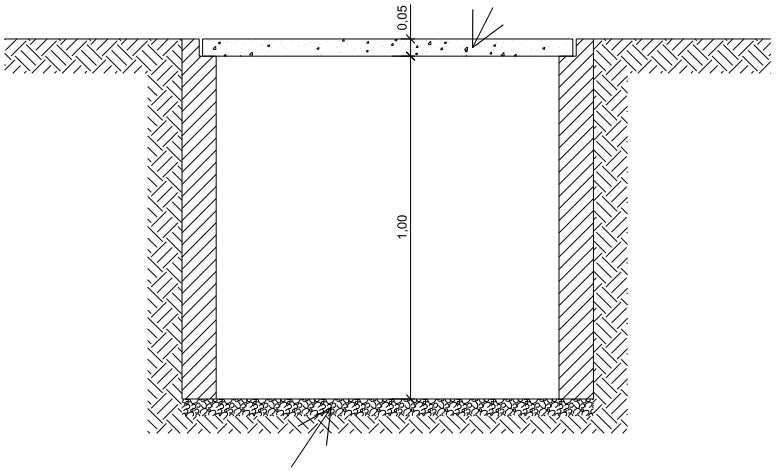

SEÇÃO B
1:10

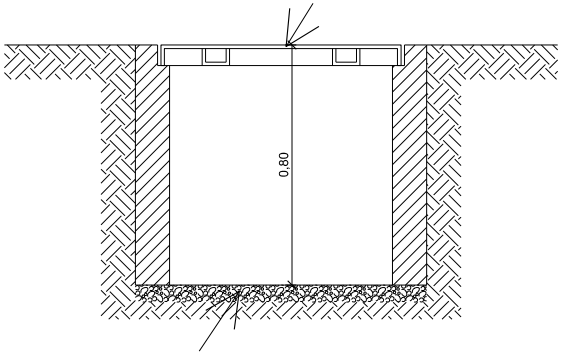

SEÇÃO C
1:10

DESENHOS DE REFERÊNCIA	NOTAS	LEGENDA

ELABORADO:

ENGEVIX

Rev.	Descrição:	Data:	Elab.	Ver.	Aprov.
0	Emissão Final	20/10/13	VADO	JCJ	JVW

APROVADO DEINFRA
Nome
DATA:

Resp. Tec.
Nome: JAS
CREA: 21.207-4

DEINFRA

DEPARTAMENTO ESTADUAL DE INFRAESTRUTURA - SC

RODOVIA: SC-370
TRECHO: RIO RUFINO - URUBICI

PROJETO DE OBRAS COMPLEMENTARES
PROJETO DE INFRAESTRUTURA PARA ILUMINAÇÃO
ILUMINAÇÃO DA INTERSEÇÃO

ESCALA:	DATA:	COD. ENGEVIX:	FOLHA
S/ESCALA	20/10/2013	P0016900-7C-DE-2024	01

INSTALAÇÃO DOS DUTOS

INSTALAÇÃO DOS DUTOS
(EM PISTA NOVA)

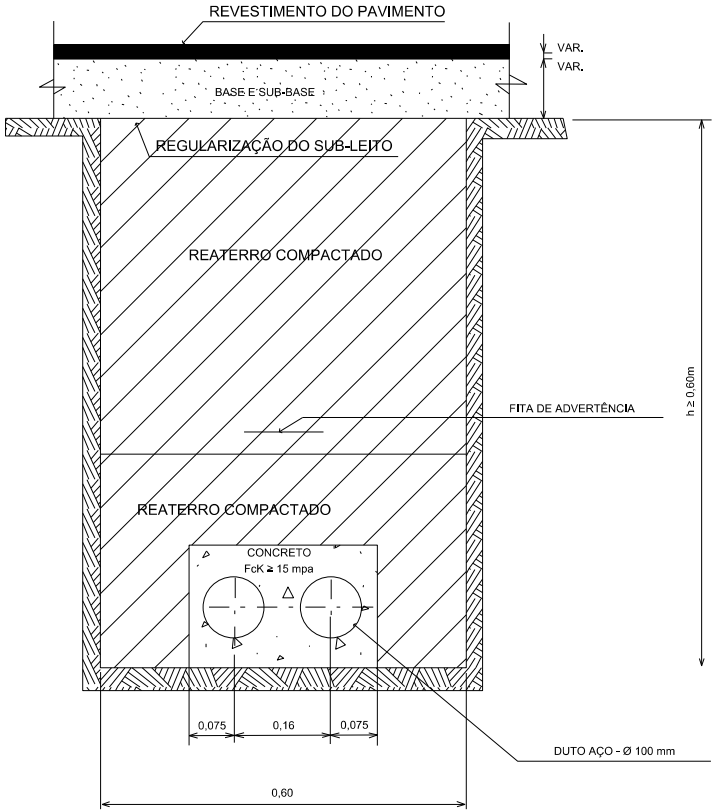

INSTALAÇÃO DO DUTO
(SOB PAVIMENTO EXISTENTE)

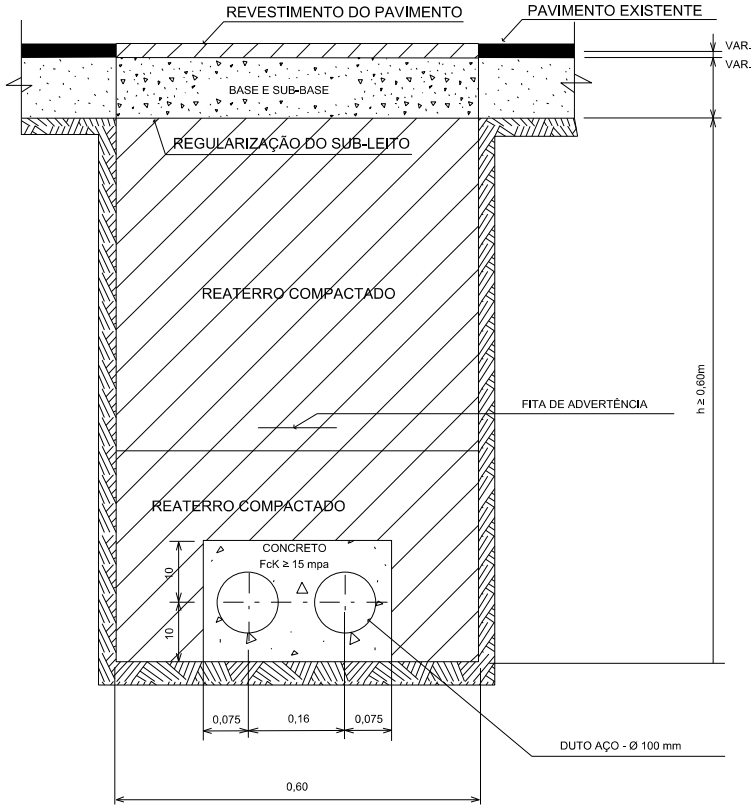

INSTALAÇÃO DO DUTO
(SOB CANTEIRO. CIRCULAÇÃO DE PEDESTRES)

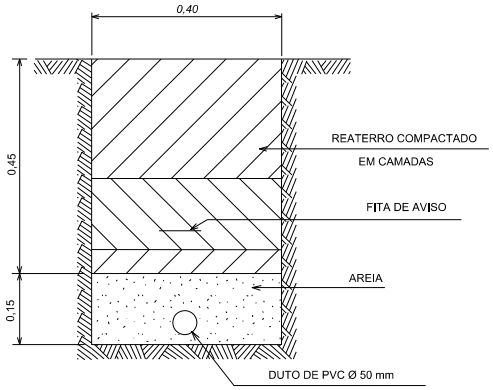

DESENHOS DE REFERÊNCIA	NOTAS	LEGENDA

ELABORADO:

ENGEVIX

Rev.	Descrição:	Data:	Elab.	Ver.	Aprov.
0	Emissão Final	20/10/13	VADO	JCJ	JVW

APROVADO DEINFRA
Nome
DATA:

Resp. Tec.
Nome: JAS
CREA: 21.207-4

DEINFRA

DEPARTAMENTO ESTADUAL DE INFRAESTRUTURA - SC

RODOVIA: SC-370
TRECHO: RIO RUFINO - URUBICI

PROJETO DE OBRAS COMPLEMENTARES
PROJETO DE INFRAESTRUTURA PARA ILUMINAÇÃO
ILUMINAÇÃO DA INTERSEÇÃO

ESCALA:	DATA:	COD. ENGEVIX:	FOLHA
S/ESCALA	20/10/2013	P00169/05-7C-DE-2025	01

4.8.3 INFRAESTRUTURA PARA ILUMINAÇÃO

INFRAESTRUTURA PARA ILUMINAÇÃO
INTERSEÇÃO ENTR. COM A SC-112

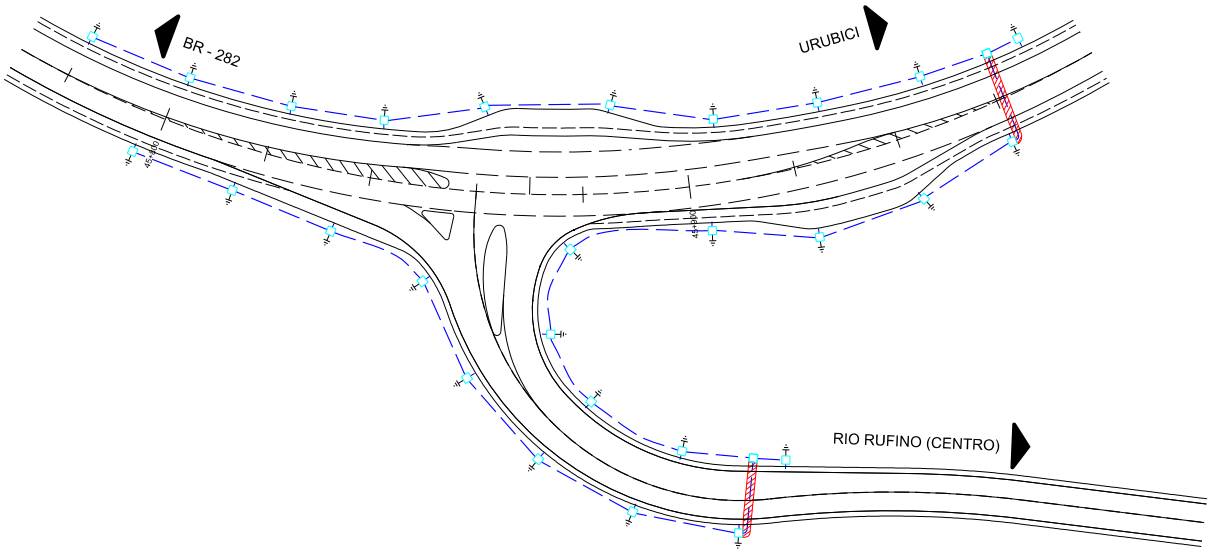

DESENHOS DE REFERÊNCIA	NOTAS	LEGENDA
	1 - DIMENSÕES E ELEVAÇÕES EM METRO, EXCETO ONDE INDICADO.	- CX. DE PASSAGEM DE 0,30x0,30x0,30m . - ELETRODUTO DE PVC Ø50mm(ENTERRADO). - 2 ELETRODUTOS DE AÇO, TIPO PESADO Ø100mm, SENDO UM RESERVA (ENTERRADO). - ATERRAMENTO.

ELABORADO:

ENGEVIX

Rev.	Descrição:	Data:	Elab.	Ver.	Aprov.
0	Emissão Final	16/10/13	VADO	JCJ	ACFS

APROVADO DEINFRA

Nome

DATA:

Resp. Tec.

Nome: JAS

CREA: 21.207-4

DEINFRA

DEPARTAMENTO ESTADUAL DE INFRAESTRUTURA - SC

RODOVIA: SC-370

TRECHO: RIO RUFINO - URUBICI

PROJETO DE OBRAS COMPLEMENTARES
PROJETO DE ILUMINAÇÃO
ILUMINAÇÃO DA INTERSEÇÃO

ESCALA:	DATA:	COD. ENGEVIX:	FOLHA
ESCALA	dd/mm/aaaa	P0016900-7C-DE-2026	01

PROJETO DE ILUMINAÇÃO
INTERSEÇÃO ACESSO SEC. A RIO RUFINO

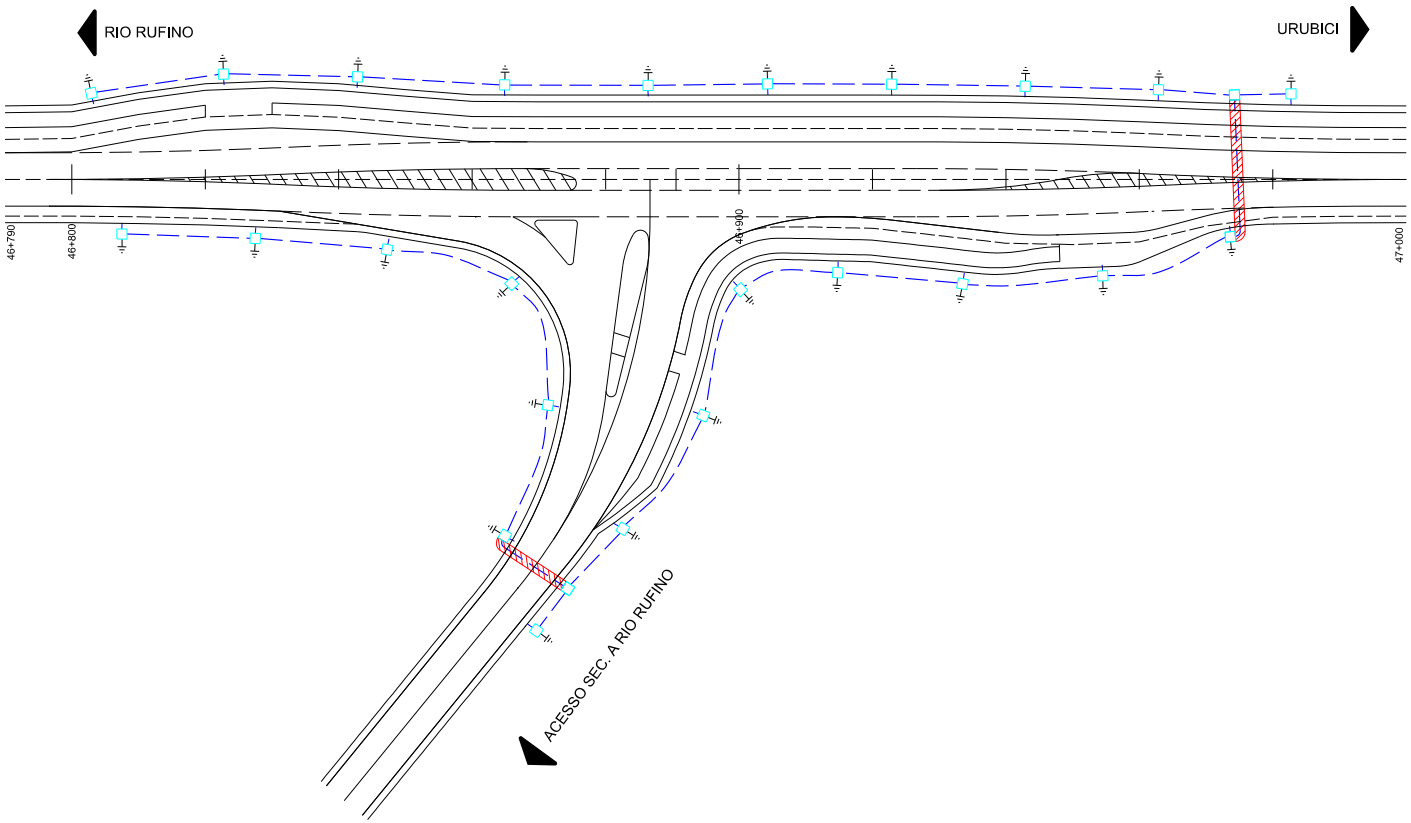

DESENHOS DE REFERÊNCIA	NOTAS	LEGENDA
	1 - DIMENSÕES E ELEVAÇÕES EM METRO, EXCETO ONDE INDICADO.	- CX. DE PASSAGEM DE 0,30x0,30x0,30m . - ELETRODUTO DE PVC Ø50mm(ENTERRADO). - 2 ELETRODUTOS DE AÇO, TIPO PESADO Ø100mm, SENDO UM RESERVA (ENTERRADO). - ATERRAMENTO.

ELABORADO:

ENGEVIX

Rev.	Descrição:	Data:	Elab.	Ver.	Aprov.
0	Emissão Final	16/10/13	VADO	JCJ	ACFS

APROVADO DEINFRA

Nome

DATA:

Resp. Tec.

Nome: JAS

CREA: 21.207-4

DEINFRA

DEPARTAMENTO ESTADUAL DE INFRAESTRUTURA - SC

RODOVIA: SC-370

TRECHO: RIO RUFINO - URUBICI

PROJETO DE OBRAS COMPLEMENTARES
PROJETO DE INFRAESTRUTURA PARA ILUMINAÇÃO
ILUMINAÇÃO DA INTERSEÇÃO

ESCALA:	DATA:	COD. ENGEVIX:	FOLHA
1/750	16/10/2013	P00169.00-7C-DE-2027	01

PROJETO DE ILUMINAÇÃO
INTERSEÇÃO DE ACESSO A CERRO BAIO

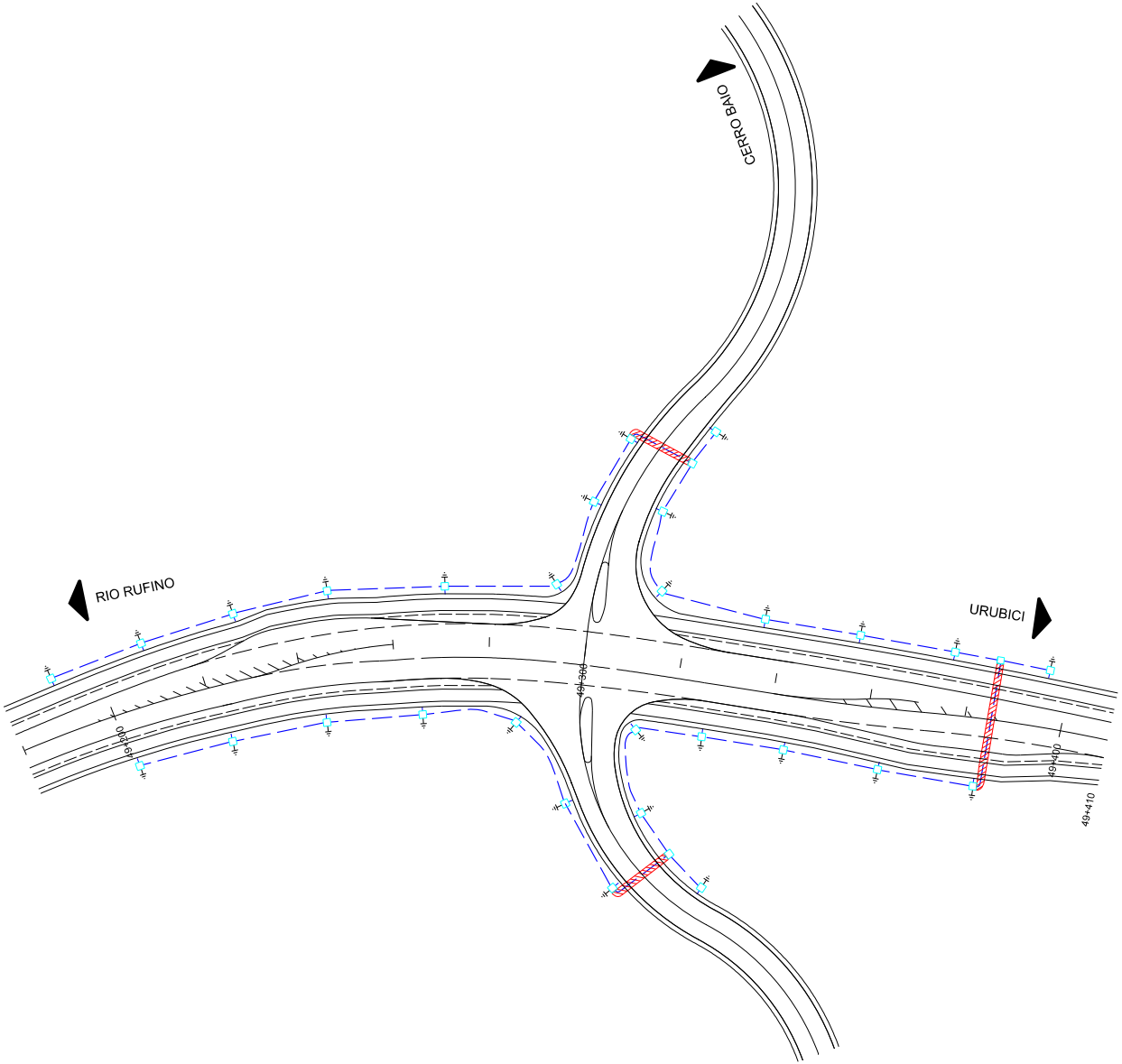

DESENHOS DE REFERÊNCIA	NOTAS	LEGENDA
	1 - DIMENSÕES E ELEVAÇÕES EM METRO, EXCETO ONDE INDICADO.	- CX. DE PASSAGEM DE 0,30x0,30x0,30m . - ELETRODUTO DE PVC Ø50mm(ENTERRADO). - 2 ELETRODUTOS DE AÇO, TIPO PESADO Ø100mm, SENDO UM RESERVA (ENTERRADO). - ATERRAMENTO.

ELABORADO:

ENGEVIX

Rev.	Descrição:	Data:	Elab.	Ver.	Aprov.
0	Emissão Final	16/10/13	VADO	JCJ	ACFS

APROVADO DEINFRA

Nome

DATA:

Resp. Tec.

Nome: JAS

CREA: 21.207-4

DEINFRA

DEPARTAMENTO ESTADUAL DE INFRAESTRUTURA - SC

RODOVIA: SC-370

TRECHO: RIO RUFINO - URUBICI

PROJETO DE OBRAS COMPLEMENTARES
PROJETO DE INFRAESTRUTURA PARA ILUMINAÇÃO
ILUMINAÇÃO DA INTERSEÇÃO

ESCALA:	DATA:	COD. ENGEVIX:	FOLHA
1/1000	16/10/2013	P00169/00-7C-DE-2028	01

PROJETO DE ILUMINAÇÃO
INTERSEÇÃO DE ACESSO A RIO DO TIGRE

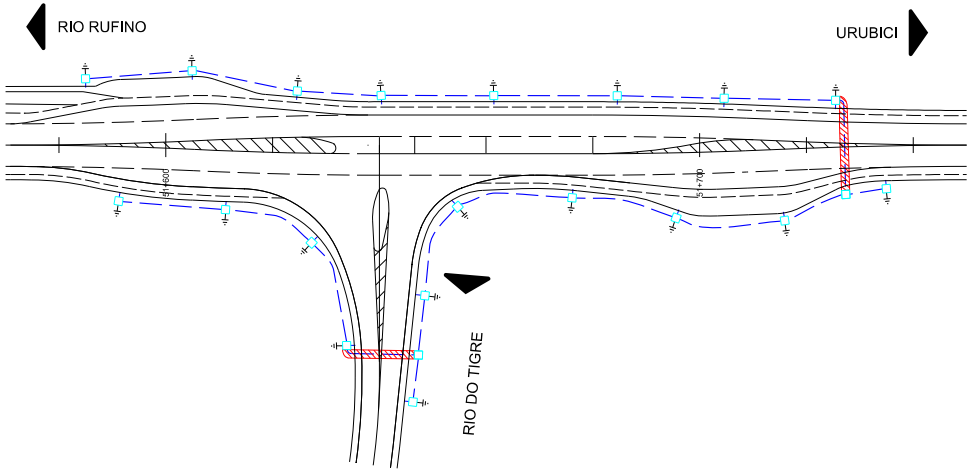

DESENHOS DE REFERÊNCIA	NOTAS	LEGENDA
	1 - DIMENSÕES E ELEVAÇÕES EM METRO, EXCETO ONDE INDICADO.	- CX. DE PASSAGEM DE 0,30x0,30x0,30m . - ELETRODUTO DE PVC Ø50mm(ENTERRADO). - 2 ELETRODUTOS DE AÇO, TIPO PESADO Ø100mm, SENDO UM RESERVA (ENTERRADO). - ATERRAMENTO.

ELABORADO:

ENGEVIX

Rev.	Descrição:	Data:	Elab.	Ver.	Aprov.
0	Emissão Final	16/10/13	VADO	JCJ	ACFS

APROVADO DEINFRA

Nome

DATA:

Resp. Tec.

Nome: JAS

CREA: 21.207-4

DEINFRA

DEPARTAMENTO ESTADUAL DE INFRAESTRUTURA - SC

RODOVIA: SC-370

TRECHO: RIO RUFINO - URUBICI

PROJETO DE OBRAS COMPLEMENTARES
PROJETO DE INFRAESTRUTURA PARA ILUMINAÇÃO
ILUMINAÇÃO DA INTERSEÇÃO

ESCALA:	DATA:	COD. ENGEVIX:	FOLHA
1/1000	16/10/2013	P00169/00-7C-DE-2029	01

PROJETO DE ILUMINAÇÃO
INTERSEÇÃO DE ACESSO A ESPIRITO SANTO

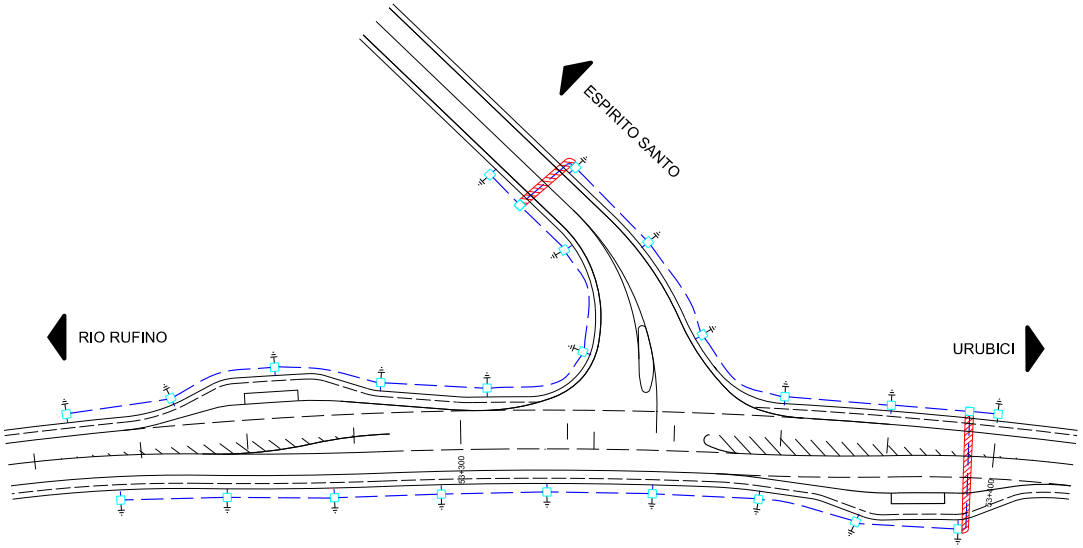

DESENHOS DE REFERÊNCIA	NOTAS	LEGENDA
	1 - DIMENSÕES E ELEVAÇÕES EM METRO, EXCETO ONDE INDICADO.	- CX. DE PASSAGEM DE 0,30x0,30x0,30m . - ELETRODUTO DE PVC Ø50mm(ENTERRADO). - 2 ELETRODUTOS DE AÇO, TIPO PESADO Ø100mm, SENDO UM RESERVA (ENTERRADO). - ATERRAMENTO.

ELABORADO:

ENGEVIX

Rev.	Descrição:	Data:	Elab.	Ver.	Aprov.
0	Emissão Final	16/10/13	VADO	JCJ	ACFS

APROVADO DEINFRA

Nome

DATA:

Resp. Tec.

Nome: JAS

CREA: 21.207-4

DEINFRA

DEPARTAMENTO ESTADUAL DE INFRAESTRUTURA - SC

RODOVIA: SC-370

TRECHO: RIO RUFINO - URUBICI

PROJETO DE OBRAS COMPLEMENTARES
PROJETO DE INFRAESTRUTURA PARA ILUMINAÇÃO
ILUMINAÇÃO DA INTERSEÇÃO

ESCALA:	DATA:	COD. ENGEVIX:	FOLHA
1/1000	16/10/2013	P00169/00-7C-DE-2030	01

INFRAESTRUTURA PARA ILUMINAÇÃO
INTERSEÇÃO DE ACESSO A GARGANTILHA

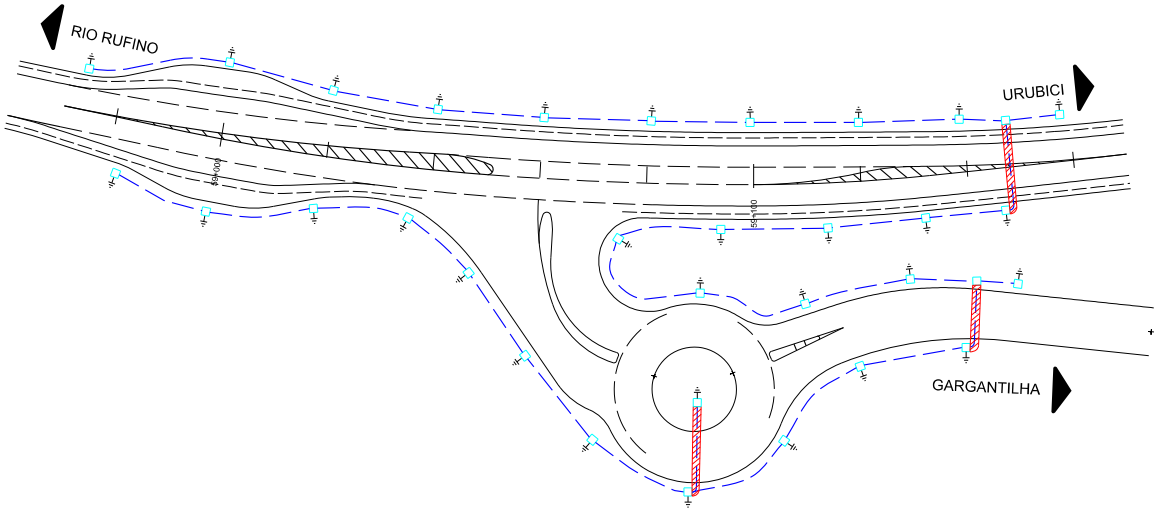

DESENHOS DE REFERÊNCIA	NOTAS	LEGENDA
	1 - DIMENSÕES E ELEVAÇÕES EM METRO, EXCETO ONDE INDICADO.	- CX. DE PASSAGEM DE 0,30x0,30x0,30m . - ELETRODUTO DE PVC Ø50mm(ENTERRADO). - 2 ELETRODUTOS DE AÇO, TIPO PESADO Ø100mm, SENDO UM RESERVA (ENTERRADO). - ATERRAMENTO.

ELABORADO:

ENGEVIX

Rev.	Descrição:	Data:	Elab.	Ver.	Aprov.
0	Emissão Final	16/10/13	VADO	JCJ	ACFS

APROVADO DEINFRA

Nome

DATA:

Resp. Tec.

Nome: JAS

CREA: 21.207-4

DEINFRA

DEPARTAMENTO ESTADUAL DE INFRAESTRUTURA - SC

RODOVIA: SC-370

TRECHO: RIO RUFINO - URUBICI

PROJETO DE OBRAS COMPLEMENTARES
PROJETO DE ILUMINAÇÃO
ILUMINAÇÃO DA INTERSEÇÃO

ESCALA:	DATA:	COD. ENGEVIX:	FOLHA
1/1000	16/10/2013	P00169/00-TC-DE-2031	01

PROJETO DE ILUMINAÇÃO
INTERSEÇÃO ACESSO À CONSOLAÇÃO

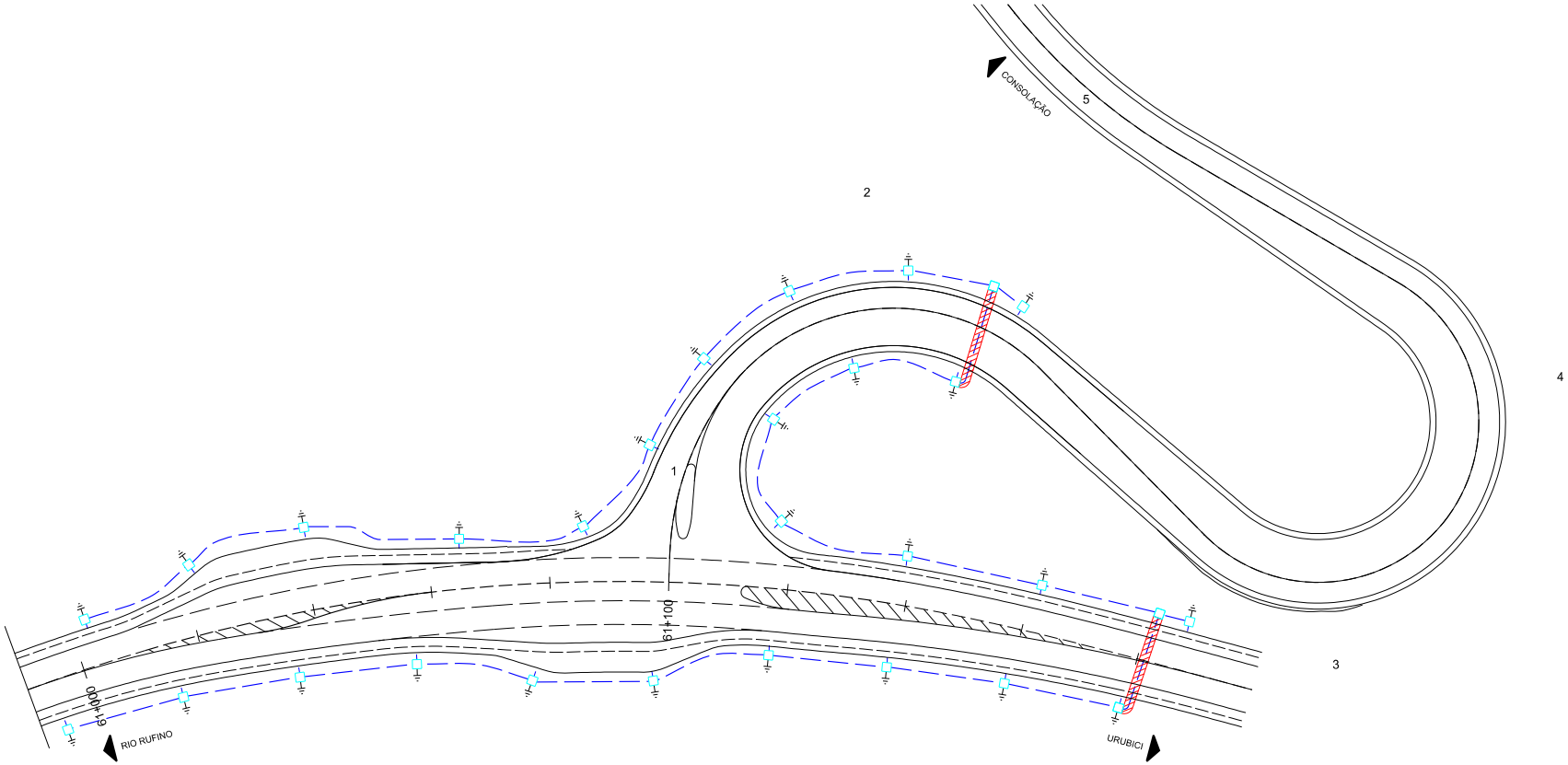

DESENHOS DE REFERÊNCIA	NOTAS	LEGENDA
	1 - DIMENSÕES E ELEVAÇÕES EM METRO, EXCETO ONDE INDICADO.	- CX. DE PASSAGEM DE 0,30x0,30x0,30m . - ELETRODUTO DE PVC Ø50mm(ENTERRADO). - 2 ELETRODUTOS DE AÇO, TIPO PESADO Ø100mm, SENDO UM RESERVA (ENTERRADO). - ATERRAMENTO.

ELABORADO:

ENGEVIX

Rev.	Descrição:	Data:	Elab.	Ver.	Aprov.
0	Emissão Final	18/10/13	VADO	JCJ	ACFS

APROVADO DEINFRA

Nome

DATA:

Resp. Tec.

Nome: JAS

CREA: 21.207-4

DEINFRA

DEPARTAMENTO ESTADUAL DE INFRAESTRUTURA - SC

RODOVIA: SC-370

TRECHO: RIO RUFINO - URUBICI

PROJETO DE OBRAS COMPLEMENTARES
PROJETO DE INFRAESTRUTURA PARA ILUMINAÇÃO
ILUMINAÇÃO DA INTERSEÇÃO

ESCALA:	DATA:	COD. ENGEVIX:	FOLHA
1/1250	18/10/2013	P00169/00-7C-DE-2032	01

INFRAESTRUTURA PARA ILUMINAÇÃO
INTERSEÇÃO DE ACESSO A COMUNIDADES RURAIS

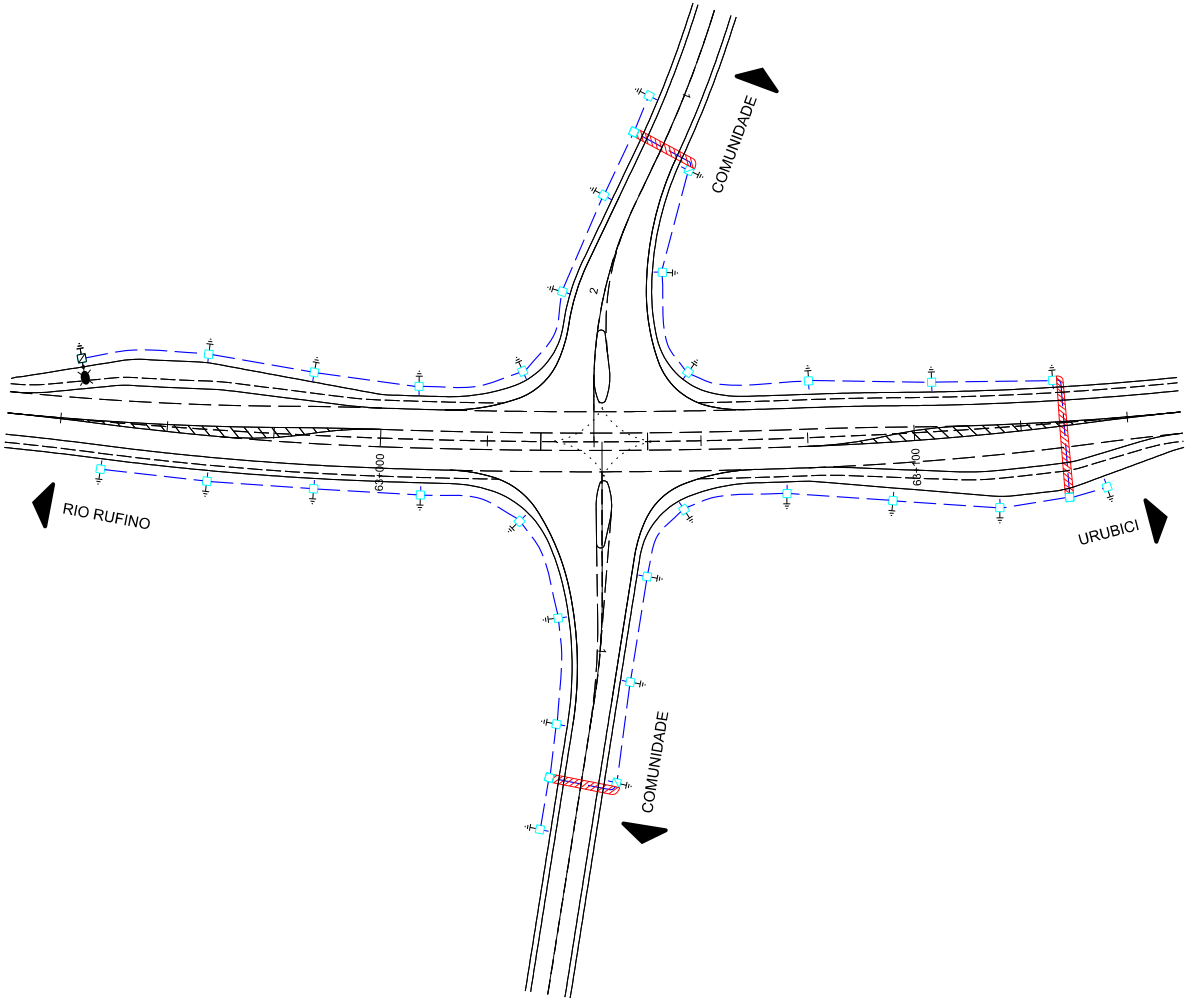

DESENHOS DE REFERÊNCIA	NOTAS	LEGENDA
	1 - DIMENSÕES E ELEVAÇÕES EM METRO, EXCETO ONDE INDICADO.	- CX. DE PASSAGEM DE 0,30x0,30x0,30m . - ELETRODUTO DE PVC Ø50mm(ENTERRADO). - 2 ELETRODUTOS DE AÇO, TIPO PESADO Ø100mm, SENDO UM RESERVA (ENTERRADO). - ATERRAMENTO.

ELABORADO:

ENGEVIX

Rev.	Descrição:	Data:	Elab.	Ver.	Aprov.
0	Emissão Final	22/10/13	VADO	JCJ	ACFS

APROVADO DEINFRA

Nome

DATA:

Resp. Tec.

Nome: JAS

CREA: 21.207-4

DEINFRA

DEPARTAMENTO ESTADUAL DE INFRAESTRUTURA - SC

RODOVIA: SC-370

TRECHO: RIO RUFINO - URUBICI

PROJETO DE OBRAS COMPLEMENTARES
DETALHES TÍPICOS
ILUMINAÇÃO DA INTERSEÇÃO

ESCALA:	DATA:	COD. ENGEVIX:	FOLHA
1/1000	22/10/2013	P0016900-7C-DE-2033	01

INFRAESTRUTURA PARA ILUMINAÇÃO
INTERSEÇÃO ACESSO A VACARIANO

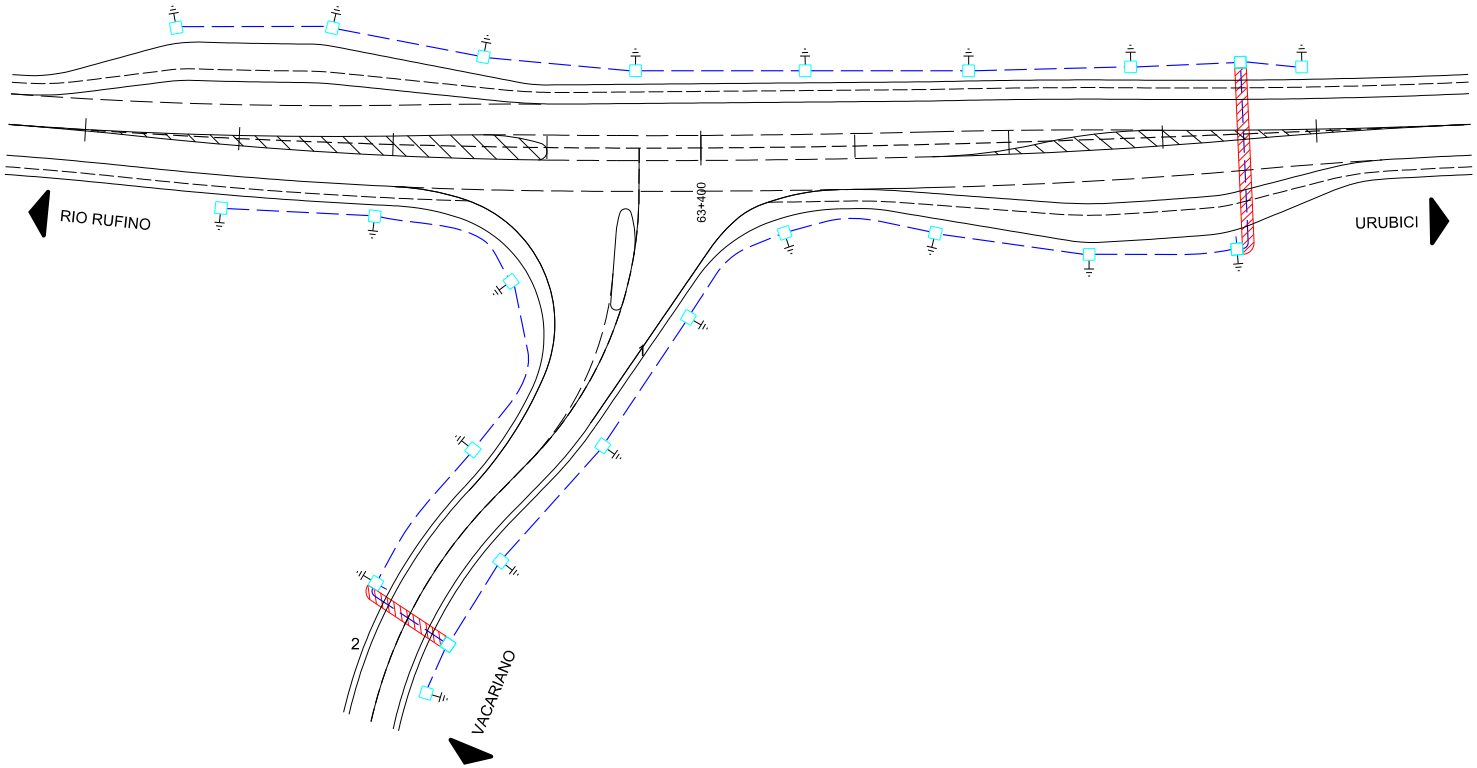

DESENHOS DE REFERÊNCIA	NOTAS	LEGENDA
	1 - DIMENSÕES E ELEVAÇÕES EM METRO, EXCETO ONDE INDICADO.	- CX. DE PASSAGEM DE 0,30x0,30x0,30m . - ELETRODUTO DE PVC Ø50mm(ENTERRADO); - 2 ELETRODUTOS DE AÇO, TIPO PESADO Ø100mm, SENDO UM RESERVA (ENTERRADO). - ATERRAMENTO.

ELABORADO:

ENGEVIX

Rev.	Descrição:	Data:	Elab.	Ver.	Aprov.
0	Emissão Final	18/10/13	VADO	JCJ	ACFS

APROVADO DEINFRA

Nome

DATA:

Resp. Tec.

Nome: JAS

CREA: 21.207-4

DEINFRA

DEPARTAMENTO ESTADUAL DE INFRAESTRUTURA - SC

RODOVIA: SC-370

TRECHO: RIO RUFINO - URUBICI

PROJETO DE OBRAS COMPLEMENTARES
PROJETO DE INFRAESTRUTURA PARA ILUMINAÇÃO
ILUMINAÇÃO DA INTERSEÇÃO

ESCALA:	DATA:	COD. ENGEVIX:	FOLHA
1/750	18/10/2013	P00169.00-7C-DE-2034	01

INFRAESTRUTURA PARA ILUMINAÇÃO
INTERSEÇÃO DE ACESSO A SÃO FRANCISCO

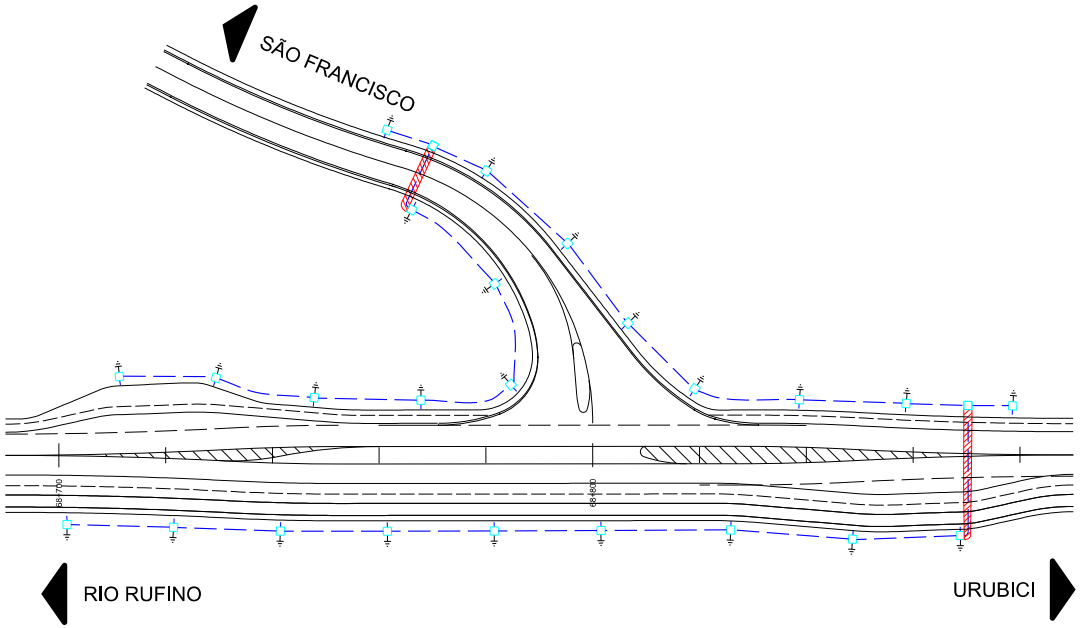

DESENHOS DE REFERÊNCIA	NOTAS	LEGENDA
	1 - DIMENSÕES E ELEVAÇÕES EM METRO, EXCETO ONDE INDICADO.	- CX. DE PASSAGEM DE 0,30x0,30x0,30m . - ELETRODUTO DE PVC Ø50mm(ENTERRADO). - 2 ELETRODUTOS DE AÇO, TIPO PESADO Ø100mm, SENDO UM RESERVA (ENTERRADO). - ATERRAMENTO.

ELABORADO:

ENGEVIX

Rev.	Descrição:	Data:	Elab.	Ver.	Aprov.
0	Emissão Final	22/10/13	VADO	JCJ	ACFS

APROVADO DEINFRA

Nome

DATA:

Resp. Tec.

Nome: JAS

CREA: 21.207-4

DEINFRA

DEPARTAMENTO ESTADUAL DE INFRAESTRUTURA - SC

RODOVIA: SC-370

TRECHO: RIO RUFINO - URUBICI

PROJETO DE OBRAS COMPLEMENTARES
DETALHES TÍPICOS
ILUMINAÇÃO DA INTERSEÇÃO

ESCALA:	DATA:	COD. ENGEVIX:	FOLHA
1/1000	22/10/2013	P00169/05-7C-DE-J035	01

4.9 ESTUDO E PROJETO DE MEIO AMBIENTE

4.9.1 ÁREA DE INFLUÊNCIA

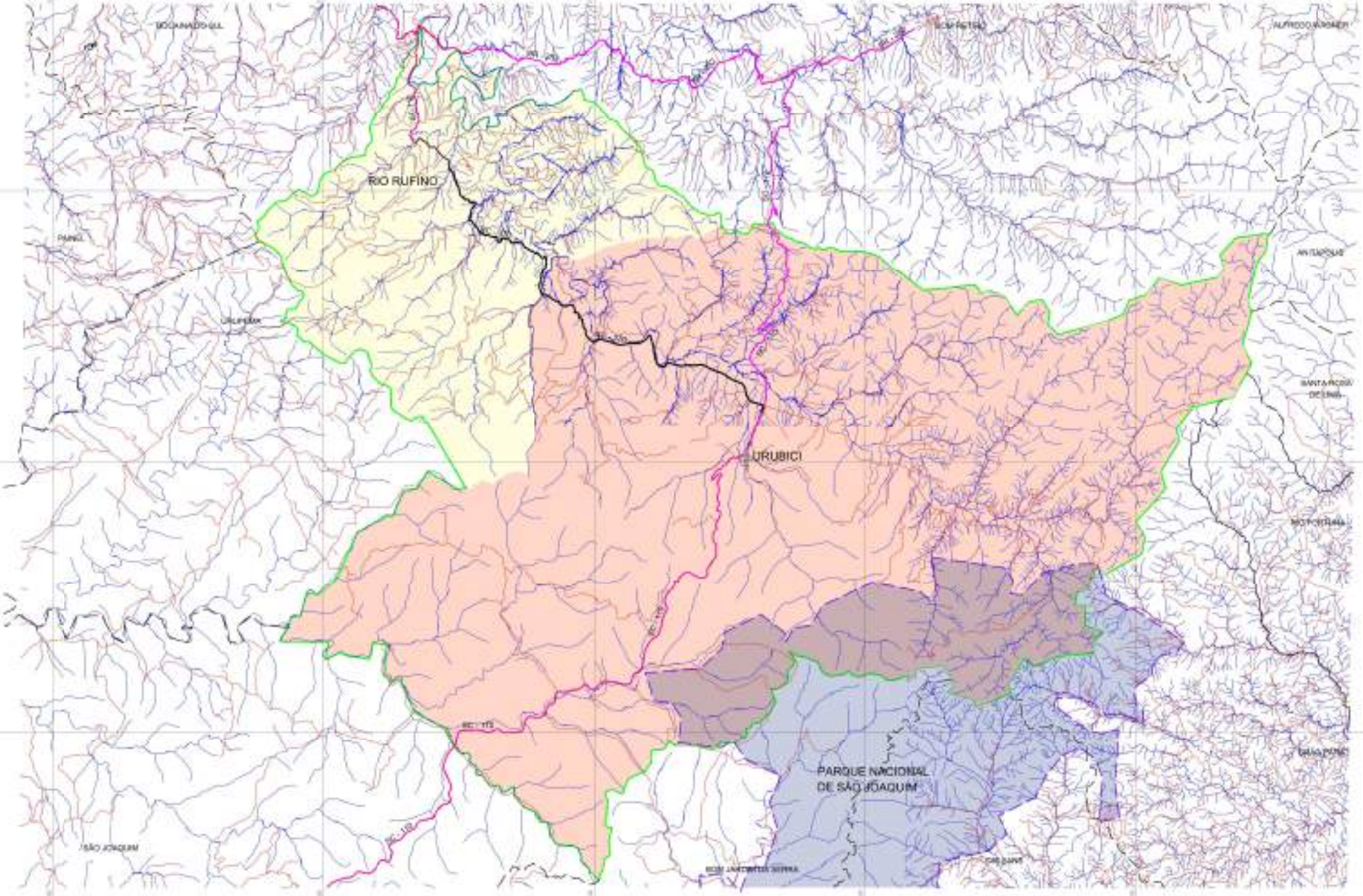

DESENHOS DE REFERÊNCIA	NOTAS	LEGENDA
[illegible]	1 - [illegible] 2 - [illegible]	TRECHO DE IMPLANTAÇÃO; VIAS INTERNAS; HIDROGRAFIA; LIMITE MUNICIPAL/ESTADUAL; ÁREA DE INFLUÊNCIA INDIRETA; VIAS PRINCIPAIS; ÁREAS DE PROTEÇÃO INTEGRAL; MUNICÍPIOS ABRANGIDOS PELO ESTUDO DA ÁREA DE INFLUÊNCIA INDIRETA; MUNICÍPIOS ABRANGIDOS PELO CONTEXTO DA ÁREA DE INFLUÊNCIA INDIRETA

ELABORADO:

ENGEVIX

Nº	DESCRIÇÃO	DATA	REV.	APR.	ACRÉ.
[illegible]	[illegible]	[illegible]	[illegible]	[illegible]	[illegible]

APROVADO CONTRA: Reg. Nº

Nome:

DATA:

Escala: [illegible]

DEINFRA

DEPARTAMENTO ESTADUAL DE INFRAESTRUTURA - SC

RODOVIA: SC - 370

TRECHO: RIO RUFINO - URUBICI

ESTUDO E PROJETO DE MEIO AMBIENTE

MAPA DA ÁREA DE INFLUÊNCIA INDIRETA

MEIO SOCIOECONÔMICO

PROJETO	DATA	DESENHO	CÓD. DESENHO	REVISÃO
[illegible]	[illegible]	[illegible]	[illegible]	[illegible]

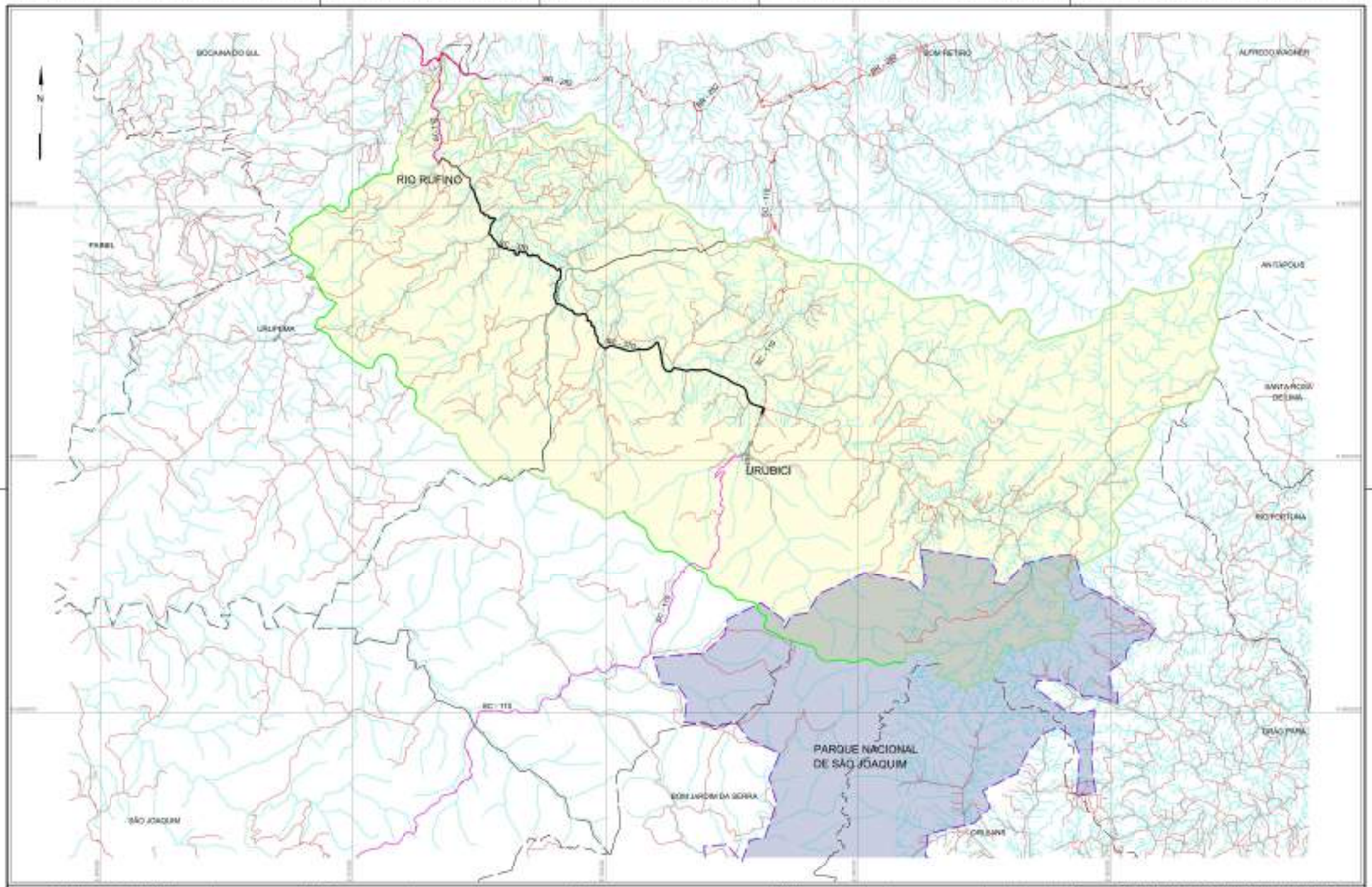

DESENHOS DE REFERÊNCIA	NOTAS	LEGENDA	ELABORADO	DEPARTAMENTO ESTADUAL DE INFRAESTRUTURA - SC
[illegible]	1 - [illegible] 2 - [illegible]	TRECHO DE IMPLANTAÇÃO VIAS REMANEADAS HIDROGRAFIA VIAS PRINCIPAIS LIMITE MUNICIPAL ESTADUAL ÁREAS DE PROTEÇÃO AMBIENTAL ÁREA DE INFLUÊNCIA DIRETA DO TRECHO ESTUDADO	ENGEVIX	RODOVIA: SC - 370 TRECHO: RIO RUFINO - URUBICI ESTUDO E PROJETO DE MEIO AMBIENTE MAPA DA ÁREA DE INFLUÊNCIA INDIRETA INDICATIVO GRÁFICO
			APROVADO CONFIN:	Reg. Nº
			Nome: DATA:	Escala: 1:25 DATA: 01-03-04

DEINFRA

DESENHOS DE REFERÊNCIA	NOTAS	LEGENDA	ELABORADO: ENGEVIX	DEINFRA	DEPARTAMENTO ESTADUAL DE INFRAESTRUTURA - SC
					RODOVIA: SC-370 TRECHO: RIO RUFINO - URUBICI ESTUDO E PROJETO DE MEIO AMBIENTE MAPA DA ÁREA DE INFLUÊNCIA DIRETA FOLHA 300 METROS

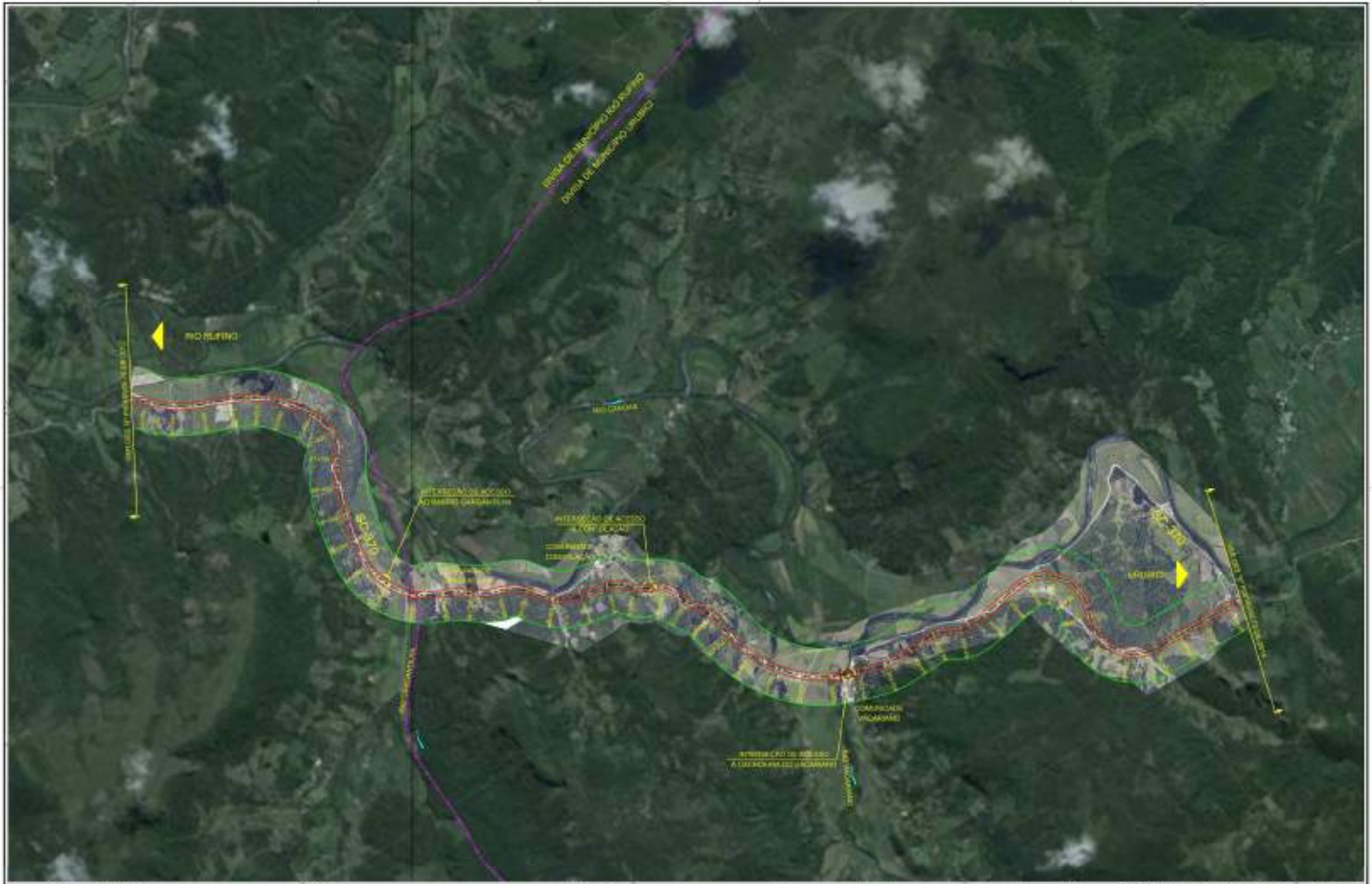

DESENHOS DE REFERÊNCIA	NOTAS	LEGENDA	PLANEJADO			
			ENGEVIX			

DEINFRA

DEPARTAMENTO ESTADUAL DE INFRAESTRUTURA - SC

RODOVIA: SC-370

TRECHO: RIO RUFINO - URUBICI

ESTUDO E PROJETO DE MEIO AMBIENTE

MAPA DA ÁREA DE INFLUÊNCIA DIRETA

FOLHA 06 METROS

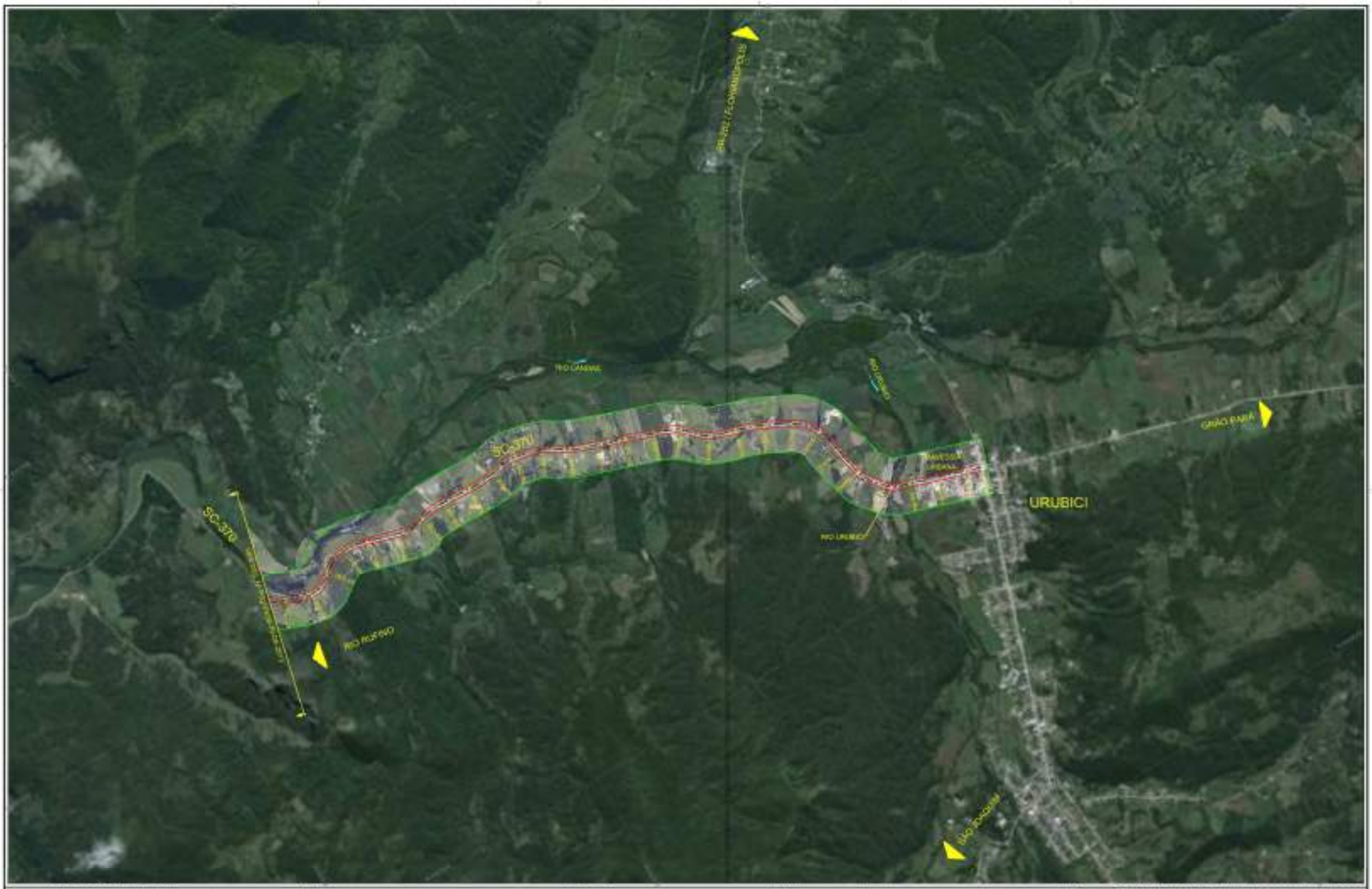

DESENHOS DE REFERÊNCIA	NOTAS	LEGENDA	ELABORADO		
			ENGEVIX	APROVADO DEINFRA	DEINFRA

DEPARTAMENTO ESTADUAL DE INFRAESTRUTURA - SC

RODOVIA: SC-370

TRECHO: RIO PEIXO NO - URUBICI

ESTUDO E PROJETO DE MEIO AMBIENTE

MAPA DA ÁREA DE INFLUÊNCIA DIRETA

FAIXA 500 METROS

4.9.2 USO E OCUPAÇÃO DO SOLO

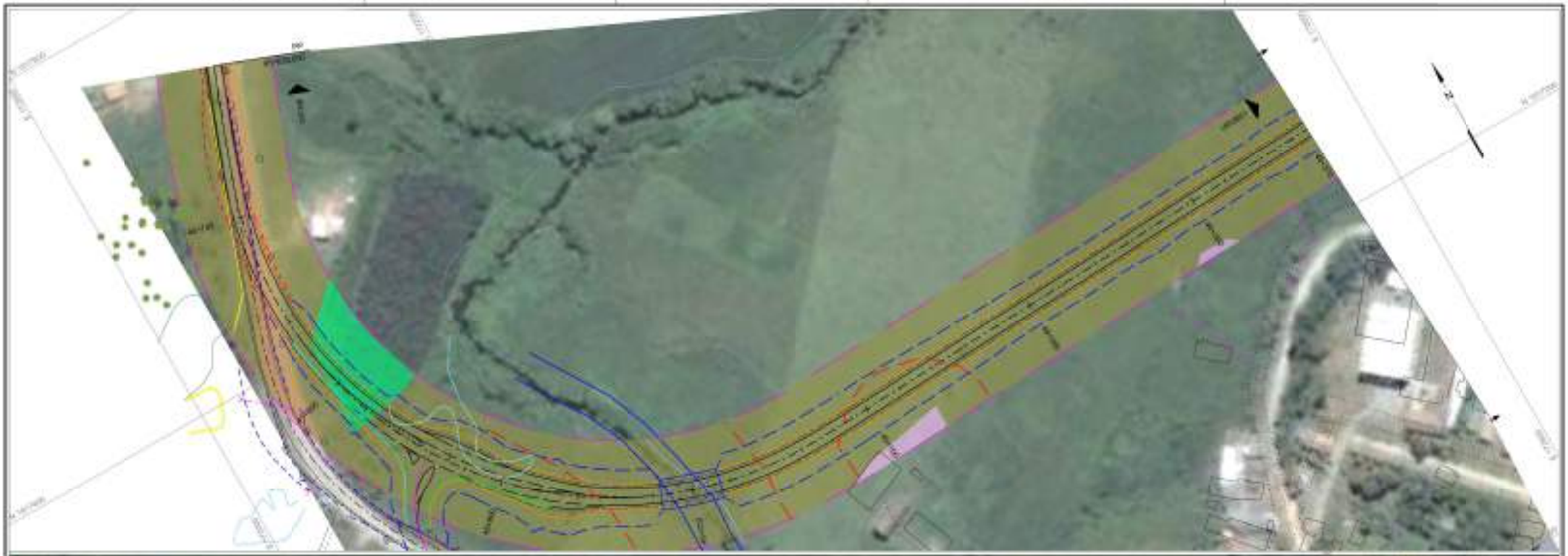

DESENHOS DE REFERÊNCIA	NOTAS	LEGENDA	ELABORADO		
			ENGEVIX	DEINFRA	DEPARTAMENTO ESTADUAL DE INFRAESTRUTURA - SC

RODOVIA: SC-370

TRECHO: RIO RUFINO - URUBICI

ESTUDO E PROJETO DE MEIO AMBIENTE

USO E OCUPAÇÃO DO SOLO

MEIA ESTRUTURAS AÉREAS

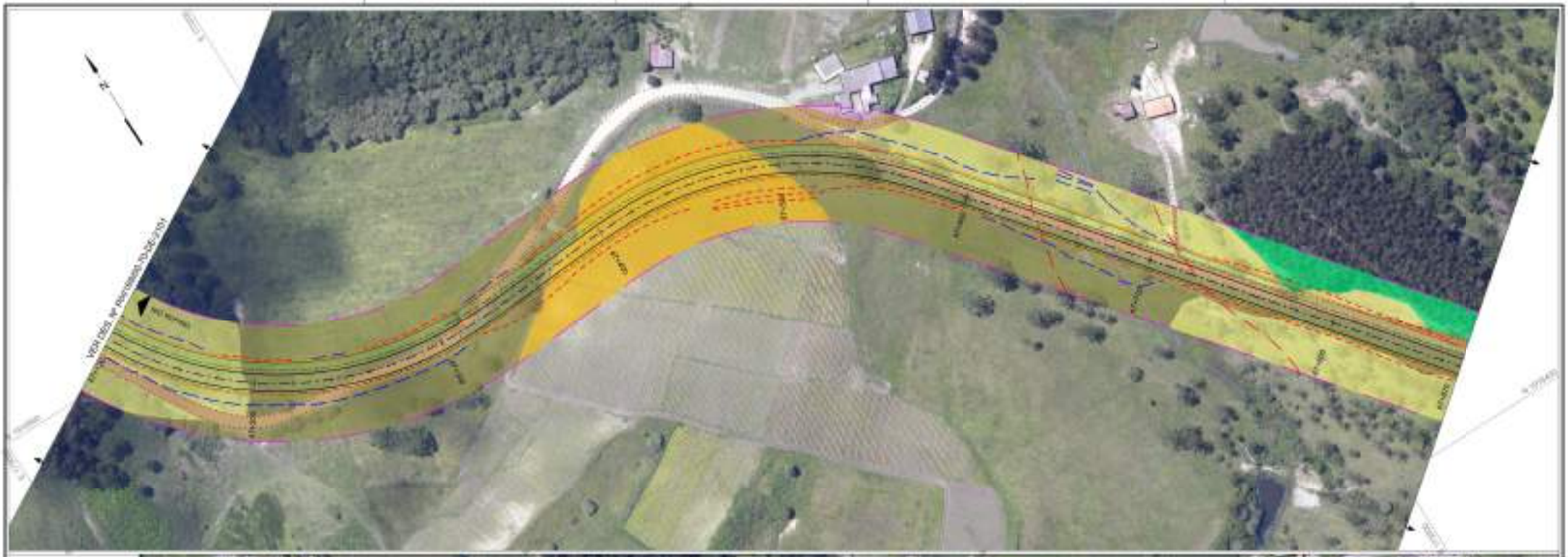

DESENHOS DE REFERÊNCIA

NOTAS

LEGENDA

ELABORADO:

ENGEVIX

APROVADO DEINFRA

DEINFRA

DEPARTAMENTO ESTADUAL DE INFRAESTRUTURA - SC

RODOVIA: SC-370

TRECHO: RIO RUFINO - URUBICI

ESTUDO E PROJETO DE MEIO AMBIENTE

USO E OCUPAÇÃO DO SOLO

MALA DIRETRIZES E AFETADA

DESENHOS DE REFERÊNCIA	NOTAS	LEGENDA	ELABORADO: ENGEVIX	DEINFRA	DEPARTAMENTO ESTADUAL DE INFRAESTRUTURA - SC
					RODOVIA: SC-370 TRECHO: RIO RUFINO - URUBICI ESTUDO E PROJETO DE MEIO AMBIENTE USO E OCUPAÇÃO DO SOLO MEIO FÍSICO/BIÓTICO/ANTRÓPICO

DESENHOS DE REFERÊNCIA	NOTAS	LEGENDA	PLANEJADO			
			ENGEVIX			DEINFRA

DEPARTAMENTO ESTADUAL DE INFRAESTRUTURA - SC

RODOVIA: SC-370

TRECHO: RIO RUFINO - URUBICI

ESTUDOS E PROJETOS DE MEIO AMBIENTE

USO E OCUPAÇÃO DO SOLO

ÁREA DIRETAMENTE AFETADA