REDE IE BT

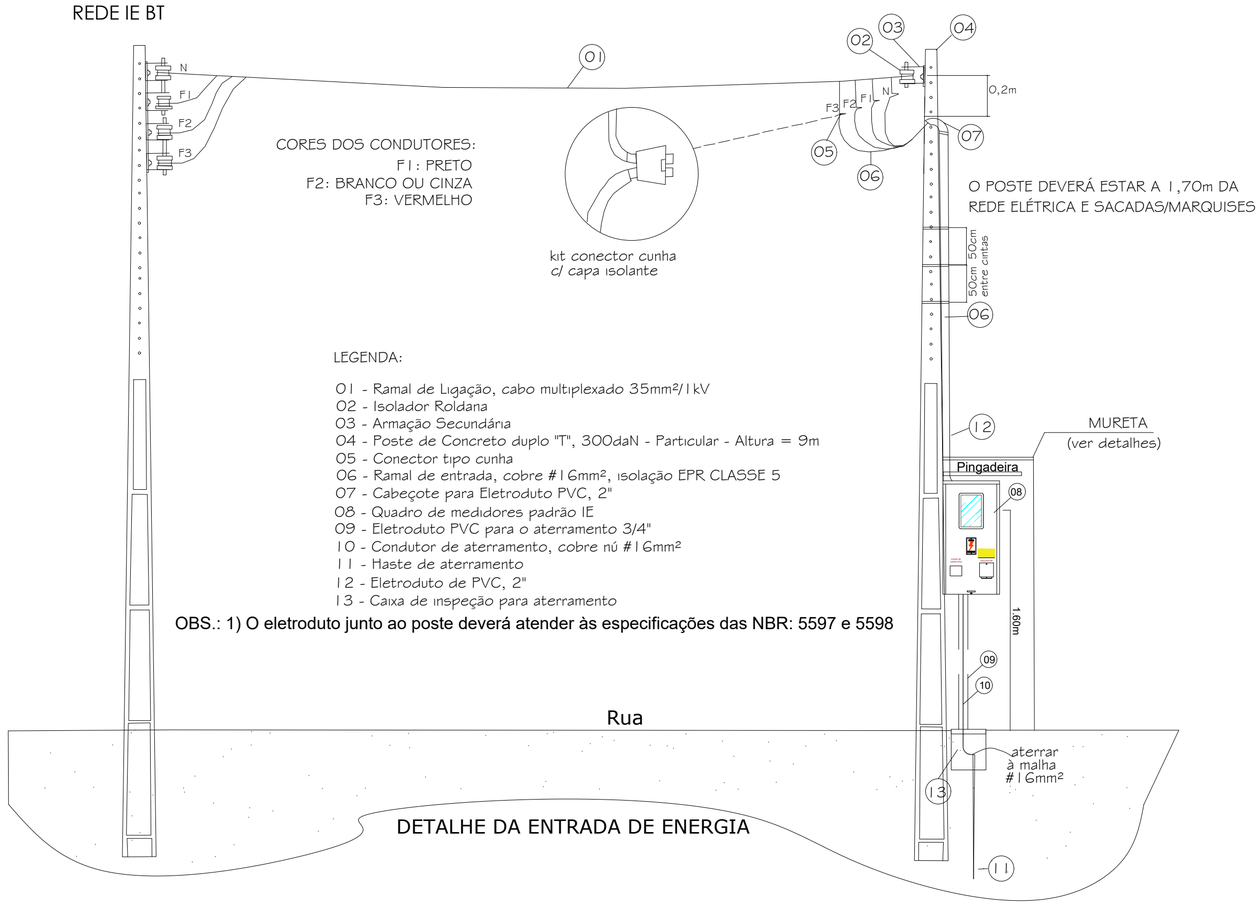

LEGENDA:

01 - Ramal de Ligação, cabo multiplexado 35mm²/1kV
02 - Isolador Roldana
03 - Armação Secundária
04 - Poste de Concreto duplo "T", 300daN - Particular - Altura = 9m
05 - Conector tipo cunha
06 - Ramal de entrada, cobre #16mm², isolação EPR CLASSE 5
07 - Cabeçote para Eletroduto PVC, 2"
08 - Quadro de medidores padrão IE
09 - Eletroduto PVC para o aterramento 3/4"
10 - Condutor de aterramento, cobre nú #16mm²
11 - Haste de aterramento
12 - Eletroduto de PVC, 2"
13 - Caixa de inspeção para aterramento

OBS.: 1) O eletroduto junto ao poste deverá atender às especificações das NBR: 5597 e 5598

Quadro de Cargas (QD1) - Térreo

Circuito	Descrição	Esquema	Método de inst.	Tensão (V)	Iluminação (W) 15	45	60	Tomadas (W) 100	2900	5500	Pot. total. (W)	Fases	Pot. - R (W)	Pot. - S (W)	Pot. - T (W)	Seção (mm²)	Disj (A)
1	Iluminação Sala de Aula 1 e 2	F+N+T	B1	220 V	2	10					480	T			480	1.5	10
2	Iluminação Refeitório	F+N+T	B1	220 V		6					270	R	270			1.5	10
3	Iluminação Cozinha/Á. Serviço	F+N+T	B1	220 V		4					180	T			180	1.5	10
4	Iluminação Varanda/Externo	F+N+T	B1	220 V	11		4				405	R	405			2.5	16
5	Tomadas Á. Serviço	F+N+T	B1	220 V				8			800	R	800			4	25
6	Tomadas Cozinha	F+N+T	B1	220 V				16			1600	R	1600			4	25
7	Tomadas Refeitório	F+N+T	B1	220 V				10			1000	R	1000			2.5	16
8	Tomadas Sala de Aula 1	F+N+T	B1	220 V				8			800	R	800			2.5	16
9	Tomadas Sala de Aula 2	F+N+T	B1	220 V				12			1200	R	1200			2.5	16
10	Ar Cond. Sala de Aula 1	F+N+T	B1	220 V					1		2900	T			2900	4	20
11	Ar Cond. Sala de Aula 2	F+N+T	B1	220 V					1		2900	T			2900	4	20
12	Ar Cond. Refeitório	F+N+T	B1	220 V					1		2900	S		2900		4	20
13	Tomadas Externas	F+N+T	B1	220 V				3			300	R	300			2.5	16
14	Torneira Cozinha	F+N+T	B1	220 V						1	5500	S		5500		6	40
TOTAL					13	20	4	57	3	1	21235	R+S+T	6375	8400	6460		

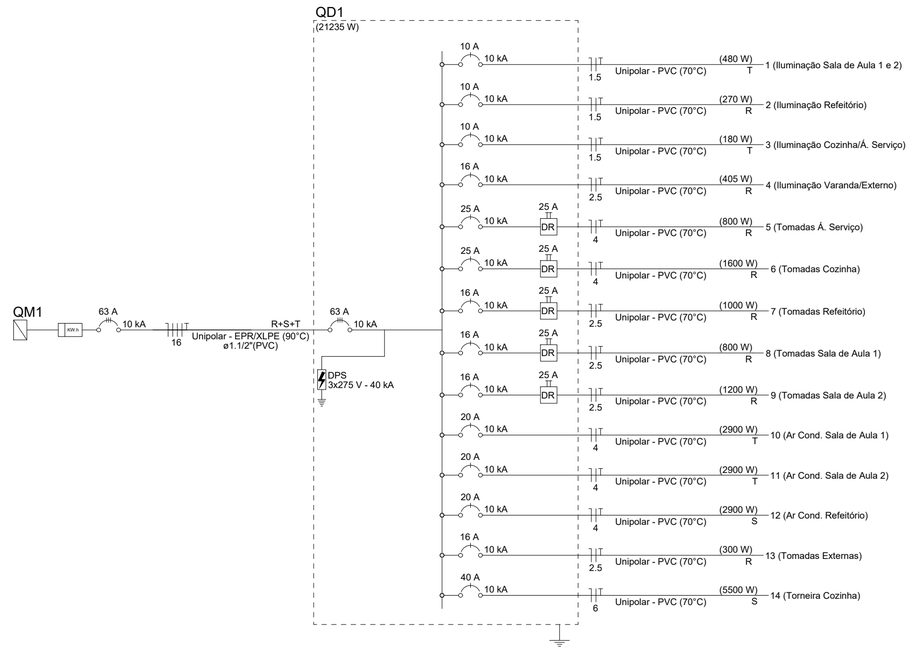

MALHA DE ATERRAMENTO



1-A CAIXA DE INSPEÇÃO DEVERÁ, SEMPRE QUE POSSÍVEL, ESTAR LOCALIZADA NA HASTE QUE LIGA A MALHA DE ATERRAMENTO AO NEUTRO DA INSTALAÇÃO.
2-A RESISTÊNCIA DE ATERRAMENTO EM QUALQUER ÉPOCA DO ANO NÃO DEVERÁ ULTRTAPASSAR 10 OHMS.
3-CASO SEJA NECESSÁRIO AMPLIAR-SE A MALHA DE ATERRAMENTO, AS NOVAS HASTES SERÃO COLOCADAS SEGUNDO DISPOSIÇÃO ANÁLOGA A ESPECIFICADA NESTE DESENHO.
4-DEVERÁ SER CRAVADAS SEIS HASTES DE ATERRAMENTO COBREADA 2400mm.

CAIXA DE INSPEÇÃO CILÍNDRICA (CONCRETO PRÉ-MOLDADO)

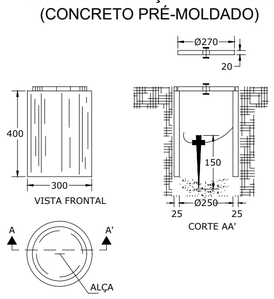

DETALHE DE INSTALAÇÃO

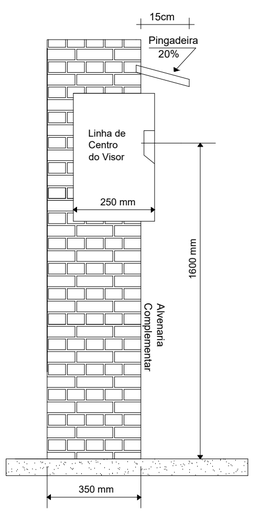

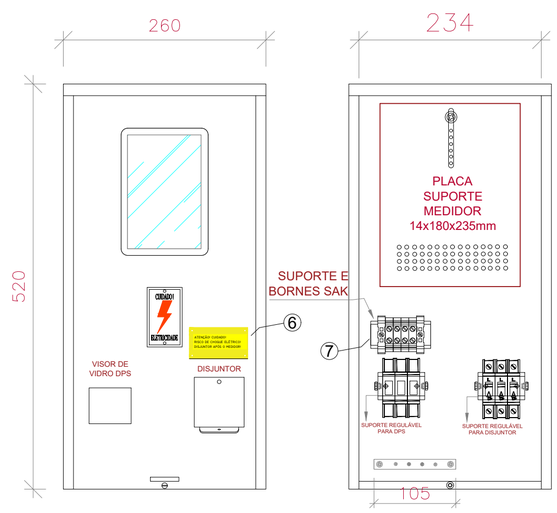

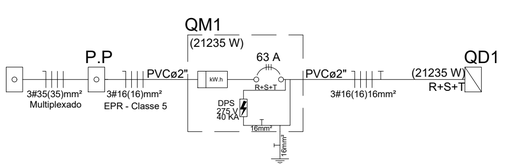

APROVAÇÃO/CARIMBOS:

ASSINATURAS

RESPONSÁVEL TÉCNICO:
Eduardo Isidoro Gasparrini
Engenheiro Eletricista
CREA/SC: 110.112-8

PROPRIETÁRIO:
APADAVIX
CNPJ: 04.940.781/0001-55

Projeto: ELÉTRICO

Obra: APADAVIX

ÁREA: 157,30m²

Endereço Obra: Rua C esq. Rua E
Lot. São Francisco
Xanxerê / SC

Folha: **EL-02**

CONSERTEL
ENGENHARIA DE AMBIENTES AUTOMATIZADOS
AUTOMAÇÃO RESIDENCIAL
PROJETOS ELÉTRICOS
LAUDOS E CONSULTORIAS
Fone: (49) 3433-1066
Cel: (49) 98835-3594
eduardo@consertel.eng.br

Descrição: DETALHES ENTRADA DE ENERGIA

Escala: INDICADA
Data: 17/02/2026
Projetista: Eduardo I. Gasparrini
Responsável: Eduardo I. Gasparrini
Arquivo: ARQUIVOCAD
Folha: 02/02

CONSERTEL
PROJETOS ELÉTRICOS