OBS: Infraestrutura como tubulações e caixas embutidas e infraestrutura de teto estão no escopo da primeira etapa, restante da instalação será executada nessa segunda etapa.

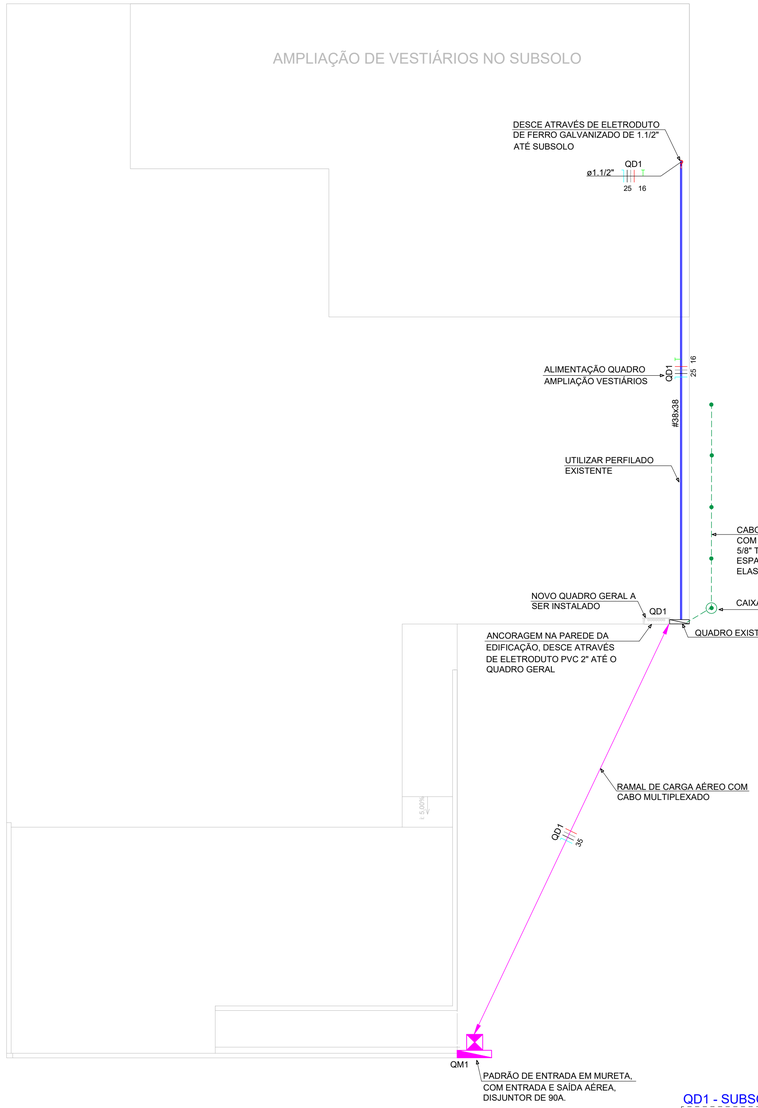

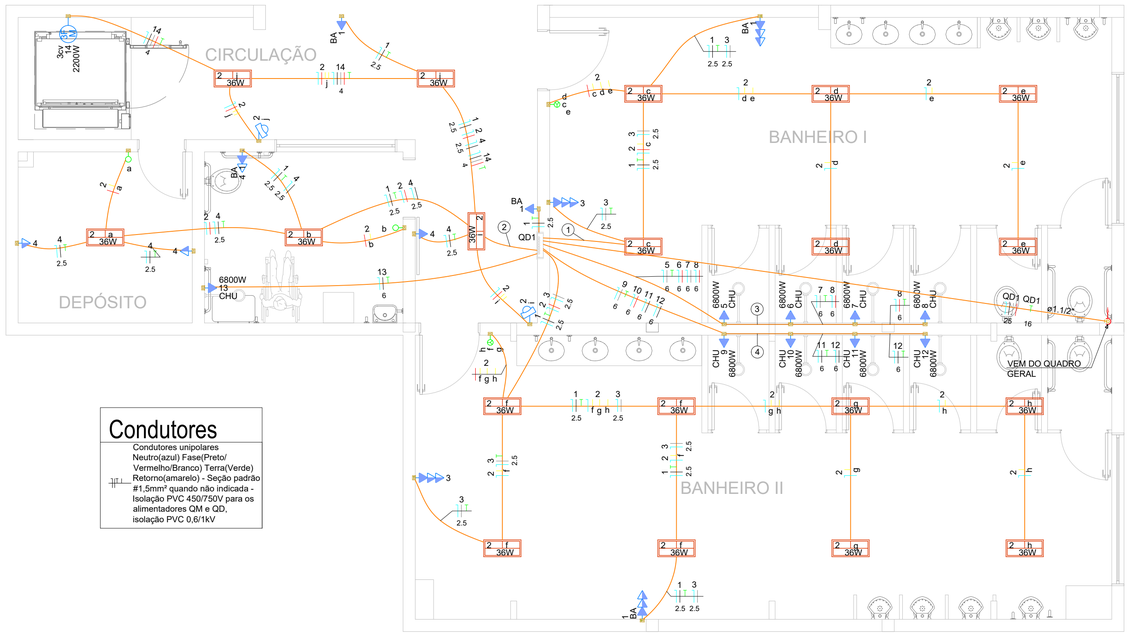

Condutores

Condutores unipolares
Neutro(azul) Fase(Preto/ Vermelho/Branco) Terra(Verde) Retorno(amarelo) - Seção padrão #1,5mm² quando não indicada - Isolação PVC 450/750V para os alimentadores QM e QD, isolação PVC 0,6/1kV

LEGENDA
2 Tomadas médias a 1,10m do piso
Interruptor sensor de presença a 2,20m do piso
Interruptor simples 1 tecla - 1,20m do piso
Interruptor simples 3 teclas - 1,20m do piso
Luminária 36W LED de sobrepor com lâmpadas 2x18W
Poto para motor trifásico a 0,30m do piso
Quadro de distribuição
Tomada alta a 2,20m do piso
Tomada baixa a 0,30m do piso
Tomada média a 1,10m do piso

Legenda de condutos - Pavimento
Elétrica
Teto
Alta
Média
Baixa

Legenda de fiação - Pavimento	
①	1 2 3 — 2.5 2.5
②	1 2 4 14 — 2.5 2.5 4
③	6 7 8 — 6 6 6
④	10 11 12 — 6 6 6

Quadro de Cargas (QD1) - Subsolo

Circuito	Descrição	Esquema	Tensão	Iluminação (W)	Tomadas (W)			Pot. total.	Fases	Pot. - R	Pot. - S	Pot. - T	Ip	Seção	Ic	Disj	dV total
			(V)	36	100	2200	6800	(W)		(W)	(W)	(W)	(A)	(mm²)	(A)	(A)	(%)
1	Iluminação Emergência	F+N+T	220 V		5			500	R	500			2.5	2.5	24.0	20	1.76
2	Iluminação	F+N	220 V	19				684	T			684	3.5	1.5	17.5	16	1.88
3	Tomadas Banheiros	F+N+T	220 V		10			1000	S		1000		5.1	2.5	24.0	20	1.85
4	Tomadas Circulação/dep	F+N+T	220 V		5			500	R	500			2.5	2.5	24.0	20	1.82
5	Banheiro 1 - Chuveiro 1	F+N+T	220 V				1	6800	S		6800		30.9	6	41.0	32	2.17
6	Banheiro 1 - Chuveiro 2	F+N+T	220 V				1	6800	T			6800	30.9	6	41.0	32	2.26
7	Banheiro 1 - Chuveiro 3	F+N+T	220 V				1	6800	S		6800		30.9	6	41.0	32	2.35
8	Banheiro 1 - Chuveiro 4	F+N+T	220 V				1	6800	T			6800	30.9	6	41.0	32	2.45
9	Banheiro 2 - Chuveiro 1	F+N+T	220 V				1	6800	S		6800		30.9	6	41.0	32	2.18
10	Banheiro 2 - Chuveiro 2	F+N+T	220 V				1	6800	T			6800	30.9	6	41.0	32	2.27
11	Banheiro 2 - Chuveiro 3	F+N+T	220 V				1	6800	R	6800			30.9	6	41.0	32	2.36
12	Banheiro 2 - Chuveiro 4	F+N+T	220 V				1	6800	R	6800			30.9	6	41.0	32	2.46
13	Banheiro PNE - Chuveiro	F+N+T	220 V				1	6800	R	6800			30.9	6	41.0	32	2.37
14	Plataforma Elevatória	3F+N+T	380/220 V			1		2200	R+S+T	733	733	733	5.0	4	28.0	25	1.87
TOTAL				19	20	1	9	66084	R+S+T	22133	22133	21817					

PLANTA BAIXA SUBSOLO
Esc.: 1/50

PLANTA BAIXA TERREO
Esc.: 1/100

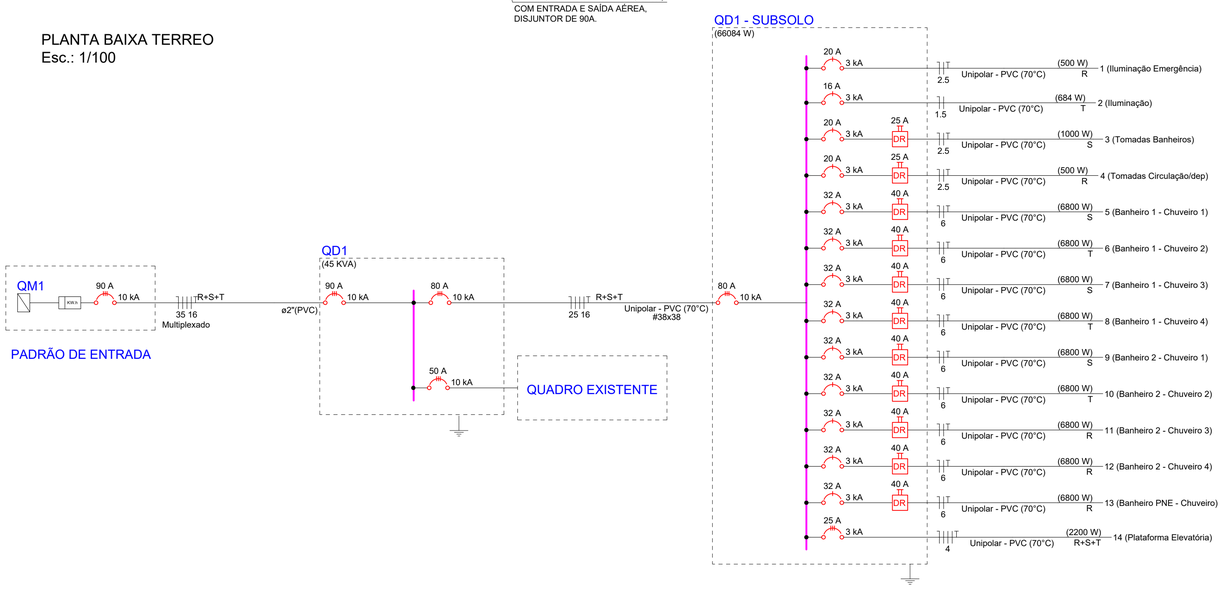

ADVERTÊNCIA

Quando um disjuntor atua, desligando algum circuito ou a instalação inteira, a causa pode ser uma sobrecarga ou um curto-circuito. Desligamentos freqüentes são sinais de sobrecarga. Por isso, NUNCA troque seus disjuntores por outros de maior corrente simplesmente. Como regra, a troca de um disjuntor por outro de maior corrente requer, antes, a troca dos fios e cabos elétricos, por outros de maior seção (bitola).

Da mesma forma, NUNCA desative ou renove a chave automática de proteção contra choques elétricos (dispositivo DR), mesmo em caso de desligamentos sem causa aparente. Se os desligamentos forem freqüentes e, principalmente, se as tentativas de religar a chave não tiverem êxito, isso significa, muito provavelmente, que a instalação elétrica apresenta anomalias internas, que só podem ser identificadas e corrigidas por profissionais qualificados.

A DESATIVAÇÃO OU REMOÇÃO DA CHAVE SIGNIFICA A ELIMINAÇÃO DE MEDIDA PROTETORA CONTRA CHOQUES ELÉTRICOS E RISCO DE VIDA PARA OS USUÁRIOS DA INSTALAÇÃO.

LADO INTERNO - INSTALAÇÃO DA PLACA DE ADVERTÊNCIA

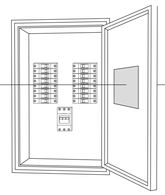



LADO EXTERNO - INSTALAÇÃO DA PLACA DE AVISO PERIGO

PROJETO ELÉTRICO - ETAPA 02

ASSOCIAÇÃO DOS MUNICÍPIOS DO ALTO IRANI

Obra:
ASSOCIAÇÃO ATLÉTICA BAVIAL
Rua Libero Badaró, Q.214 - Bairro Vista Alegre - Xanxerê/SC

Data: 02/2026

Escala: Indicada

Área: 155,73 m²

Desenho: Eliton

Prancha: EL-01/01

Resp. Técnico:
ELITON SUTIL:06815249956
Assinado de forma digital por ELITON SUTIL:06815249956
Dados: 2026.02.09 10:53:17 -03'00'
Eliton Sutil - Eng. Eletricista - CREA/SC - 115.861-6

Município:
Xanxerê/SC - CNPJ: 83.009.860/0001-13

Especificação:
Projeto Elétrico
Ampliação Vestiários Subsolo
Ramal de entrada de energia
Diagramas