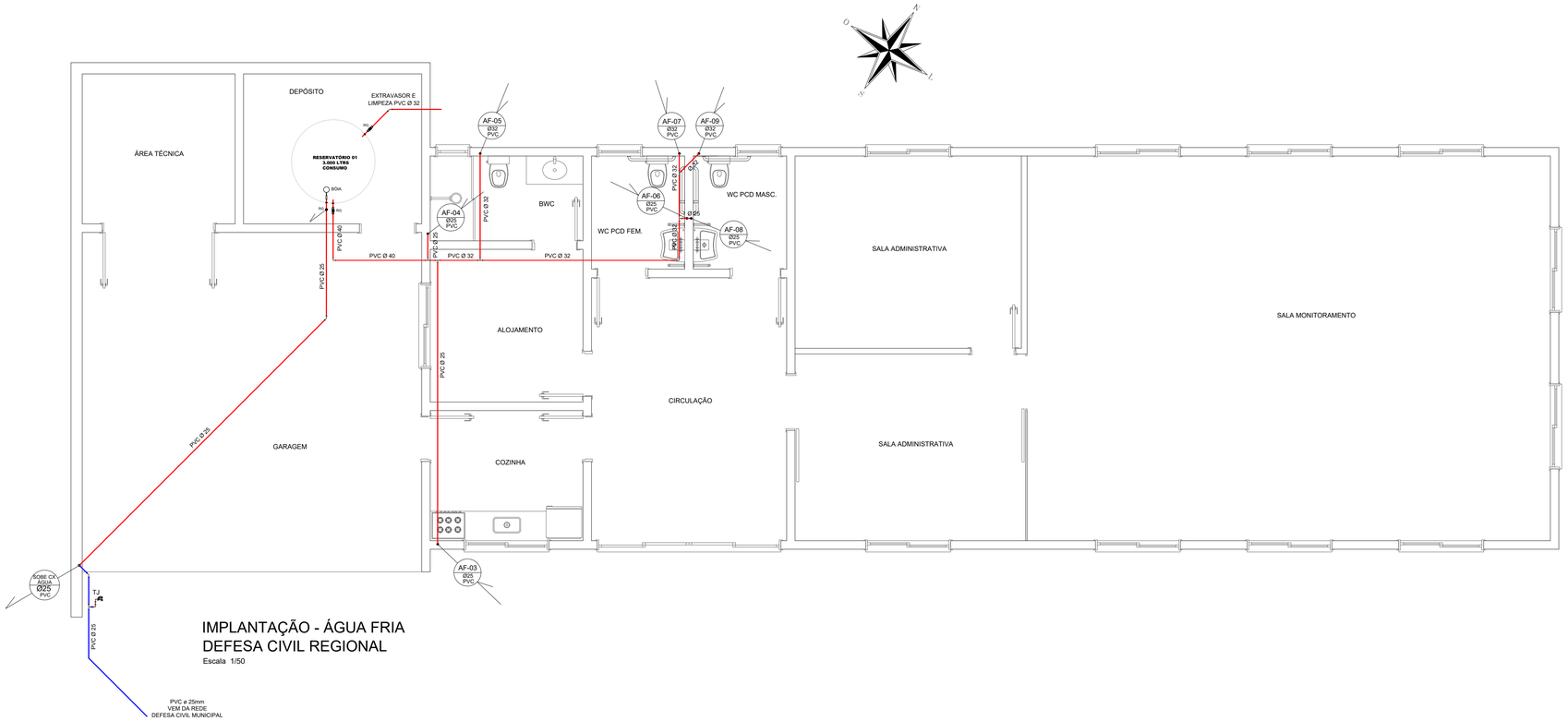

IMPLANTAÇÃO - ÁGUA FRIA
DEFESA CIVIL REGIONAL
Escala 1/50

SIMBOLOGIA

	TUBULAÇÃO ESGOTO
	TUBULAÇÃO ÁGUA FRIA
RS	RALO SIFONADO
CP	CAIXA PASSAGEM
CI	CAIXA INSPEÇÃO
CC	CAIXA CLORAÇÃO
AF	COLUNA DE ÁGUA FRIA
AP	COLUNA DE ÁGUA PLUVIAL
CH	CHUVEIRO
ES	COLUNA DE ESGOTO SANITÁRIO
LV	LAVATÓRIO
PL	PIA DE LAVAGEM
VS	VASO SANITA´RIO
TJ	TORNEIRA DE JARDIM
TQ	TANQUE
PD	PIA DE DESPEJO
BB	BEBEDOURO
PIA	PIA DE COZINHA
VD	VÁLVULA DE DESCARGA
RG	REG. GAVETA
RP	REG. PRESSÃO

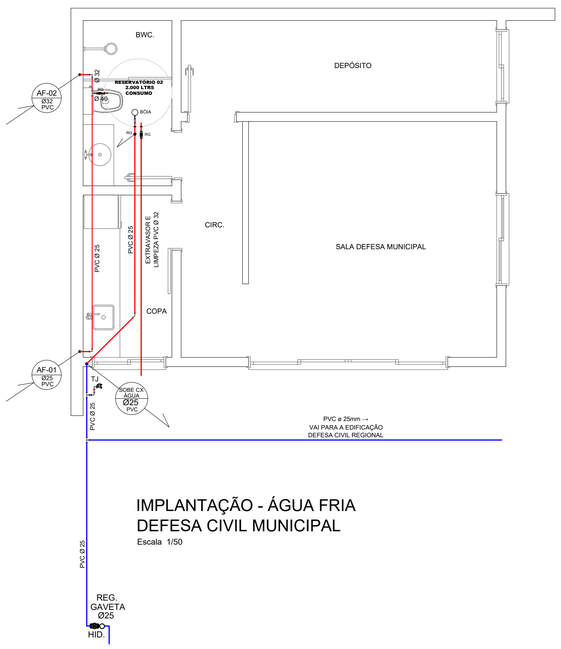

IMPLANTAÇÃO - ÁGUA FRIA
DEFESA CIVIL MUNICIPAL
Escala 1/50

DETALHE TÍPICO
INSTALAÇÃO DE CAIXA D`AGUA INDIVIDUAL

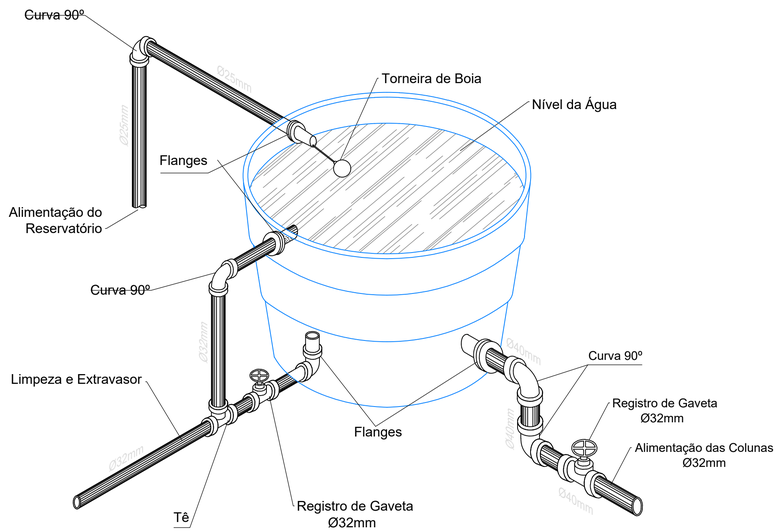

APROVAÇÃO/CARIMBO:

AMNOROESTE
ASSOCIAÇÃO DOS MUNICÍPIOS DO NOROESTE DE SANTA CATARINA

PROJETO:	HIDROSSANITÁRIO
OBRA:	SECRETARIA DE ESTADO DA PROTEÇÃO E DEFESA CIVIL
ENDEREÇO:	RUA ISAURA FEUSER MORETTO. BAIRRO SANTA CATARINA SÃO LOURENÇO DO OESTE-SC
PROPRIETÁRIO:	MUNICÍPIO DE SÃO LOURENÇO DO OESTE-SC CNPJ 83.021.873/0001-08
RESPONSÁVEL TÉCNICO:	AMARILDO MARTINS RIBEIRO:05079131918 Assinado de forma digital por AMARILDO MARTINS RIBEIRO:05079131918 Dados: 2026.06.23 15:10:03 -03'00' Engº Civil Amarildo M. Ribeiro - CREA-SC 156004-7
RESPONSÁVEL TÉCNICO:	Engº Civil Jaison R. dos Santos - CREA SC 178513-5
RESPONSÁVEL TÉCNICO:	Engº Matheus Bez da Silveira - CREA-SC 202276-0
RESPONSÁVEL TÉCNICO:	Engº Eletricista Charlan Smaniotto Luzzatto - CREA-SC 127695-8
DESENHO CAD:	Eliveltro Jesus Passini - CFT - 01901295907 Edivanda Meurer - CREA SC 179524-5
DESCRIÇÃO	IMPLANTAÇÃO - ÁGUA FRIA SIMBOLOGIA DETALHES LEGENDA
PRANCHA:	HS - 02/03
ÁREA TOTAL :	240,80m²
ESCALA:	INDICADA
CONTATO:	E-MAIL: amnoroeste@amnoroeste.org.br - TEL: (49)3344-1991

08/05/2026