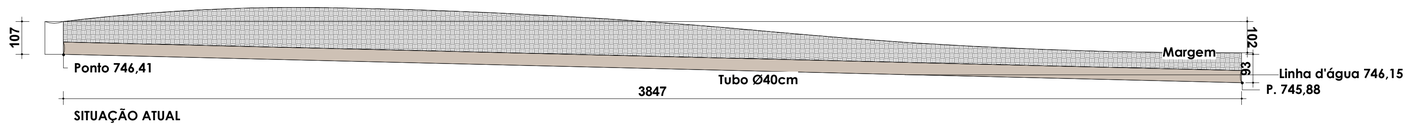

SITUAÇÃO ATUAL

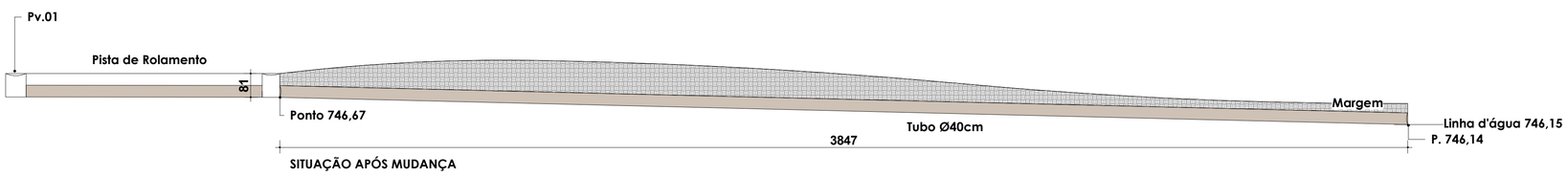

SITUAÇÃO APÓS MUDANÇA

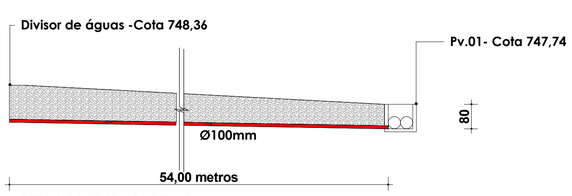

DETALHE DRENO PROFUNDO

DRENO PROFUNDO COM TUBO PEAD CORRUGADO PERFURADO DN100mm

BOCA DE LOBO - TIPO I - Ø300mm/Ø400mm

BOCA DE LOBO TIPO I
1 : 50

BOCA DE LOBO - TIPO III - Ø300mm/Ø400mm

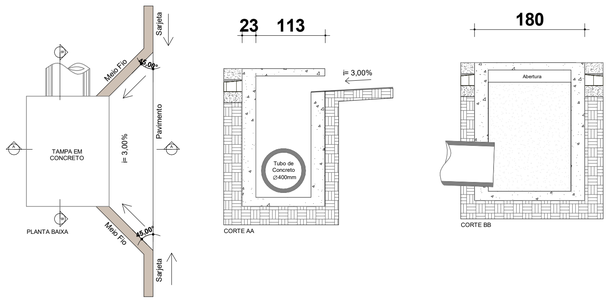

BOCA DE LOBO TIPO III-CHAPÉU
1 : 50

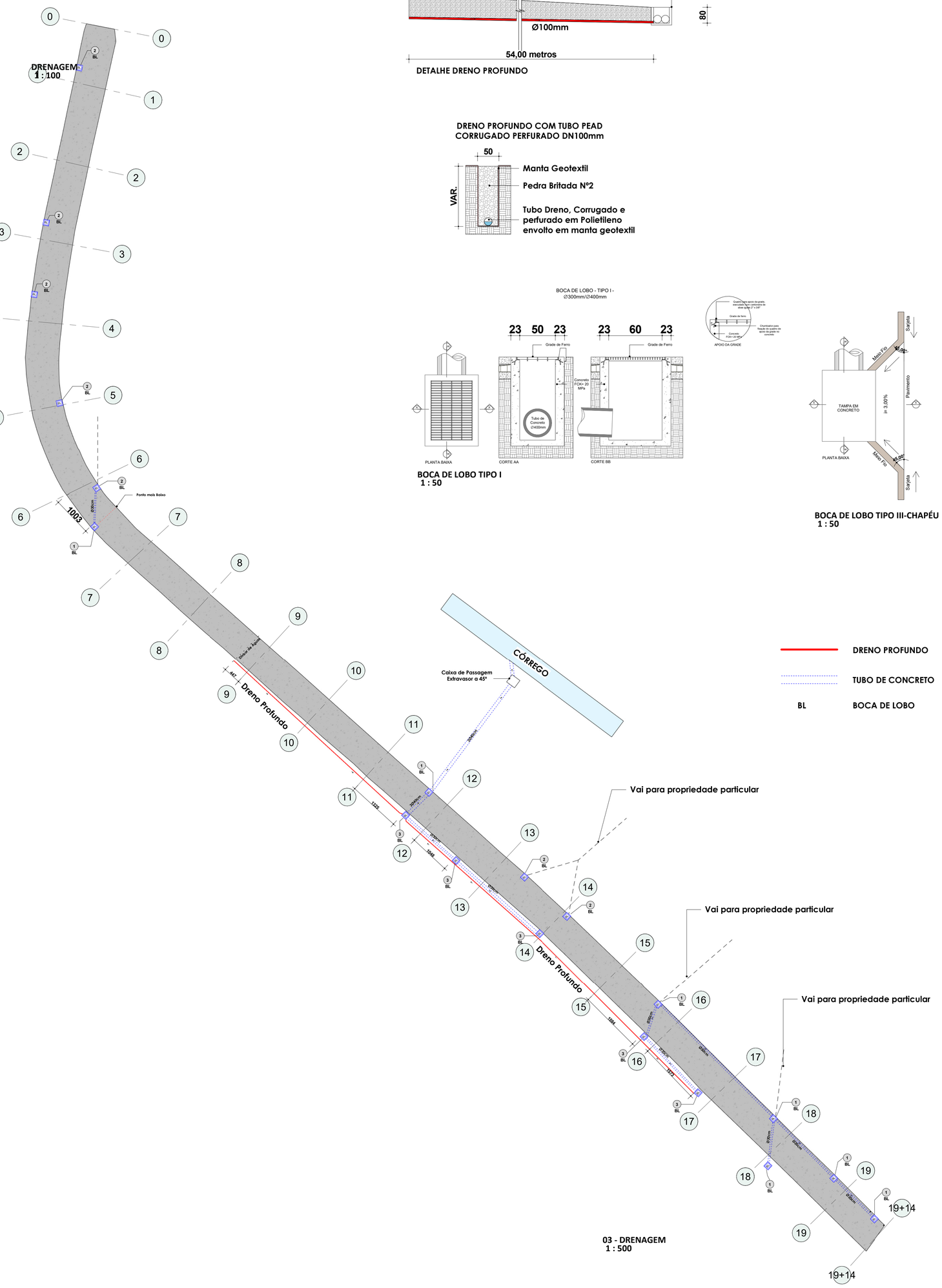

DRENO PROFUNDO

TUBO DE CONCRETO

BL BOCA DE LOBO

03 - DRENAGEM
1 : 500

VIDEIRA PREFEITURA
SECRETARIA DE PLANEJAMENTO E PROJETOS
AV. MANOEL ROQUE,188 - ALVORADA
FONE: (49) 3566 2700/3566 2727

NATUREZA DA OBRA
DRENAGEM PLUVIAL, PAVIMENTAÇÃO EM CONCRETO E SINALIZAÇÃO VIÁRIA RUA ANTONIO PICOLLI

RESPONSÁVEL TÉCNICO
Assinado Eletronicamente por: LUCAS DALAMARIA:08566781988
Engenheiro Civil - CREA/SC 163.167-5
Secretaria de Planejamento
06/05/2024 11:08:06 -03:00
LUCAS DALAMARIA
CREA/SC 163.167-5

REFERÊNCIA
PROJETO DE DRENAGEM
DETALHES GERAIS

PRANCHA
03/04

GRAFICAÇÃO: LUCAS
ESTACA: 19+14,00m
EXTENSÃO: 394,00m
DATA: maio/2024

ESTE DOCUMENTO FOI ASSINADO EM 06/05/2024 11:08:03 -03:00
PARA CONFERÊNCIA DE SELO DURANTE ACESSE https://validar.iti.gov.br