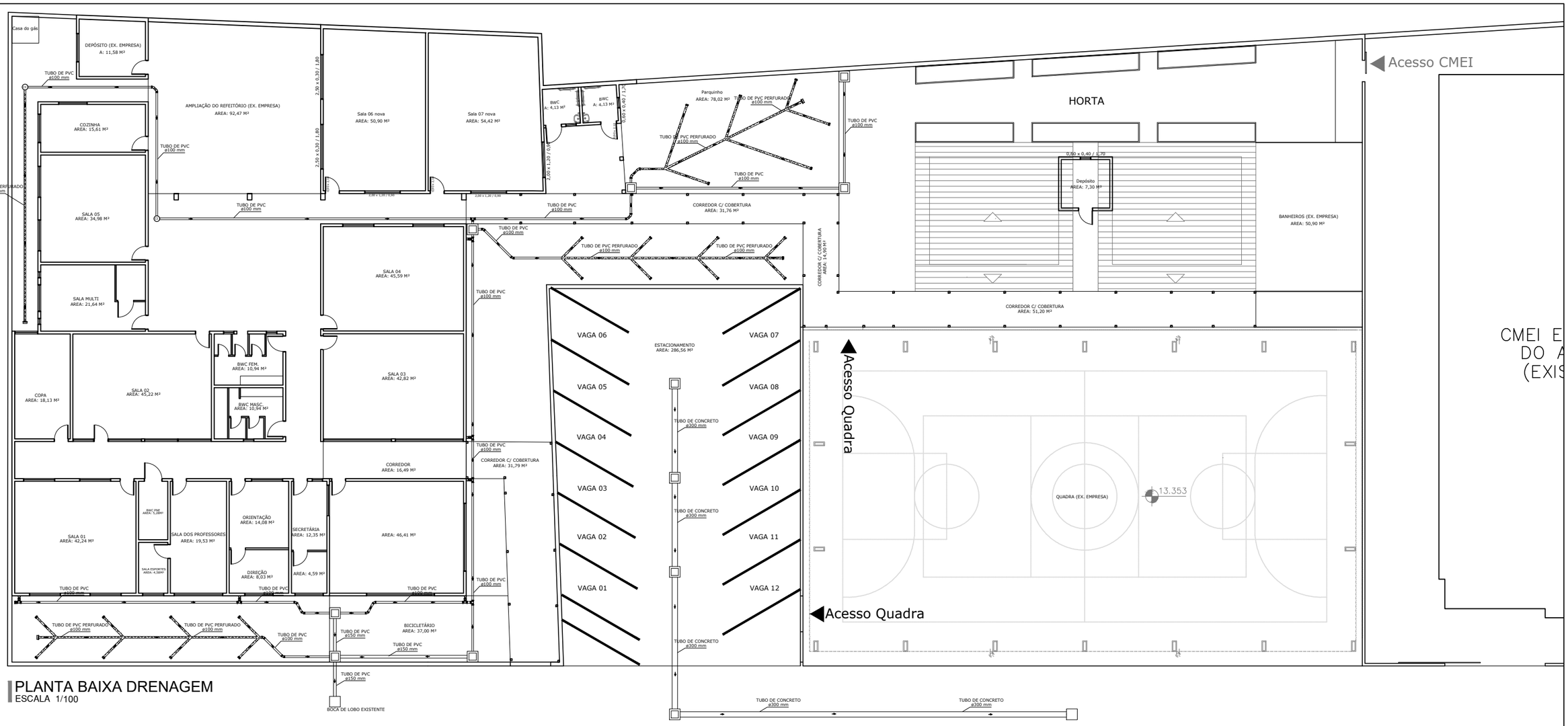

PLANTA BAIXA DRENAGEM
ESCALA 1/100

CAIXA DE LIGAÇÃO E PASSAGEM – CLP

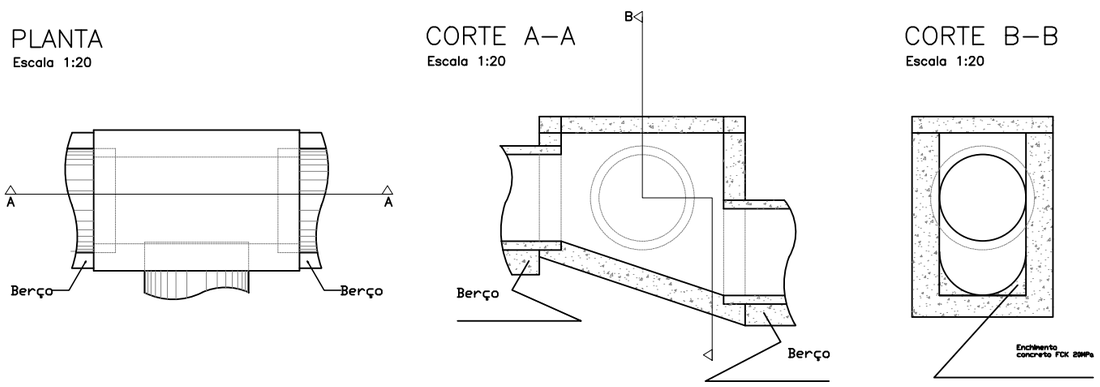

Prefeitura Municipal de São Francisco do Sul - SC
Praça Dr. Getúlio Vargas, 01 - Cx Postal 21 - Fone/Fax: 47 3471-2200
CEP: 89240-000 - São Francisco do Sul - SC / e-mail: seinfra@saofranciscodosul.sc.gov.br
CNPJ: 83.102.269/0001-06

ADMINISTRAÇÃO:2021/2024

OBRA
REFORMA E AMPLIAÇÃO RUDOLPHO FISCHER

ENDEREÇO
Morro Grande, São Francisco do Sul - SC

CONTEÚDO
Planta Drenagem

RESPONSÁVEL
Arq. Joice Piroli

COORDENAÇÃO DO PROJETO
Eng. Simone de Oliveira Pais

ASSINATURA

DATA	Área de Total	ESCALA	DESENHO TÉCNICO	PRANCHA
Agosto/2023	1700,43 m²	INDICADA	JOICE PIROLI	D 01/01