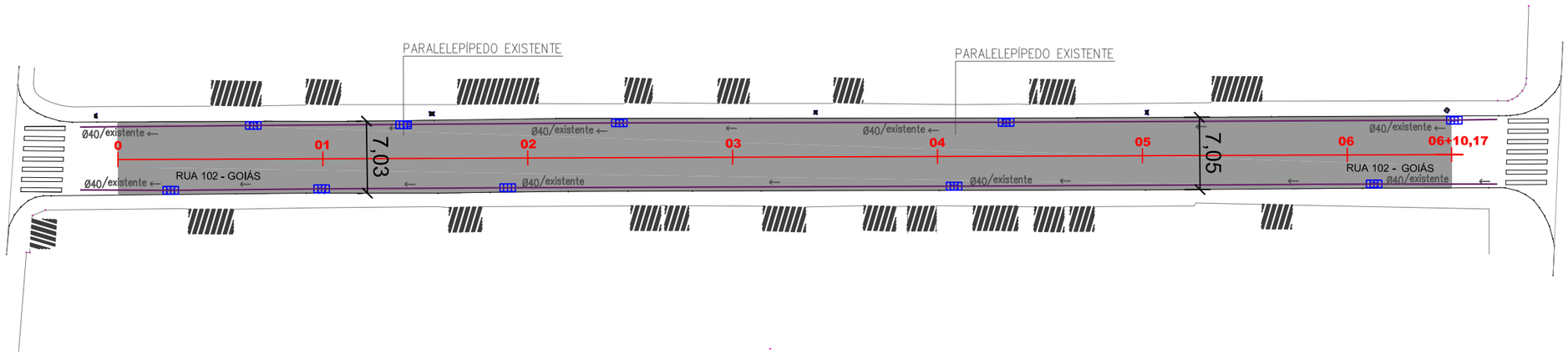

DETALHES PARA ASSENTAMENTO DE TUBULAÇÕES PARA DRENAGEM PLUVIAL

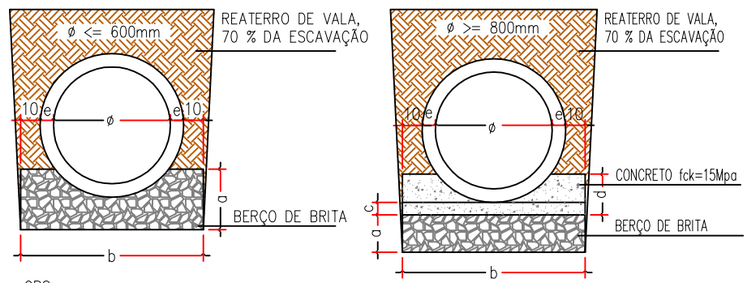

OBS:
1) – Revestir todo o perímetro do tubo com manta geotêxtil de largura mínima de 25cm.

OBS:
1) – Revestir todo o perímetro do tubo com manta geotêxtil de largura mínima de 25cm.
2) – Em casos onde o solo de fundação apresenta baixa resistênciao enrocamento deverá ser redimensionado de maneira que assegure suporte satisfatório ao berço.

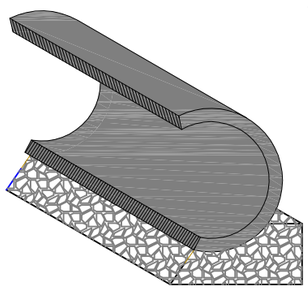

ø	a	b	c	d
30	0,10	0,80	---	---
40	0,10	1,00	---	---
60	0,10	1,00	---	---
80	0,15	1,15	0,05	0,20
100	0,15	1,30	0,06	0,25
120	0,15	1,50	0,06	0,25
150	0,15	1,80	0,10	0,30

DETALHE PARA NIVELAMENTO E CONFECÇÃO DE NOVAS CAIXAS COLETORAS SOBRE TUBULAÇÃO EXISTENTE

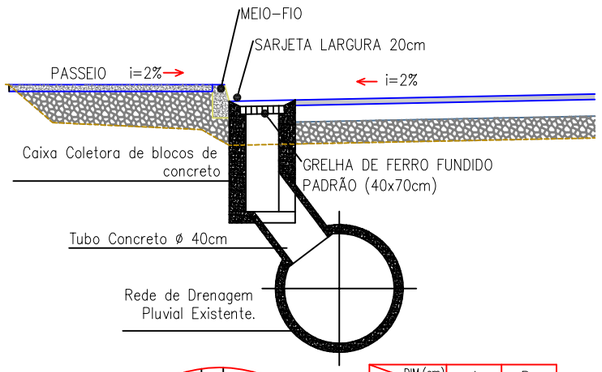

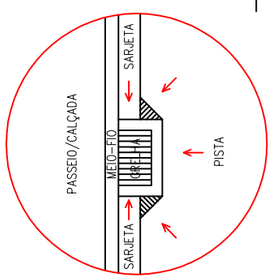

ø DIM.(cm)	A	B
40	50	100
60	75	100
80	100	120
100	130	150

DETALHE PARA NIVELAMENTO E CONFECÇÃO DE NOVAS CAIXAS COLETORAS E TUBULAÇÃO PROJETADA

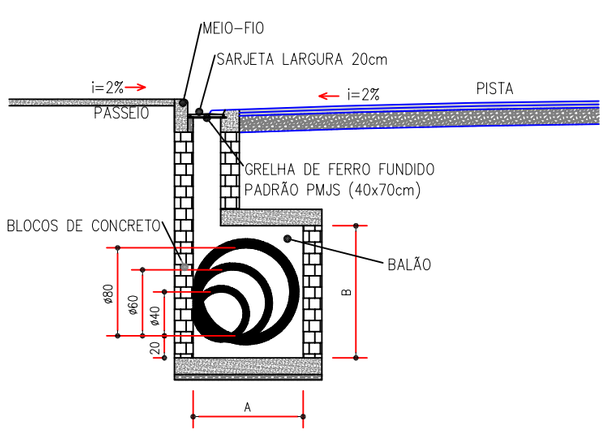

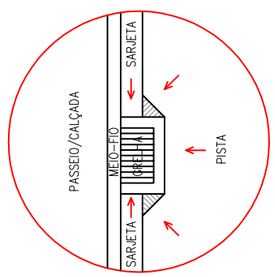

ø DIM.(cm)	A	B
40	50	100
60	75	100
80	100	120
100	130	150

LEGENDA:

- TUBULAÇÃO DE DRENAGEM ø40
- TUBULAÇÃO DE DRENAGEM ø60
- TUBULAÇÃO DE DRENAGEM ø80
- TUBULAÇÃO DE DRENAGEM ø100
- TUBULAÇÃO DE DRENAGEM ø120
- TUBULAÇÃO DE DRENAGEM ø150
- BOCA DE LOBO EXISTENTE
- BOCA DE LOBO À IMPLANTAR
- CAIXA DE LIGAÇÃO

Documento assinado digitalmente
gov.br
MARCELO GUMBOSKI
Data: 02/09/2024 15:22:41-0300
Verifique em https://validar.iti.gov.br

REV	DATA	RESPONSÁVEL	MODIFICAÇÃO	VERIFICAÇÃO

SECRETARIA MUNICIPAL DE OBRAS E SERVIÇOS PÚBLICOS
JARAGUÁ DO SUL PREFEITURA

OBS:

TÍTULO: Projeto básico de engenharia
Rua 102 - Goiás

PROJETO: Projeto Drenagem

DESCRIÇÃO: Drenagem

ENDEREÇO: Rua 102 - Goiás — ESCALA: 1:500

DESENHISTA: — ZONA: Urbana — ESTACAS: PI00 a PF06+10,17

CODIFICAÇÃO: — REVISÃO: — FOLHA:01/01

CONTRATANTE: Prefeitura Municipal de Jaraguá do Sul

RESPONSÁVEL: Marcelo Gumboski
Eng.Civil - CREA/SC: 110461-7