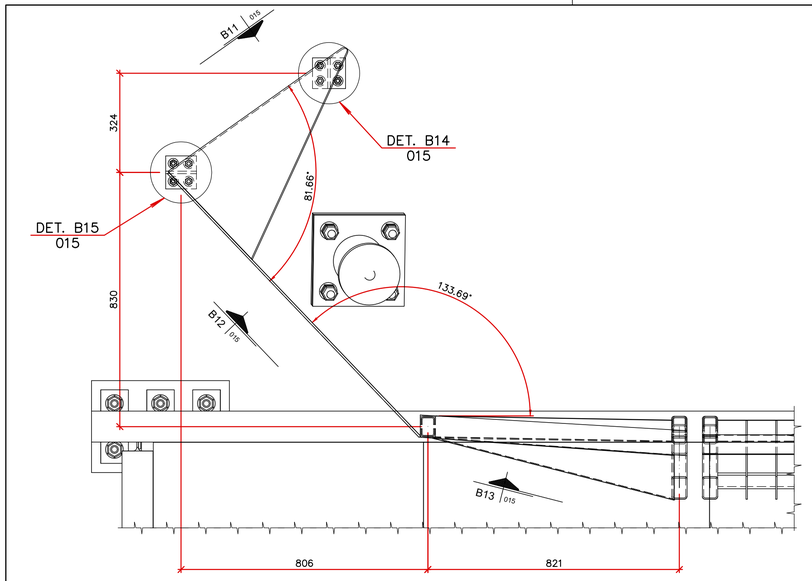

DETALHE B–013(4X)

Esc: 1:10

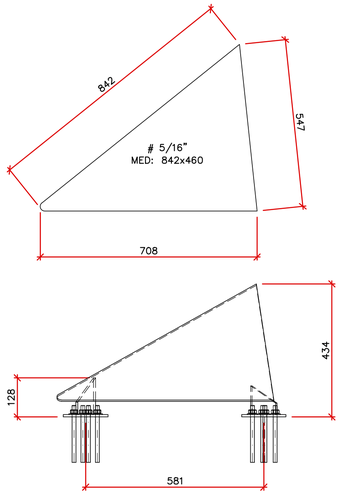

DETALHE B11–015(4X)

Esc: 1:10

EM001DE015	LISTA DE PORCAS E PARAFUSOS							ListaParaf
TIPO	POSIÇÃO	BITOLA	MATERIAL	COMPR.	QTDE.	TRATAMENTO	CODIGO EMS	PESO TOTAL
PARAF.	P11	1/2"	A–325	3"	4	G.F.		0.38
PORCA	P11	1/2"	A–194–2H	–	4	G.F.		0.12
ARRUELA	P11	1/2"	F436	–	4	G.F.		0.06
PORCA	P12	1/2"	A–194–2H	–	32	G.F.		0.95
ARRUELA	P12	1/2"	F436	–	32	G.F.		0.48
							PESO TOTAL:	1.99

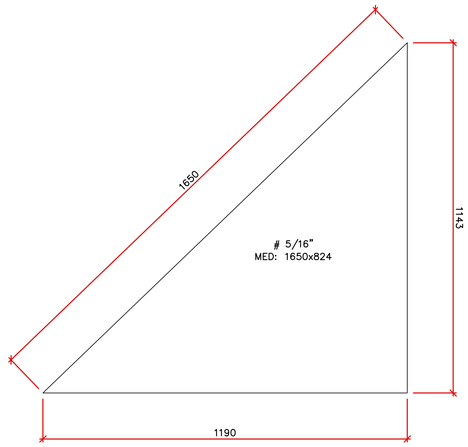

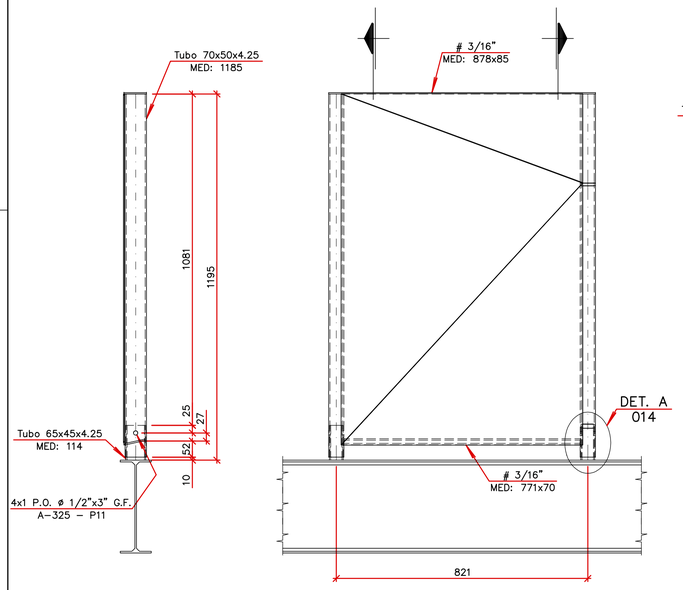

DETALHE B13–015(4X)

Esc: 1:10

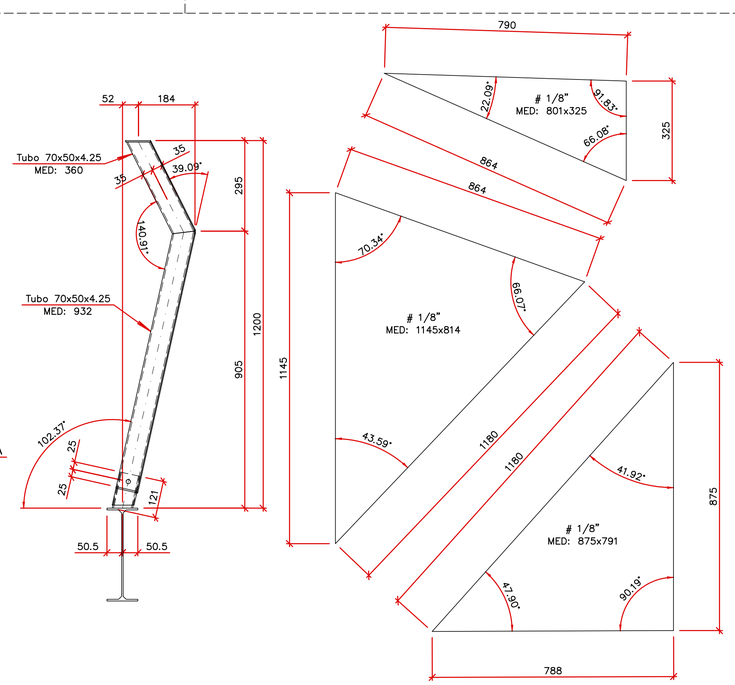

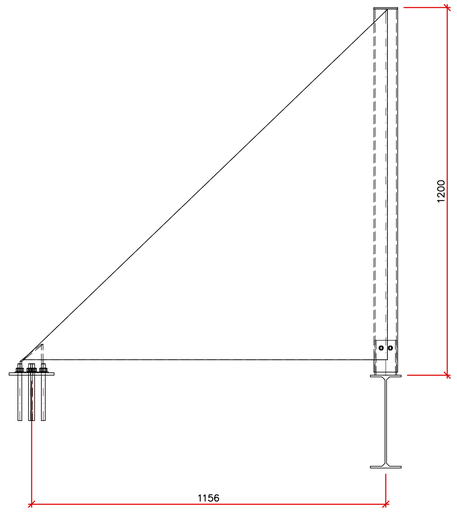

DETALHE B12–015(4X)

Esc: 1:10

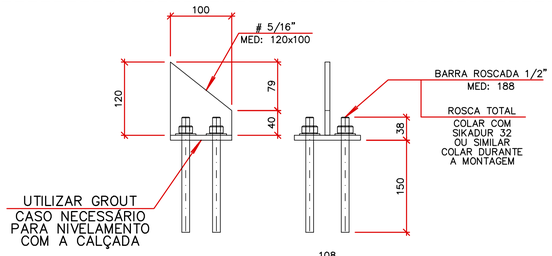

LHE B14–015(4X)

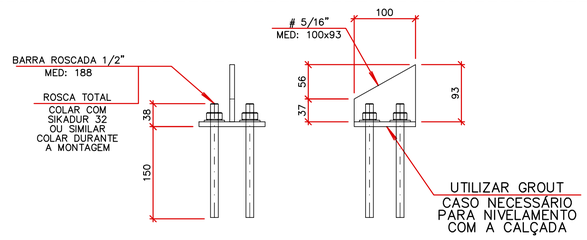

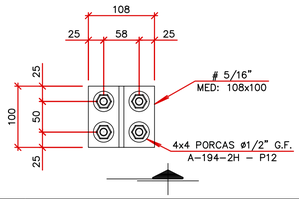

DETALHE B15–015(4X)

Esc: 1:5

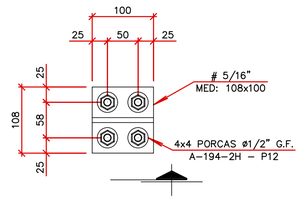

REVISÃO	EMISSÃO	DATA	DISCRIMINAÇÃO	REVISADO	CONFERIDO	APROVADO
00		03/12/25	EMISSÃO INICIAL	T.SABEL	O.COTA	O.ADRIANO

FINALIDADE DA EMISSÃO

A - PRELIMINAR	C - PARA COMENTÁRIOS	E - PARA ORÇAMENTO	G - PARA CONHECIMENTO
B - PARA APROVAÇÃO	D - LIBERADO P/ CONSTRUÇÃO	F - CONFORME CONSTRUIDO	H - CANCELADO

DATA	DESENHISTA	CONFERIDO	APROVADO
DEZ/2025	T.SABEL	O.COTA	
ETAPA	**ARQUIVO**	**FORMATO**	**ESCALA**
EXECUTIVO		841x594	INDICADA

ARQUIVO CAD

1326EM001DE015–R00_PASSARELA_ABDON_BATISTA_DETALHES_GUARDA–CORPO

CLIENTE

ACIJS ASSOCIAÇÃO EMPRESARIAL DE JARAGUÁ DO SUL

gov.br Documento assinado digitalmente
FABIELI PILATTI MENDES
Data: 25/02/2026 13:46:32-0300
Verifique em https://validar.iti.gov.br

ASSOCIAÇÃO EMPRESARIAL DE JARAGUÁ DO SUL

ENGENHARIA ESPECIAL

R. Dr. Amadeu da Luz, 122 - 9º andar
Centro - Blumenau - SC - 89010-919

+55 (47) 3232-5500 - CREA/SC 042779-5
projetos@oaengenharia.com

OAENGENHARIA.COM

ORACIDES FELICIO ADRIANO:36026694791
Assinado de forma digital por ORACIDES FELICIO ADRIANO:36026694791
Dados: 2026.02.06 11:04:21 -03'00'

ORACIDES FELÍCIO ADRIANO
Engº Civil - CREA/SC 039304-9

OBRA

PASSARELA ABDON BATISTA

LOCAL

JARAGUÁ DO SUL - SC

NATUREZA

PROJETO
NATUREZA

REFERÊNCIA

PASSARELA ABDON BATISTA
DETALHES GUARDA-CORPO

DESENHO No.

1326.EM.001.DE.015

REVISÃO

00

PENA	ESPESSURA
01	0.10 mm
02	0.20 mm
03	0.20 mm
04	0.40mm
05	0.40mm
06	0.10 mm
07	0.20mm
08	0.50mm
12	0.35 mm
170	0.30mm
214	0.20mm
242	0.35mm
255	0.30 mm
RESTO	0.10 mm